OPERAREA ŞI ÎNTREŢINEREA CURENTĂ

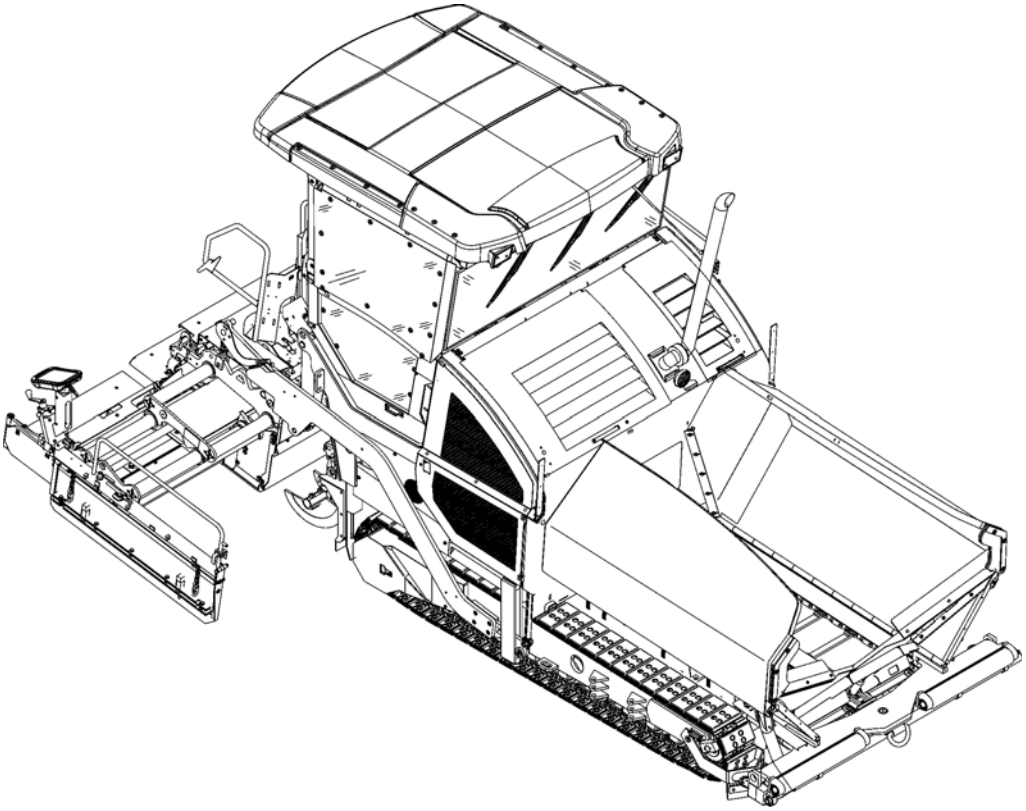

Repartizor-finisor pentru drumuri Dynapac SD2500C / SD2500CS

Tip 892 / 893

RO

03-0513 4812012356 (A5)

A se păstra în raftul de documente pentru uzul ulterior

valabil pentru:

_____ - _____

_____ - _____

Sustainable Productivity

Atlas Copco

Atlas Copco

www.atlascopco.com

Cuprins

V Prefaţă 1

1 Indicaţii generale de securitate 2
1.1 Legi, directive, prescripţii de prevenire a accidentelor 2
1.2 Semne de securitate, cuvinte-semnal 3
„Pericol” ! 3
„Avertizare” ! 3
„Precauţie” ! 3
„Indicaţie” ! 3
1.3 Alte indicaţii în completare 3
1.4 Simboluri de avertizare 4
1.5 Semn de interdicţie 6
1.6 Echipament de protecţie 7
1.7 Protecţia mediului 8
1.8 Protecţia contra incendiilor 8
1.9 Alte indicaţii 9
2 Marcajul CE şi declaraţia de conformitate 10
3 Condiţii de garanţie pentru produs 10
4 Riscuri reziduale 11
5 Modalităţi de utilizare eronate previzibile şi rezonabilă 12

A Utilizarea conform destinaţiei 1

B Descrierea vehiculului 1

1 Descrierea exploatării 1
2 Descrierea ansamblurilor şi a funcţionării 2
2.1 Vehicul 3
Caroserie 3
3 Zone periculoase 7
4 Dispozitive de siguranţă 8
5 Datele tehnice ale variantei standard 10
5.1 Dimensiuni (toate cotele în mm) 10
5.2 Unghiul de urcare şi de înclinare admis 11
5.3 Unghiul de urcare admis 11
5.4 Masele SD2500C (toate indicaţiile în t) 12
5.5 Masele SD2500CS (toate indicaţiile în t) 12
5.6 Datele de putere SD2500C 13
5.7 Datele de putere SD2500CS 14
5.8 Mecanismul de deplasare/mecanismul de rulare 15
5.9 Motor SD2500C 15
5.10 Motor SD2500CS 15
5.11 Instalaţie hidraulică 16
5.12 Recipientul pentru mixtură (benă) 16
5.13 Transportul mixturii 16
5.14 Repartizarea mixturii 16
5.15 Dispozitivul de ridicare a grinzii finisoare 17

5.16 Instalaţia electrică 17
5.17 Domenii admisibile de temperatură 17
6 Locuri de marcare 18
6.1 Plăcuţe de avertizare 21
6.2 Plăcuţa de informaţii 24
6.3 Marcaj CE 26
6.4 Semn de obligativitate, semn de interdicţie, semn de avertizare 27
6.5 Simboluri de pericol 28
6.6 Alte indicaţii de avertizare şi de operare 29
6.7 Plăcuţa de fabricaţie a repartizorului-finisor (41) 31
7 Standarde EN 32
7.1 Nivelul presiunii acustice permanente SD2500C, Cummins QSB 6.7-C173 32
7.2 Condiţii de exploatare în timpul măsurării 32
7.3 Amplasare puncte de măsurare. 32
7.4 Nivelul presiunii acustice permanente SD2500CS, Cummins QSB 6.7-C190 33
7.5 Condiţii de exploatare în timpul măsurării 33
7.6 Amplasare puncte de măsurare. 33
7.7 Vibraţii care se transmit întregului corp 34
7.8 Vibraţii-mână-braţ 34
7.9 Compatibilitatea electromagnetică (CEM) 34

C11 Transportul 1

1 Dispoziţii de securitate referitoare la transport 1
2 Transport cu platformă joasă 2
2.1 Pregătiri 2
3 Asigurarea încărcăturii 4
3.1 Pregătirea trailerului 4
3.2 Deplasarea pe trailer 5
3.3 Mijloace de fixare 6
3.4 Încărcarea/descărcarea 7
3.5 Pregătirea utilajului 8
4 Asigurarea încărcăturii 9
4.1 Asigurarea laterală 9
4.2 Asigurarea în partea din faţă 9
4.3 Asigurarea în partea din spate - grinda finisoare cu scut lateral 10
4.4 Asigurarea în partea din spate - grinda finisoare fără scut lateral 11
Pasul 1 - ataşaţi chingile de fixare 11
Pasul 2 - ataşaţi lanţurile de fixare 11
5 Siguranţa de transport pentru platforma de operare: 12
5.1 După transport 13
Acoperişul de protecţie contra intemperiilor (O) 14
6 Deplasările de transport 16
6.1 Pregătiri 16
6.2 Regimul de deplasare 18
7 Încărcarea cu macaraua 19
8 Tractare 22
9 Staţionare asigurată 24

9.1 Ridicarea utilajului cu cricuri hidraulice, puncte de ridicare 25

D11 Operarea 1

1 Dispoziţii de securitate 1
2 Elemente de operare 3
2.1 Pupitrul de operare 3
2.2 Funcţii speciale 50
Grătarul reversibil 50
3 Telecomanda 53

D21 Operarea 1

1 Operarea cu terminalul de introducere şi afişare 1
Alocarea tastelor display-ului 1
Simboluri comenzi 2
1.1 Utilizarea meniului 3
Meniul principal 5
Indicaţii: 5
Afişare funcţie activă / inactivă 9
Meniul „Turaţie motor Diesel” 10
Meniul de reglaj pregătitor Turaţia motorului Diesel 10
Afişare valori măsurate pentru motorul de acţionare 11
Meniul „Parametri punere în operă” 12
Meniul de reglaj pregătitor Parametri punere în operă 12
Salvare parametri de punere în operă 13
Încărcare parametri de punere în operă 13
Afişajul de valoare reală Melc / grătar compactorul / vibrare (o) 14
Meniul de reglaj pregătitor Încălzire grindă finisoare 14
Meniul Tronson de punere în operă / Sistem automat de direcţie 15
Meniu „Setări Memory la utilaj” 16
Meniul de reglaj pregătitor - „Start temporizat grindă finisoare” 16
Meniu „Afişaj pe cameră” 17
Afişare „camera 2” 17
Meniu „Tracţiune pe roţi faţă (O)” 18
Meniul - „Memorie erori” 19
Afişare mesaje de eroare utilaj 19
Afişare mesaje de eroare motor 20
Meniul „Informaţie sistem &Reglaje de bază” 21
Meniu „Service” 22
Meniul de reglaj pregătitor „Nivelare” 23
Meniul de reglaj pregătitor „Tip grindă finisoare” 23
Meniul de reglaj pregătitor „Reglaje terminal” 24
Meniu sistem - „Reglaje de bază display” 24
2 Mesajele de avarie afişate pe terminal 25
2.1 Codurile de avarie la motorul de antrenare 26
2.2 Coduri de eroare 28
3 Structura meniurilor de reglare şi afişare 35

D30 Regimul de funcţionare 1

1 Elemente de operare la repartizorul-finisor 1
1.1 Elementele de operare de la postul conducătorului 1
Acoperişul de protecţie contra intemperiilor (O) 2
Scara de urcare 4
Spaţiul de depozitare 4
Platforma de operare, mobilă (O) 5
Blocarea platformei de operare (O) 6
Pupitrul de operare 7
Acoperişul de protecţie contra intemperiilor (O) 8
Ştergător de parbriz 9
Acţionarea de urgenţă a platformei de operare, mobilă 10
Consola scaunului 11
Scaunul conducătorului, tip I 12
Scaunul conducătorului, tip II 13
Caseta cu siguranţe 14
Acumulatori 15
Comutatorul principal al acumulatorului 15
Siguranţele pentru transportul benei 16
Blocarea lonjeronului, mecanic (O) 16
Blocarea lonjeronului, hidraulic (O) 17
Indicatorul pentru grosimea de punere în operă 18
Iluminarea dispozitivelor melcate (O) 19
Iluminarea compartimentului motorului (O) 19
Farurile de lucru cu LED-uri (O) 20
Proiectoarele de 500 Waţi (O) 21
Camera (O) 21
Clichetul pentru reglarea înălţimii melcului (O) 22
Afişajele pentru înălţimea melcului 22
Tija de nivel / prelungitorul tijei de nivel 23
Pulverizatorul manual pentru decofrol (O) 25
Instalaţia de pulverizare pentru decofrol (O) 26
Limitatoarele de cursă ale grătarului - varianta cu PLC 27
Limitatoarele de cursă ale grătarului - varianta convenţională 28
Limitatoarele de cursă ale melcului cu detecţie prin ultrasunete (stânga şi dreapta) - varianta cu PLC 29
Limitatoarele de cursă ale melcului cu detecţie prin ultrasunete (stânga şi dreapta) - varianta convenţională 30
Prizele de 24 Volţi / 12 Volţi (O) 31
Robinetul de reglare a presiunii pen-tru încărcare/descărcare de sarcină a grinzii finisoare 32
Supapa de reglare a presiunii pentru oprirea punerii în operă cu detensionare 32
Manometrul pentru încărcarea/descărcarea de sarcină a grinzii finisoare 32
Instalaţia centrală de lubrifiere (O) 33
Curăţătorul benzii de rulare (O) 34
Corecţia excentricului la grinda finisoare 35
Traversa rolelor de împingere, reglabilă 36

Traversa rolelor de împingere, extensibilă hidraulic (O) 37
Amortizorul rolelor de împingere, hidraulic (O) 37
Extinctorul (O) 38
Trusa de prim-ajutor (O) 38
Girofarul (O) 39
Pompa de alimentare cu carburant (O) 40
Balonul luminos (O) 41
Montajul şi exploatarea 42
Întreţinere curentă 43
Schimbarea învelitorii balonului 43

D41 Regimul de funcţionare 1

1 Pregătirea regimului de funcţionare 1
Aparatele şi mijloacele ajutătoare necesare 1
Înaintea începerii lucrului
(dimineaţa sau la începerea unui traseu de lucru) 3
Lista de verificări pentru conducătorul utilajului 3
1.1 Pornirea repartizorului-finisor 6
Înainte de pornirea repartizorului-finisor 6
Pornirea „Normală” 6
Pornirea cu surse externe (asistarea pornirii) 8
După pornire 11
Ţinerea sub observaţie a lămpilor de control 13
Controlul temperaturii apei de răcire la motor (79) 13
Lampa de control al încărcării acumulatoarelor (83) 13
Controlul presiunii uleiului la motorul Diesel (86) 13
Lampa de control al presiunii uleiului la mecanismul
de deplasare (87) 15
1.2 Pregătirea pentru curse de transport 17
Deplasarea şi oprirea repartizorului-finisor 19
1.3 Pregătiri în vederea lucrului 20
Decofrolul 20
Încălzirea grinzii finisoare 20
Marcarea direcţiei 21
Preluarea/transportul mixturii 23
1.4 Pornire în vederea lucrului 25
1.5 Operaţii de control pe parcursul lucrului 26
Funcţionarea repartizorului-finisor 26
Calitate de lucru 26
1.6 Punerea în lucru cu „Comanda grinzii finisoare la oprirea repartizorului-finisor” şi „Încărcare/descărcare de sarcină a grinzii finisoare” 27
Generalităţi 27
Încărcarea cu sarcină/ descărcarea de sarcină a grinzii finisoare 29
Sistemul de comandă al grinzii finisoare la oprirea repartizorului-finisor / în regim de punere în operă
(Oprire grindă finisoare / Oprire punere în operă / Punere în operă în poziţie flotantă) 29
Reglarea presiunii 33
Reglarea presiunii presiunea sistemul de comandă al grinzii finisoare la

Oprire punere în operă + Reglare descărcare de sarcină: 33
1.7 Întreruperea regimului de funcţionare, încheierea regimului de funcţionare 35
În cazul pauzelor de lucru (de ex. întârzieri cauzate de autocamionul cu mixtură) 35
În cazul întreruperilor mai lungi (de ex. la pauza de prânz) 35
După încheierea lucrului 37
2 Defecţiuni 38
2.1 Probleme pe parcursul lucrului 38
2.2 Avarii la repartizorul-finisor, respectiv la grinda finisoare 40

E10 Reglajul pregătitor şi reechiparea 1

1 Indicaţii speciale de securitate 1
2 Melcul de distribuţie 2
2.1 Reglare înălţime 2
Granulaţia până la 16mm 2
Granulaţia > 16mm 2
2.2 La corecţia mecanică cu clichetul (O) 3
2.3 La corecţia hidraulică (O) 3
2.4 Reglarea înălţimii în cazul lăţimilor mari de lucru/ cu consolidare 4
3 Reglarea extensiei pe lăţime a melcului 6
3.1 Ataşarea pieselor de extensie 7
Montarea tunelului de material şi a prelungitorului melcului 7
Montarea lagărelor exterioare ale melcului 8
Montarea lagărului de capăt al melcului 9
3.2 Schema de montare a dispozitivului melcat 10
Echiparea melcului, lăţimea de lucru 3.14m 12
Echiparea melcului, lăţimea de lucru 3.78m 12
Echiparea melcului, lăţimea de lucru 4.42m 12
Echiparea melcului, lăţimea de lucru 5.06m 13
Echiparea melcului, lăţimea de lucru 5.70m 13
Echiparea melcului, lăţimea de lucru 6.34m 14
Echiparea melcului, lăţimea de lucru 6.98m 15
Echiparea melcului, lăţimea de lucru 7.62m 16
Echiparea melcului, lăţimea de lucru 8.26m 17
Echiparea melcului, lăţimea de lucru 8.90m 18
3.3 Montarea consolidării melcului 19
3.4 Alinierea melcului 21
3.5 Tunelul de material, rabatabil 22
3.6 Racloarele benei 23
3.7 Ghidajul lonjeroanelor 24
4 Mutarea grinzii finisoare 25
5 Nivelare 26
5.1 Regulatorul de înclinaţie transversală 26
5.2 Montarea braţului de palpare 27
5.3 Montarea traductorului de nivel 27
5.4 Reglajul pregătitor al braţului de palpare 28
5.5 Big-Ski 9m, Big-Ski 13m 29
Montarea suportului Big-Ski pe lonjeron 31

Montarea braţelor rabatabile 32
Montarea elementului central 33
Prelungirea sistemului Big-Ski 34
Montarea suportului senzorului 35
Montarea şi alinierea senzorilor 36
Montarea casetei de distribuţie 37
Schema de conexiuni 38
5.6 Patina de tractare 6m, 9m 39
6 Sistem automat de direcţie 41
6.1 Montarea sistemului automat de direcţie pe repartizorul-finisor 42
Montarea şi alinierea senzorului 43
Racordarea senzorului 43
Modul de funcţionare a sistemului automat de direcţie 44
7 Oprire de urgenţă la funcţionarea încărcătorului 45
8 Limitatoare de cursă 46
8.1 Limitatoarele de cursă ale melcului (stânga şi dreapta) - Montarea variantei PLC 46
8.2 Limitatoarele de cursă ale melcului (stânga şi dreapta) - Montarea variantei convenţionale 47
9 Accesorii speciale 48
9.1 Cupă de mixtura 48
Descrierea exploatării 48
Descrierea ansamblurilor şi a funcţionării 49
Datele tehnice 50
Dimensiuni, cupă MH2500 - (variantă scurtă) 50
Dimensiuni, cupă MH2550 - (variantă lungă) 51
Greutăţi 52
Capacitate 52
10 Locuri de marcare 53
..... 53
10.1 Plăcuţa de informaţii 54
10.2 Plăcuţe de avertizare 54
10.3 Alte indicaţii de avertizare şi de operare 54
10.4 Semn de obligativitate, semn de interdicţie, semn de avertizare 55
Asigurarea încărcăturii - cupa 56
Pregătirea trailerului 56
Mijloace de ancorare 57
Element de fixare 58
Transbordarea cu macaraua - MH2500 60
Transbordarea cu macaraua - MH2550 61
Fixarea cu cabluri a cupei în repartizorul-finisor 63
Regimul de funcţionare 65
Funcţionarea cu un încărcător cu bandă pivotantă 66
Pregătiri în vederea lucrului 66
Decofrol 66
Curăţarea cupei 67
11 Grinda finisoare 68
12 Conexiuni electrice 68
12.1 Funcţionarea utilajului fără telecomandă/ scutul lateral 69

F10 Întreţinere curentă 1

1 Indicaţii de siguranţă pentru întreţinerea curentă 1

F21 Plan general de întreţinere curentă 1

1 Plan general de întreţinere curentă 1

F31 Întreţinerea curentă - grătarul 1

1 Întreţinerea curentă - grătarul 1
1.1 Intervale de întreţinere curentă 3
1.2 Puncte de întreţinere curentă 4
Tensionarea lanţului de grătar (1) 4
Acţionare grătar - lanţuri de acţionare (2) 6
Ghidurile din tablă ale grătarului / tablele grătarului (3) 7

F40 Întreţinerea curentă - ansamblul melcului 1

1 Întreţinerea curentă - ansamblul melcului 1
1.1 Intervale de întreţinere curentă 3
1.2 Puncte de întreţinere curentă 5
Lagăre exterioare melc (1) 5
Angrenaje planetare melc (2) 6
Lanţurile de acţionare a transportoarelor melcate (3) 7
Caseta melcului (4) 8
Garniturile şi inelele de etanşare (5) 9
Şuruburile transmisiei - Controlul strângerii (6) 10
Şuruburi de fixare - Lagărele exterioare ale melcului
Controlul strângerii (7) 11
Aripile melcului (8) 12

F50 Întreţinerea curentă - ansamblul motorului (o) 1

1 Întreţinerea curentă - ansamblul motorului 1
1.1 Intervale de întreţinere curentă 3
1.2 Puncte de întreţinere curentă 6
Rezervor de combustibil pentru motor (1) 6
Sistemul de lubrifiere cu ulei a motorului (2) 7
Circuitul de combustibil al motorului (3) 10
Filtrul de aer al motorului (4) 12
Sistemul de răcire a motorului (5) 14
Cureaua de acţionare a motorului (6) 16

F60 5Întreţinere curentă - echipamentul hidraulic 1

1 Întreţinere curentă - echipamentul hidraulic 1
1.1 Intervale de întreţinere curentă 3
1.2 Puncte de întreţinere curentă 5
Rezervor ulei hidraulic (1) 5
Filtru hidraulic(2) de absorbţie/retur 7
Aerisirea filtrului 8
Filtrul de ventilare 8
Filtru de înaltă presiune (3) 9
Cutia de distribuţie a pompelor (4) 10
Aerisitorul 11
Furtunuri hidraulice (5) 12
Marcarea conductelor flexibile hidraulice/ durata de depozitare şi de utilizare 14
Filtrul auxiliar (6) 15

F73 Întreţinere curentă - mecanism de rulare 1

1 Întreţinere curentă - mecanism de rulare 1
1.1 Intervale de întreţinere curentă 3
1.2 Puncte de întreţinere curentă 6
Tensionare lanţ (1) 6
Plăcile de bază (2) 9
Rolele de ghidare (3) 10
Angrenaj cu planetare (4) 11
Îmbinări filetate 13

F81 Întreţinerea curentă - echipamentului electric 1

1 Întreţinerea curentă - echipamentului electric 1
1.1 Intervale de întreţinere curentă 3
1.2 Puncte de întreţinere curentă 4
Acumulatoarele (1) 4
Reîncărcarea bateriilor 5
Generatorul (2) 6
Defect în izolaţie 7
Curăţarea generatorului 8
Siguranţe/relee electrice (3) 9
Siguranţe din cutia de borne (B) 10
Relee din cutia de borne (C) 12
Releu în compartimentul motorului (E) 14

F90 Întreţinerea curentă - puncte de lubrifiere 1

1 Întreţinerea curentă - puncte de lubrifiere 1
1.1 Intervale de întreţinere curentă 2
1.2 Puncte de întreţinere curentă 3
Instalaţia centrală de lubrifiere (1) 3
Locaşuri de lagăr (2) 7

F100 Verificări, aducerea în stare de inactivitate 1

1 Verificări, operaţii de control, curăţarea, aducerea în stare de inactivitate .1
1.1 Intervale de întreţinere curentă 2
2 Control general vizual 3
3 Verificaţi stabilitatea de fixare a şuruburilor şi piuliţelor 3
4 Verificare de către expert 4
5 Curăţarea 5
5.1 Curăţarea benei 6
5.2 Curăţarea grătarului şi a melcului 6
6 Conservarea repartizorul-finisor de drumuri 7
6.1 Stare de inactivitate până la 6 luni 7
6.2 Stare de inactivitate de la 6 luni până la 1 an 7
6.3 Repunerea în funcţiune 7
7 Protecţia mediului, eliminarea ca deşeu 8
7.1 Protecţia mediului 8
7.2 Eliminarea ca deşeu 8
8 Şuruburi - cupluri de strângere 9
8.1 Filet normal metric - clasa de rezistenţă 8.8 / 10.9 / 12.9 9
8.2 Filet fin metric - clasa de rezistenţă 8.8 / 10.9 / 12.9 10

F110 Lubrifianţi şi substanţe consumabile..... 1

1 Lubrifianţi şi substanţe consumabile 1
1.1 Cantităţi de umplere 3
2 Specificaţiile lubrifianţilor 4
2.1 Motor de acţionare 4
2.2 Sistem de răcire 4
2.3 Circuitul hidraulic 4
2.4 Angrenaj distribuitor pompă 4
2.5 Angrenajul planetar la mecanismul de rulare 5
2.6 Angrenajul planetar la sistemul de acţionare a melcului 5
2.7 Caseta melcului 5
2.8 Unsoare de lubrifiere 5
2.9 Ulei hidraulic 6

V Prefaţă

Instrucţiuni de exploatare originale

Pentru a exploata utilajul în siguranţă sunt necesare cunoştinţe, care sunt expuse în instrucţiuni de exploatare. Informaţiile sunt reprezentate pe scurt şi în mod sistematic. Capitolele figurează în ordine alfabetică. Fiecare capitol începe cu pagina 1. Identificatoarele paginilor constau din litera de capitol şi din numărul paginii.
Exemplu: Pagina B 2 reprezintă pagina a doua a capitolului B.

În aceste instrucţiuni de exploatare sunt documentate diferite opţiuni. În timpul operării şi al efectuării lucrărilor de întreţinere curentă aveţi grijă să aplicaţi descrierea corespunzătoare opţiunii existente.

În scopul dezvoltării tehnice ulterioare, producătorul îşi rezervă dreptul ca, alături de respectarea caracteristicilor esenţiale ale tipului de utilaj prezentat, să aducă modificări fără ca acestea să fie actualizate în instrucţiunile de exploatare predate.

Dynapac GmbH
Wardenburg

Ammerländer Strasse 93
D-26203 Wardenburg / Germany
Telefon: +49 / (0)4407 / 972-0
Fax: +49 / (0)4407 / 972-228
www.dynapac.com

1 Indicaţii generale de securitate

1.1 Legi, directive, prescripţii de prevenire a accidentelor

☞ Legislaţia locală, directivele şi prescripţiile de prevenire a accidentelor aflate în vigoare, se vor respecta sistematic, chiar dacă acestea nu sunt menţionate explicit. Pentru respectarea prescripţiilor şi a măsurilor rezultate de aici, răspunzător este chiar utilizatorul!

☞ Următoarele indicaţii de avertizare, semne de interdicţie şi semne de obligativitate atrag atenţia asupra pericolelor pentru persoane, maşini şi mediu, cauzate de riscurile reziduale în exploatarea utilajului.

☞ Nerespectarea acestor indicaţii, interdicţii şi obligativităţi poate avea ca urmare vătămări care pun în pericol viaţa!

☞ Se va acorda atenţie suplimentar publicaţiei Dynapac cu titlul „Directivele de utilizare a repartizoarelor-finisoare de drumuri conform destinaţiei şi în mod regulamentar”!

1.2 Semne de securitate, cuvinte-semnal

Cuvintele-semnal „Pericol”, „Avertizare”, „Precauţie”, „Indicaţie” sunt amplasate în indicaţiile de securitate pe un câmp de titlu cu fundal colorat. Ele urmează o anumită ierarhie şi indică, în combinaţie cu simbolul de avertizare, gravitatea pericolului, respectiv tipul indicaţiei.

„Pericol” !

PERICOL

Pericol de vătămări ale persoanelor.
Indicaţie asupra unui pericol iminent direct, care are ca urmare un accident mortal sau vătămări grave, dacă nu sunt întreprinse măsurile corespunzătoare.

„Avertizare” !

AVERTIZARE

Indicaţie asupra unui pericol posibil, care poate avea ca urmare un accident mortal sau vătămări grave, dacă nu sunt întreprinse măsurile corespunzătoare.

„Precauţie” !

PRECAUŢIE

Indicaţie asupra unui pericol posibil, care are ca urmare vătămări de gravitate medie sau minore, dacă nu sunt întreprinse măsurile corespunzătoare

„Indicaţie” !

INDICAŢIE

Indicaţie aspra unui dezavantaj, adică pot surveni stări sau urmări, dacă nu sunt întreprinse măsurile corespunzătoare.

1.3 Alte indicaţii în completare

Alte indicaţii şi explicaţiile importante sunt marcate de următoarele pictograme:

STOP Se află înaintea indicaţiilor de securitate pe care trebuie respectate pentru evitarea periclitării oamenilor.

⚠ Se află înaintea indicaţilor care trebuie respectate pentru evitarea daunelor materiale.

☞ Se află înaintea indicaţiilor şi explicaţiilor.

1.4 Simboluri de avertizare

Avertizare asupra unor locuri periculoase sau pericole!
Nerespectarea indicaţiilor de avertizare poate avea ca urmare vătămări care pun în pericol viaţa!

Avertizare asupra pericolului de atragere între angrenaje!

⚠ În această zonă de lucru/ la aceste elemente există pericolul de atragere între angrenaje, din cauza elementelor rotative sau de transport!
Desfăşuraţi activităţile numai cu elementele deconectate!

Avertizare împotriva tensiunii electrice periculoase!

⚠ Lucrările de întreţinere curentă şi de reparaţie la instalaţia electrică a grinzii finisoare sunt permise numai electricienilor de specialitate

Avertizare asupra sarcinilor suspendate!

⚠ Nu staţionaţi niciodată sub sarcini suspendate!

Avertizare - pericol de strivire!

⚠ Prin acţionarea anumitor componente, executarea de funcţii sau mişcări ale utilajului apare pericol de strivire.
Aveţi în vedere în permanenţă ca nicio persoană să nu se afle în zona periculoasă!

Avertizare asupra pericolului de accidentare a mâinilor!

Avertizare asupra suprafeţelor fierbinţi sau lichidelor fierbinţi!

Avertizare asupra pericolului de cădere!

Avertizare asupra pericolelor provocate de baterii!

Avertizare asupra substanţelor vătămătoare pentru sănătate sau iritante!

Avertizare asupra substanţelor inflamabile!

Avertizare asupra buteliilor de gaz!

1.5 Semn de interdicţie

Deschiderea / intrare / intervenţia / evacuarea / configurarea pe parcursul funcţionării sau în timp ce motorul de acţionare funcţionează sunt interzise!

Nu porniţi motorul/sistemul de acţionare!
Lucrările de întreţinere curentă şi de revizie sunt permise numai când motorul Diesel este oprit!

Stropirea cu apă interzisă!

Ştergerea cu apă interzisă!

Întreţinerea curentă prin mijloace proprii interzisă!
Lucrările de întreţinere curentă sunt permise numai specialiştilor calificaţi!

☞ Luaţi legătura cu departamentul de service de la Dynapac

Focul, sursele deschise de lumină şi fumatul interzise!

Nu comutaţi!

1.6 Echipament de protecţie

☞ Prescripţiile în vigoare pe plan local pot impune purtarea diferitelor mijloace de protecţie!
Acordaţi atenţie acestor prescripţii!

Purtaţi ochelari de protecţie pentru protecţia ochilor dumneavoastră!

Purtaţi o cască de protecţie adecvată!

Pentru protecţia auzului dumneavoastră, purtaţi căşti antiacustice adecvate!

Pentru protecţia mâinilor dumneavoastră, purtaţi mănuşi de protecţie adecvate!

Pentru protecţia picioarelor dumneavoastră, purtaţi încălţăminte de siguranţă!

Purtaţi întotdeauna îmbrăcăminte de lucru strânsă pe corp!
Purtaţi o vestă reflectorizantă pentru a fi observat la timp!

Dacă aerul din mediu este contaminat, purtaţi un aparat de protecţie a respiraţiei!

1.7 Protecţia mediului

☞ Legislaţia locală, directivele şi prescripţiile aflate în vigoare privind valorificarea şi înlăturarea corectă deşeurilor se vor respecta sistematic, chiar dacă acestea nu sunt menţionate explicit.
În cursul lucrărilor de curăţare, de întreţinere curentă şi de reparaţii nu este permis ca substanţele care periclitează apele, cum sunt:

- Lubrifianţi (uleiuri, unsori)
- Ulei hidraulic
- Carburant Diesel
- Agent de răcire
- Lichide de curăţare

să ajungă în sol sau în canalizare!

Substanţele trebuie captate în recipiente adecvate, depozitate, transportate şi depuse în conformitate cu prescripţiile la centrele de eliminarea a deşeurilor!

Substanţă periculoasă pentru mediu!

1.8 Protecţia contra incendiilor

☞ Prescripţiile în vigoare pe plan local pot impune prezenţa pe utilaj a unor mijloace extinctoare adecvate!
Acordaţi atenţie acestor prescripţii!

Extinctor!
(dotarea opţională)

1.9 Alte indicaţii

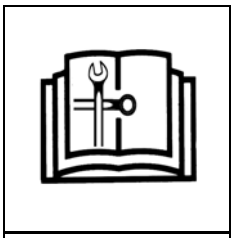

⚠ Respectaţi documentaţia producătorului, documentaţia suplimentară!

☞ De ex. manualul de întreţinere curentă al producătorului motorului

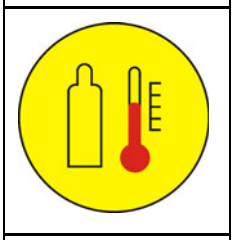

⚠ Descrierea/ reprezentarea aplicabilă în cazul dotării cu încălzire cu gaz!

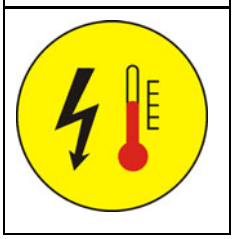

⚠ Descrierea/ reprezentarea aplicabilă în cazul dotării cu încălzire electrică!

● Marchează echipamentul de serie.

○ Marchează dotările suplimentare.

2 Marcajul CE şi declaraţia de conformitate

(valabil pentru utilajele comercializate în CE/CEE)

Acest utilaj dispune de un marcaj CE. Acest marcaj confirmă că utilajul îndeplineşte cerinţele fundamentale de sănătate şi de siguranţă conform directivei privind echipamentele tehnice 2006/42/CE, precum şi toate celelalte prescripţii. Pachetul de livrare al utilajului conţine o declaraţie de conformitate în care sunt specificate prescripţiile şi completările în vigoare, precum şi normele armonizate şi alte dispoziţii în vigoare.

3 Condiţii de garanţie pentru produs

☞ Pachetul de livrare al utilajului conţine condiţiile de garanţie pentru produs. Condiţiile în vigoare sunt specificate complet acolo.

Drepturile de garanţie pentru produs îşi pierd valabilitatea dacă

- În caz de disfuncţionalităţi apar pagube cauzate de utilizarea abuzivă şi operare improprie.
- Sunt realizate reparaţii sau manipulări de către persoane care nu sunt nici împuternicite, nici instruite în acest scop.
- Sunt utilizate accesorii sau piese de schimb care constituie cauza pagubelor şi pentru care Dynapac nu a acordat avizare.

4 Riscuri reziduale

Acestea sunt riscuri remanente chiar şi în cazurile în care sunt întreprinse toate măsurile şi acţiunile de securitate posibile care ajută la minimizarea pericolelor (riscurilor) sau la aducerea către zero a probabilităţii de apariţie şi a gradului de amploare.

Riscuri reziduale sub formă de

- **Pericol de moarte sau de vătămare pentru persoane la utilaj**
- **Pericol de poluare a mediului de către utilaj**
- **Prejudicii materiale, precum şi limitări de performanţe şi de funcţionalităţi la utilaj**
- **Prejudicii materiale în zona de exploatare a utilajului**

apar prin:

- Utilizarea incorectă sau improprie a utilajului
- Defectarea sau lipsa dispozitivelor de protecţie
- Folosirea utilajului de către personal neşcolarizat şi neinstruit
- Defectarea sau deteriorarea de componente
- Transportul impropriu al utilajului
- Executarea improprie a întreţinerii curente sau reparaţiilor
- Ieşirea de substanţe consumabile
- Emisii sonore şi vibraţii
- Folosirea unor substanţe consumabile inadmisibile

Riscurile reziduale pot fi evitate prin respectarea şi punerea în practică a următoarelor prevederi:

- Indicaţii de avertizare la utilaj
- Indicaţii de avertizare şi instrucţiuni în manualul de siguranţă pentru repartizorul-finisor de drumuri şi în manualul de exploatare al repartizorului-finisor de drumuri
- Instrucţiuni de exploatare ale administratorului utilajului

5 Modalităţi de utilizare eronate previzibile şi rezonabilă

Orice modalitate de utilizare eronată previzibilă şi rezonabilă a utilajului este abuzivă. În caz de utilizare eronată, garanţia legală de la producător îşi pierde valabilitatea; responsabilitatea aparţine exclusiv administratorului.

Modalităţile de utilizare eronate şi rezonabile ale utilajului sunt:

- Prezenţa în zona periculoasă a utilajului
- Transportarea de persoane
- Părăsirea postului de operare în timpul funcţionării utilajului
- Înlăturarea dispozitivelor de protecţie sau de siguranţă
- Punerea în funcţiune şi utilizarea utilajului în afara postului de operare.
- Exploatarea utilajului cu pasarela grinzii finisoare rabatată în sus
- Nerespectarea prescripţiilor de întreţinere curentă
- Executarea neglijentă sau incorectă a lucrărilor de întreţinere curentă sau de reparaţii
- Stropirea utilajului cu curăţătoare de înaltă presiune

A Utilizarea conform destinaţiei

☞ Publicaţia Dynapac cu titlul „Directivele de utilizare a repartizoarelor-finisoare de drumuri conform destinaţiei şi în mod regulamentar” face parte din volumul de livrare al utilajului. Directivele sunt parte componentă a instrucţiunilor de exploatare şi trebuie neapărat respectate. Prescrierile naţionale sunt valabile fără nici o restricţie.

Maşina pentru construcţii de drumuri descrisă în aceste instrucţiuni de exploatare este un repartizor-finisor de drumuri, care este adecvat pentru punerea în operă strat cu strat a mixturilor, betonului cilindrat, respectiv betonului slab, pietrişului pentru terasamente de cale ferată şi mixturilor minerale nelegate pentru substraturi de pavaj. Utilizarea, operarea şi întreţinerea curentă trebuie să se realizeze conform indicaţiilor din aceste instrucţiuni de exploatare. Un alt gen de utilizare este neconform cu destinaţia şi poate duce la vătămări ale persoanelor sau la deteriorări ale repartizorului-finisor de drumuri sau ale altor bunuri materiale.

Orice utilizare în afara destinaţiei descrise mai sus este considerată abuzivă şi este interzisă explicit prin prevederea de faţă! În special la exploatarea pe terenuri înclinate, respectiv în aplicaţii speciale de lucru (depozite de reziduuri, baraje de acumulare) se va lua legătura neapărat cu producătorul.

Obligaţiile administratorului: Administrator în sensul acestor instrucţiuni de exploatare este orice persoană fizică sau juridică ce utilizează repartizorul-finisor de drumuri în scop personal sau în cadrul unei sarcini de lucru. În cazuri speciale (cum ar fi leasingul, închirierea), administratorul este acea persoană care, conform convenţiilor existente în contractul dintre proprietarul repartizorului-finisor de drumuri şi utilizatorul acestuia, trebuie să exercite obligaţiile de exploatare amintite.
Administratorul trebuie să asigure condiţiile ca repartizorul-finisor de drumuri să fie utilizat numai conform destinaţiei şi să fie evitat orice pericol pentru sănătatea şi viaţa utilizatorului sau terţilor. Totodată, se va acorda atenţie respectării prescripţiilor de prevenire a accidentelor, diferitelor reglementări tehnice de siguranţă, precum şi directivelor de exploatare, de întreţinere curentă şi de întreţinere generală. Administratorul trebuie să asigure condiţiile ca toţi utilizatorii să citească şi să înţeleagă în prealabil aceste instrucţiuni de exploatare.

Ataşarea accesoriilor: Repartizorul-finisor de drumuri poate fi exploatat numai cu grinda finisoare de punere în operă avizată de producător. Ataşarea sau încorporarea de dispozitive suplimentare cu care se intervine în funcţiile repartizorului-finisor de drumuri sau care completează funcţiile acestuia sunt permise numai cu aprobarea scrisă a producătorului. După caz, se va obţine aprobarea autorităţilor locale.
Aprobarea autorităţilor însă nu înlocuieşte aprobarea producătorului.

B Descrierea vehiculului

1 Descrierea exploatării

Repartizorul-finisor de drumuri Dynapac SD2500C / SD2500CS este un repartizor-finisor dotat cu mecanism de rulare cu şenile, pentru punerea în operă a mixturilor bituminoase, betonului cilindrat, respectiv betonului slab, pietrişului pentru terasamente de cale ferată şi mixturilor minerale nelegate pentru substraturi de pavaj.

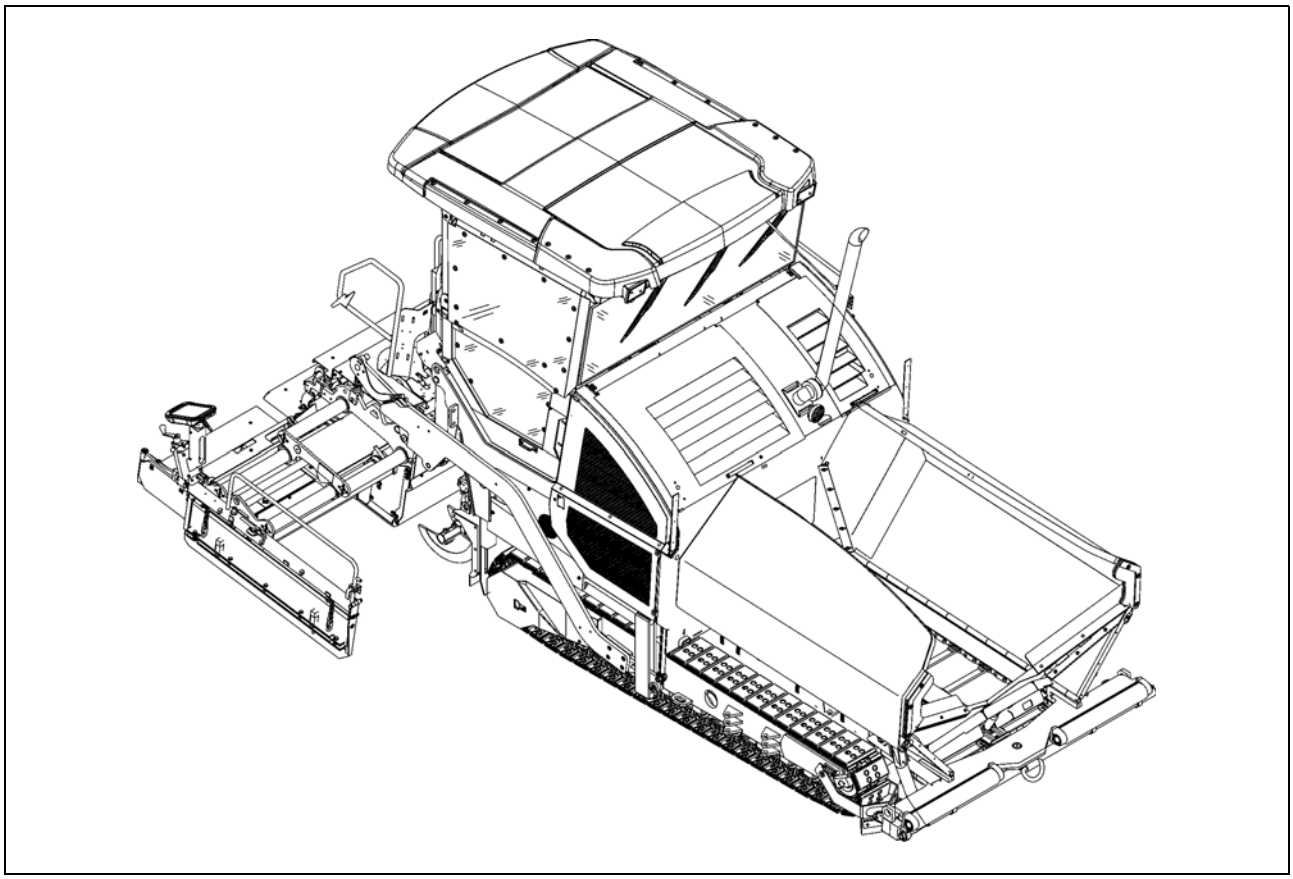

2 Descrierea ansamblurilor şi a funcţionării

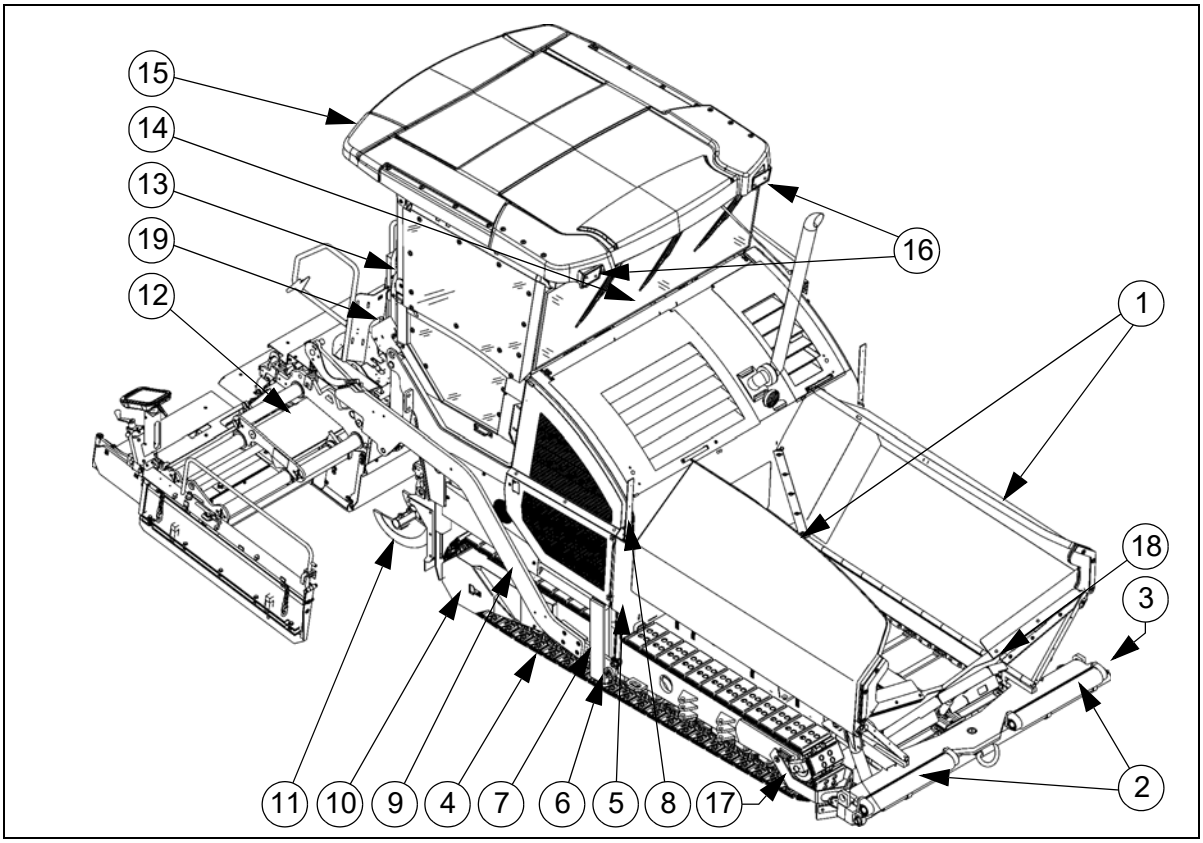

Poz.		Denumire
1	●	Recipientul pentru mixtură (benă)
2	●	Traversa rolelor de împingere pentru andocarea camionului
2	○	Traversa rolelor de împingere pentru andocarea camionului, extensibile hidraulic
3	●	Tub pentru tija de nivel (indicatorul de direcţie) şi dispozitivul de fixare a patinei de tractare
4	●	Mecanism de rulare cu şenile
5	●	Cilindri de nivelare pentru grosimea de punere în operă
6	●	Rolă de ghidare
7	●	Şină de tracţiune pentru lonjeron
8	●	Indicatorul grosimii de punere în operă
9	●	Lonjeron
10	●	Mecanismul de deplasare al mecanismului de rulare cu şenile
11	●	Melcul
12	●	Grinda finisoare
13	●	Postul de operare (deplasabil hidraulic)
14	●	Pupitrul de operare (glisant în lateral)
15	●	Acoperişul de protecţie împotriva intemperiilor
16	○	Far de lucru
17	●	Curăţătorul benzii de rulare
18	○	Clapetă hidraulică frontală a benei
19	○	Instalaţie de aspirare pentru vaporii din asfalt

● = Dotare de serie	○ = Dotare suplimentară

2.1 Vehicul

Caroserie

Repartizorul-finisor de drumuri posedă un şasiu cu o structură sudată din oţel, pe care sunt montate ansamblurile individuale.

Mecanismele de rulare cu şenile compensează denivelările solului şi asigură, prin suspendarea grinzii finisoare, precizie la punerea în operă.
Cu ajutorul mecanismului de deplasare hidrostatic reglabil progresiv, viteza repartizorului-finisor de drumuri poate fi adaptată la condiţiile de lucru.

Utilizarea repartizorului-finisor de drumuri este uşurată simţitor de dispozitivul automat de transport al mixturii, de mecanismele de deplasare separate şi de elementele de operare şi control amplasate foarte accesibil.

Accesorii (opţionale) disponibile:

- Sistem automat de nivelare/regulator de înclinaţie transversală
- Papuc de reducţie suplimentar
- Lăţimi de lucru mai mari
- Instalaţie centrală automată de lubrifiere pentru repartizorul-finisor şi/sau grinda finisoare
- Cabină de protecţie contra intemperiilor
- Proiectoare suplimentare, lumini de avertizare
- Instalaţie pulverizare emulsie
- Instalaţie de alimentare cu carburant
- Sistem de camere
- Instalaţie de aspirare pentru vaporii din asfalt
- Masă suplimentară (şasiu)
- Instalaţie de 12Volţi
- Alte echipamente şi dotări, la cerere.

Motor: Repartizorul-finisor de drumuri este acţionat de un motor Diesel răcit cu apă. Detalii pot fi găsite în datele tehnice şi instrucţiunile de exploatare ale motorului.

Mecanismul de rulare: Ambele mecanisme de rulare cu şenile sunt antrenate independent unul de celălalt. Acestea funcţionează direct, cu şenile care nu necesită îngrijire şi întreţinere curentă.
Tensionarea şenilelor poate fi ajustată prin intermediul dispozitivului de tensionare şi gresare.
În faţa ambelor mecanisme de rulare se află câte un curăţător al benzii de rulare (O), care asigură obţinerea unui tronson plan, pe parcursul punerii în operă a materialului. Micile obstacole aflate pe banda de rulare sunt deviate lateral de pe aceasta.

Sistemul hidraulic: Motorul Diesel acţionează pompele hidraulice pentru toate sistemele principale de acţionare prin intermediul cutiei de distribuţie fixate cu flanşe şi al angrenajelor auxiliare ale acestuia.

Mecanismul de deplasare: Pompele mecanismelor de deplasare reglabile progresiv sunt conectate cu motoarele mecanismelor de deplasare prin furtunuri hidraulice de înaltă presiune corespunzătoare.
Aceste motoare cu combustibil lichid antrenează şenilele prin intermediul angrenajelor planetare aflate direct în roţile de acţionare ale mecanismelor de rulare.

Direcţia/postul de operare: Mecanismele de deplasare hidrostatice independente permit întoarcerea pe loc.
Sistemul electronic de reglaj sincron asigură un rulaj perfect drept.
Platforma de operare poate fi mutată hidraulic peste marginea exterioară a utilajului în stânga/dreapta; ea oferă conducătorului în această poziţie o vizibilitate mai bună asupra tronsonului de punere în operă.
Pentru operare peste marginea exterioară a utilajului, se poate pivota întregul pupitru de operare, care poate fi, suplimentar, blocat în mai multe poziţii de-a lungul platformei de operare.

Traversa rolelor de împingere: Rolele de împingere pentru camioanele cu mixtură sunt fixate pe o traversă rotativă, rezemată în centrul său. Repartizorul-finisor va fi împins mai puţin în afara benzii de rulare, iar punerea în operă în curbe este, astfel, uşurată.
Pentru adaptarea la diferite tipuri constructive de camioane, traversa rolelor de împingere poate fi mutată în două poziţii.

Prin intermediul traversei rolelor de împingere extensibilă hidraulic (O) pot fi compensate progresiv distanţele diferite faţă de roţile posterioare ale camioanelor cu mixtură.
Amortizorul rolelor de împingere cu posibilitate de cuplare preia hidraulic şocurile dintre autocamionul cu mixtură şi repartizorul-finisor de drumuri.

Recipientul pentru mixtură (bena): Intrarea în benă este prevăzută cu un sistem de transport cu grătar, pentru golirea şi pentru transportul materialului către melcul de distribuţie.
Capacitatea este de aprox. 15,0 t.
În vederea unei mai bune goliri şi a uniformizării transportului mixturii, componentele laterale ale benei pot fi rabatate în mod individual.
Clapetele hidraulice frontale ale benei (O) asigură condiţiile ca în partea frontală a benei să nu rămână resturi de material.

Transportul mixturii: Repartizorul-finisor de drumuri posedă două benzi transportoare cu grătar, antrenate independent, care transportă mixtura din benă la melcurile de distribuţie.
Cantitatea respectiv viteza de transport sunt controlate automat pe parcursul punerii în operă, prin baleierea nivelului de umplere.
Sistemul de acţionare este reversibil (O).

Dispozitive melcate de distribuţie: Antrenarea şi acţionarea dispozitivelor melcate de distribuţie sunt independente faţă de benzile transportoare cu grătar. Jumătatea stângă şi dreaptă a dispozitivelor melcate pot fi cuplate independent. Acţionarea este complet hidraulică.
Direcţia de transport poate fi modificată arbitrar către interior sau către exterior. Astfel este posibilă alimentarea suficientă cu mixtură în cazul în care pe o parte este necesar deosebit de mult material. Turaţia dispozitivelor melcate este reglată progresiv prin palpatorul pentru fluxul de mixtură.

Reglarea înălţimii şi a extensiei pe lăţime a dispozitivelor melcate: Prin reglarea înălţimii şi extensiei pe lăţime a dispozitivelor melcate se asigură adaptarea optimă la diversele grosimi şi lăţimi de punere în operă.
Pentru melcul de distribuţie sunt disponibile diferite diametre (O)

În cazul reglajului cu clichet, nivelul este reglat prin intermediul pivoţilor cu tendor de la reazemele de ghidaj din peretele posterior.
În cazul variantei cu cilindrii hidraulici (O), înălţimea poate fi corectată de la pupitrul de operare.

Pentru adaptarea la diversele lăţimi de punere în operă, pot fi montate sau demontate simplu segmente de melc cu diverse lungimi fixe.

Sistem de nivelare/regulator de înclinaţie transversală: Cu regulatorul de înclinaţie transversală (O), punctul de tracţiune poate fi comandat opţional în stânga sau dreapta, cu o diferenţă definită faţă de partea opusă.
Pentru determinarea valorii reale, ambele lonjeroane de tracţiune sunt conectate cu timoneria de înclinaţie transversală.

Regulatorul de înclinaţie transversală funcţionează întotdeauna în combinaţie cu sistemul de corecţie pe înălţime a grinzii finisoare de pe partea opusă.

Grosimea de punere în operă, respectiv înălţimea de nivelare a grinzii finisoare sunt controlate prin sistemul de corecţie pe înălţime a punctului de tracţiune al lonjeronului (rola de ghidare).
Acţionarea se efectuează electro-hidraulic şi poate fi declanşată la alegere, manual prin intermediul comutatorului rabatabil sau automat prin intermediul traductorului electronic de nivel.

Lonjeroane / dispozitivul de ridicat al grinzii finisoare: Dispozitivul de ridicat al grinzii finisoare serveşte la ridicarea grinzii finisoare în cazul curselor de transport. Unghiul de atac al grinzii finisoare poate fi modificat cu ajutorul sistemului de corecţie a excentricului de pe grinda finisoare.
Lonjeronul poate fi mutat spre înapoi, respectiv spre înainte în funcţie de cerinţele condiţiilor de punere în operă. Prin această mutare se măreşte incinta de material dintre melc şi grinda finisoare.

Sistemul automat de oprire a grinzii finisoare şi încărcarea/descărcarea de sarcină a grinzii finisoare: Prin intermediul sistemului automat pentru oprirea grinzii finisoare poate fi evitată formarea eventuală de amprente ale grinzii la oprire. La oprirea repartizorului-finisor (schimbarea camionului), grinda finisoare rămâne în poziţia flotantă şi este alimentată cu presiune de descărcare, ceea ce împiedică o coborâre ulterioară a grinzii pe parcursul opririi.

Prin activarea sistemului de descărcare de sarcină a grinzii finisoare, trenul de rulare este solicitat mai puternic, ceea ce permite obţinerea unei tracţiuni mai bune.
Prin activarea sistemului de încărcare cu sarcină a grinzii finisoare se poate obţine o compactare mai bună în condiţii diferite de punere în operă.

Instalaţie de aspirare pentru vaporii din asfalt (O**):** Printr-o instalaţie de aspirare din tunelul pentru material, sunt aspiraţi şi deviaţi vaporii din asfalt.

Instalaţia centrală de lubrifiere (O**):** O pompă centrală de lubrifiere, cu un recipient voluminos de lubrifiant, alimentează cu unsoare circuitele de lubrifiere individuale prin diverse dispozitive de distribuţie. Punctele de lubrifiere cu intensitate de întreţinere (de ex. lagăre) sunt alimentate cu lubrifiant la intervale reglabile.

3 Zone periculoase

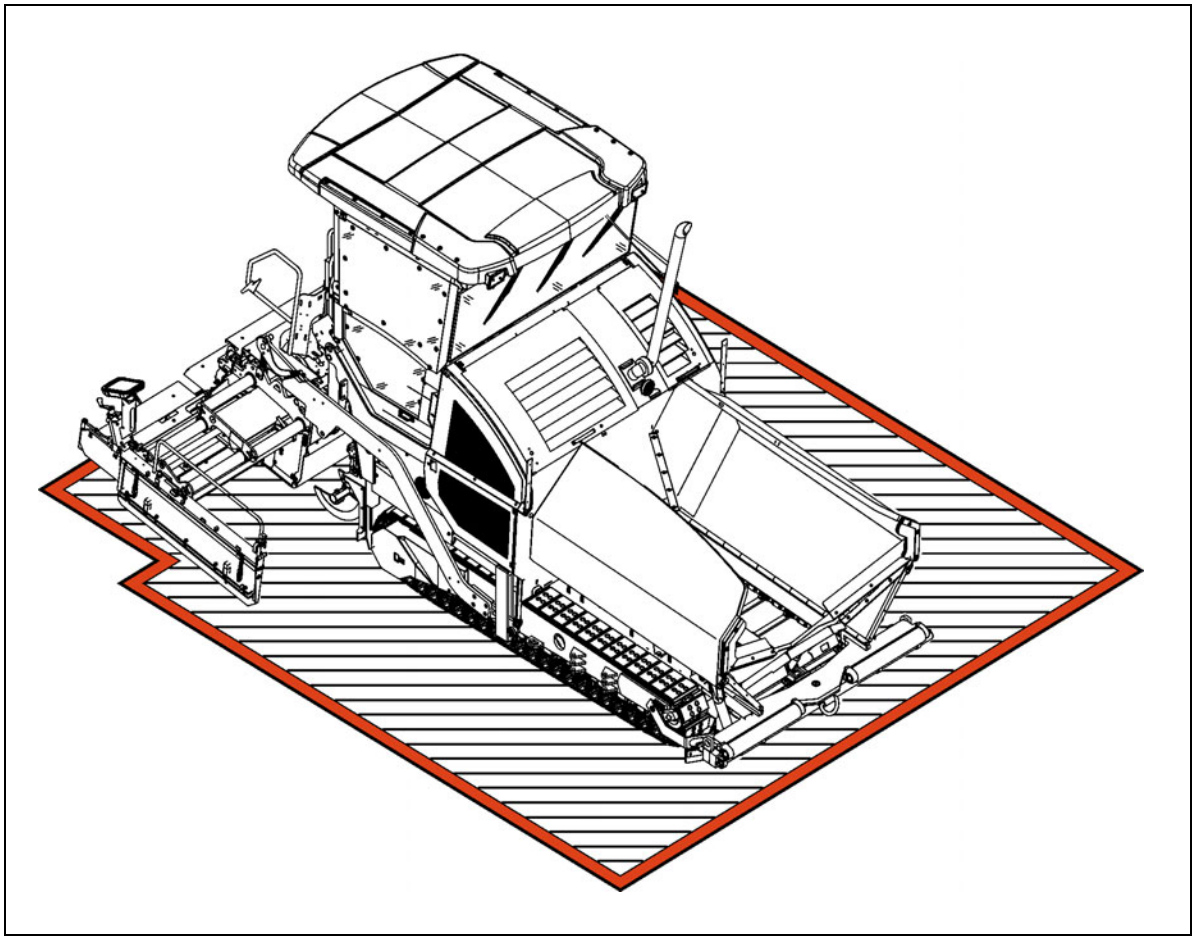

AVERTIZARE	**Pericol datorat prezenţei persoanelor în zona periculoasă**
	Persoanele aflate în zona periculoasă pot fi vătămate grav sau pot suferi accidente mortale din cauza mişcărilor şi funcţiilor utilajului! - Prezenţa în zona periculoasă pe parcursul funcţionării este interzisă! - Pe parcursul funcţionării, staţionarea pe utilaj sau în zona periculoasă este permisă numai conducătorul de utilaj şi personalului care lucrează cu grinda finisoare. Conducătorul de utilaj şi personalul care lucrează cu grinda finisoare trebuie să se afle în locurile de operare respective. - Înainte de pornirea utilajului sau de punerea în mişcare a acestuia, asiguraţi-vă că nicio persoană nu se află în zona periculoasă. - Conducătorul de utilaj trebuie să aibă în vedere ca nicio persoană să nu se afle în zona periculoasă. - Înaintea pornirii, emiteţi un semnal acustic cu claxonul. - Acordaţi atenţie tuturor indicaţiilor suplimentare din aceste instrucţiuni şi din manualul de siguranţă.

4 Dispozitive de siguranţă

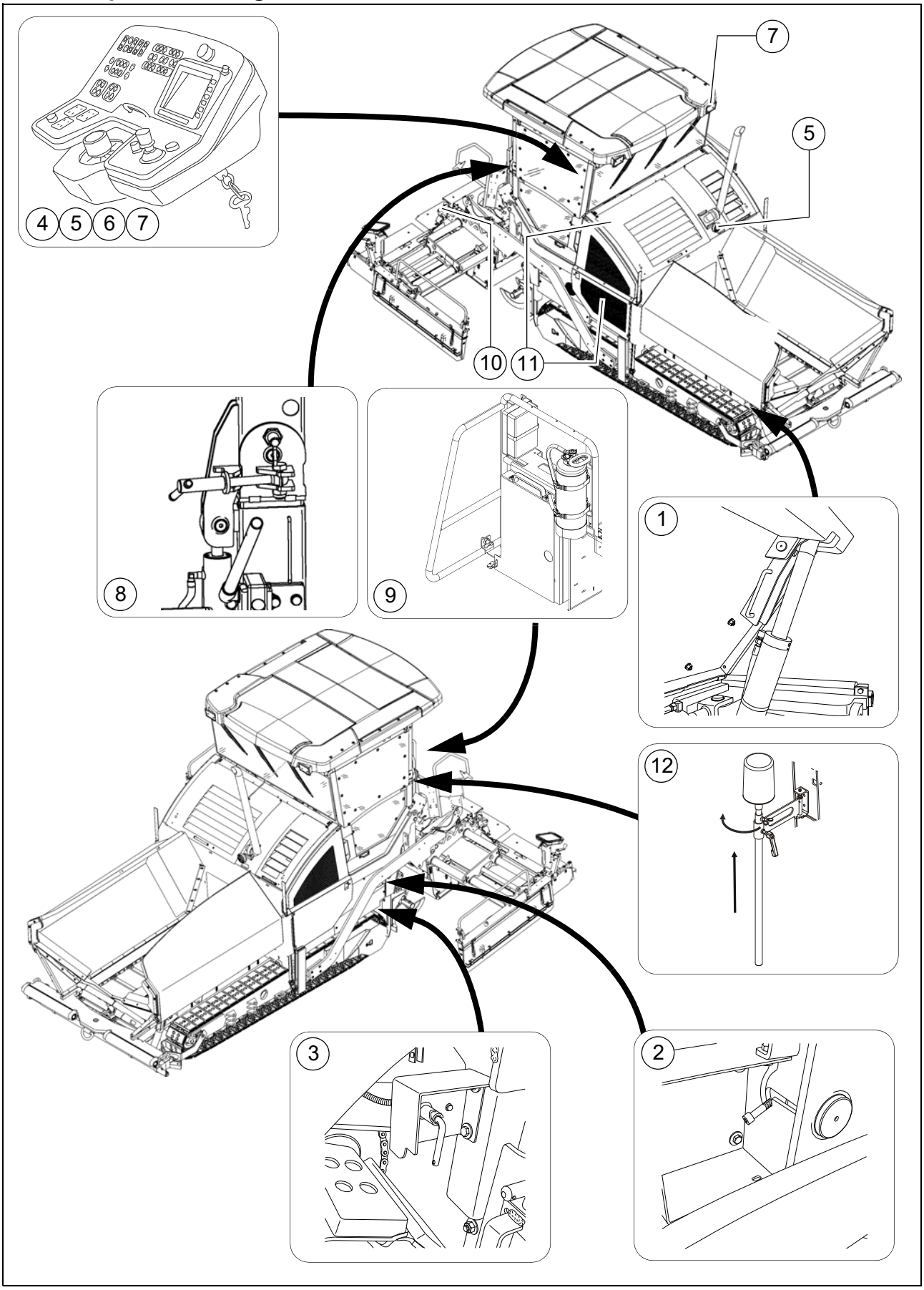

Poz.	Denumire	
1	Siguranţa de transport a benei	**
2	Închizătorul de blocare al lonjeronului, mecanic / hidraulic (O)	**
3	Comutatorul principal	
4	Butonul Deconectare de urgenţă	
5	Claxonul	
6	Cheia de contact	
7	Sistemul de iluminare	**
8	Închizătorul de blocare pentru acoperişul de protecţie contra intemperiilor (O)	**
9	Extinctorul (O)	
10	Instalaţia intermitentă de avertizare de la grinda finisoare (O)	**
11	Capotele, clapetele laterale, învelişurile	**
12	Girofarul (O)	

** Pe fiecare dintre cele două părţi ale utilajului

⚠ Lucrul în siguranţă este posibil numai dacă dispozitivele de operare şi de siguranţă funcţionează impecabil şi dacă dispozitivele de protecţie sunt montate regulamentar.

⚠ Funcţionarea acestor dispozitive trebuie să fie verificată periodic.

☞ Descrierile funcţionării pentru fiecare dintre dispozitivele de siguranţă se află în capitolele următoare.

5 Datele tehnice ale variantei standard

5.1 Dimensiuni (toate cotele în mm)

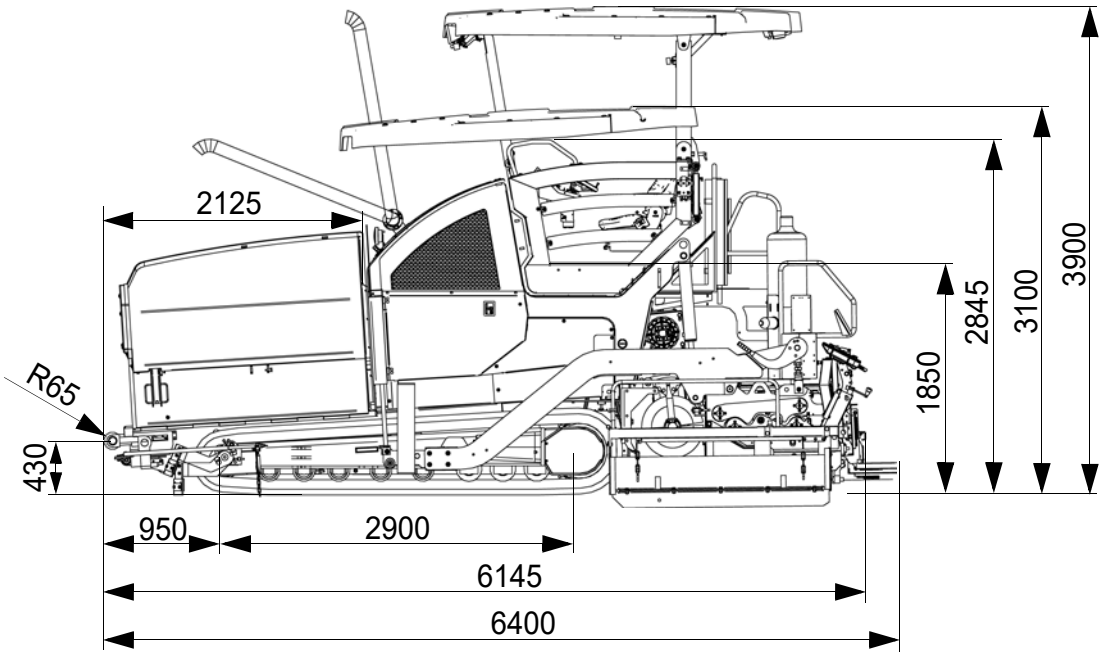

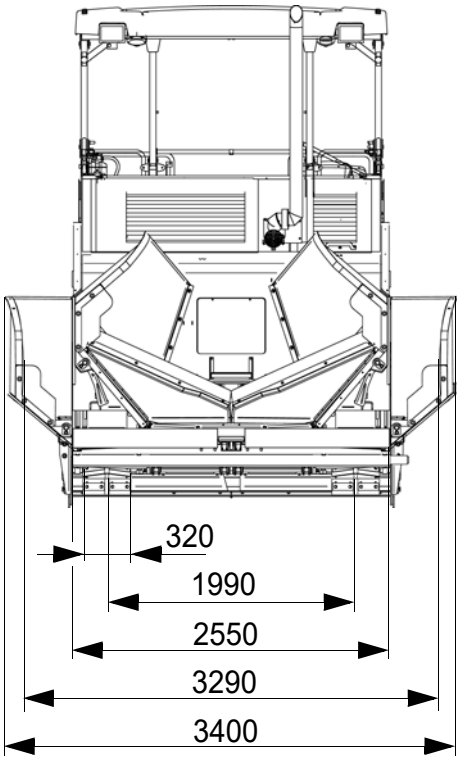

☞ Pentru datele tehnice ale grinzii finisoare respective, vezi instrucţiunile de exploatare ale grinzii finisoare.

5.2 Unghiul de urcare şi de înclinare admis

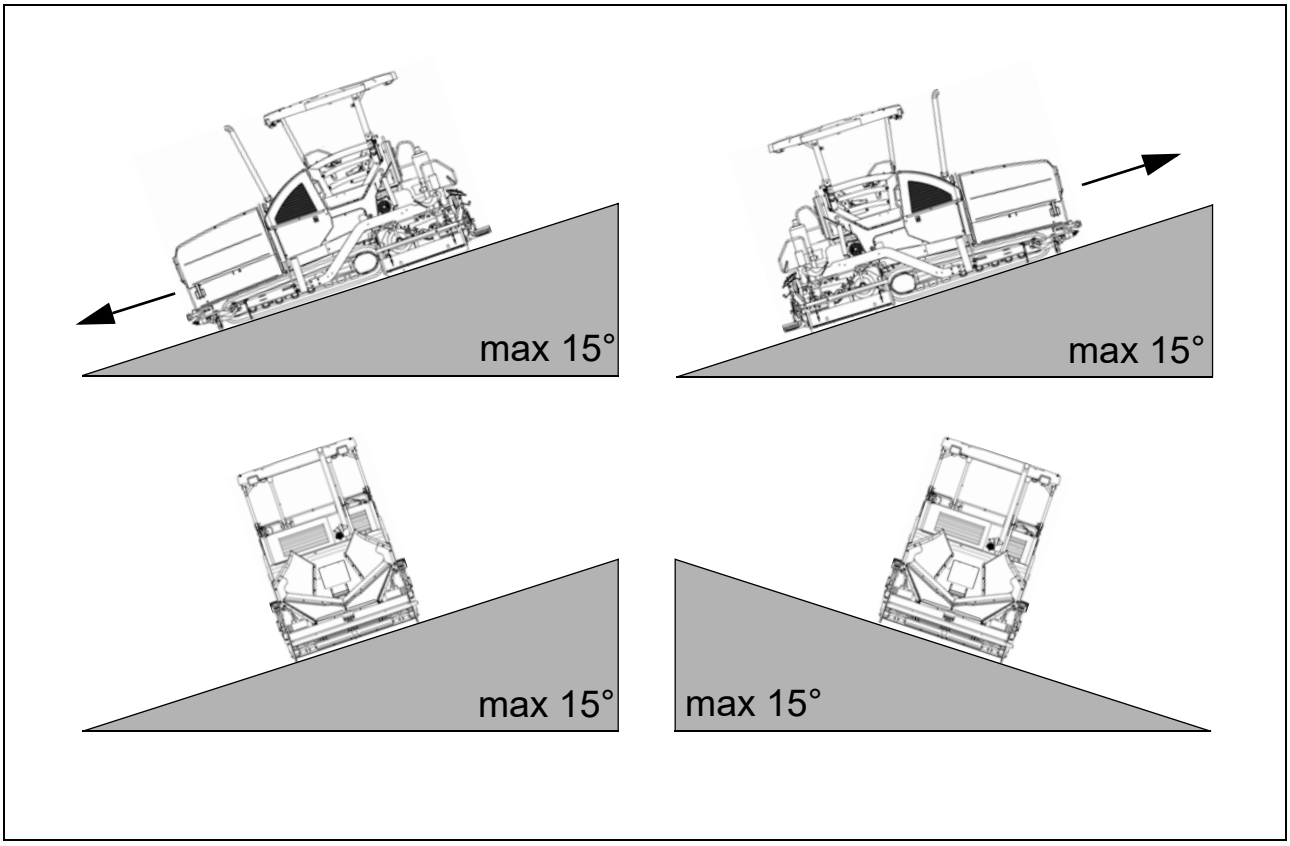

☞ Înainte de a exploata utilajul în poziţii înclinate (pante ascendente, pante descendente, terenuri înclinate lateral) peste valoarea indicată, este necesar să consultaţi serviciul de asistenţă pentru utilajul dumneavoastră!

5.3 Unghiul de urcare admis

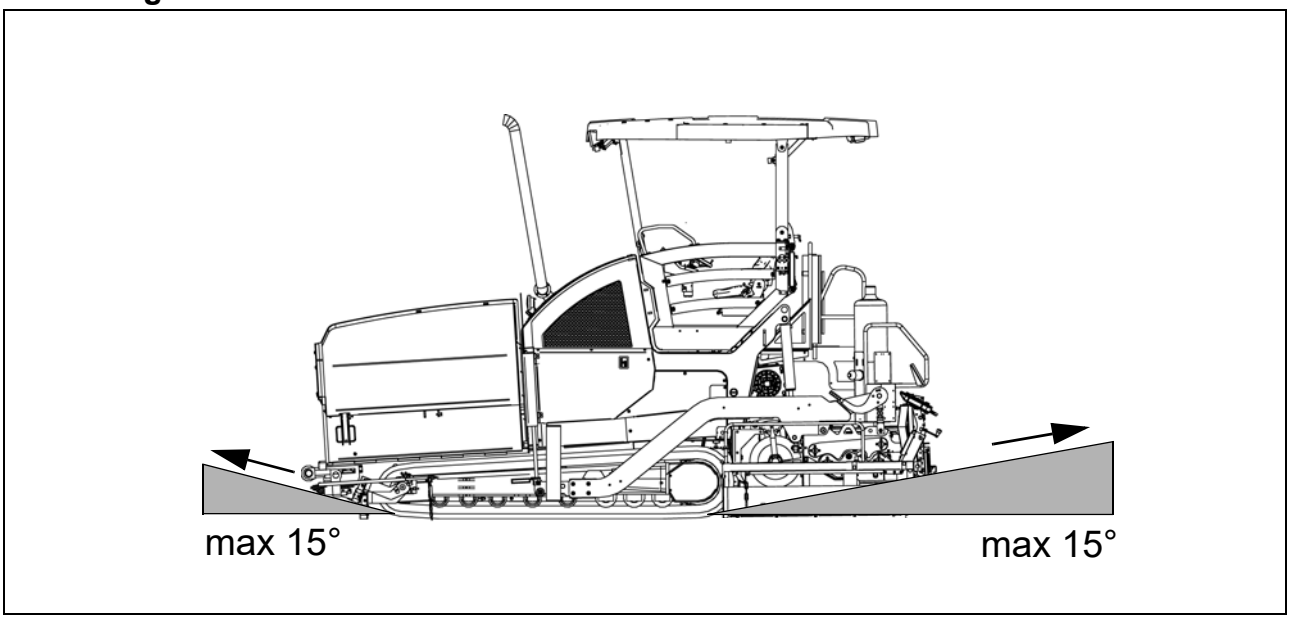

5.4 **Masele SD2500C** (toate indicaţiile în t)

Repartizor-finisor fără grindă finisoare	aprox. 14,8
Repartizor-finisor cu grindă finisoare: - V5100	aprox. 18,5
Cu accesoriile pentru lăţimea maximă de lucru, suplimentar max.	aprox. xxx
Cu bena plină suplimentar max.	aprox. 15,0

☞ Pentru masele grinzii finisoare respective, vezi instrucţiunile de exploatare pentru grinzile finisoare.

5.5 **Masele SD2500CS** (toate indicaţiile în t)

Repartizor-finisor fără grindă finisoare	aprox. 14,8
Repartizor-finisor cu grindă finisoare: - V5100	aprox. 18,5
Cu accesoriile pentru lăţimea maximă de lucru, suplimentar max.	aprox. xxx
Cu bena plină suplimentar max.	aprox. 15,0

☞ Pentru masele grinzii finisoare respective, vezi instrucţiunile de exploatare pentru grinzile finisoare.

5.6 Datele de putere SD2500C

Grinda finisoare utilizată	Lăţimea de bază (fără papucul de reducţie)	Lăţimea minimă de punere în operă (cu papuc de reducţie)	reglaj hidraulic progresiv până la	Lăţimea de lucru max. (cu componente de utilare)	
V5100TV(E)	2,55	2,05	5,10	8,80	m
V5100TV	2,55	2,05	5,10	8,80	m
V6000TV(E)	3,00	2,50	6,00	9,00	m
V6000TV	3,00	2,50	6,00	9,00	m

Viteza de transport	0 - 4	km/h
Viteza de lucru	0 - 28	m/min
Grosimea de punere în operă	-150 - 320	mm
Granulaţia max.	40	mm
Capacitatea teoretică de punere în operă	650	t/h

5.7 Datele de putere SD2500CS

grinda finisoare utilizată	Lăţimea de bază (fără papuc de reducţie)	Lăţimea minimă de punere în operă (cu papuc de reducţie)	Reglabilă hidraulic progresiv până la	Lăţimea max. de lucru (cu componente de utilare)	
V5100TV(E)	2,55	2,05	5,10	8,80	m
V5100TV	2,55	2,05	5,10	8,80	m
V6000TV(E)	3,00	2,50	6,00	9,70	m
V6000TV	3,00	2,50	6,00	9,70	m
R300TV(E)	3,00	-	-	10,00	m
R300TV	3,00	-	-	10,00	m

Viteza de transport	0 - 4	km/h
Viteza de lucru	0 - 28	m/min
Grosimea de punere în operă	-150 - 320	mm
Granulaţia max.	40	mm
Capacitatea teoretică de punere în operă	800	t/h

5.8 Mecanismul de deplasare/mecanismul de rulare

Sistemul de acţionare	Sistem de acţionare hidrostatic, reglabil progresiv
Mecanismul de rulare	Două mecanisme de rulare cu şenile acţionate individual, cu şenile în tunel cauciucat
Capacitatea de întoarcere	Rotire pe loc
Viteza	vezi mai sus

5.9 Motor SD2500C

Marcă/tip	Cummins QSB 6.7-C173
Variantă de execuţie	Motor Diesel cu 6 cilindri (răcire cu apă)
Putere	129 KW / 175 PS (la 2200 1/min)
Emisia de noxe în concordanţă concordanţa:	EU 3A / Tier 3
Consum de carburant în sarcină maximă Consum de carburant 2/3 din sarcină	34,5 l/h 23,0 l/h
Rezervor de carburant - cantitate de umplere	(a se vedea capitolul F)

5.10 Motor SD2500CS

Marcă/tip	Cummins QSB 6.7-C190
Variantă de execuţie	Motor Diesel cu 6 cilindri (răcire cu apă)
Putere	142 KW / 193 PS (la 2200 1/min)
Emisia de noxe în concordanţă concordanţa:	EU 3A / Tier 3
Consum de carburant în sarcină maximă Consum de carburant 2/3 din sarcină	39,6 l/h 26,4 l/h
Rezervor de carburant - cantitate de umplere	(a se vedea capitolul F)

5.11 Instalaţie hidraulică

Crearea presiunii	Pompe hidraulice prin cutie de distribuţie (fixate cu flanşe direct la motor)
Distribuţia presiunii	Circuite hidraulice pentru: - Mecanismul de deplasare - Melcul - Grătar - Compactorul, sistemul de vibrare - Funcţii de lucru - Ventilator - Cuplaj - Circuite hidraulice suplimentare pentru opţiuni
Rezervor de ulei hidraulic - cantitate de umplere	(a se vedea capitolul F)

5.12 Recipientul pentru mixtură (benă)

Capacitate	aprox. 6,5 m^3 = ca. 15,0 t
Nivel minim de alimentare, centru	555 mm
Nivel minim de alimentare, exterior	560 mm
Lăţimea benei exterior, deschisă	3610

5.13 Transportul mixturii

Tip	Bandă transportoare dublă
Lăţime	2 x 655 mm
Benzi transportoare cu grătar	Pot fi acţionate independent stânga şi dreapta
Sistemul de acţionare	Hidrostatic, reglabil progresiv
Reglarea debitului de transport	Automat, prin intermediul punctelor de comutare reglabile

5.14 Repartizarea mixturii

Diametrul melcului	380 mm
Sistemul de acţionare	Sistem hidrostatic central de acţionare, reglabil progresiv independent de benzile transportoare cu grătar Jumătăţile dispozitivelor melcate pot fi acţionate în sensuri contrare Sens de rotaţie reversibil
Reglarea debitului de transport	Automat, prin intermediul punctelor de comutare reglabile
Reglarea pe înălţime a melcului	- mecanic
Reglarea extensiei pe lăţime a melcului	Cu accesorii (vezi schema de utilare a melcaului)

5.15 Dispozitivul de ridicare a grinzii finisoare

Funcţii speciale	În repaus: - Oprirea grinzii finisoare - Oprirea grinzii finisoare cu pretensionare (presiune max. 50 bari) Pe parcursul punerii în operă: - Încărcarea cu sarcină a grinzii finisoare - Descărcarea de sarcină a grinzii finisoare (presiune max. 50 bari)
Sistemul de nivelare	Traductor mecanic de nivel Sisteme opţionale cu şi fără regulator de înclinaţie transversală

5.16 Instalaţia electrică

Tensiunea de bord	24 V
Acumulatori	2 x 12 V, 88 Ah
Generator (O)	25 kVA / 400 V 33 kVA / 400 V

5.17 Domenii admisibile de temperatură

Exploatare	-5°C / +45°C
Depozitare	-5°C / +45°C

6 Locuri de marcare

PRECAUŢIE	**Pericol cauzat de lipsa sau înţelegerea eronată a plăcuţelor de pe utilaj**
	Dacă plăcuţele de pe utilaj lipsesc sau sunt înţelese greşit, apare pericol de vătămare! - Nu înlăturaţi nicio plăcuţă de avertizare sau indicatoare de pe utilaj. - Plăcuţele de avertizare sau indicatoare trebuie să fie înlocuite imediat dacă sunt deteriorate sau dacă se pierd. - Familiarizaţi-vă cu semnificaţia şi cu poziţia plăcuţelor de avertizare sau indicatoare. - Acordaţi atenţie tuturor indicaţiilor suplimentare din aceste instrucţiuni şi din manualul de siguranţă.

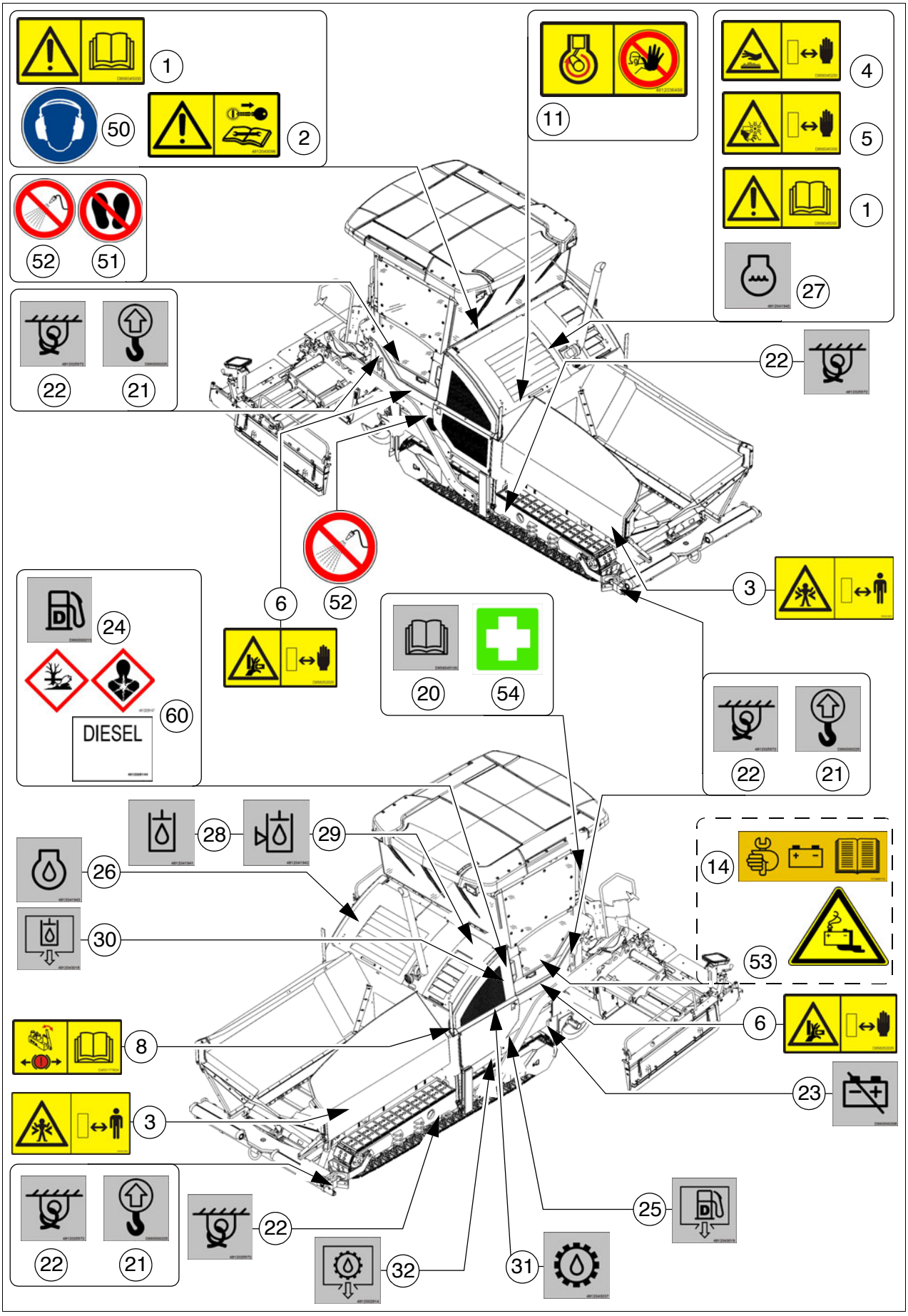
1
50
2
11
4
5
1
27
52
51
22
21
22
6
52
3
24
60
DIESEL
20
54
22
21
28
29
26
30
14
53
6
8
23
3
22
21
22
25
32
31

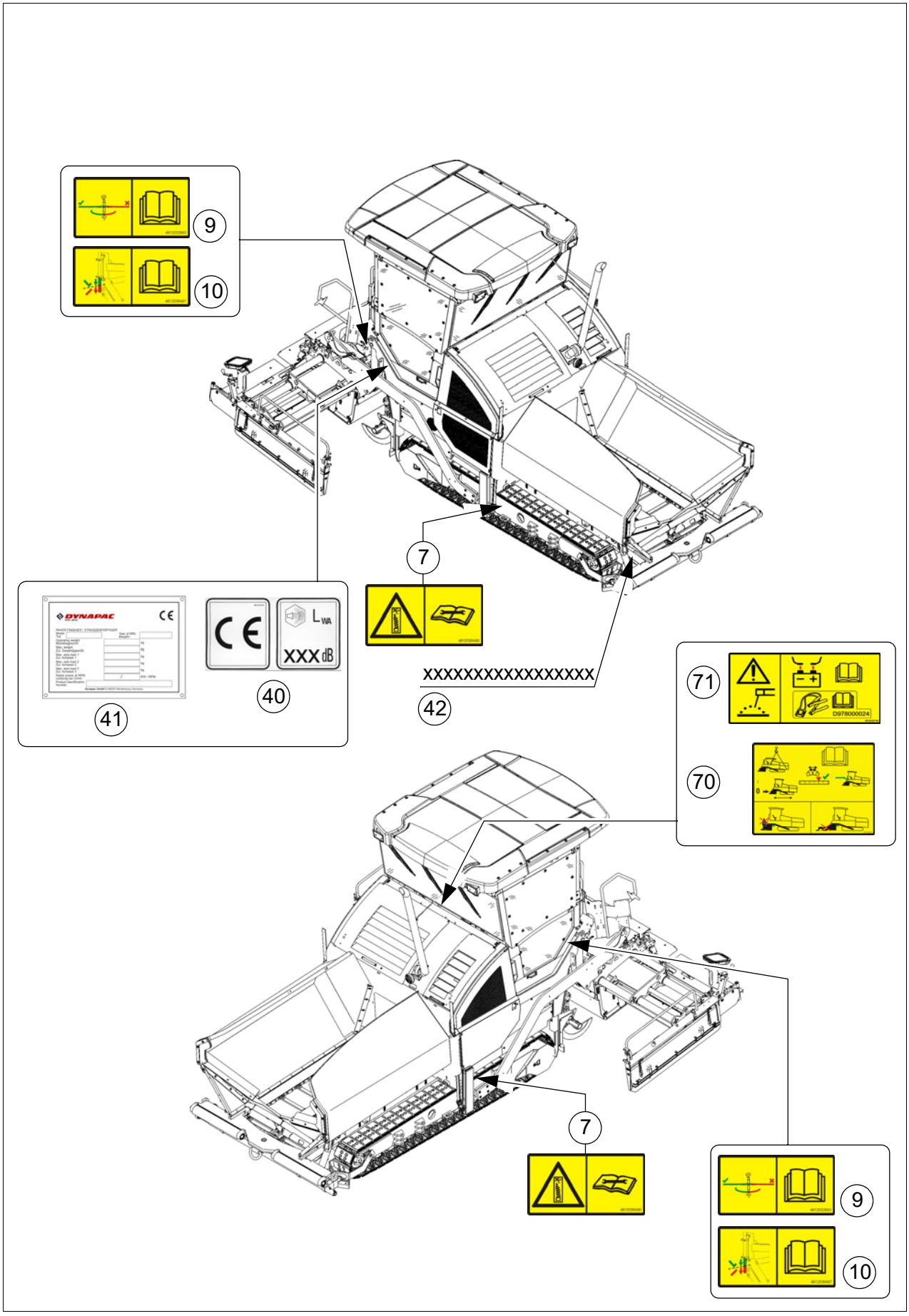
9
10
7
DYNAPAC
CE
XXX dB
40
41
XXXXXXXXXXXXXXXXXX
42
71
70
D978000024
7
9
10

6.1 Plăcuţe de avertizare

Nr.	Pictogramă	Semnificaţie
1		- **Avertizare - Instrucţiuni de exploatare!** Pericol cauzat de operarea improprie. Personalul utilajului trebuie să citească şi să înţeleagă în prealabil indicaţiile de securitate, de operare şi de întreţinere curentă înainte de punerea în funcţiune a utilajului! Ignorarea indicaţiilor de operare şi de avertizare poate duce la vătămări dintre cele mai grave, până la accidente mortale. Înlocuiţi imediat instrucţiunile de exploatare în cazul pierderii! Grija este responsabilitatea dumneavoastră personală!
2		- **Avertizare - Înaintea lucrărilor de întreţinere curentă şi de reparaţii deconectaţi motorul de acţionare şi scoateţi cheia de contact!** Funcţionarea motorului care pune în mişcare ansambluri conduse sau activarea de funcţii poate duce la vătămări dintre cele mai grave, până la accidente mortale! Deconectaţi motorul de acţionare şi scoateţi cheia de contact.
3	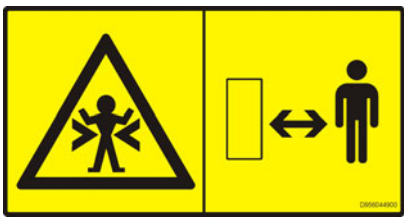	- **Avertizare - pericol de strivire!** Locurile de strivire pot provoca vătămări dintre cele mai grave, până la accidente mortale! Păstraţi o distanţă de siguranţă faţă de zona periculoasă!
4	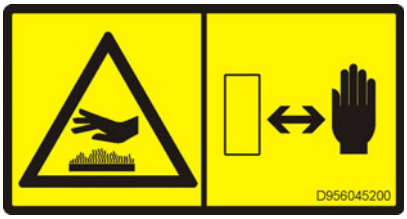	- **Avertizare - Suprafeţe fierbinţi - Pericol de provocare a arsurilor!** Suprafeţele fierbinţi pot provoca vătămări dintre cele mai grave! Ţineţi mâinile la o distanţă sigură faţă de zona periculoasă! Folosiţi îmbrăcăminte de protecţie sau echipament de protecţie!
5	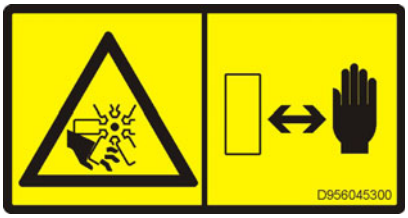	- **Avertizare - pericol la ventilatoare!** Ventilatoarele în rotaţie pot duce la vătămări prin tăiere sau amputare a degetelor şi mâinilor. Ţineţi mâinile la o distanţă sigură faţă de zona periculoasă!

Nr.	Pictogramă	Semnificaţie
6	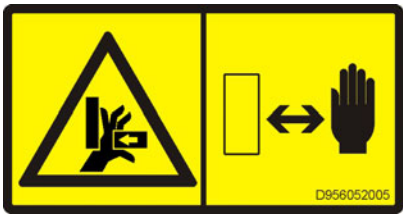	- **Avertizare - Pericol de strivire pentru degete şi mâini, cauzat de piesele mobile şi accesibile ale utilajului!** Locurile de strivire pot provoca vătămări dintre cele mai grave cu amputări ale degetelor sau la mâini. Ţineţi mâinile la o distanţă sigură faţă de zona periculoasă!
7		- **Avertizare - componentă tensionată elastic!** Executarea improprie a lucrărilor poate duce la vătămări dintre cele mai grave, până la accidente mortale. Acordaţi atenţie instrucţiunilor de întreţinere curentă!
8	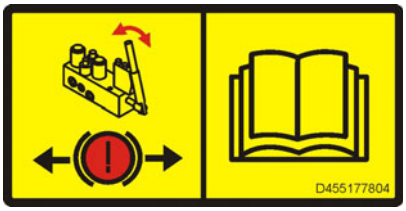	- **Precauţie - pericole cauzate de tractarea improprie!** Mişcările utilajului pot provoca vătămări dintre cele mai grave, până la accidente mortale. Înainte de tractare, frâna mecanismului de rulare trebuie să fie decuplată. Acordaţi atenţie instrucţiunilor de exploatare!
9	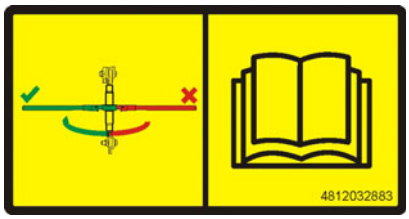	- **Precauţie - Coliziune posibilă a componentelor!** Pârghia clichetului trebuie să fie întotdeauna rabatată spre interior. Acordaţi atenţie instrucţiunilor de exploatare!
10	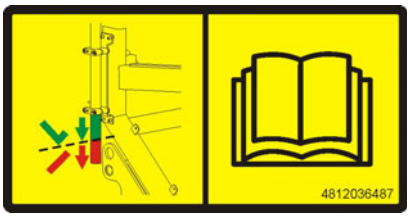	- **Precauţie - Coliziune posibilă a componentelor!** Stativul Powermoon trebuie să fie montat corect. Acordaţi atenţie instrucţiunilor de exploatare!
11		- **Avertizare - pericole cauzate de motorul de acţionare în funcţiune!** Motorul de acţionare în funcţiune poate duce la vătămări dintre cele mai grave, până la accidente mortale. Este interzisă deschiderea capotei motorului, când motorul de acţionare este în funcţiune!

Nr.	Pictogramă	Semnificaţie
12		- **Avertizare - pericole cauzate de acumulatorul hidraulic şi de uleiul hidraulic aflat sub presiune!** Uleiul hidraulic care iese sub înaltă presiune poate penetra pielea şi poate pătrunde în corp, cauzând vătămări dintre cele mai grave, până la accidente mortale. Acordaţi atenţie instrucţiunilor de exploatare!
13		- **Avertizare - pericole cauzate de anvelopele umplute cu apă!** Lucrul impropriu cu anvelopele umplute cu apă poate duce la vătămări dintre cele mai grave, până la accidente mortale. Acordaţi atenţie instrucţiunilor de exploatare!
14	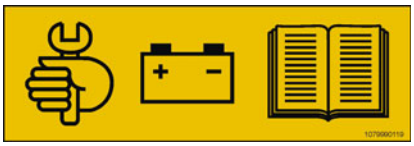	- **Întreţinerea curentă a bateriilor de pornire!** Sunt necesare lucrări de întreţinere curentă la bateriile de pornire! Respectaţi manualul de întreţinere curentă!

6.2 Plăcuţa de informaţii

Nr.	Pictogramă	Semnificaţie
20		- **Instrucţiuni de exploatare** Poziţia compartimentului de depozitare.
21	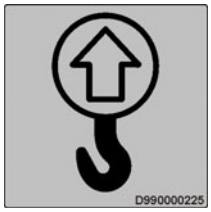	- **Punct de prindere** Ridicarea utilajului este permisă numai din aceste puncte de prindere!
22	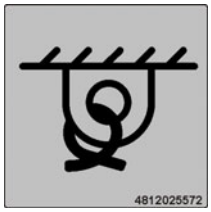	- **Punct de fixare** Fixarea utilajului este permisă numai din aceste puncte de prindere!
23		- **Separatorul pentru acumulator** Poziţia separatorului pentru acumulator.
24		- **Carburant Diesel** Poziţia punctului de umplere.
24	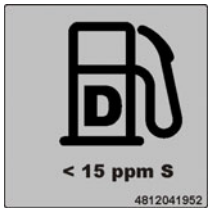	- **Carburant Diesel, conţinutul de sulf < 15 ppm** Poziţia punctului de umplere, specificaţie.
25	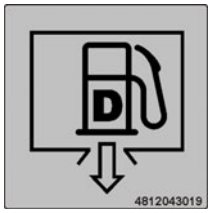	- **Punctul de scurgere pentru carburant** Poziţia punctului de scurgere.

Nr.	Pictogramă	Semnificaţie
26		- **Ulei de motor** Poziţia punctului de umplere şi de control.
27		- **Apa de răcire a motorului** Poziţia punctului de umplere şi de control.
28		- **Ulei hidraulic** Poziţia punctului de umplere.
29	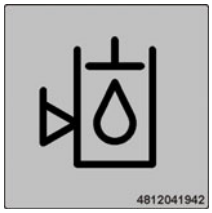	- **Nivelul uleiului hidraulic** Poziţia punctului de control.
30	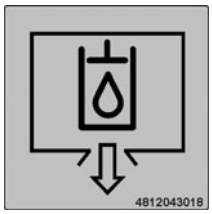	- **Punctul de scurgere pentru uleiul de motor** Poziţia punctului de scurgere.
31		- **Uleiul de transmisie** Poziţia punctului de umplere şi de control.
32	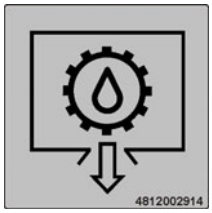	- **Punctul de scurgere pentru uleiul de transmisie** Poziţia punctului de scurgere.

Nr.	Pictogramă	Semnificaţie
33	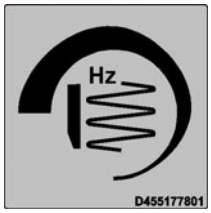	- **Compactorul, regulatorul de turaţie** Poziţia regulatorului de turaţie.
34	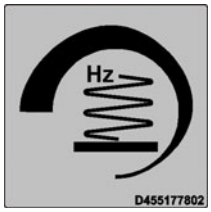	- **Sistemul de vibrare, regulatorul de turaţie** Poziţia regulatorului de turaţie.

6.3 Marcaj CE

Nr.	Pictogramă	Semnificaţie
40	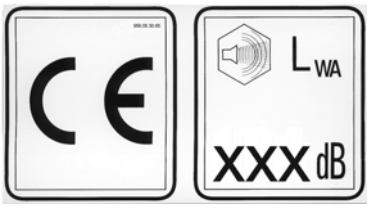	- CE, nivelul puterii acustice

6.4 Semn de obligativitate, semn de interdicţie, semn de avertizare

Nr.	Pictogramă	Semnificaţie
50		- Purtaţi căşti antiacustice
51		- Pătrunderea pe suprafaţă interzisă!
52		- Nu stropiţi zona sau componenta cu apă!
53		- Avertizare asupra pericolelor provocate de baterii!
54		- Trusa de prim-ajutor

6.5 Simboluri de pericol

Nr.	Pictogramă	Semnificaţie	Nr.
60	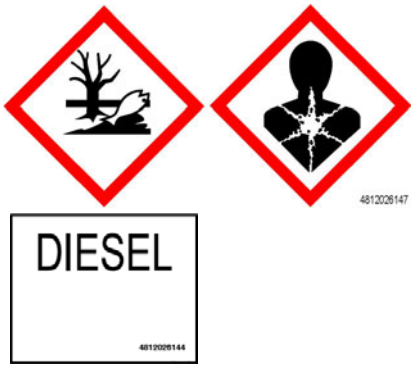 		- **XN: Pericol pentru sănătate!** În cazul absorbţiei în corp, această substanţă poate cauza afecţiuni asupra sănătăţii! Substanţă cu afect iritant asupra pielii, ochilor şi organelor respiratorii; poate cauza inflamaţii Evitaţi contactul cu corpul uman, inclusiv inhalarea vaporilor şi prezentaţi-vă la medic în cazul apariţiei unor stări de rău. - **N: Substanţă periculoasă pentru mediu!** În cazul eliberării în mediu este posibilă afectarea ecosistemului imediat sau mai târziu. În funcţie de potenţialul de pericol, se interzice golirea în canalizare, pe sol sau în mediu. Respectaţi prevederile speciale privind eliminarea deşeurilor! - Carburantul Diesel corespunde EN590

6.6 Alte indicaţii de avertizare şi de operare

Nr.	Pictogramă	Semnificaţie
70	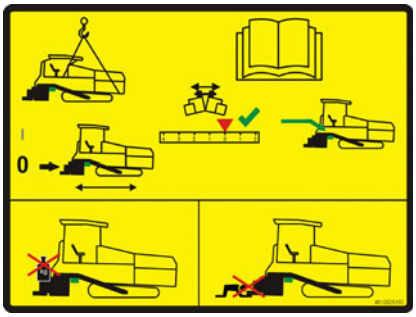	- **Avertizare - pericole cauzate de grinda finisoare nesusţinuntă!** Coborârea grinzii finisoare poate duce la vătămări dintre cele mai grave, până la accidente mortale! Aplicaţi închizătorul de blocare al lonjeronului numai cu sistemul de repoziţionare a profilului de acoperiş pus pe „zero”. Aplicaţi închizătorul de blocare al lonjeronului numai în vederea transportului! Nu solicitaţi grinda finisoare şi nu lucraţi dedesubtul grinzii finisoare când aceasta este asigurată numai cu închizătorul de blocare al lonjeronului!
71	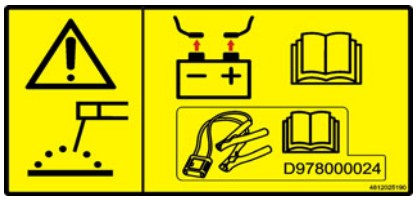	- **Atenţie - pericol de supratensiune în reţeaua de bord!** Debranşaţi acumulatoarele şi partea electronică în cazul lucrărilor de sudură sau la încărcarea acumulatoarelor sau utilizaţi releul de service D978000024 conform instrucţiunilor aferente

Nr.	Pictogramă	Semnificaţie
74	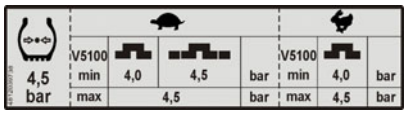	- Vedere de ansamblu „Presiune în anvelope / lăţimea de lucru / preselectarea vitezei”
74		- Vedere de ansamblu „Presiune în anvelope / lăţimea de lucru / preselectarea vitezei”
75	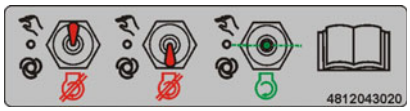	- **Pornirea motorului - toate comutatoarele în poziţia neutră!** Când funcţiile sunt activate, motorul de acţionare nu poate fi pornit. Acordaţi atenţie instrucţiunilor de exploatare!

6.7 Plăcuţa de fabricaţie a repartizorului-finisor (41)

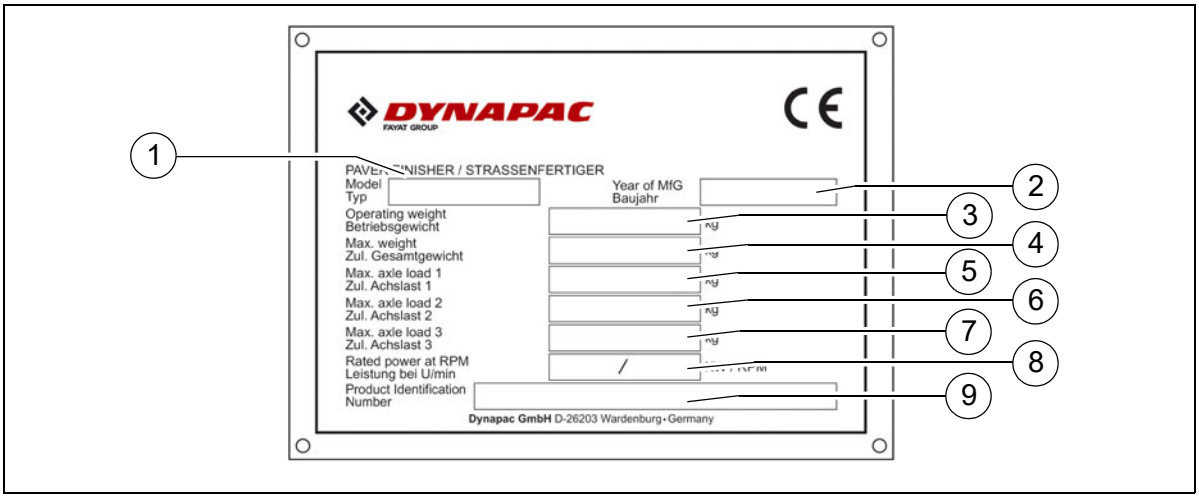

Poz.	Denumire
1	Tipul repartizorului-finisor
2	An de fabricaţie
3	Masa în regim de exploatare, inclusiv toate componentelor de utilare, în kg
4	Masa totală maximă admisibilă în kg
5	Sarcina maximă admisibilă pe osia faţă în kg
6	Sarcina maximă admisibilă pe osia spate în kg
7	Sarcina maximă admisibilă pe osia remorcii în kg (O)
8	Putere nominală în kW
9	Număr de identificare a produsului (PIN)

☞ Nr. de identificare al produsului (PIN) poansonat pe repartizorul-finisor trebuie să corespundă cu numărul de identificare a produsului (9).

7 Standarde EN

7.1 Nivelul presiunii acustice permanente SD2500C, Cummins QSB 6.7-C173

⚠ Pentru acest repartizor-finisor este prescrisă purtarea de echipament de protecţie acustică. Datorită diferitelor materiale de prelucrat, valoarea emisiei la urechea conducătorului poate varia puternic şi chiar depăşi valoarea de 85 dB(A). Fără echipament de protecţie se poate produce lezarea auzului.
Măsurările emisiei sonore a repartizorului-finisor au fost realizate în spaţiu liber, conform EN 500-6:2006 şi ISO 4872.

Nivelul presiunii acustice pe locul conducătorului (la înălţimea capului): L_{AF} = 86,4 dB(A)

Nivelul puterii acustice: L_{WA} = 106,8 dB(A)

Nivelul presiunii acustice la utilaj

Punct de măsurare	2	4	6	8	10	12
Nivelul presiunii acustice L_{AFeq} (dB(A))	71,8	73,6	76,6	76,0	74,4	74,4

7.2 Condiţii de exploatare în timpul măsurării

Motorul Diesel a funcţionat cu turaţia maximă. Grinda finisoare a fost coborâtă în poziţia de lucru. Compactorul şi sistemul de vibrare au fost exploatate cu cel puţin 50%, dispozitivele melcate cu cel puţin 40% şi grătarele cu cel puţin 10% din turaţia maximă a fiecăruia.

7.3 Amplasare puncte de măsurare.

Suprafaţa de măsurare semisferică, având raza de 16 m. Utilajul se afla în mijloc. Coordonatele punctelor de măsurare au fost următoarele:

	Punctele de măsurare 2, 4, 6, 8			**Punctele de măsurare 10, 12**		
Coordonate	X	Y	Z	X	Y	Z
	±11,2	±11,2	1,5	- 4,32 +4,32	+10,4 -10,4	11,36 11,36

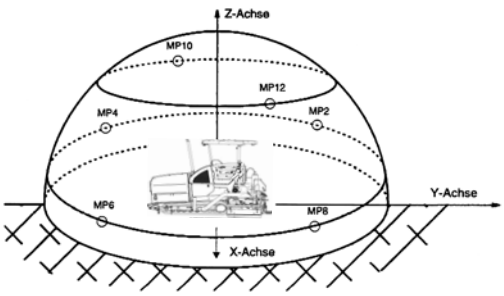

7.4 Nivelul presiunii acustice permanente SD2500CS, Cummins QSB 6.7-C190

⚠ Pentru acest repartizor-finisor este prescrisă purtarea de echipament de protecţie acustică. Datorită diferitelor materiale de prelucrat, valoarea emisiei la urechea conducătorului poate varia puternic şi chiar depăşi valoarea de 85 dB(A). Fără echipament de protecţie se poate produce lezarea auzului.
Măsurările emisiei sonore a repartizorului-finisor au fost realizate în spaţiu liber, conform EN 500-6:2006 şi ISO 4872.

Nivelul presiunii acustice pe locul conducătorului (la înălţimea capului): L_{AF} = 86,7 dB(A)

Nivelul puterii acustice: L_{WA} = 106,9 dB(A)

Nivelul presiunii acustice la utilaj

Punct de măsurare	2	4	6	8	10	12
Nivelul presiunii acustice L_{AFeq} (dB(A))	71,9	73,4	76,8	76,1	74,6	74,6

7.5 Condiţii de exploatare în timpul măsurării

Motorul diesel a funcţionat cu turaţia maximă. Grinda finisoare a fost coborâtă în poziţia de lucru. Compactorul şi sistemul de vibrare au fost exploatate cu cel puţin 50%, dispozitivele melcate cu cel puţin 40% şi grătarele cu cel puţin 10% din turaţia maximă a fiecăruia.

7.6 Amplasare puncte de măsurare.

Suprafaţa de măsurare semisferică, având raza de 16 m. Utilajul se afla în mijloc. Coordonatele punctelor de măsurare au fost următoarele:

	Punctele de măsurare 2, 4, 6, 8			Punctele de măsurare 10, 12		
Coordonate	X	Y	Z	X	Y	Z
	±11,2	±11,2	1,5	- 4,32 +4,32	+10,4 -10,4	11,36 11,36

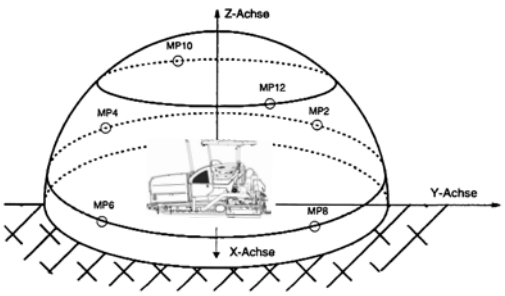

7.7 Vibraţii care se transmit întregului corp

În cazul utilizării conform destinaţiei, acceleraţia care apare în locul conducătorului nu depăşeşte valorile efective ponderate de a_w = 0,5 m/s^2 în sensul DIN EN 1032.

7.8 Vibraţii-mână-braţ

În cazul utilizării conform destinaţiei, acceleraţia care apare în locul conducătorului nu depăşeşte valorile efective ponderate de a_{hw} = 2,5 m/s^2 în sensul DIN EN ISO 20643.

7.9 Compatibilitatea electromagnetică (CEM)

Respectarea următoarelor valori limită, conform cu cerinţele de protecţie ale directivei CEM nr. 2004/108 CE:

- Emisie perturbatoare conform DIN EN 13309:
  < 35 dB µV/m pentru frecvenţele de 30 MHz - 1GHz la distanţa de măsurare de 10 m
  < 45 db µV/m pe frecvenţe de 30 MHz - 1 GHz la distanţa de măsurare de 10 m

- Stabilitate la perturbaţii electromagnetice faţă de descărcare electrostatică (ESD) conform DIN EN 13309:
  Descărcările de ± 4 KV la contact şi de ± 4 KV în aer nu au influenţat în mod remarcabil funcţionarea repartizorului-finisor.
  Respectarea modificărilor conform criteriului de evaluare „A” este asigurată, adică, în timpul verificării, repartizorul-finisor lucrează în continuare în conformitate cu prescripţiile.

Modificările la componentele electrice sau electronice şi la dispunerea acestora sunt permise numai cu acordul scris al producătorului.

C 11 Transportul

1 Dispoziţii de securitate referitoare la transport

⚠ În cazul pregătirii necorespunzătoare a repartizorului-finisor şi a grinzii finisoare şi în cazul efectuării transportului în mod necorespunzător, există pericolul producerii de accidente!

Aduceţi repartizorul-finisor şi grinda finisoare la lăţimea de bază. Demontaţi toate componentele proeminente (sistemul automat de nivelare, limitatorul de cursă al melcului, tablele limitatoare etc.). În cazul transporturilor cu aprobare specială, asiguraţi aceste componente!

Închideţi semibenele şi agăţaţi siguranţele pentru transport ale acestora. Ridicaţi grinda finisoare şi introduceţi siguranţa pentru transport a grinzii finisoare. Demontaţi acoperişul de protecţie contra intemperiilor şi introduceţi bolţurile de blocare.

Toate piesele care nu sunt ataşate fix de repartizorul-finisor şi grinda finisoare trebuie să fie depuse în casetele prevăzute în acest scop şi în benă.
Închideţi toate învelişurile şi verificaţi dacă sunt fixate stabil.

În Republica Federală Germania, nu este permis ca buteliile de gaz să rămână pe repartizorul-finisor şi pe grinda finisoare în cursul transportului.
Demontaţi buteliile de la instalaţia de gaz şi montaţi capacele de protecţie. Transportaţi-le cu un autovehicul separat.

La urcarea pe rampă există pericolul ca utilajul să alunece, să se dezechilibreze sau să se răstoarne.
Conduceţi cu atenţie! Menţineţi persoanele departe de zona periclitată!

La transportul pe drumurile publice sunt valabile următoarele:

⚠ În Republica Federală Germania, deplasarea autonomă pe drumurile publice a repartizoarelor-finisoare cu şenile **nu este permisă ca vehicule autopropulsate**.
În alte ţări, respectaţi regulile de circulaţie valabile pe plan local.

Conducătorul de utilaj trebuie să aibă permis de conducere care să-l autorizeze să conducă acest tip de vehicul.

Pupitrul de operare trebuie să se afle pe partea corespunzătoare traficului din sens opus şi să fie asigurat.
Farurile trebuie să fie reglate conform prescripţiilor.

În benă este permis să fie transportate numai accesoriile şi componentele de utilare, dar nu mixtură, nici butelii de gaz!

În cazul deplasării pe drumurile publice, dacă este necesar, o persoană însoţitoare trebuie să-l dirijeze pe conducătorul utilajului - în special la intersecţii.

2 Transport cu platformă joasă

⚠ Aduceţi repartizorul-finisor şi grinda finisoare la lăţimea de bază şi, dacă este cazul, demontaţi tablele limitatoare.
Unghiurile maxime de urcare pot fi găsite la paragraful ”Date tehnice”!

⚠ Verificaţi nivelul de umplere cu substanţe consumabile, pentru ca acestea să nu se reverse la deplasările în poziţie înclinată.

⚠ Mijloacele de prindere şi de transbordare trebuie să corespundă dispoziţiilor din prescripţiile în vigoare de prevenire a accidentelor!

⚠ La alegerea mijloacelor de prindere şi de transbordare, se va lua în considerare masa repartizorului-finisor!

2.1 Pregătiri

- Pregătirea repartizorului-finisor pentru deplasare (vezi capitolul D).
- Demontaţi toate componentele proeminente de pe repartizorul-finisor şi de pe grinda finisoare (vezi şi Bohlen-Betriebsanleitung). Depozitaţi componentele într-un loc sigur.

⚠ Pentru evitarea coliziunilor, aduceţi melcul în poziţia situată cel mai sus!

STOP În cazul grinzilor finisoare echipate cu instalaţie de încălzire cu gaz:

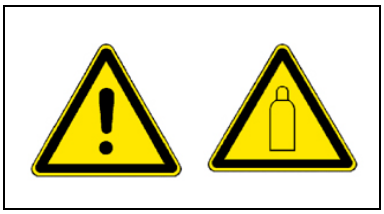

- Demontaţi buteliile de gaz ale instalaţiei de încălzire:
  - Închideţi robinetele principale şi supapele buteliilor.
  - Deşurubaţi supapele buteliilor şi îndepărtaţi buteliile de pe grindă.
  - Transportaţi buteliile de gaz cu un alt vehicul, respectând toate normele de securitate.

.

Activitate	Taste
- Dezactivarea blocajului funcţionării.	
- Activarea regimului de reglaj pregătitor.	
- Închiderea semibenelor.	
- Introducerea celor două siguranţe pentru transportul benei.	
- Ridicarea grinzii finisoare.	
- Extinderea completă a cilindrilor de nivelare.	
- Retractarea grinzii finisoare până la lăţimea de bază a repartizorului-finisor.	
- Dezactivarea regimului de reglaj pregătitor.	

3 Asigurarea încărcăturii

☞ Următoarele variante de asigurare a utilajului pentru transportul pe trailer se vor considera numai ca exemple pentru asigurarea corectă a încărcăturii.

☞ Acordaţi atenţie în permanenţă revederilor locale privind asigurarea încărcăturii şi utilizarea corectă a mijloacelor de asigurare a încărcăturii.

☞ Din regimul normal de deplasare fac parte şi frânarea cu energie maximă, manevrele de evitare şi traseele nesatisfăcătoare.

☞ În cazul măsurilor necesare trebuie să fie folosite avantajele diferitelor tipuri de asigurare (îmbinare pe formă, contact forţat, fixare pe diagonală etc.), iar acestea să fie adaptate pentru autovehiculul de transport.

⚠ Trailerul trebuie să dispună de numărul necesar de puncte de fixare cu o rezistenţă în aceste puncte LC 4.000 daN.

⚠ Înălţimea totală şi lăţimea totală nu trebuie să depăşească dimensiunile admisibile.

⚠ Capetele lanţurilor de fixare şi ale chingilor de fixare trebuie să fie asigurate împotriva desfacerii involuntare şi căderii!

3.1 Pregătirea trailerului

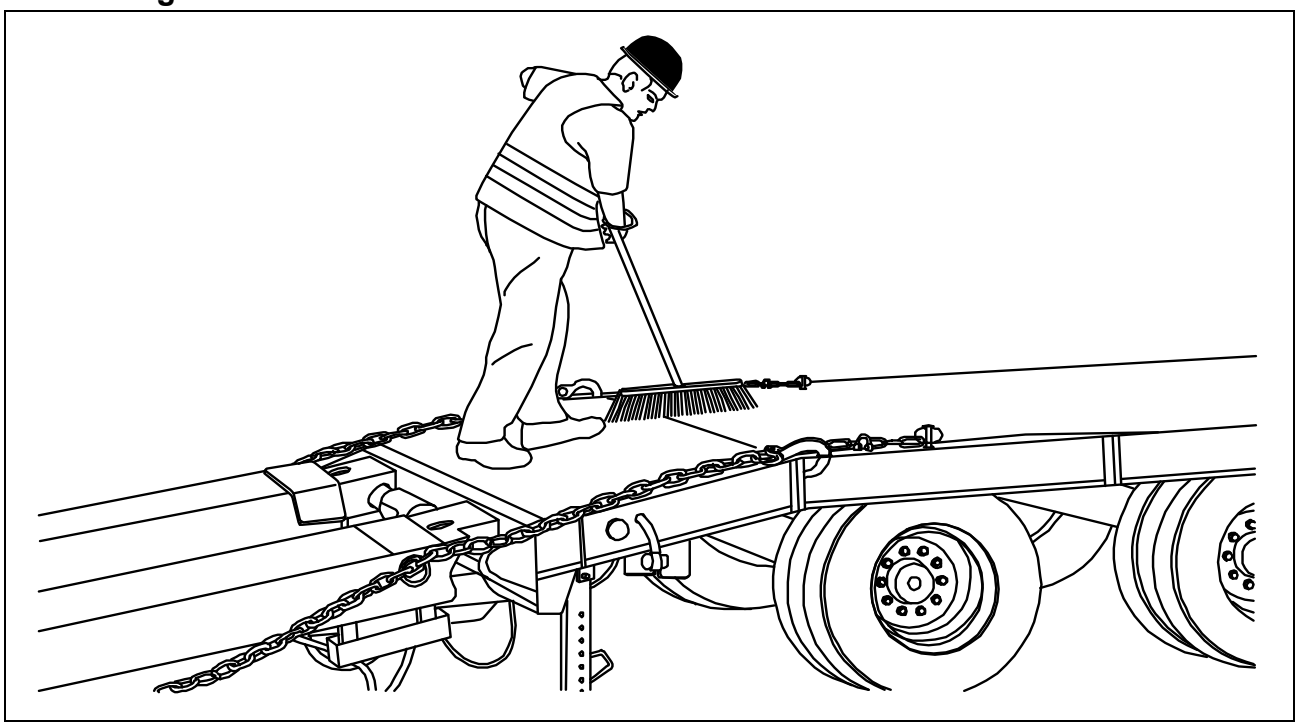

⚠ Podeaua spaţiului de încărcare trebuie să fie în toate cazurile nedeteriorată, fără urme de ulei, fără urme de noroi, uscată (umiditatea remanentă fără apă stagnantă este admisibilă) şi măturată!

3.2 Deplasarea pe trailer

Asiguraţi-vă ca nimeni să nu se afle în zona periculoasă a utilajului, pe parcursul operaţiei de încărcare!

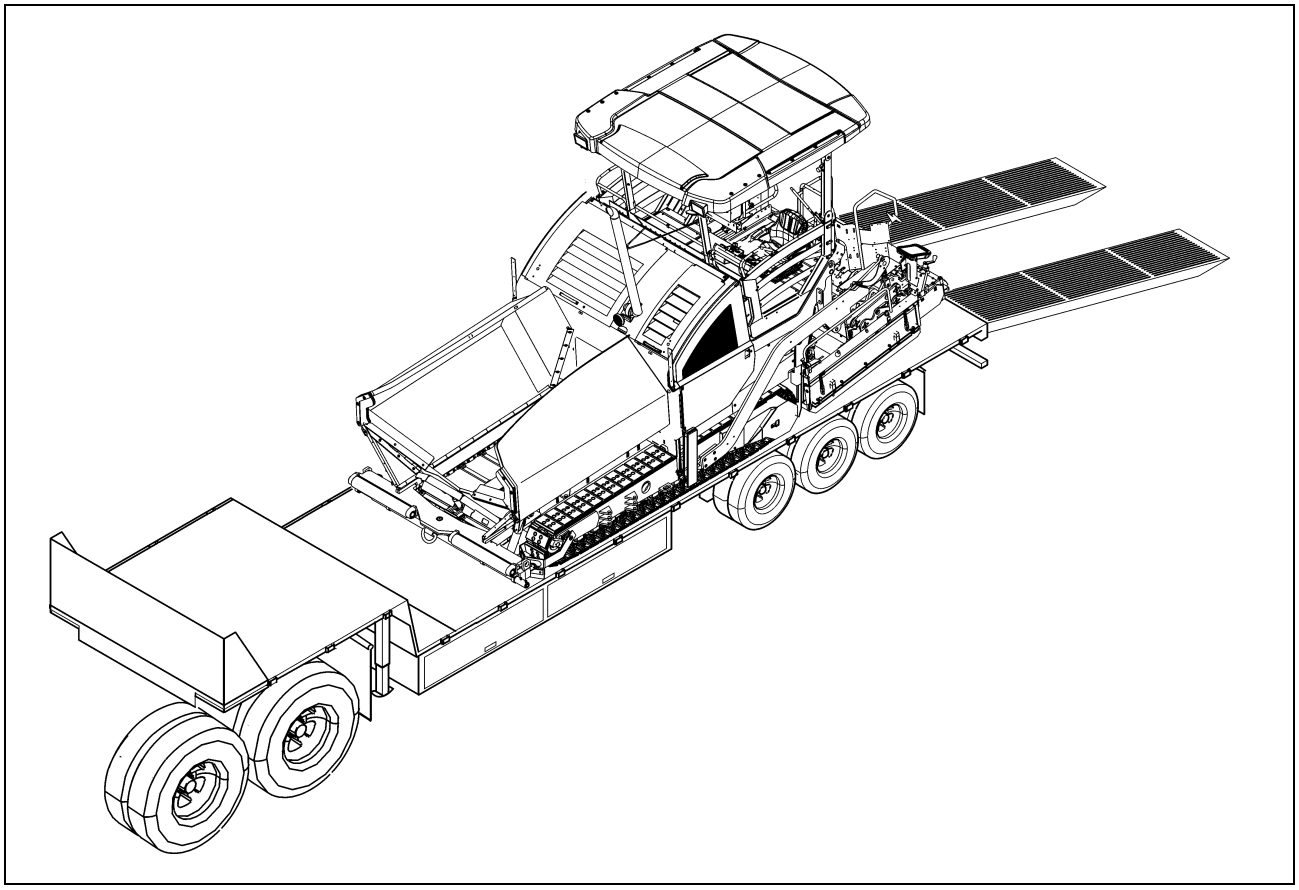

INDICAŢIE	Precauţie! Coliziune posibilă a componentelor
	- La parcurgerea de pante ascendente, blocaţi curăţătorul benzii de rulare în poziţia superioară.

- Deplasaţi utilajul pe trailer în treapta de lucru şi cu o turaţie redusă a motorului.

3.3 Mijloace de fixare

Sunt utilizate mijloacele de asigurare a încărcăturii, chingile de fixare şi lanţurile de fixare care aparţin autovehiculului. În funcţie de varianta de asigurare a încărcăturii, sunt necesare suplimentar, după caz, cercei de tracţiune, şuruburi cu cap inelar, plăci de protecţie a marginilor şi covoraşe antiderapante.

⚠ Valorile indicate pentru forţa admisibilă de fixare şi capacitatea portantă se vor respecta neapărat!

⚠ Strângeţi întotdeauna lanţurile de fixare şi chingile de fixare cu mâna (100-150daN).

- Lanţ de fixare Forţa admisibilă de fixare LC 4.000 daN	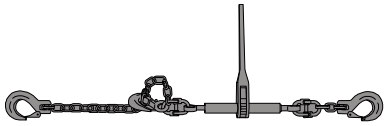
- Chingi de fixare Forţa admisibilă de fixare LC 2.500 daN	
- Cercel de tracţiune Capacitatea portantă 4.000 daN	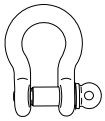
- Cercel de tracţiune Capacitatea portantă 2.500 daN	
- Plăcile de protecţie a marginilor pentru chingile de fixare	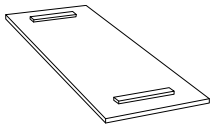
- Covoraşele antiderapante	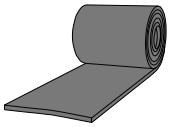

⚠ Înainte de folosirea de către utilizator, se va verifica dacă mijloacele de fixare prezintă deficienţe. Dacă se constată deficienţe care influenţează negativ securitatea, continuarea folosirii mijloacelor de fixare nu mai este permisă.

3.4 Încărcarea/descărcarea

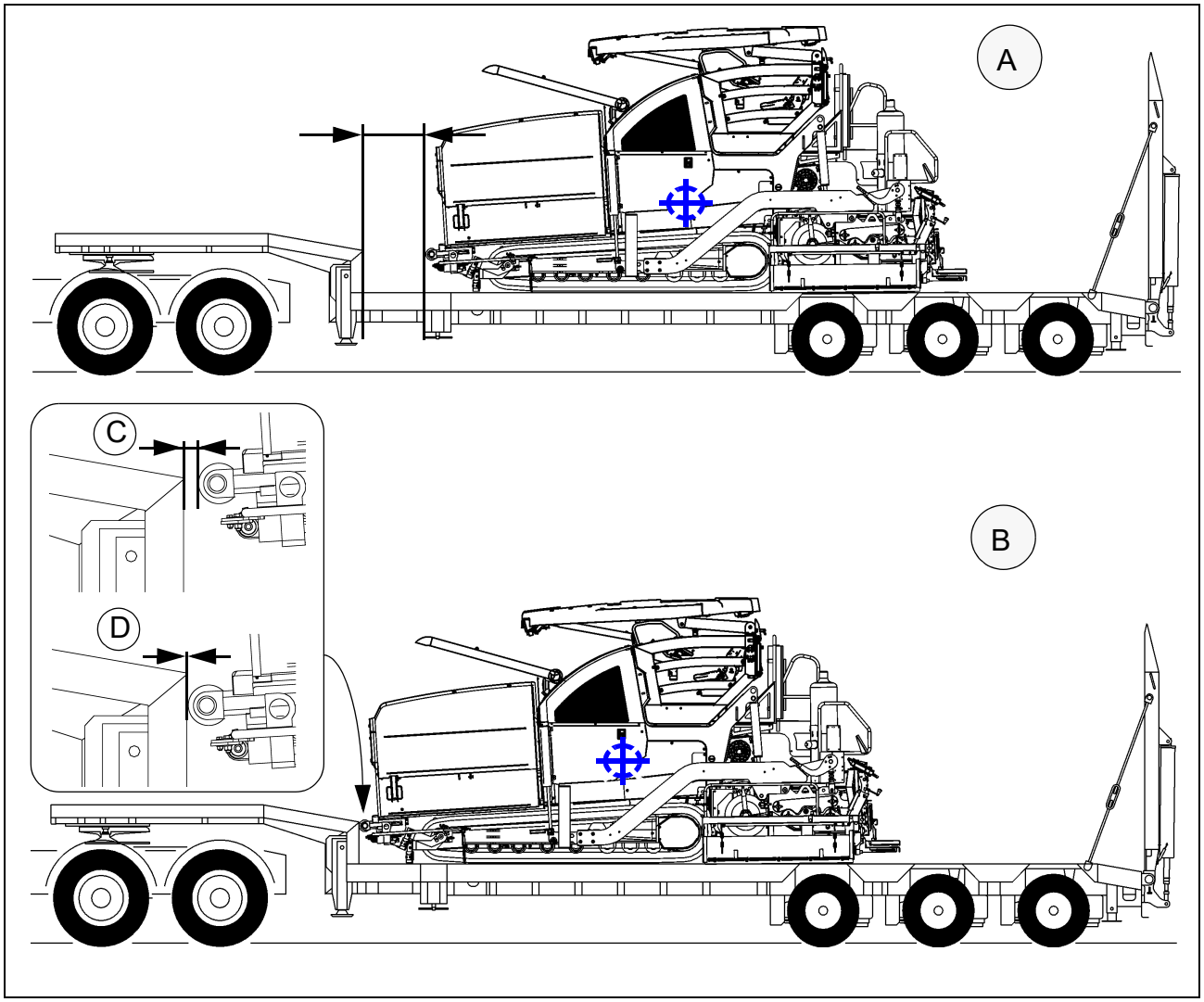

⚠ Se va acorda atenţie repartizării sarcinii la încărcare!
La unele autovehicule, sarcina pe semiremorcă este prea scăzută şi încărcătura trebuie să fie amplasată mai departe spre înapoi pe autovehicul (A).
Totodată se va acorda atenţie indicaţiilor privind repartizarea sarcinii la autovehicul, precum şi centrului de greutate al repartizorului-finisor.
Dacă repartizorul-finisor trebuie să fie aşezat până în partea din faţă a trailerului (B) din motive de repartizare a sarcinii sau din cauza lungimii sale, se vor avea în vedere următoarele:

- Repartizorul-finisor trebuie să stea liber, dacă rolele de împingere ar atinge piesa tip gât de lebădă numai la jumătatea înălţimii (C).
- Între rolele de împingere ale repartizorului-finisor şi ale trailerului trebuie să existe îmbinare pe formă, dacă rolele de împingere ating complet trailerul (D).

3.5 Pregătirea utilajului

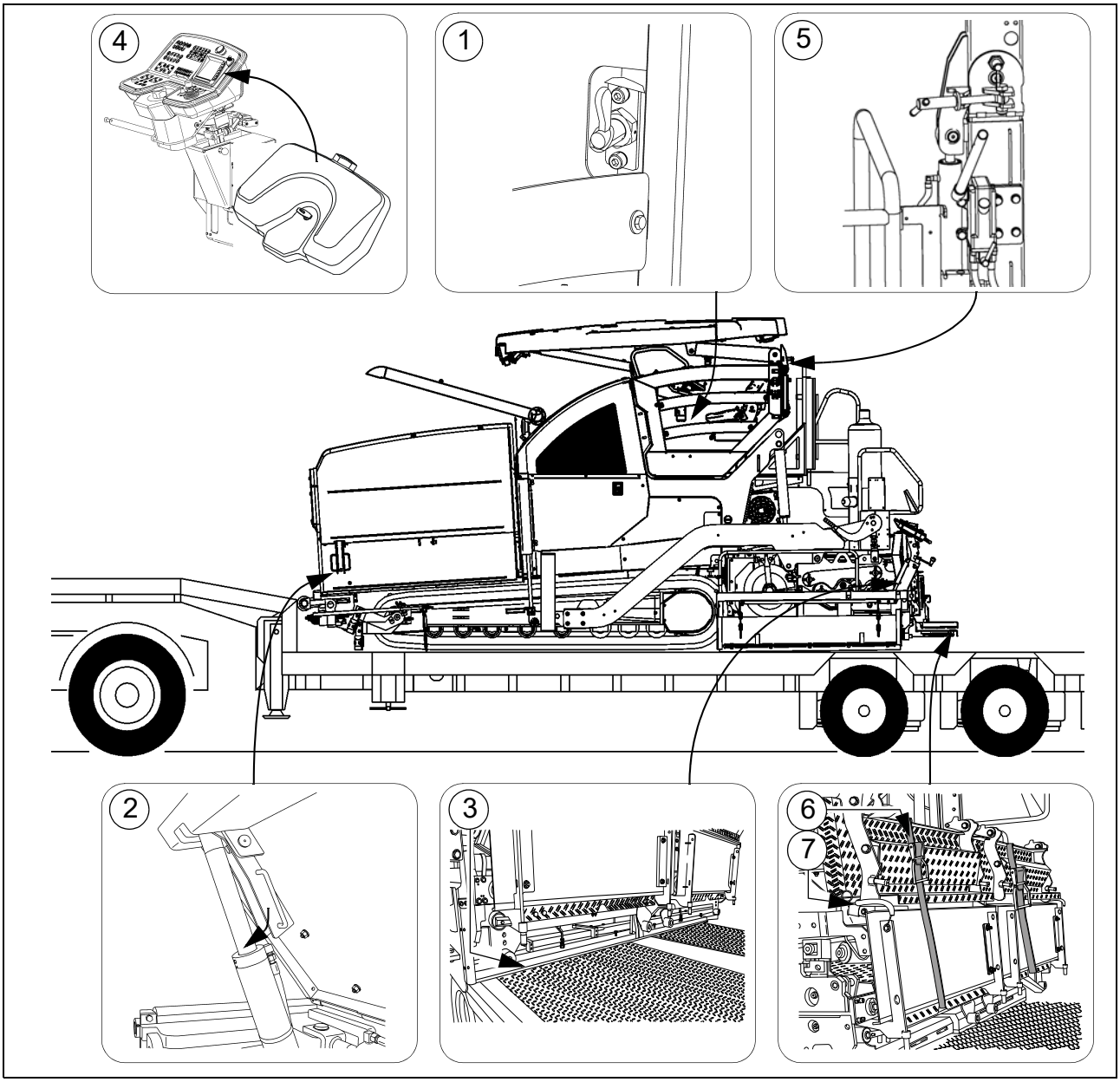

După poziţionarea utilajului pe trailer, trebuie să se execute următoarele pregătiri:

- În cazul platformei mobile: Aplicaţi bolţurile de blocare (1) în conformitate cu prescripţiile.
- Închideţi bena, aplicaţi siguranţele pentru transportul benei (2) pe ambele părţi.
- Poziţionaţi covoraşele antiderapante pe întreaga lăţime a autovehiculului sub grinda finisoare (3) şi coborâţi grinda finisoare.
- Opriţi repartizorul-finisor.
- Acoperiţi pupitrul de operare cu calota de protecţie (4) şi asiguraţi-l.
- Coborâţi acoperişul şi aplicaţi elementele de blocare (5) pe ambele părţi în conformitate cu prescripţiile.
  - Rabataţi în sus pasarelele grinzii finisoare, asiguraţi-le pe ambele părţi cu chingile de fixare (6), precum şi cu arcurile cu cârlige existente (7), după caz.

4 Asigurarea încărcăturii

4.1 Asigurarea laterală

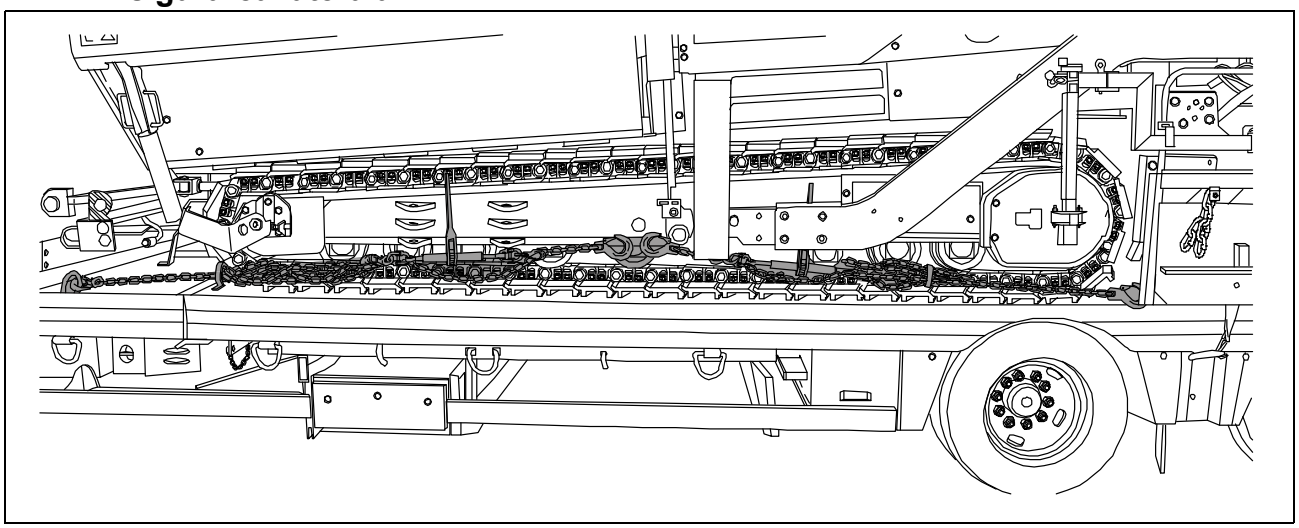

⚠ Asigurarea laterală se va executa prin fixarea pe diagonală a repartizorului-finisor. În acest caz se va ţine cont de punctele de prindere de pe repartizorul-finisor, precum şi de pe trailer.
Lanţurile de fixare se vor prinde aşa cum este reprezentat în imagine.

4.2 Asigurarea în partea din faţă

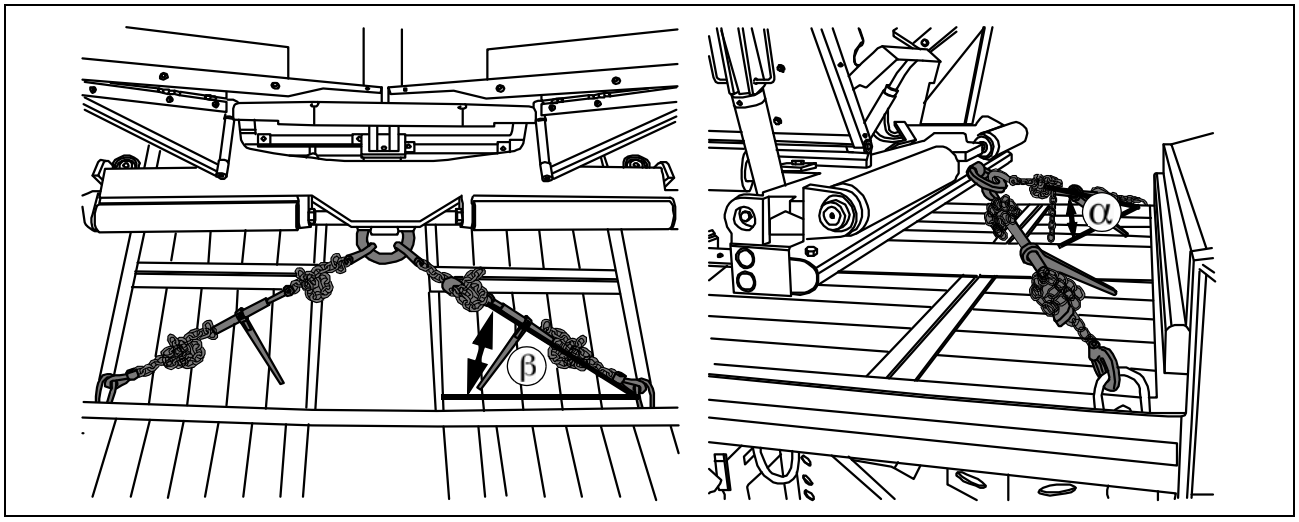

⚠ Asigurarea în faţă se va executa prin fixarea pe diagonală a repartizorului-finisor. În acest caz se va ţine cont de punctele de prindere de pe repartizorul-finisor, precum şi de pe trailer. Lanţurile de fixare se vor prinde aşa cum este reprezentat în imagine.

⚠ Unghiurile de fixare trebuie să fie aibă valorile următoare: „ß” între 6°-55°şi „a” între 20°-65°!

4.3 Asigurarea în partea din spate - grinda finisoare cu scut lateral

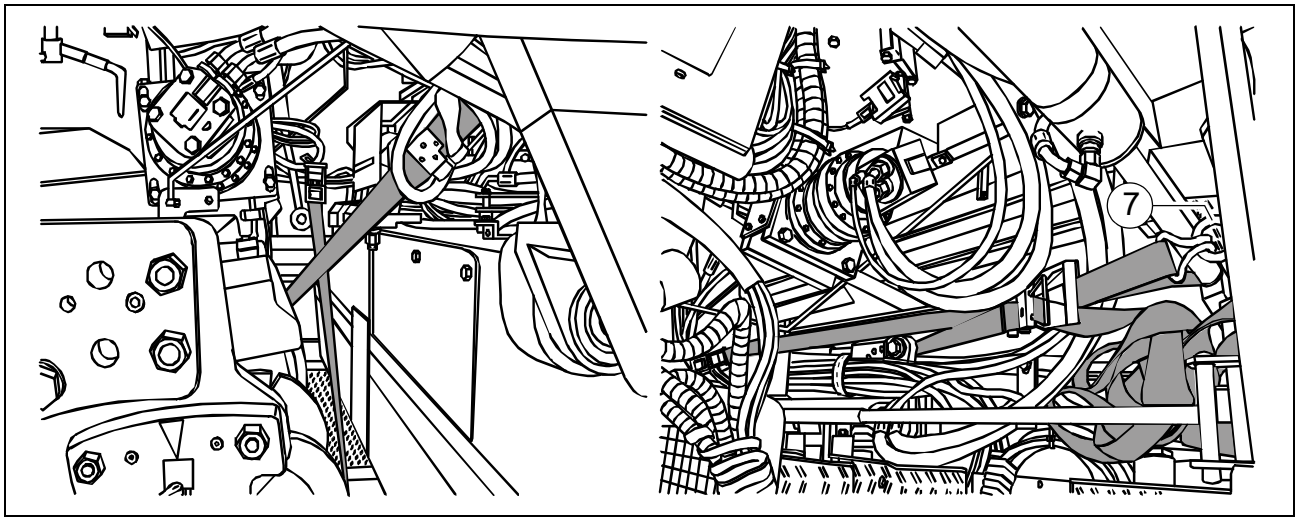

⚠ Transversal pe sensul de deplasare în partea de spate, asigurarea se va executa prin fixarea pe diagonală a repartizorului-finisor. În acest caz se va ţine cont de punctele de prindere de pe repartizorul-finisor (şuruburi cu cap inelar), precum şi de pe trailer. Chingile de fixare se vor prinde aşa cum este reprezentat în imagine.
Şuruburile cu cap inelar din pachetul de livrare se vor înşuruba în prealabil în orificiile prevăzute din lonjeroane.

4.4 Asigurarea în partea din spate - grinda finisoare fără scut lateral

Pasul 1 - ataşaţi chingile de fixare

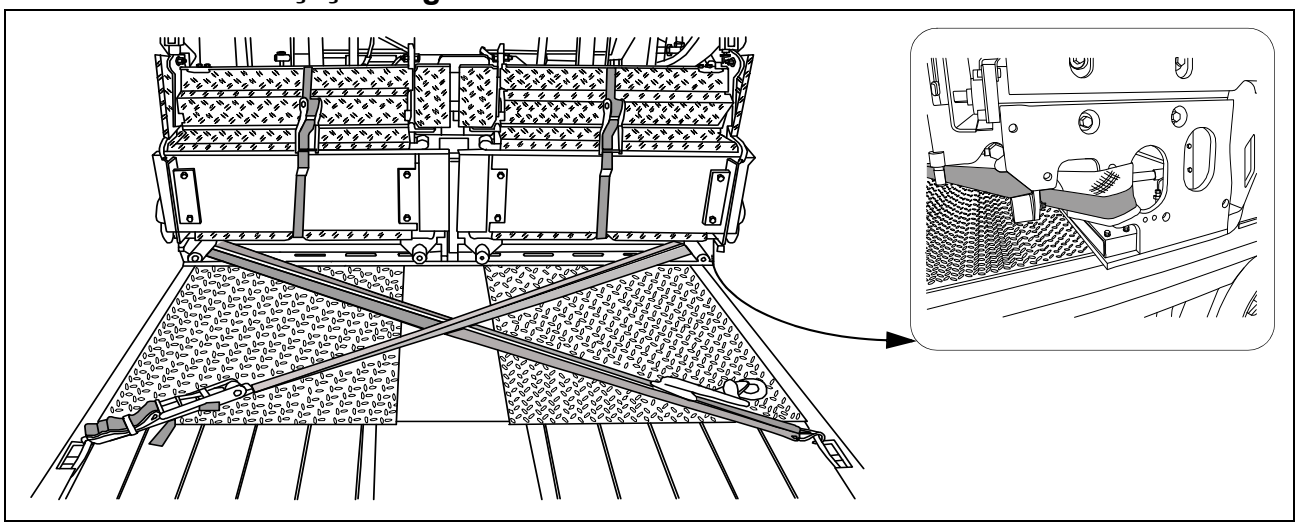

⚠ Asigurarea în spate se va executa prin fixarea pe diagonală a repartizorului-finisor. În acest caz se va ţine cont de punctele de prindere de pe repartizorul-finisor, precum şi de pe trailer.
Chingile de fixare se vor prinde aşa cum este reprezentat în imagine.

Pasul 2 - ataşaţi lanţurile de fixare

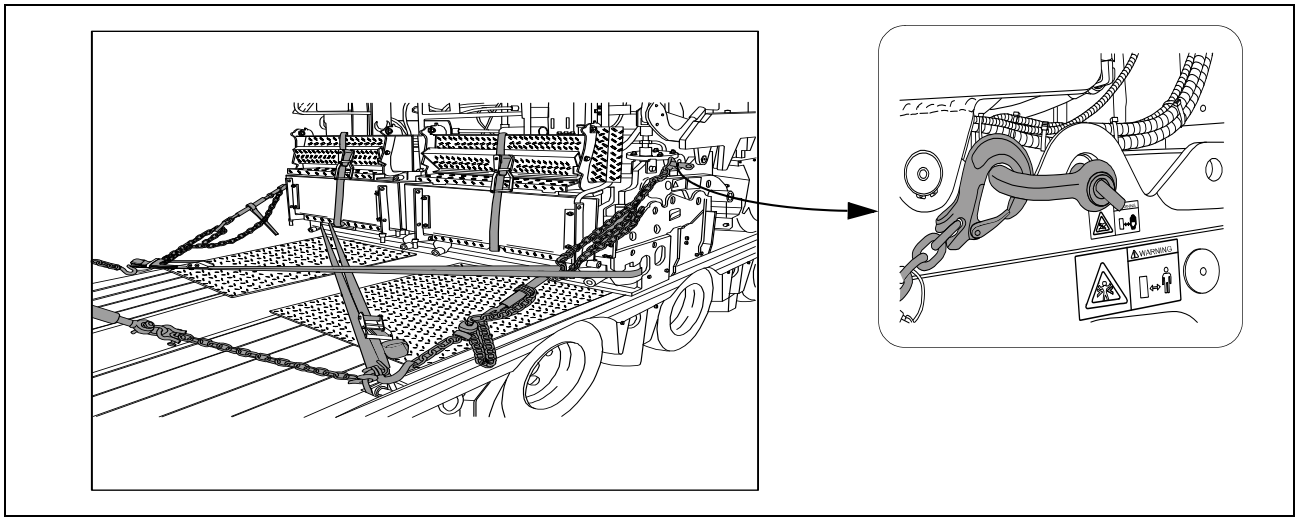

⚠ Asigurarea în spate se va executa prin fixarea pe diagonală a repartizorului-finisor. În acest caz se va ţine cont de punctele de prindere de pe repartizorul-finisor, precum şi de pe trailer.
Lanţurile de fixare se vor prinde aşa cum este reprezentat în imagine.

5 Siguranţa de transport pentru platforma de operare:

- Pentru a putea deplasa platforma de operare, desfaceţi închizătorul de blocare (1).

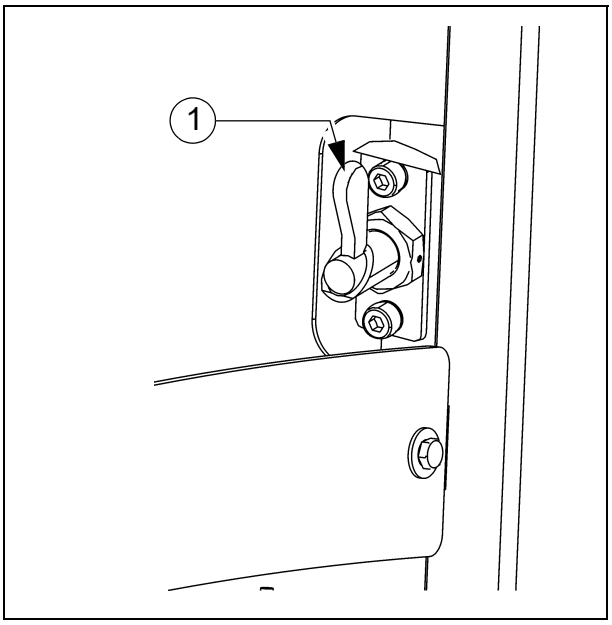

☞ Când platforma de operare este configurată central şi la cursele de transport, închizătorul de blocare trebuie să fie aplicat.

⚠ Pentru a putea aplica piedica, platforma trebuie să stea în poziţie centrală deasupra şasiului utilajului.

5.1 După transport

- Înlăturaţi mijloacele de prindere.
- Instalarea acoperişului de protecţie contra intemperiilor:

☞ A se vedea paragraful „Acoperişul de protecţie contra intemperiilor”

- Ridicaţi grinda finisoare în poziţie de transport.
- Porniţi motorul şi coborâţi utilajul cu turaţie a motorului/viteză reduse.
- Parcaţi repartizorul-finisor într-un loc sigur, coborâţi grinda finisoare şi opriţi motorul.
- Scoateţi cheia de contact şi/sau acoperiţi pupitrul de operare cu calota de protecţie şi asiguraţi-l.

Acoperişul de protecţie contra intemperiilor (O)

INDICAŢIE	**Precauţie! Coliziune posibilă a componentelor**
	Înainte de coborârea acoperişului trebuie să fie întreprinse următoarele reglaje: - Platforma de operare blocată în poziţie centrală - Pupitrul de operare blocat în poziţie centrală - Pupitrul de operare imobilizat în poziţia limită inferioară şi cuplat în poziţia limită din spate - Măciulia de la volan este în partea de jos (repartizorul-finisor pe roţi) - Scaunele şoferului rabatate în poziţia centrală şi în poziţia limită inferioară - Spătarele şi cotierele scaunelor şoferului rabatate spre înainte - Geamurile frontal şi laterale închise - Capota motorului şi clapetele laterale închise - Girofarul rabatat spre interior şi în poziţia limită inferioară.

INDICAŢIE	**Precauţie! Deteriorare posibilă a componentelor!**
	Înaintea curselor de transport trebuie să fie asigurate următoarele măsuri: - După coborârea acoperişului, lamelele de blocare (1) ale geamurilor laterale trebuie să se afle în locaşurile aferente pe cele două părţi ale utilajului.

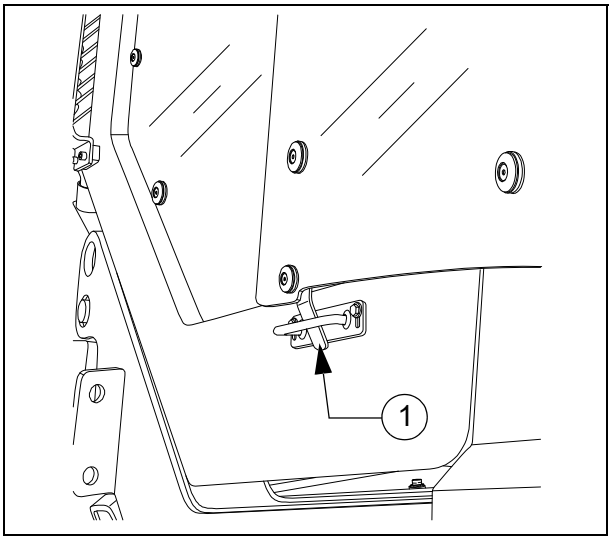

Acoperişul de protecţie contra intemperiilor poate fi instalat şi coborât cu pompa hidraulică manuală.

☞ Ţeava de eşapament este coborâtă, respectiv instalată în comun cu acoperişul.

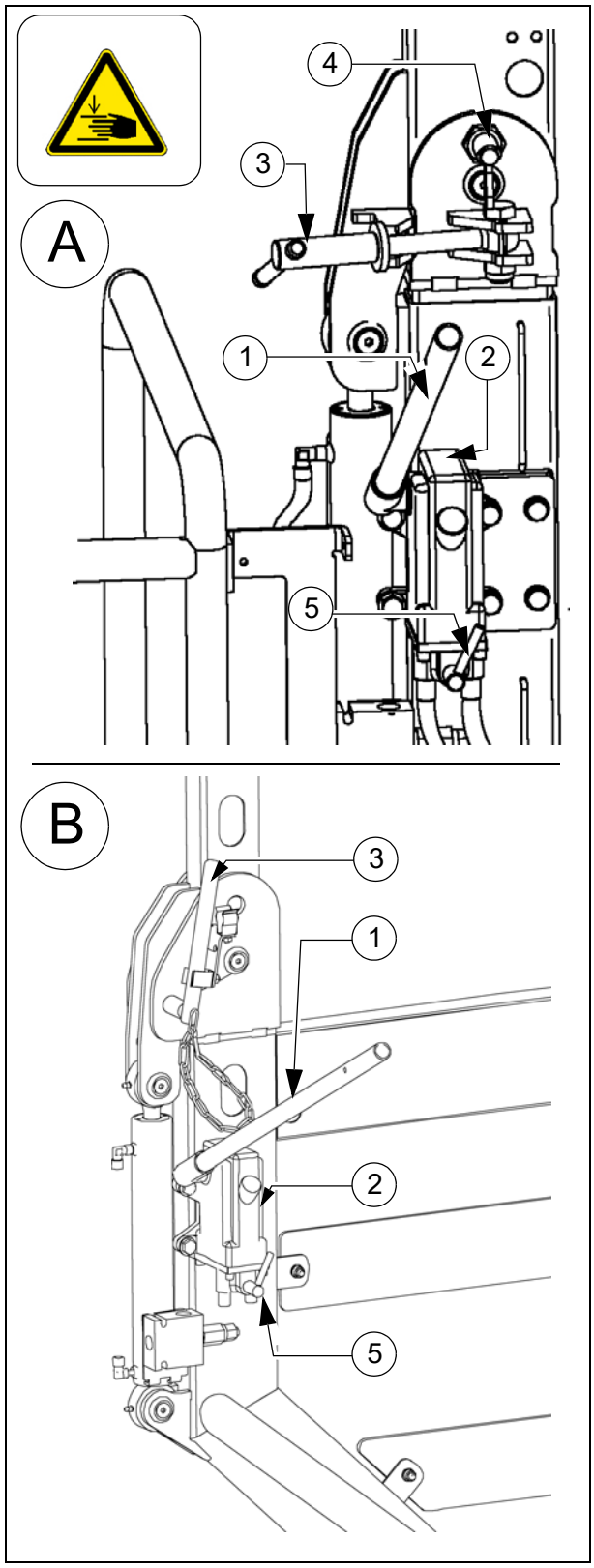

Varianta „Dispozitiv de blocare cu filet” (A)

- Introduceţi pârghia pompei (1) pe pompă (2).
  - Coborârea acoperişului: elementele de blocare (3) de pe cele două părţi ale acoperişului trebuie să fie desfăcute.
  - Instalarea acoperişului: elementele de blocare (4) de pe cele două părţi ale acoperişului trebuie să fie desfăcute.
- Fixaţi pârghia de repoziţionare (5) în poziţia „Instalare” sau „Coborâre”.
  - Instalarea acoperişului: Pârghia este orientată spre înainte.
  - Coborârea acoperişului: Pârghia este orientată spre înapoi.
- Acţionaţi pârghia pompei (1) până când acoperişul a atins poziţia de capăt superioară sau inferioară.
  - Acoperişul în poziţia limită superioară: aplicaţi elementele de blocare (3) pe cele două părţi ale acoperişului.
  - Acoperişul coborât: pe cele două părţi aplicaţi elementul de blocare (4) ca siguranţă de transport.

Varianta „Dispozitiv de blocare tip fişă” (B)

- Introduceţi pârghia pompei (1) pe pompă (2).
  - Trageţi bolţurile (3) pe cele două părţi ale acoperişului.
- Acţionaţi pârghia pompei (1) până când acoperişul a atins poziţia de capăt superioară sau inferioară.
  - Aşezaţi bolţurile (3) pe cele două părţi ale acoperişului în poziţia respectivă.

6 Deplasările de transport

⚠ Aduceţi repartizorul-finisor şi grinda finisoare la lăţimea de bază şi, dacă este cazul, demontaţi tablele limitatoare.

6.1 Pregătiri

- Pregătirea repartizorului-finisor pentru deplasare (vezi capitolul D).
- Demontaţi toate componentele proeminente de pe repartizorul-finisor şi de pe grinda finisoare (vezi şi Bohlen-Betriebsanleitung). Depozitaţi componentele într-un loc sigur.

STOP În cazul grinzilor finisoare echipate cu instalaţie de încălzire cu gaz:

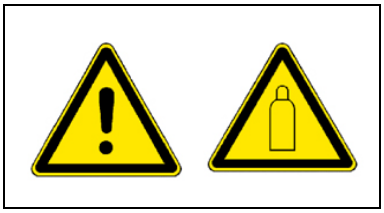

- Demontaţi buteliile de gaz ale instalaţiei de încălzire:
  - Închideţi robinetele principale şi supapele buteliilor.
  - Deşurubaţi supapele buteliilor şi îndepărtaţi buteliile de pe grindă.
  - Transportaţi buteliile de gaz cu un alt vehicul, respectând toate normele de securitate.

.

Activitate	Taste
- Dezactivarea blocajului funcţionării.	
- Activarea regimului de reglaj pregătitor.	
- Închiderea semibenelor.	
- Introducerea celor două siguranţe pentru transportul benei.	
- Ridicarea grinzii finisoare.	
- Extinderea completă a cilindrilor de nivelare.	
- Retractarea grinzii finisoare până la lăţimea de bază a repartizorului-finisor.	
- Dezactivarea regimului de reglaj pregătitor.	

6.2 Regimul de deplasare

Activitate	Taste
- Aduceţi comutatorul rapid/lent în poziţia „lepure”.	
- Fixaţi regulatorul de preselecţie în poziţia „zero”.	5 15 0 20
- Deviaţi maneta de deplasare la maxim. STOP Utilajul înaintează încă de la o deviere mică a manetei de direcţie!	
- Configuraţi viteza de deplasare dorită cu regulatorul de preselecţie.	5 15 0 20
- Pentru oprirea utilajului, rabataţi maneta de deplasare în poziţia centrală şi puneţi regulatorul de preselecţie pe „zero”.	5 15 0 20

STOP În caz de pericol apăsaţi butonul Deconectare de urgenţă!

7 Încărcarea cu macaraua

AVERTIZARE	Pericol provocat de sarcinile suspendate
	Macaraua şi/ sau utilajul ridicat se pot răsturna la ridicare şi pot provoca vătămări! - Ridicarea utilajului este permisă numai din punctele de ridicare marcate. - Acordaţi atenţie masei în regim de exploatare a utilajului. - Nu intraţi în zona periculoasă. - Folosiţi numai mijloace de ridicare cu o capacitate portantă suficientă. - Nu lăsaţi nicio încărcătură sau piese libere pe utilaj. - Acordaţi atenţie tuturor indicaţiilor suplimentare din aceste instrucţiuni şi din manualul de siguranţă.

⚠ Folosiţi numai un dispozitiv de ridicare cu o capacitate portantă suficientă. (pentru mase şi dimensiuni, a se vedea capitolul B).

⚠ Mijloacele de prindere şi de transbordare trebuie să corespundă dispoziţiilor din prescripţiile în vigoare de prevenire a accidentelor!

⚠ Centrul de greutate al utilajului este dependent de grinda finisoare montată.

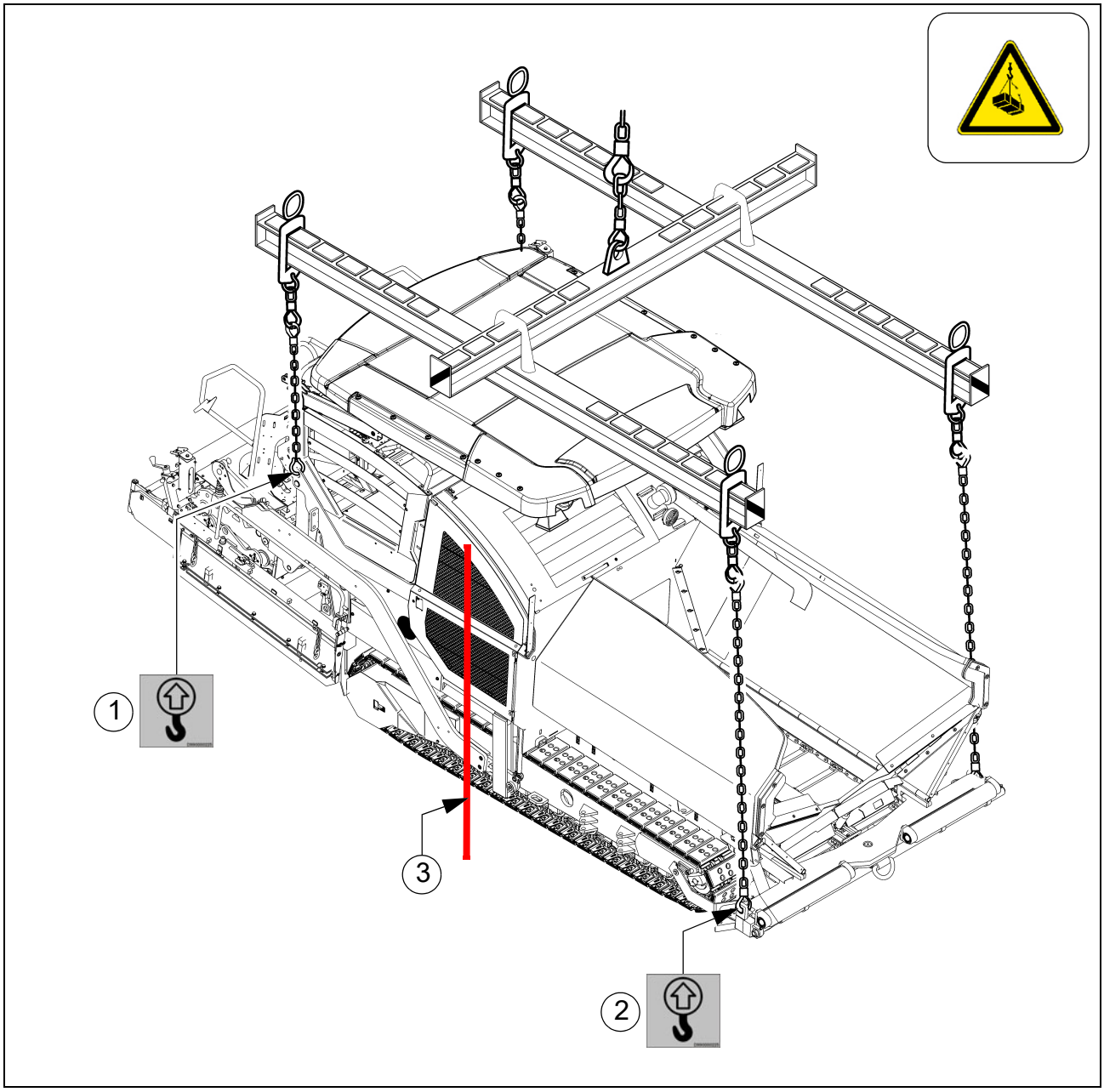

☞ În vederea încărcării utilajului cu ajutorul mijloacelor de ridicare ale macaralei, sunt prevăzute patru puncte de susţinere (1,2).

☞ În funcţie de tipul utilizat de grindă finisoare, centrul de greutate al repartizorului-finisor cu grinda finisoare montată se află în zona rolei de întoarcere din spate (3) a mecanismului de rulare.

- Depuneţi utilajul în poziţie asigurată.
- Introduceţi siguranţele pentru transport.
- Aduceţi repartizorul-finisor şi grinda finisoare la lăţimea de bază.
- Demontaţi componentele proeminente şi buteliile de gaz ale instalaţiei de încălzire (vezi capitolele E şi D).
- Coborârea acoperişul de protecţie contra intemperiilor:

☞ A se vedea paragraful „Acoperişul de protecţie contra intemperiilor”

- Prindeţi mijloacele de ridicare ale macaralei la cele patru puncte de susţinere (1, 2).

⚠ Solicitarea max. admisibilă în fiecare punct de susţinere este: 73,5kN.

⚠ Solicitarea admisibilă este valabilă pe direcţie verticală!

⚠ În timpul transportului aveţi grijă ca utilajul să rămână în poziţie orizontală!

8 Tractare

Respectaţi toate măsurile de precauţie în vigoare pentru tractarea utilajelor grele.

Autovehiculul tractor trebuie să fie capabil să asigure transportul sigur al utilajului chiar şi pe pante.

Utilizaţi numai bare de tractare aprobate pentru aceasta!

Dacă este necesar, aduceţi repartizorul-finisor şi grinda finisoare la lăţimea de bază.

În compartimentul motorului (pe partea stângă) se află o pompă manuală (1), care trebuie să fie acţionată pentru a putea tracta utilajul.
Cu ajutorul pompei manuale, se creează presiunea necesară pentru eliberarea frânelor dispozitivului de deplasare.

- Slăbiţi contrapiuliţa (2), înşurubaţi ştiftul filetat (3) cât de mult posibil în pompă şi asiguraţi-l cu contrapiuliţa.
- Acţionaţi pârghia (4) a pompei manuale până când se obţine o presiune suficientă şi frânele mecanismului de deplasare se deschid.

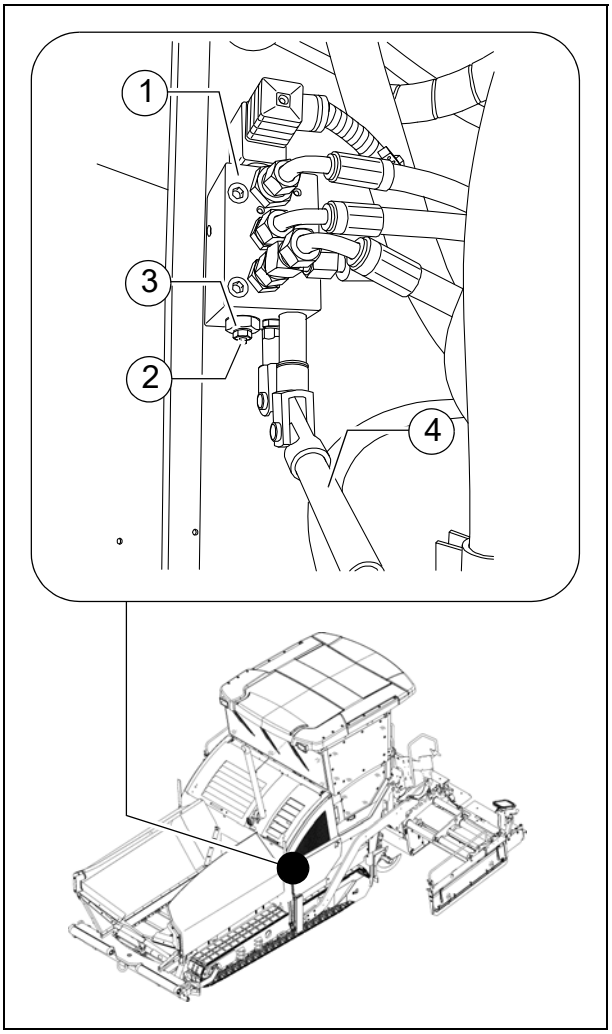

După încheierea procesului de tractare, restabiliţi starea iniţială.

Eliberaţi frânele numai dacă utilajul este asigurat corespunzător împotriva deplasării neintenţionate sau dacă acesta este deja cuplat în mod corespunzător cu vehiculul de tractare.

La cele două pompe ale mecanismului de deplasare (5) există câte două cartuşe de înaltă presiune (6).
Pentru a activa funcţia de tractare, sunt necesare următoarele activităţi:

- Desfaceţi contrapiuliţa (7) o jumătate de rotaţie.
- Introduceţi şurubul (8) până când apare o rezistenţă mărită. Apoi introduceţi şurubul încă o jumătate de rotaţie în cartuşul de înaltă presiune.
- Strângeţi contrapiuliţa (7) cu un cuplu de 22Nm.

⚠ După încheierea procesului de tractare, restabiliţi starea iniţială.

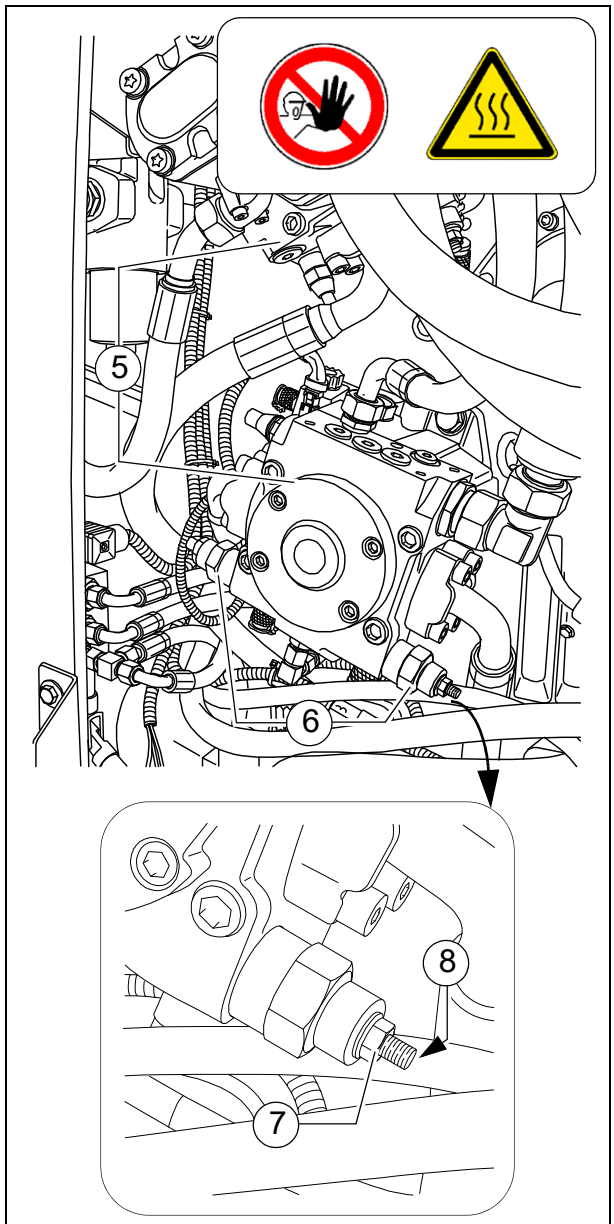

- Acroşaţi bara de tractare în dispo-zitivul de remorcare (**9**) din bara de protecţie.

Acum repartizorul-finisor poate fi tractat lent şi cu precauţie din zona şantierului.

⚠ Până la mijlocul de transport sau până la prima posibilitate de parcare tractaţi utilajul pe cea mai scurtă distanţă posibilă.

⚠ Viteza de tractare max. admisibilă este de 10 m/min!
În situaţii periculoase este permisă numai pe termen scurt o viteză de tractare de 15m/min.

⚠ Solicitarea max. admisibilă a inelului de remorcare (9) este: 200 kN

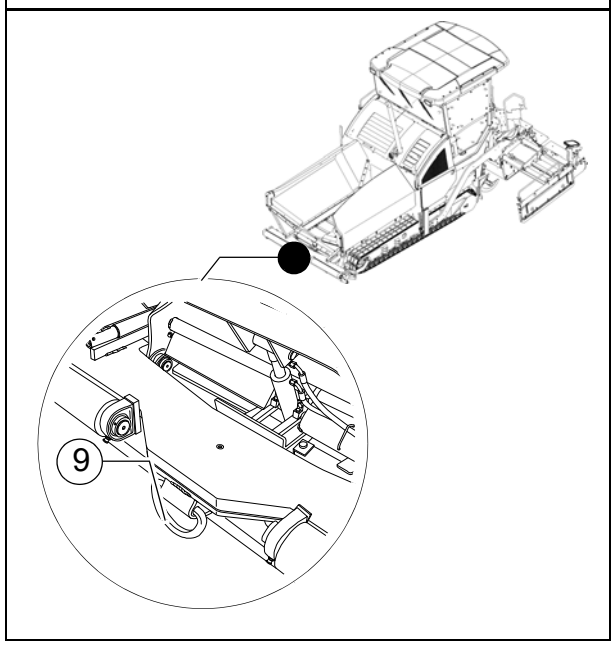

9 Staţionare asigurată

⚠ În cazul parcării pe spaţiile publice liber accesibile, repartizorul-finisor trebuie să fie asigurat astfel încât persoanele neautorizate sau copiii care se joacă să nu-i poată provoca nici un fel de daune.

- Scoateţi cheia de contact şi comutatorul principal (**1**) şi luaţi-le cu dumneavoastră - nu le „ascundeţi” în utilaj.

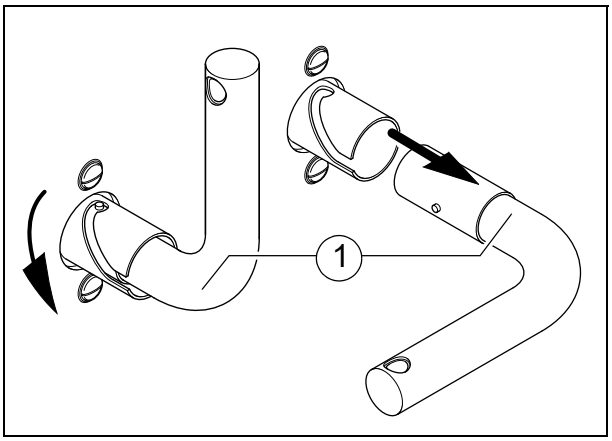

- Acoperiţi pupitrul de operare cu capota de acoperire (**2**) şi încuiaţi-o.
- Depozitaţi într-un loc sigur com-ponentele şi accesoriile care nu sunt fixate.

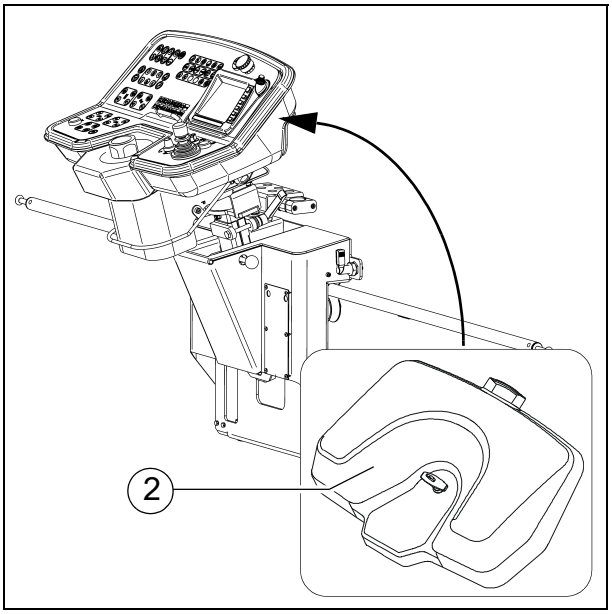

9.1 Ridicarea utilajului cu cricuri hidraulice, puncte de ridicare

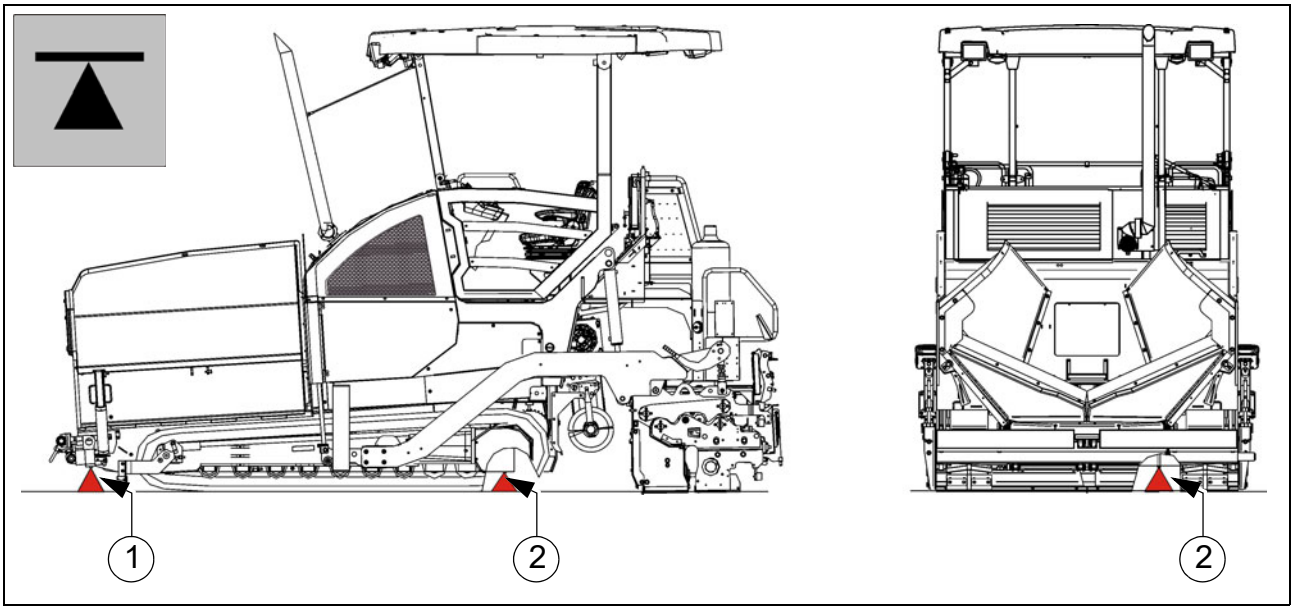

Sarcina maximă admisibilă a cricului hidraulic trebuie să fie de cel puţin 10t.

Ca suprafaţă de instalare a cricului hidraulic trebuie să fie aleasă întotdeauna una orizontală cu rezistenţă suficientă!

Acordaţi atenţie stabilităţii şi poziţionării în conformitate cu prescripţiile a cricului hidraulic!

Cricul hidraulic este prevăzut numai pentru ridicarea unei sarcini şi nu pentru rezemarea acesteia. Lucrările la autovehiculele ridicate şi sub acestea sunt permise numai când ele sunt asigurate împotriva răsturnării, rulării necontrolate, alunecării şi sunt rezemate în conformitate cu prescripţiile.

Nu este permisă deplasarea sub sarcină a cricurilor de manevră.

Blocurile de reazem utilizate sau tălpile din lemn rezistente la forfecare şi asigurate împotriva răsturnării trebuie să fie dimensionate suficient şi să aibă capacitatea de a susţine greutăţile apărute.

Pe parcursul ridicării nu este permisă prezenţa niciunei persoane pe utilaj.

Toate lucrările de ridicare şi de coborâre trebuie să fie executate uniform, pe toate cricurile hidraulice aflate în utilizare! Totodată, trebuie să fie controlată permanent şi păstrată alinierea orizontală a sarcinii!

Executaţi întotdeauna lucrările de ridicare şi de coborâre împreună cu mai multe persoane şi sub supravegherea unei alte persoane!

Ca puncte de ridicare sunt admisibile exclusiv poziţiile (1) şi (2) de pe părţile stângă şi dreaptă ale utilajului!

D 11 Operarea

1 Dispoziţii de securitate

Ca urmare a punerii în mişcare a motorului, a mecanismului de deplasare, a grătarului, a melcului, a grinzii sau a echipamentelor de ridicare, pot fi rănite sau omorâte persoane.
Înaintea pornirii asiguraţi-vă că nu lucrează nimeni la utilaj, în utilaj, respectiv sub utilaj şi că nu se află nimeni în zona periculoasă a repartizorului-finisor!

- Nu porniţi motorul, respectiv nu acţionaţi nici un element de operare dacă pe acesta se află o instrucţiune care interzice în mod expres acest lucru!
  Dacă nu găsiţi vreo descriere diferită, atunci acţionaţi elementele de operare numai când motorul funcţionează!

Când motorul funcţionează, nu intraţi niciodată în tunelul melcului şi nu călcaţi pe benă sau pe grătar. Pericol de moarte!

- În timpul lucrului, asiguraţi-vă întotdeauna că nimeni nu este periclitat!
- Asiguraţi ca toate apărătorile şi dispozitivele de protecţie există şi sunt asigurate în mod corespunzător!
- Defecţiunile descoperite trebuie înlăturate imediat! În cazul deficienţelor nu este permisă utilizarea utilajului!
- Nu permiteţi persoanelor neautorizate staţionarea pe repartizorul-finisor sau pe grinda finisoare dacă aceasta se află în mişcare!
- Îndepărtaţi obstacolele de pe partea carosabilă şi din zona de lucru!
- Încercaţi întotdeauna să ocupaţi poziţia conducătorului pe utilaj, în partea opusă circulaţiei rutiere! Blocaţi pupitrul de operare şi scaunul conducătorului.
- Respectaţi distanţa de siguranţă faţă de zone de surpare, de alte aparate şi alte diverse puncte periculoase!
- Pe teren denivelat deplasaţi-vă cu precauţie, pentru a evita alunecarea, dezechilibrarea sau răsturnarea.

Păstraţi repartizorul-finisor tot timpul sub control, nu încercaţi să-l suprasolicitaţi peste capacitatea sa!

PERICOL	**Pericol cauzat de operarea improprie**
	Operarea improprie cu utilajele poate avea ca urmare vătămări grave, până la accidente mortale! - Utilizarea utilajului este permisă numai în scopul prevăzut şi numai în conformitate cu destinaţia sa. - Exploatarea utilajului este permisă numai personalului instruit. - Operatorii utilajului trebuie să se familiarizeze cu conţinutul instrucţiunilor de exploatare. - Evitaţi mişcările bruşte ale utilajului. - Nu depăşiţi unghiul admisibil de pantă ascendentă şi de înclinare. - Ţineţi închise capotele şi învelişurile pe parcursul funcţionării. - Acordaţi atenţie tuturor indicaţiilor suplimentare din aceste instrucţiuni şi din manualul de siguranţă.

AVERTIZARE	**Pericol de tragere între angrenaje, cauzat de piesele rotative sau de transport ale utilajului**
	Piesele rotative sau de transport ale utilajului pot cauza vătămări grave, până la accidente mortale! - Nu intraţi în zona periculoasă. - Nu interveniţi între piesele rotative sau de transport. - Purtaţi numai îmbrăcăminte strânsă pe corp. - Acordaţi atenţie plăcuţelor de avertizare şi indicatoare de pe utilaj. - În cursul lucrărilor de întreţinere curentă opriţi motorul şi scoateţi cheia de contact. - Acordaţi atenţie tuturor indicaţiilor suplimentare din aceste instrucţiuni şi din manualul de siguranţă.

AVERTIZARE	**Pericol de strivire cauzat de piesele mobile ale utilajului**
	Piesele mobile ale utilajului pot cauza vătămări grave, până la accidente mortale! - Prezenţa în zona periculoasă pe parcursul funcţionării este interzisă! - Nu interveniţi în zona periculoasă. - Acordaţi atenţie plăcuţelor de avertizare şi indicatoare de pe utilaj. - Acordaţi atenţie tuturor indicaţiilor suplimentare din aceste instrucţiuni şi din manualul de siguranţă.

2 Elemente de operare

2.1 Pupitrul de operare

☞ Toate funcţiile comutatoarelor cu memorie, care pot constitui un pericol la pornirea motorului Diesel (funcţia de transport a melcului şi a grătarului) sunt puse la funcţia STOP, în caz de OPRIRE URGENTĂ sau la repornirea sistemelor de comandă. Toate modificările de reglaj făcute în timpul în care motorul Diesel este oprit („AUTO” sau „MANUAL”), vor fi readuse/resetate la „STOP” când motorul va fi repornit din nou. Funcţia „Rotire pe loc” va fi resetată pe „Deplasare înainte”.

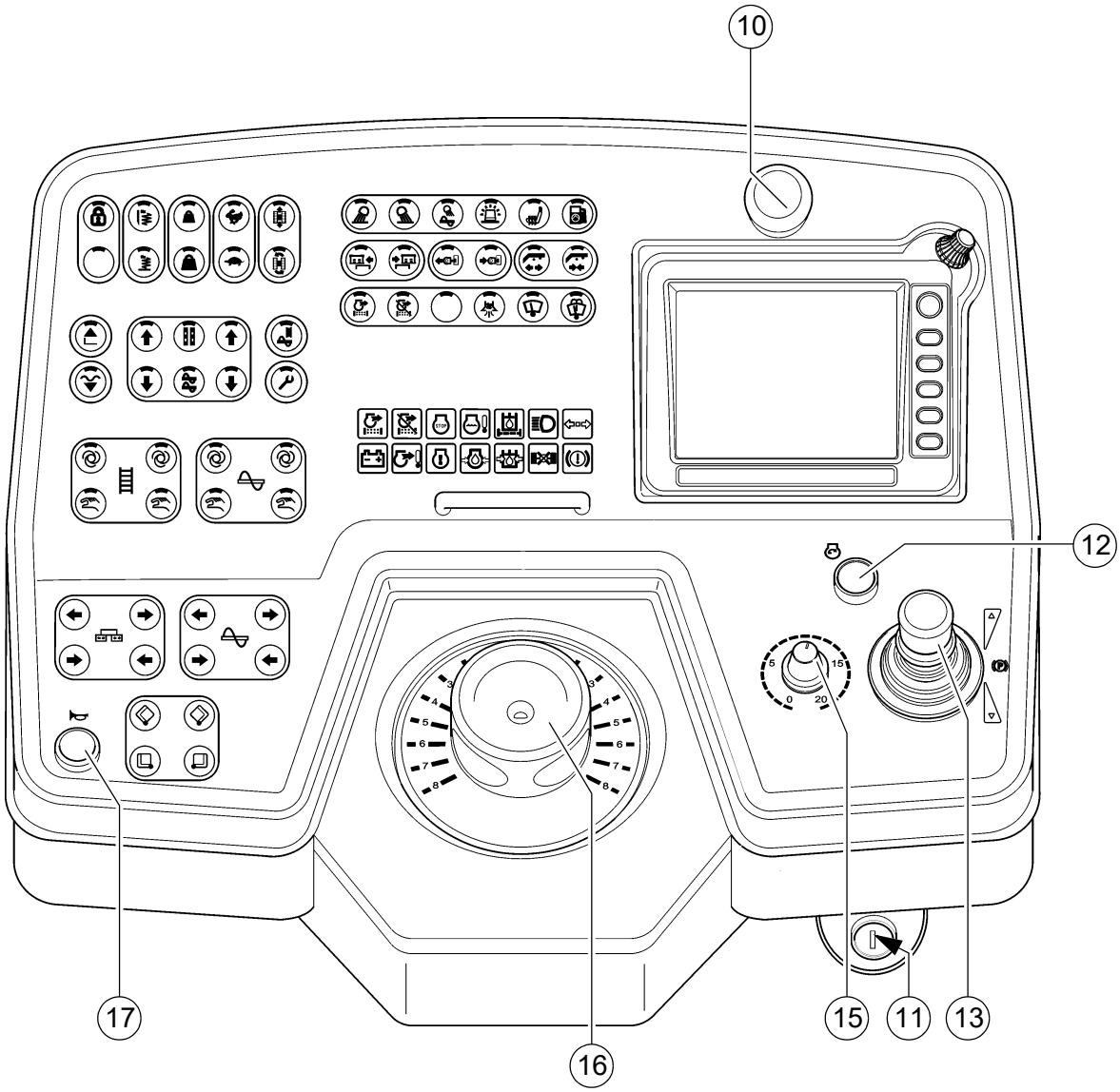
10
12
17
16
15
11
13

Poz.	Denumire	Scurtă descriere
10	Butonul Deconectare de urgenţă	Apăsaţi-l în caz de urgenţă (persoane aflate în pericol, pericol de ciocnire etc.)! - La apăsarea butonului Deconectare de urgenţă, motorul, sistemele de acţionare şi direcţia se opresc. Manevrele de ocolire, de ridicare a grinzii etc. nu mai sunt posibile! Pericol de accidente! - Instalaţia de încălzire cu gaz (O) nu este închisă prin acţionarea butonului Deconectare de urgenţă. Închideţi manual robinetul principal şi ambele supape ale buteliilor! - Pentru a putea porni din nou motorul, butonul trebuie să fie tras afară.
11	Butucul de contact	Pentru conectarea tensiunii de aprindere prin rotirea cheii. - Deconectare prin rotirea înapoi a cheii în poziţia sa iniţială. ☞ După conectarea tensiunii de aprindere, terminalul de introducere şi de afişare are nevoie de câteva secund pentru procesul de încărcare a sistemului de operare. ☞ La aducerea în stare de inactivitate a utilajului deconectaţi mai întâi aprinderea, apoi trageţi comutatorul principal. ☞ Înainte de a trage întrerupătorul general pentru acumulatoare, trebuie ca după deconectarea utilajului să treacă un interval de timp de cel puţin 10 secunde.
12	Demaror	La acţionare, demarorul este în funcţiune. Toate butoanele Deconectare de urgenţă (de pe pupitrul de operare şi de pe telecomenzi) trebuie să fie trase în sus.

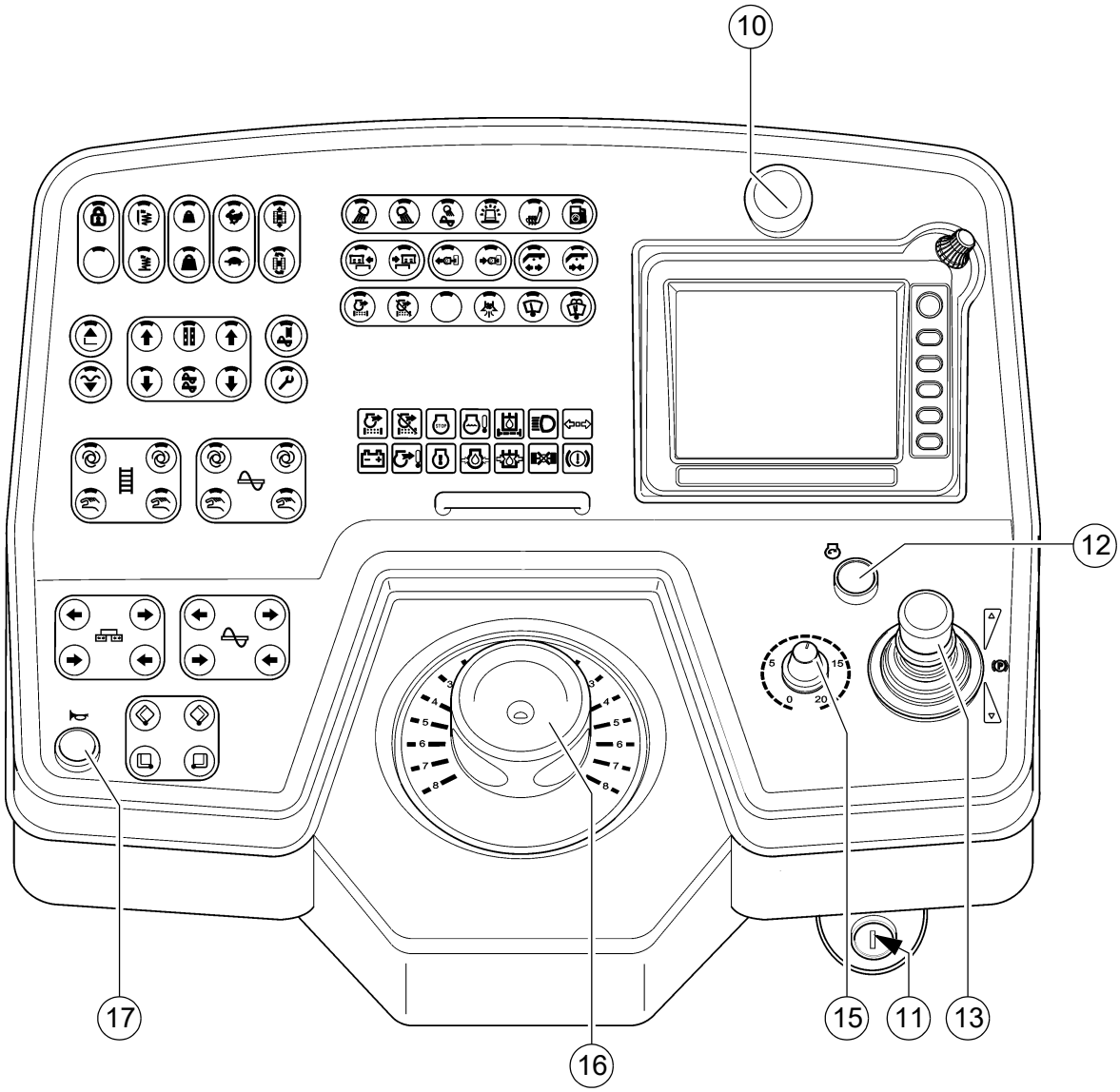
10
12
17
16
15
11
13

Poz.	Denumire	Scurtă descriere
13	Manetă de deplasare (avans)	Conectarea funcţiilor repartizorului-finisor şi reglarea continuă a vitezei de deplasare - înainte sau înapoi. Poziţia centrală: Motorul la turaţia de mers în gol; fără mecanismul de deplasare; - Pentru rabatare în exterior, deblocaţi maneta de deplasare prin tragerea în sus a bucăţii de mâner. În funcţie de poziţia manetei de deplasare, vor fi activate următoarele funcţii: Poziţia 1 : - Grătarul şi melcul pornite. Poziţia 2 : - Mişcarea grinzii finisoare (compactorul/sistemul de vibrare) activă; mecanismul de deplasare pornit; mărirea vitezei până la opritor. ☞ Viteza maximă poate fi setată cu ajutorul regulatorului de preselecţie. STOP Viteza de deplasare nu poate fi redusă la „0” cu regulatorul de preselecţie. Utilajul înaintează la o deviere foarte mică a manetei de direcţie, chiar dacă regulatorul de preselecţie pentru mecanismul de deplasare se află în poziţia zero! ☞ Dacă motorul este pornit cu maneta de deplasare rabatată în exterior, mecanismul de deplasare este blocat. Pentru a putea porni mecanismul de deplasare, maneta de deplasare trebuie să fie readusă mai întâi în poziţia centrală. ☞ La comutarea deplasare înainte/ deplasare cu spatele, maneta de deplasare trebuie să rămână un moment în poziţia zero.

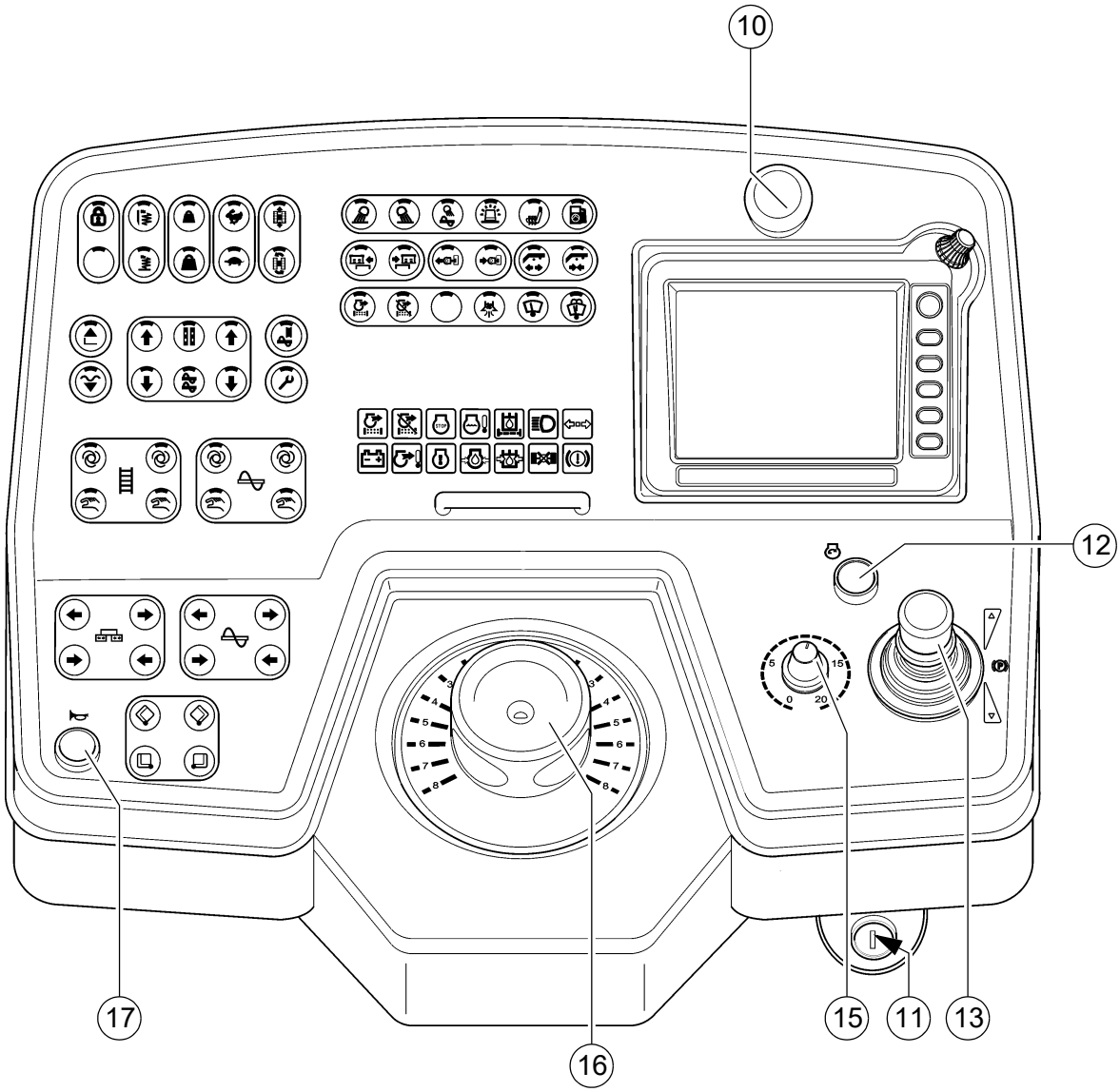
10
12
17
16
15
11
13

Poz.	Denumire	Scurtă descriere
18	Regulatorul de preselecţie pentru mecanismul de deplasare	Cu acesta poate fi setată viteza, pe care utilajul trebuie să o atingă la poziţia cea mai deviată a manetei de deplasare. ☞ Scala corespunde aproximativ vitezei în m/min (la punerea în operă). ⚠ Cu bena umplută nu este permisă deplasarea cu viteza max. de transport! STOP Viteza de deplasare nu poate fi redusă la „0” cu regulatorul de preselecţie. Utilajul înaintează la o deviere foarte mică a manetei de direcţie, chiar dacă regulatorul de preselecţie pentru mecanismul de deplasare se află în poziţia zero!
16	Potenţiometrul de direcţie	Acţiunea volanului este transmisă pe cale hidraulică. ☞ Pentru echilibrarea de precizie (Poziţia „0” = înainte) a se vedea Echilibrarea deplasării înainte. Pentru rotirea pe loc, a se vedea comutatorul (Rotire pe loc).
17	Claxonul	Acţionaţi-l în caz de pericol şi ca semnal acustic de avertizare înaintea pornirii! ☞ Claxonul poate fi folosit şi pentru comunicaţia acustică cu conducătorul de autocamion, pentru încărcarea mixturii!

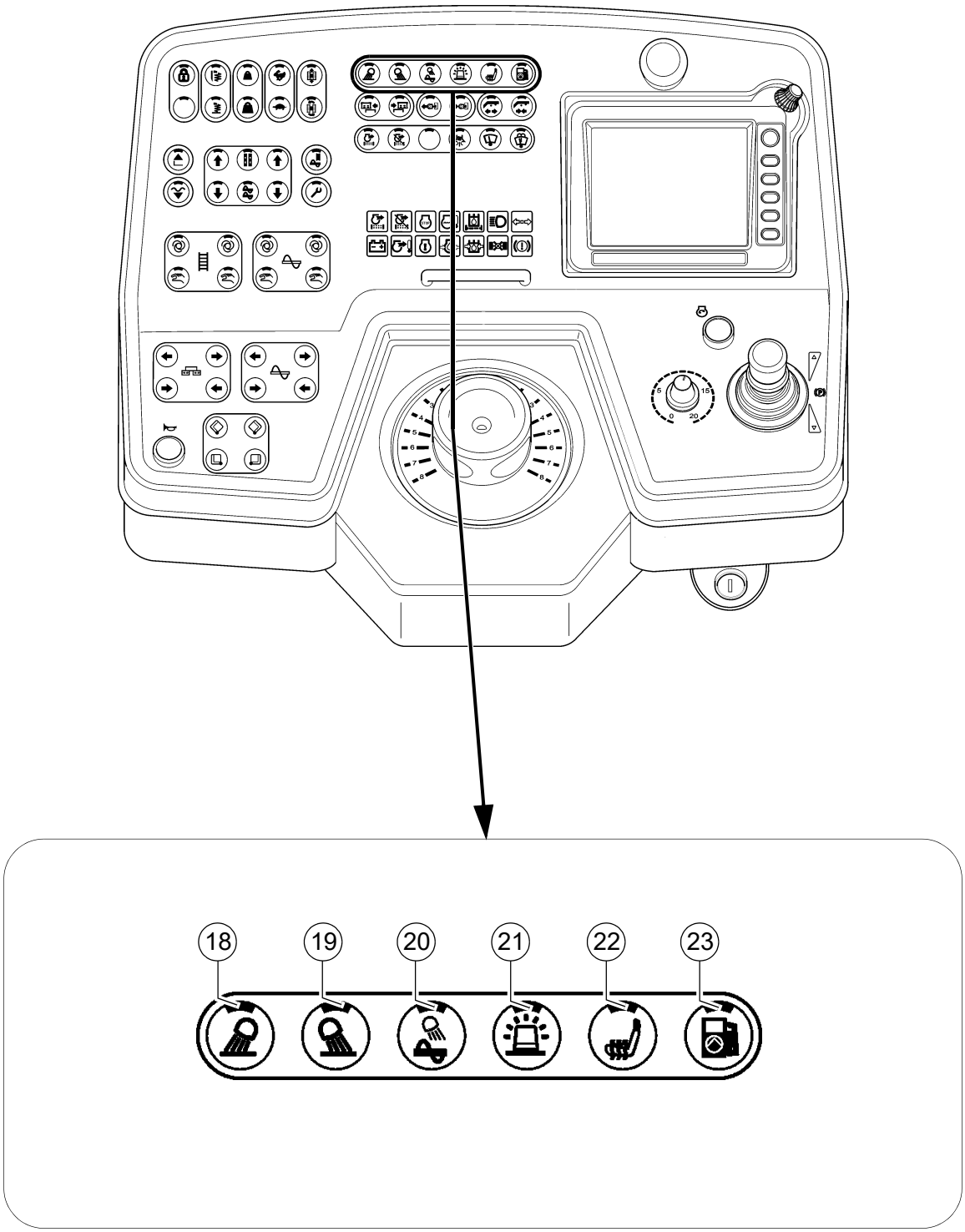
18
19
20
21
22
23

Poz.	Denumire	Scurtă descriere
18	Farurile de lucru faţă PORNIT/OPRIT (O)	Tastă cu funcţie de comutator cu poziţii fixe şi cu mesaj de răspuns prin LED: - Pentru conectarea farurilor de lucru faţă - Deconectare printr-o nouă apăsare de tastă STOP Evitaţi orbirea altor participanţi la trafic!
19	Farurile de lucru spate PORNIT/OPRIT (O)	Tastă cu funcţie de comutator cu poziţii fixe şi cu mesaj de răspuns prin LED: - Pentru conectarea farurilor de lucru spate - Deconectare printr-o nouă apăsare de tastă STOP Evitaţi orbirea altor participanţi la trafic!
20	Farurile pentru incinta melcului PORNIT/OPRIT (O)	Tastă cu funcţie de comutator cu poziţii fixe şi cu mesaj de răspuns prin LED: - Pentru conectarea farurilor pentru incinta melcului - Deconectare printr-o nouă apăsare de tastă
21	Girofar PORNIT/OPRIT (O)	Tastă cu funcţie de comutator cu poziţii fixe şi cu mesaj de răspuns prin LED: - Pentru conectarea lămpii de avertizare tip girofar - Deconectare printr-o nouă apăsare de tastă ☞ Se conectează pentru asigurare pe drumuri publice şi în zonele de şantier
22	Încălzire scaun PORNIT/OPRIT (O)	Tastă cu funcţie de comutator cu poziţii fixe şi cu mesaj de răspuns prin LED: - Pentru conectarea încălzirii scaunului - Deconectare printr-o nouă apăsare de tastă
23	Pompă de umplere rezervor de carburant PORNIT/OPRIT (O)	Tastă cu funcţie de comutator cu poziţii fixe şi cu mesaj de răspuns prin LED: - Pentru conectarea pompei de umplere - Deconectare printr-o nouă apăsare de tastă

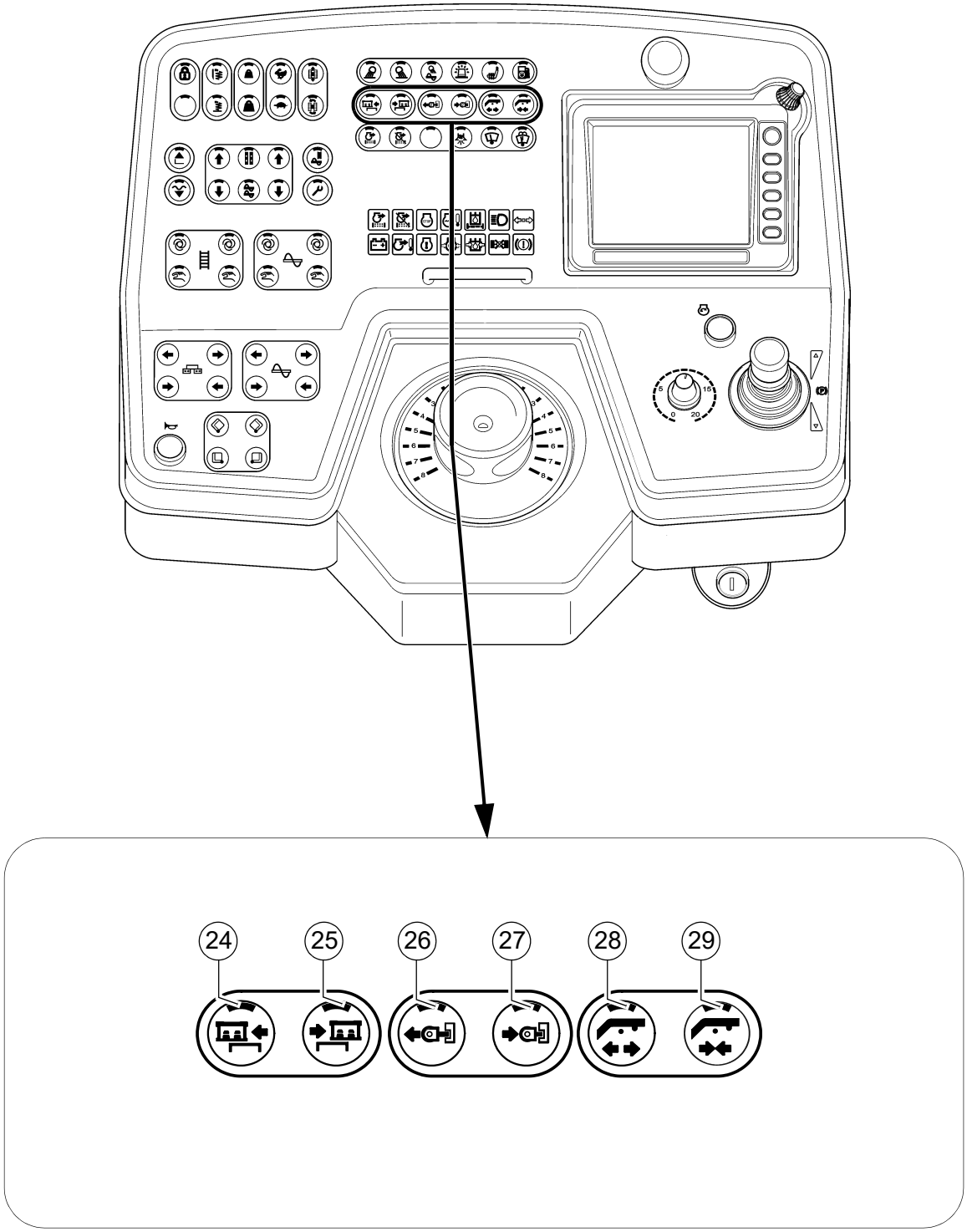
24
25
26
27
28
29

Poz.	Denumire	Scurtă descriere
24	Deplasare platformă de operare spre stânga	Funcţie de comutator cu revenire şi cu mesaj de răspuns prin LED: - Pentru deplasarea platformei de operare spre stânga ⚠ Înainte de deplasarea platformei de operare, trebuie să fie desfăcută piedica platformei! STOP La acţionare acordaţi atenţie zonelor periculoase de la componentele mobile ale utilajului!
25	Deplasare platformă de operare spre dreapta	Funcţie de comutator cu revenire şi cu mesaj de răspuns prin LED: - Pentru deplasarea platformei de operare spre dreapta ⚠ Înainte de deplasarea platformei de operare, trebuie să fie desfăcută piedica platformei! STOP La acţionare acordaţi atenţie zonelor periculoase de la componentele mobile ale utilajului!
26	Extindere rolă de împingere (O)	Funcţie de comutator cu revenire şi cu mesaj de răspuns prin LED: - Pentru extinderea hidraulică a traversei rolelor de împingere. STOP La acţionare acordaţi atenţie zonelor periculoase de la componentele mobile ale utilajului!
27	Retractare rolă de împingere (O)	Funcţie de comutator cu revenire şi cu mesaj de răspuns prin LED: - Pentru retractarea hidraulică a traversei rolelor de împingere. STOP La acţionare acordaţi atenţie zonelor periculoase de la componentele mobile ale utilajului!
26 + 27	Amortizorul rolelor de împingere PORNIT/OPRIT (O)	Funcţie de comutator cu poziţii fixe şi cu mesaj de răspuns prin LED: - Pentru activarea amortizorului rolelor de împingere, acţionaţi concomitent cele două taste. - Deconectare prin acţionarea uneia din cele două taste. ☞ Amortizorul rolelor de împingere preia hidraulic şocurile dintre autocamionul cu mixtură şi repartizorul-finisor de drumuri.

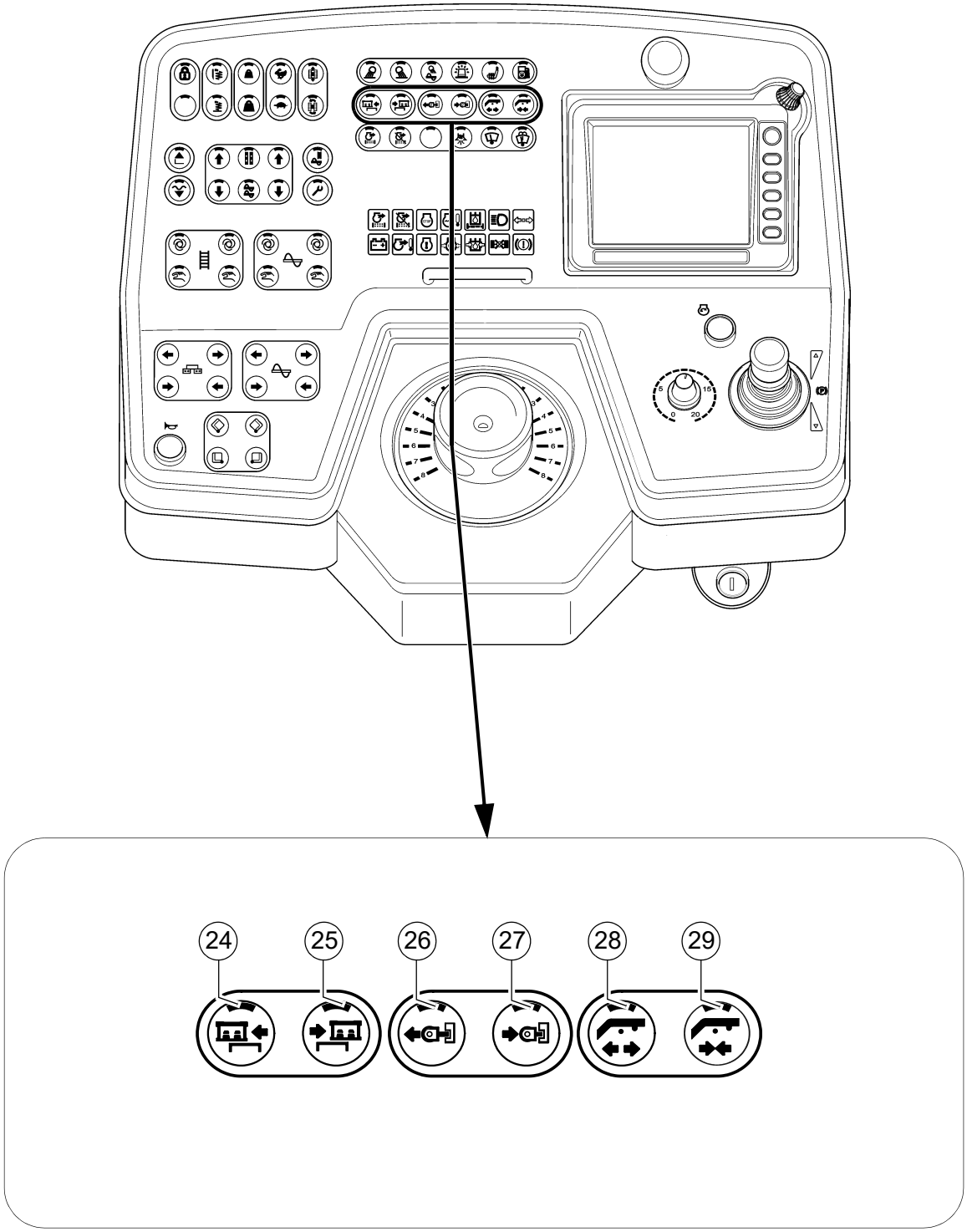
24
25
26
27
28
29

Poz.	Denumire	Scurtă descriere
28	Extindere închiză-tor de blocare al lonjeronului (O)	Funcţie de comutator cu revenire şi cu mesaj de răspuns prin LED: - Pentru extinderea hidraulică a închizătorului de blocare al lonjeronului. ⚠ Înainte de retractarea şi extinderea închizătorului de blocare, ridicaţi puţin lonjeroanele deasupra bolţurilor de blocare (ridicaţi grinda finisoare)!
29	Retractare închiză-tor de blocare al lonjeronului (O)	Funcţie de comutator cu revenire şi cu mesaj de răspuns prin LED: - Pentru retractarea hidraulică a închizătorului de blocare al lonjeronului. ⚠ Înainte de retractarea şi extinderea închizătorului de blocare, ridicaţi puţin lonjeroanele deasupra bolţurilor de blocare (ridicaţi grinda finisoare)!

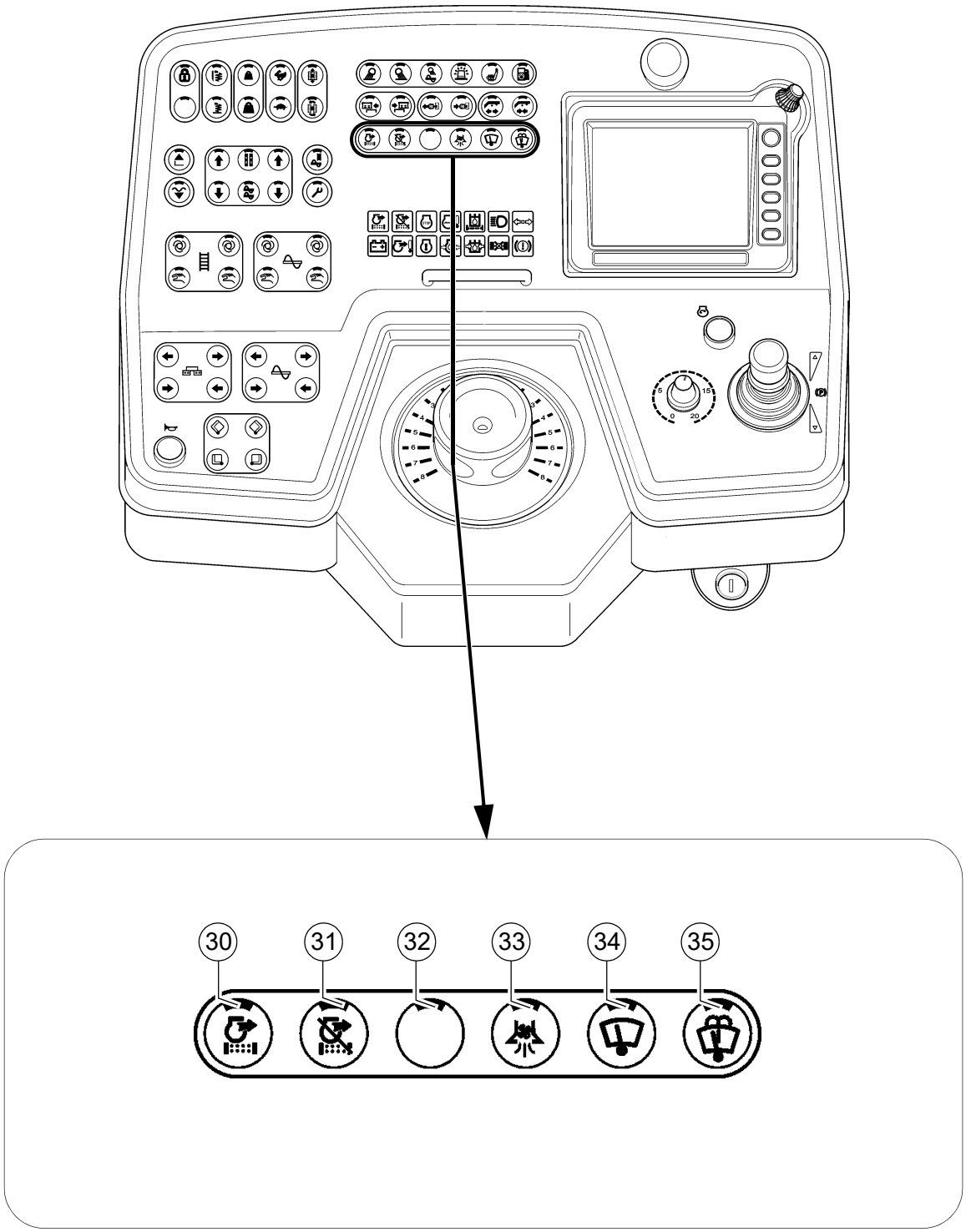
30
31
32
33
34
35

Poz.	Denumire	Scurtă descriere
30	Filtru de particule Regenerare, manual (O)	Funcţie de comutator cu poziţii fixe şi cu mesaj de răspuns prin LED: - Pentru activarea/ declanşarea manuală a unei regenerări a filtrului de particule. ☞ Regenerarea filtrului de particule nu porneşte dacă nivelul de calamină în filtrul de particule este prea scăzut. ☞ Regenerarea filtrului de particule durează aprox. 45 minute.
31	Filtru de particule Regenerare, automată - dezactivare (O)	Funcţie de comutator cu poziţii fixe şi cu mesaj de răspuns prin LED: - Pentru dezactivarea declanşării automate a unei regenerări a filtrului de particule. ☞ În funcţie de gradul de saturaţie a filtrului de particule, imediat după deconectarea dezactivării se poate desfăşura o regenerare a filtrului de particule prin funcţia automată.
32	fără funcţie	
33	Aspirare PORNIT/OPRIT (O)	Funcţie de comutator cu poziţii fixe şi cu mesaj de răspuns prin LED: - Pentru conectarea instalaţiei de aspirare pentru vaporii din asfalt - Deconectare printr-o nouă apăsare de tastă
34	Ştergătoare PORNIT/OPRIT (O)	Funcţie de comutator cu poziţii fixe şi cu mesaj de răspuns prin LED: - Pentru conectarea ştergătoarelor - Deconectare printr-o nouă apăsare de tastă
35	Instalaţie de spălare geam + ştergătoare PORNIT/OPRIT (O)	Funcţie de comutator cu poziţii fixe şi cu mesaj de răspuns prin LED: - Pentru conectarea instalaţiei de spălare a geamului + a ştergătoarelor - Deconectarea se realizează în funcţie de timp

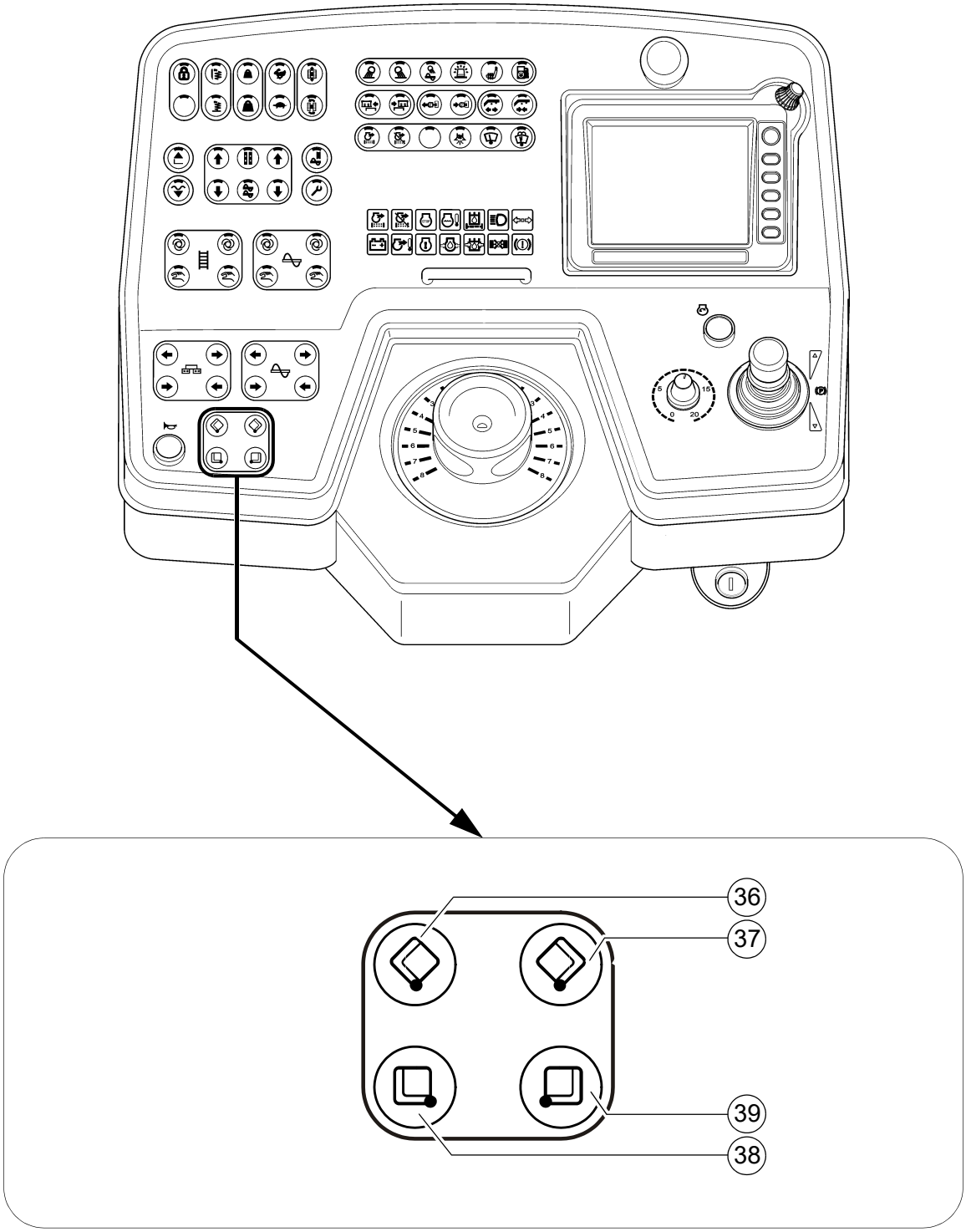
36
37
39
38

Poz.	Denumire	Scurtă descriere
36	Închidere benă stânga	Funcţia comutatorului cu revenire: - Pentru închiderea semibenei din stânga ☞ Acţionare separată (O): Se utilizează în cazul punerii în operă pe o singură parte sau, dacă există obstacole, pentru încărcarea din camion. STOP La acţionare acordaţi atenţie zonelor periculoase de la componentele mobile ale utilajului!
37	Închidere benă dreapta	Funcţia comutatorului cu revenire: - Pentru închiderea semibenei din dreapta ☞ Acţionare separată (O): Se utilizează în cazul punerii în operă pe o singură parte sau, dacă există obstacole, pentru încărcarea din camion. STOP La acţionare acordaţi atenţie zonelor periculoase de la componentele mobile ale utilajului!
38	Deschidere benă stânga	Funcţia comutatorului cu revenire: - Pentru deschiderea semibenei din stânga ☞ În cazul în care benele sunt acţionate hidraulic simultan, poate fi utilizat pentru acţionare atât comutatorul din stânga, cât şi cel din dreapta. STOP La acţionare acordaţi atenţie zonelor periculoase de la componentele mobile ale utilajului!
39	Deschidere benă dreapta	Funcţia comutatorului cu revenire: - Pentru deschiderea semibenei din dreapta ☞ În cazul în care benele sunt acţionate hidraulic simultan, poate fi utilizat pentru acţionare atât comutatorul din stânga, cât şi cel din dreapta. STOP La acţionare acordaţi atenţie zonelor periculoase de la componentele mobile ale utilajului!

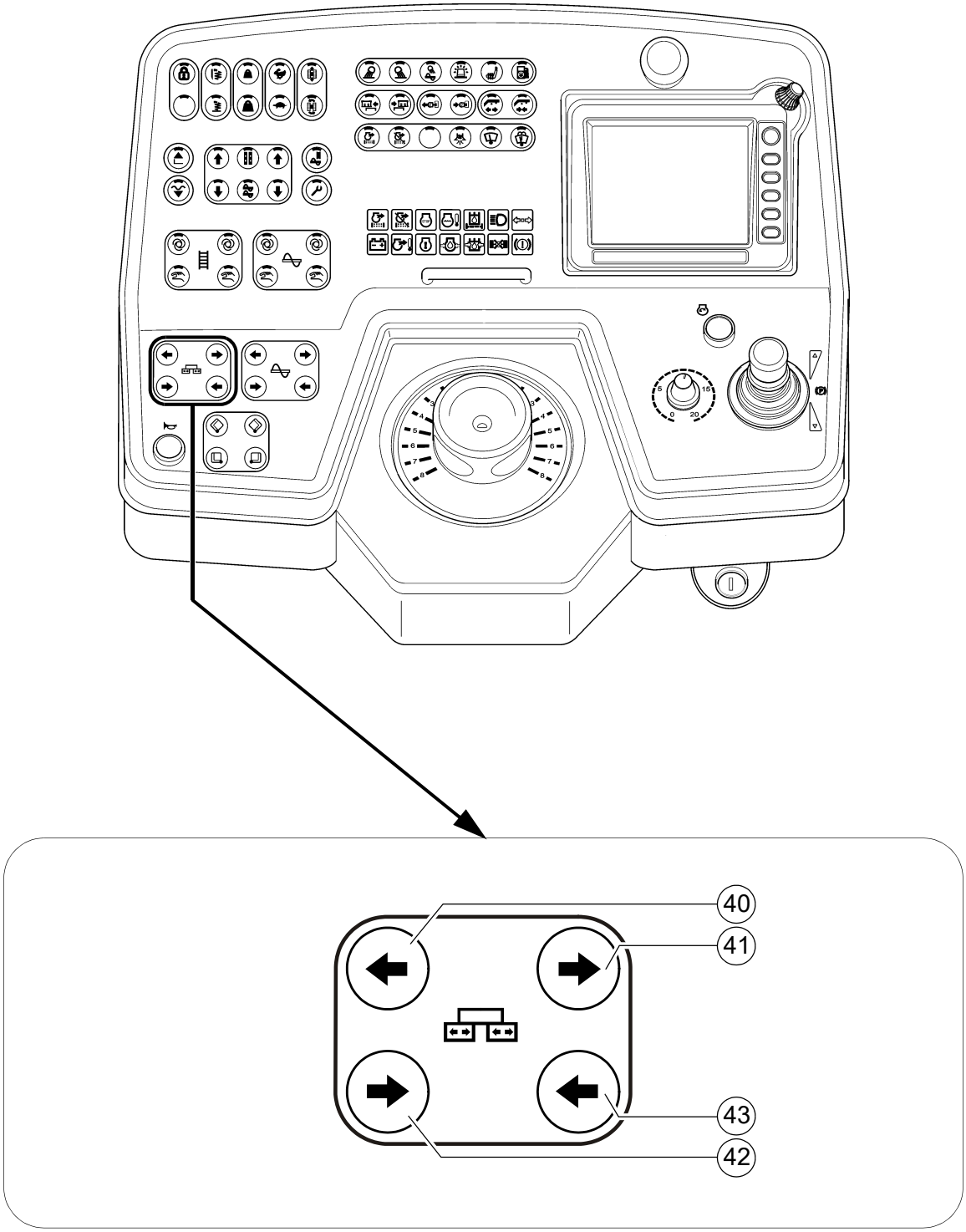
40
41
43
42

Poz.	Denumire	Scurtă descriere
40	Extindere grindă finisoare stânga	Funcţia comutatorului cu revenire: - Pentru extinderea jumătăţii din stânga a grinzii finisoare ☞ În cazul configuraţiei utilajului cu grindă finisoare ne-extensibilă, această funcţie nu este alocată. STOP La acţionare acordaţi atenţie zonelor periculoase de la componentele mobile ale utilajului!
41	Extindere grindă finisoare dreapta	Funcţia comutatorului cu revenire: - Pentru extinderea jumătăţii din drepta a grinzii finisoare ☞ În cazul configuraţiei utilajului cu grindă finisoare ne-extensibilă, această funcţie nu este alocată. STOP La acţionare acordaţi atenţie zonelor periculoase de la componentele mobile ale utilajului!
42	Retractare grindă finisoare stânga	Funcţia comutatorului cu revenire: - Pentru retractarea jumătăţii din stânga a grinzii finisoare ☞ În cazul configuraţiei utilajului cu grindă finisoare ne-extensibilă, această funcţie nu este alocată. STOP La acţionare acordaţi atenţie zonelor periculoase de la componentele mobile ale utilajului!
43	Retractare grindă finisoare dreapta	Funcţia comutatorului cu revenire: - Pentru retractarea jumătăţii din drepta a grinzii finisoare ☞ În cazul configuraţiei utilajului cu grindă finisoare ne-extensibilă, această funcţie nu este alocată. STOP La acţionare acordaţi atenţie zonelor periculoase de la componentele mobile ale utilajului!

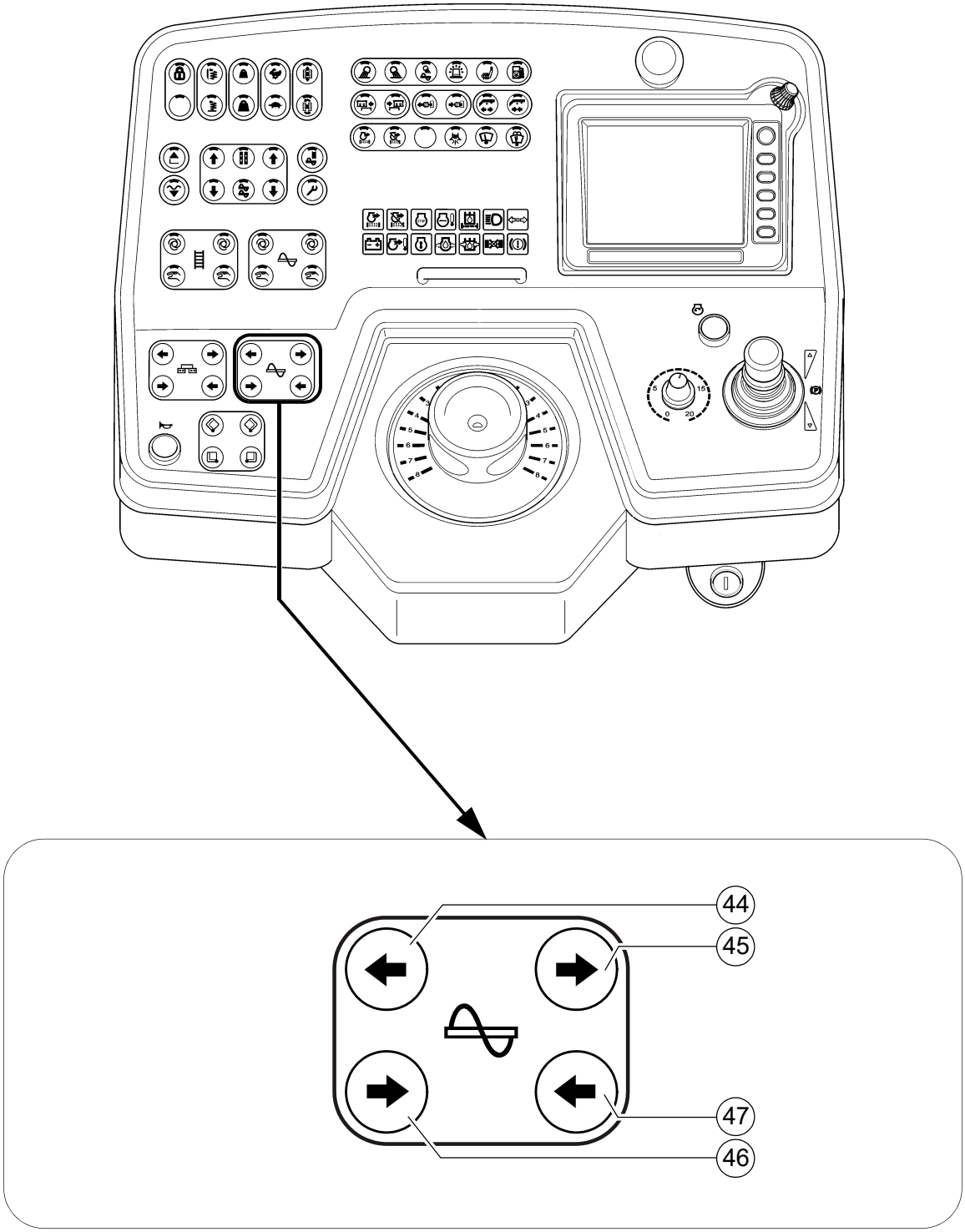
44
45
47
46

Poz.	Denumire	Scurtă descriere
44	Melc stânga „MANUAL” Direcţie de transport exterior	Funcţia comutatorului cu revenire: - Pentru declanşarea manuală a funcţiei de transport la jumătatea din stânga a melcului, direcţia de transport exterior. ☞ Pentru declanşare manuală, funcţia melcului trebuie pusă pe „AUTO” sau „MANUAL” ☞ La declanşarea manuală se realizează o suprac-omandă a funcţiei automate cu putere redusă de transport.
45	Melc dreapta „MANUAL” Direcţie de transport exterior	Funcţia comutatorului cu revenire: - Pentru declanşarea manuală a funcţiei de transport la jumătatea din dreapta a melcului, direcţia de transport exterior. ☞ Pentru declanşare manuală, funcţia melcului trebuie pusă pe „AUTO” sau „MANUAL” ☞ La declanşarea manuală se realizează o supra-comandă a funcţiei automate cu putere redusă de transport.
46	Melc stânga „MANUAL” Direcţie de transport interior	Funcţia comutatorului cu revenire: - Pentru declanşarea manuală a funcţiei de transport la jumătatea din stânga a melcului, direcţia de transport interior. ☞ Pentru declanşare manuală, funcţia melcului trebuie pusă pe „AUTO” sau „MANUAL” ☞ La declanşarea manuală se realizează o supra-comandă a funcţiei automate cu putere redusă de transport.
47	Melc dreapta „MANUAL” Direcţie de transport interior	Funcţia comutatorului cu revenire: - Pentru declanşarea manuală a funcţiei de transport la jumătatea din dreapta a melcului, direcţia de transport interior. ☞ Pentru declanşare manuală, funcţia melcului trebuie pusă pe „AUTO” sau „MANUAL” ☞ La declanşarea manuală se realizează o supra-comandă a funcţiei automate cu putere redusă de transport.

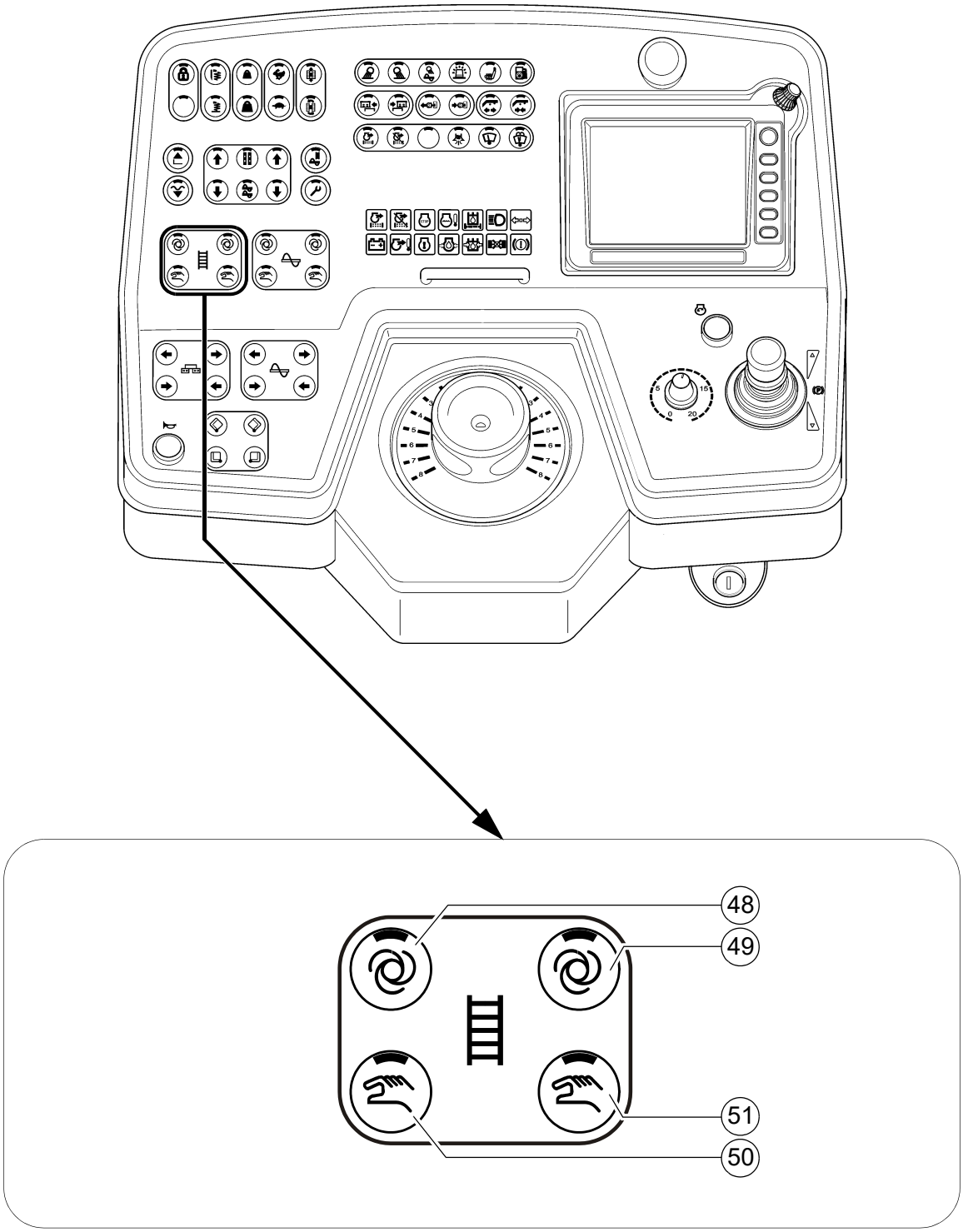
48
49
51
50

Poz.	Denumire	Scurtă descriere
48	Grătarul stânga „AUTO”	Tastă cu funcţie de comutator cu poziţii fixe şi cu mesaj de răspuns prin LED: - Funcţia de transport a grătarului din stânga se activează prin rabatarea în exterior a manetei de deplasare şi se comandă progresiv cu limitatoarele de cursă pentru mixtură din tunelul pentru material. - Deconectare printr-o nouă apăsare de tastă ☞ Prin acţionarea butonului DECONECTARE DE URGENŢĂ, respectiv la repornirea utilajului, se realizează deconectarea funcţiei. ☞ Comutatorul principal de funcţii blochează funcţia de transport. STOP La acţionare acordaţi atenţie zonelor periculoase de la componentele mobile ale utilajului!
49	Grătarul dreapta „AUTO”	Tastă cu funcţie de comutator cu poziţii fixe şi cu mesaj de răspuns prin LED: - Funcţia de transport a grătarului din dreapta se activează prin rabatarea în exterior a manetei de deplasare şi se comandă progresiv cu limitatoarele de cursă pentru mixtură din tunelul pentru material. - Deconectare printr-o nouă apăsare de tastă ☞ Prin acţionarea butonului DECONECTARE DE URGENŢĂ, respectiv la repornirea utilajului, se realizează deconectarea funcţiei. ☞ Comutatorul principal de funcţii blochează funcţia de transport. STOP La acţionare acordaţi atenţie zonelor periculoase de la componentele mobile ale utilajului!

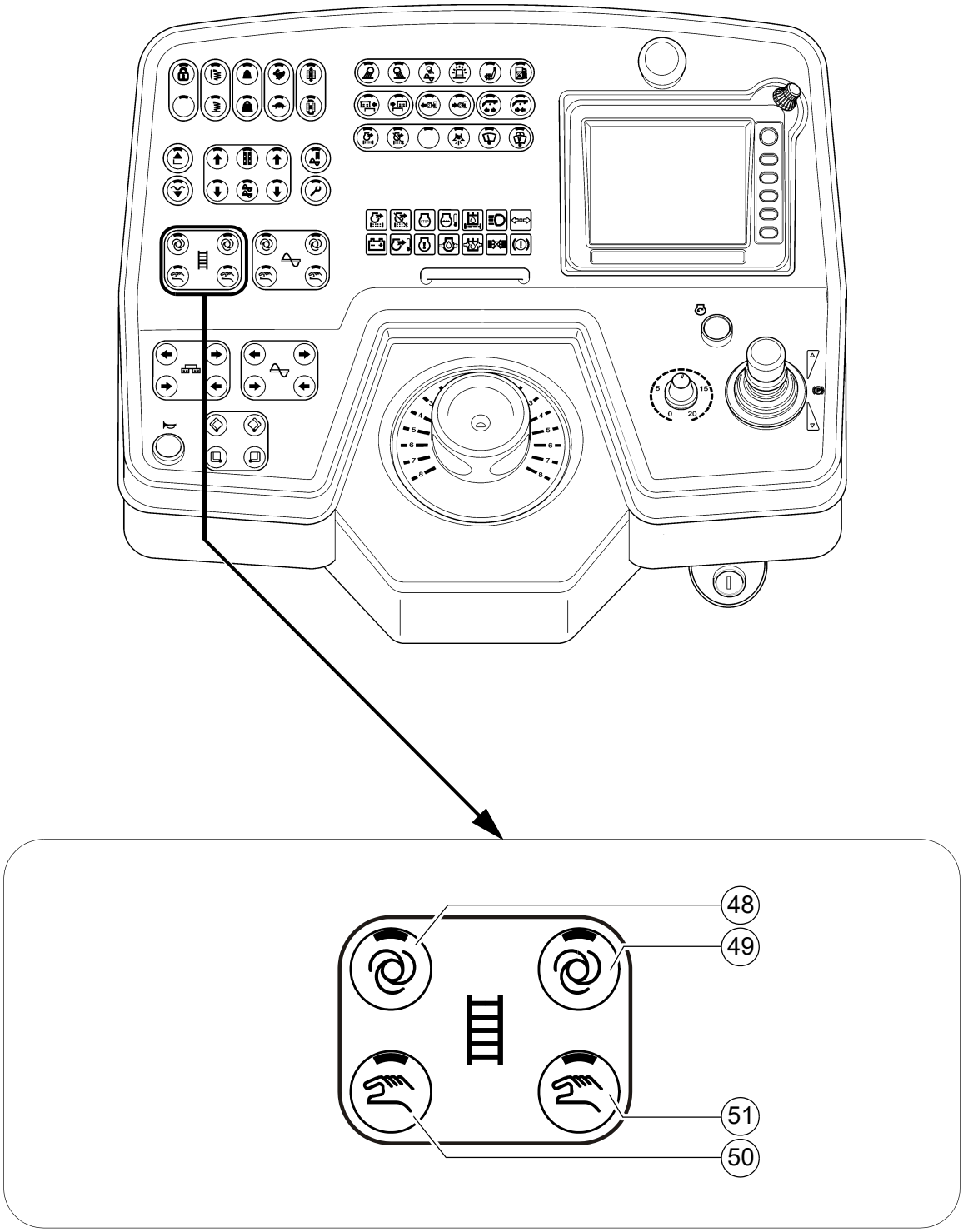
48
49
51
50

Poz.	Denumire	Scurtă descriere
50	Grătarul stânga „MANUAL” Inversare grătar (O)	Tastă cu funcţie de comutator cu poziţii fixe şi cu mesaj de răspuns prin LED: - Funcţia de transport a grătarului din stânga este activată permanent cu putere maximă de transport, fără sistemul de comandă pentru mixtură prin limitatoarele de cursă din tunelul pentru material. - Deconectare printr-o nouă apăsare de tastă. - Inversare grătar: Ţineţi apăsat butonul aprox. 1 secundă. Comutatorul principal de funcţii (66) trebuie să fie pus pe „OPRIT”. ☞ Pentru evitarea transportului excesiv, are loc o deconectare la înălţimea definită a materialului! ☞ Prin acţionarea butonului DECONECTARE DE URGENŢĂ, respectiv la repornirea utilajului, se realizează deconectarea funcţiei. ☞ Comutatorul principal de funcţii blochează funcţia de transport. STOP La acţionare acordaţi atenţie zonelor periculoase de la componentele mobile ale utilajului!
51	Grătarul dreapta „MANUAL” Inversare grătar (O)	Tastă cu funcţie de comutator cu poziţii fixe şi cu mesaj de răspuns prin LED: - Funcţia de transport a grătarului din dreapta este activată permanent cu putere maximă de transport, fără sistemul de comandă pentru mixtură prin limitatoarele de cursă din tunelul pentru material. - Deconectare printr-o nouă apăsare de tastă. - Inversare grătar: Ţineţi apăsat butonul aprox. 1 secundă. Comutatorul principal de funcţii (66) trebuie să fie pus pe „OPRIT”. ☞ Pentru evitarea transportului excesiv, are loc o deconectare la înălţimea definită a materialului! ☞ Prin acţionarea butonului DECONECTARE DE URGENŢĂ, respectiv la repornirea utilajului, se realizează deconectarea funcţiei. ☞ Comutatorul principal de funcţii blochează funcţia de transport. STOP La acţionare acordaţi atenţie zonelor periculoase de la componentele mobile ale utilajului!

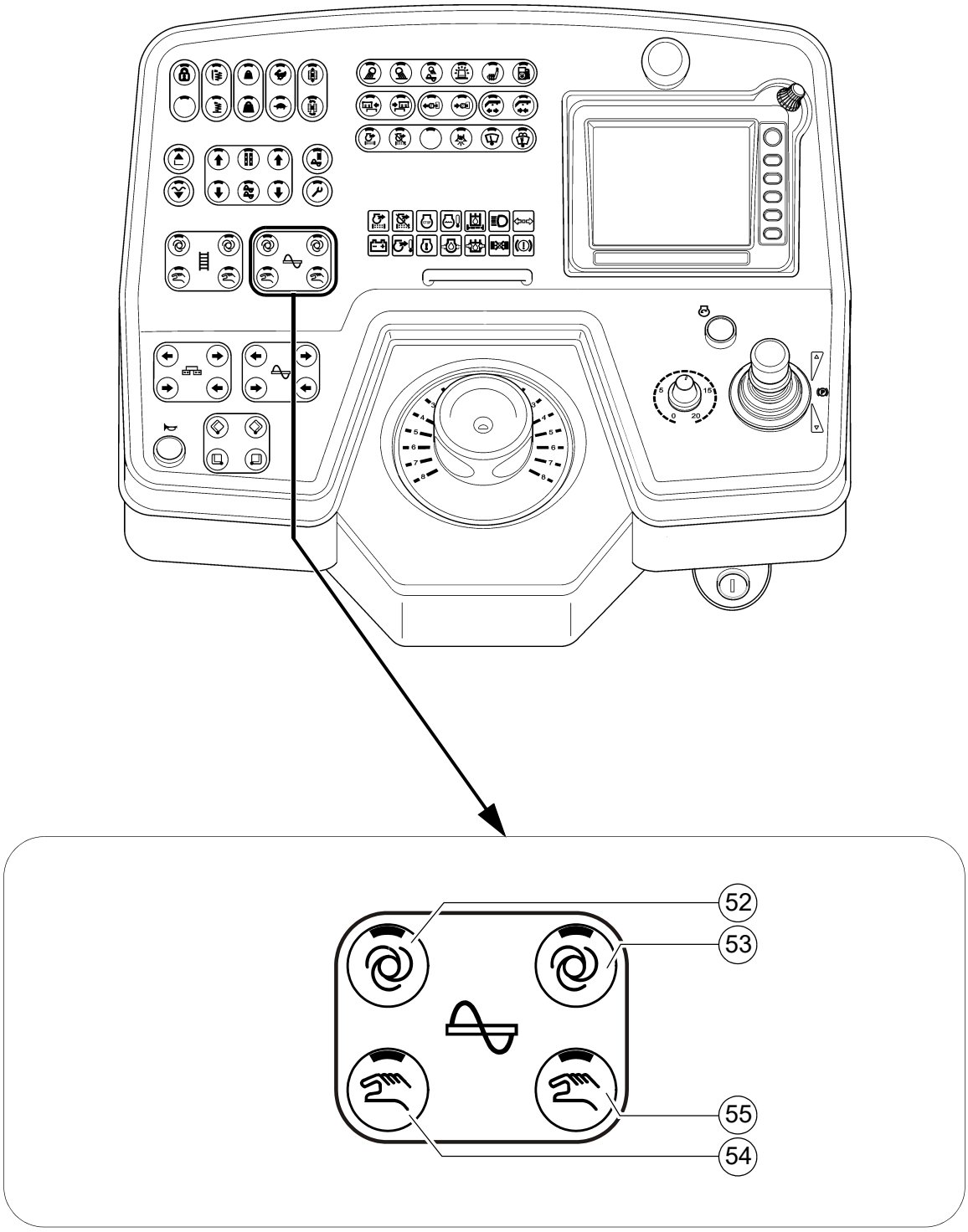
52
53
55
54

Poz.	Denumire	Scurtă descriere
52	Melc stânga „AUTO”	Tastă cu funcţie de comutator cu poziţii fixe şi cu mesaj de răspuns prin LED: - Funcţia de transport a jumătăţii de melc din stânga se activează prin rabatarea în exterior a manetei de deplasare şi se comandă progresiv cu limitatoarele de cursă pentru mixtură. - Deconectare printr-o nouă apăsare de tastă ☞ Prin acţionarea butonului DECONECTARE DE URGENŢĂ, respectiv la repornirea utilajului, se realizează deconectarea funcţiei. ☞ Comutatorul principal de funcţii blochează funcţia de transport. STOP La acţionare acordaţi atenţie zonelor periculoase de la componentele mobile ale utilajului!
53	Melc dreapta „AUTO”	Tastă cu funcţie de comutator cu poziţii fixe şi cu mesaj de răspuns prin LED: - Funcţia de transport a jumătăţii de melc din dreapta se activează prin rabatarea în exterior a manetei de deplasare şi se comandă progresiv cu limitatoarele de cursă pentru mixtură din tunelul pentru material. - Deconectare printr-o nouă apăsare de tastă ☞ Prin acţionarea butonului DECONECTARE DE URGENŢĂ, respectiv la repornirea utilajului, se realizează deconectarea funcţiei. ☞ Comutatorul principal de funcţii blochează funcţia de transport. STOP La acţionare acordaţi atenţie zonelor periculoase de la componentele mobile ale utilajului!

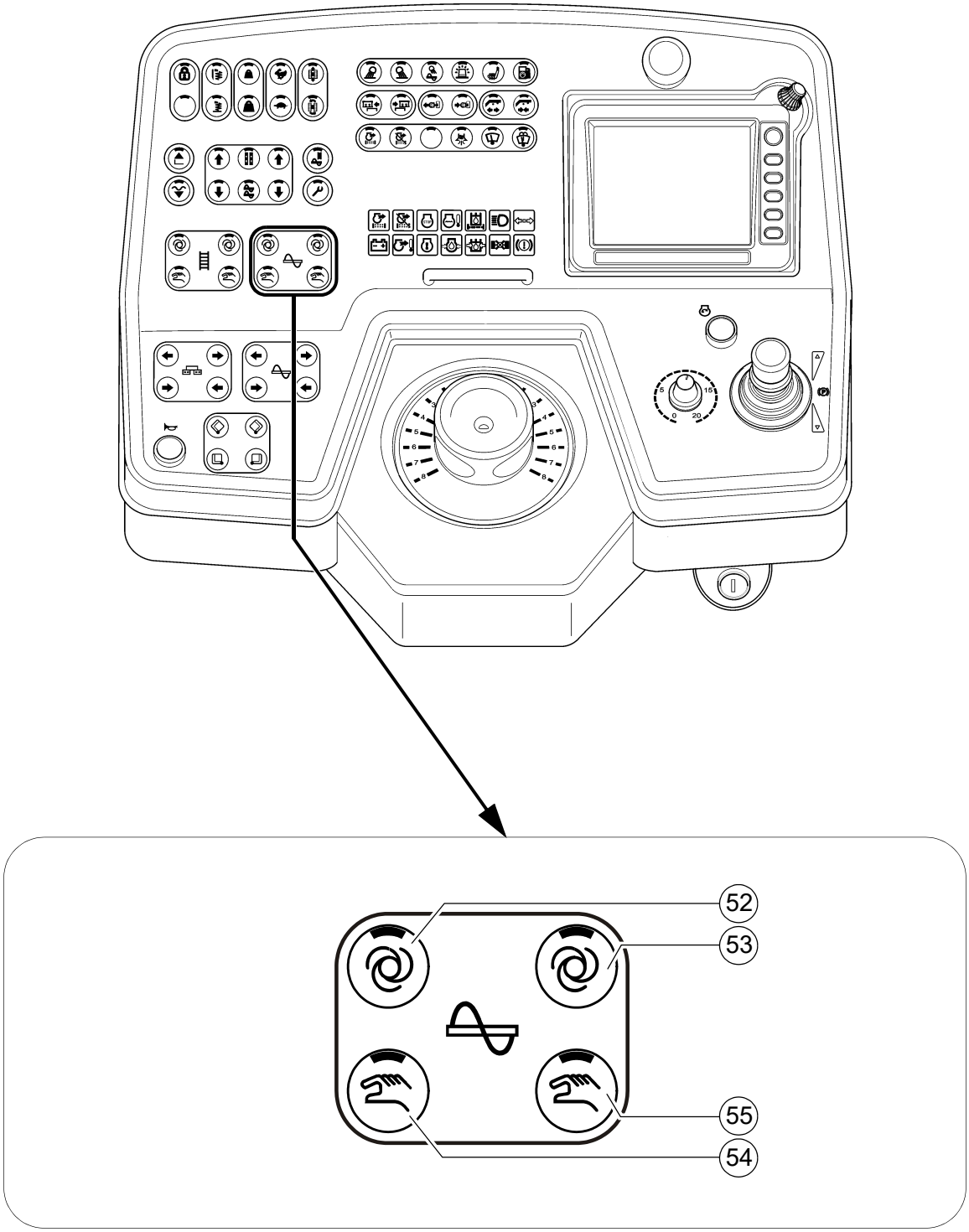
52
53
55
54

Poz.	Denumire	Scurtă descriere
54	Melc stânga „MANUAL”	Tastă cu funcţie de comutator cu poziţii fixe şi cu mesaj de răspuns prin LED: - Funcţia de transport a jumătăţii de melc din stânga este activată permanent cu putere maximă de transport, fără sistemul de comandă pentru mixtură prin limitatoarele de cursă. - Deconectare printr-o nouă apăsare de tastă ☞ Prin acţionarea butonului DECONECTARE DE URGENŢĂ, respectiv la repornirea utilajului, se realizează deconectarea funcţiei. ☞ Comutatorul principal de funcţii blochează funcţia de transport. STOP La acţionare acordaţi atenţie zonelor periculoase de la componentele mobile ale utilajului!
55	Melc dreapta „MANUAL”	Tastă cu funcţie de comutator cu poziţii fixe şi cu mesaj de răspuns prin LED: - Funcţia de transport a jumătăţii de melc din dreapta este activată permanent cu putere maximă de transport, fără sistemul de comandă pentru mixtură prin limitatoarele de cursă. - Deconectare printr-o nouă apăsare de tastă ☞ Prin acţionarea butonului DECONECTARE DE URGENŢĂ, respectiv la repornirea utilajului, se realizează deconectarea funcţiei. ☞ Comutatorul principal de funcţii blochează funcţia de transport. STOP La acţionare acordaţi atenţie zonelor periculoase de la componentele mobile ale utilajului!

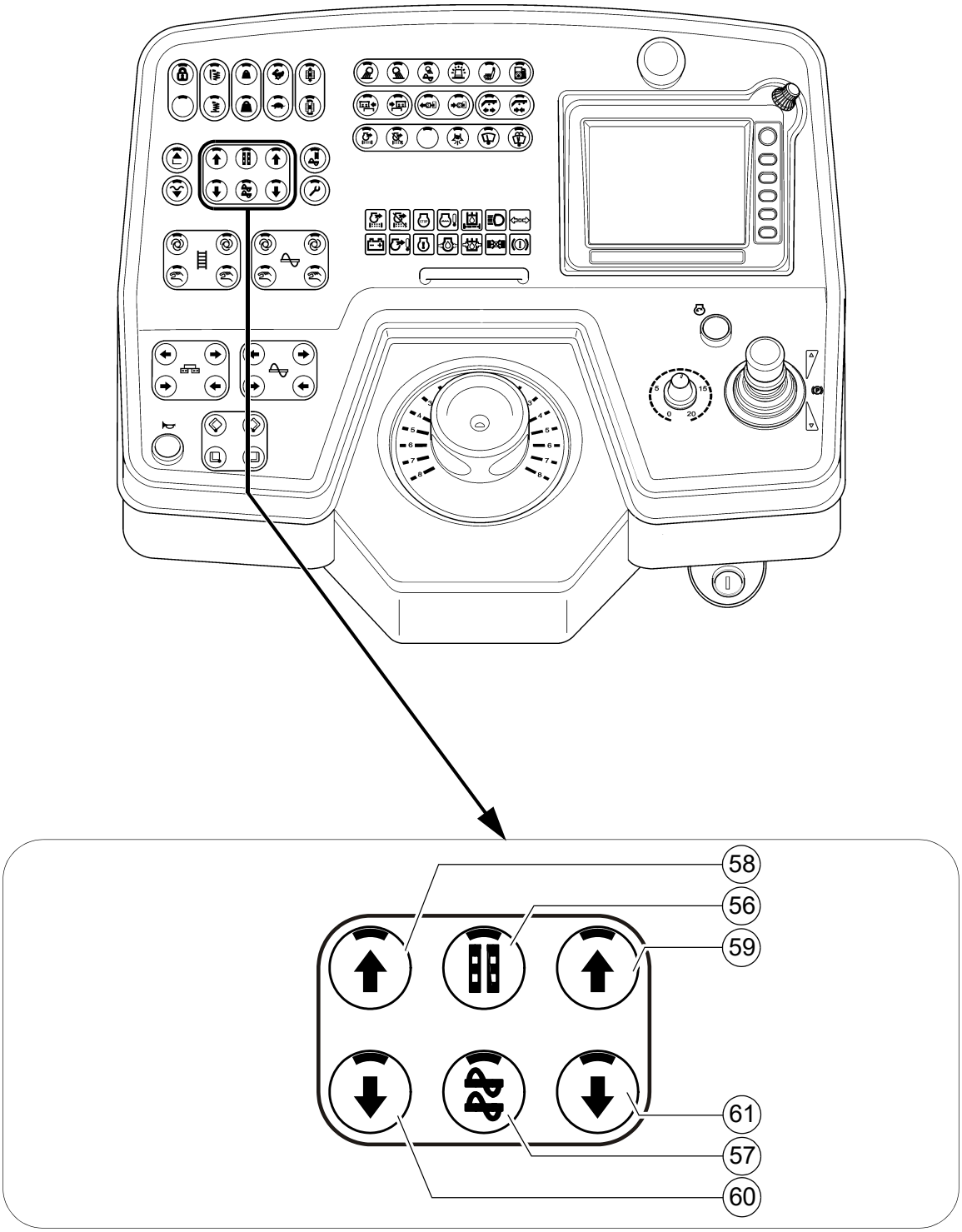
58
56
59
61
57
60

Poz.	Denumire	Scurtă descriere
56	Corecţie Cilindri de nivelare	Tastă cu funcţie de comutator cu poziţii fixe şi cu mesaj de răspuns prin LED: - Pentru acţionarea manuală a cilindrilor de nivelare când sistemul automat de nivelare este deconectat. - Deconectare printr-o nouă apăsare de tastă ☞ Comutatorul corespunzător de la telecomandă trebuie să fie pus pe „manual” pentru această funcţie. ☞ Corecţia la cilindrii de nivelare se realizează cu tastele de corecţie în sensul indicat al săgeţii. ☞ Această funcţie este, de asemenea, activă şi în cazul în care telecomanda nu este conectată!
57	Ridicare/coborâre melc (O)	Tastă cu funcţie de comutator cu poziţii fixe şi cu mesaj de răspuns prin LED: - Pentru repoziţionarea hidraulică a melcului pe înălţime. - Deconectare printr-o nouă apăsare de tastă. ☞ Înălţimea poate fi citită pe scalele din stânga şi din dreapta suportului grinzii melcului. Regulă empirică: Grosimea de punere în operă plus 5 cm (2 ţoli) este egală cu înălţimea barei melcului. ☞ Acţionaţi simultan ambele taste de corecţie aferente, deoarece, în caz contrar, bara melcului va trage oblic! ☞ Corecţia melcului se realizează cu tastele de corecţie în sensul indicat al săgeţii!

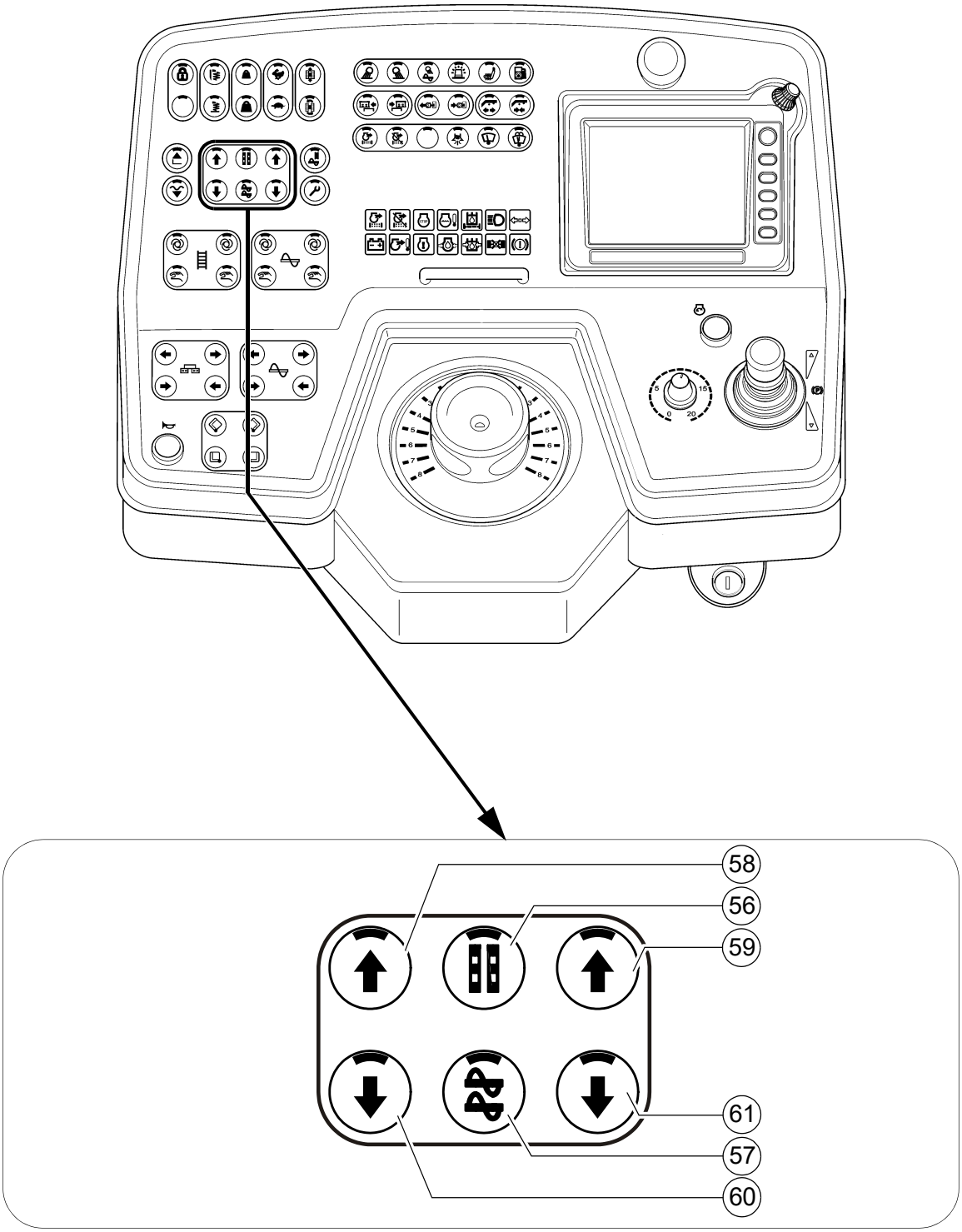
58
56
59
61
57
60

Poz.	Denumire	Scurtă descriere
58	Tasta de corecţie: retractare stânga / ridicare	Funcţia comutatorului cu revenire: - Pentru corecţia funcţiei selectate în direcţia corespunzătoare. STOP La acţionare acordaţi atenţie zonelor periculoase de la componentele mobile ale utilajului!
59	Tasta de corecţie: retractare dreapta / ridicare	Funcţia comutatorului cu revenire: - Pentru corecţia funcţiei selectate în direcţia corespunzătoare. STOP La acţionare acordaţi atenţie zonelor periculoase de la componentele mobile ale utilajului!
60	Tasta de corecţie: extindere stânga / coborâre	Funcţia comutatorului cu revenire: - Pentru corecţia funcţiei selectate în direcţia corespunzătoare. STOP La acţionare acordaţi atenţie zonelor periculoase de la componentele mobile ale utilajului!
61	Tasta de corecţie: extindere dreapta / coborâre	Funcţia comutatorului cu revenire: - Pentru corecţia funcţiei selectate în direcţia corespunzătoare. STOP La acţionare acordaţi atenţie zonelor periculoase de la componentele mobile ale utilajului!

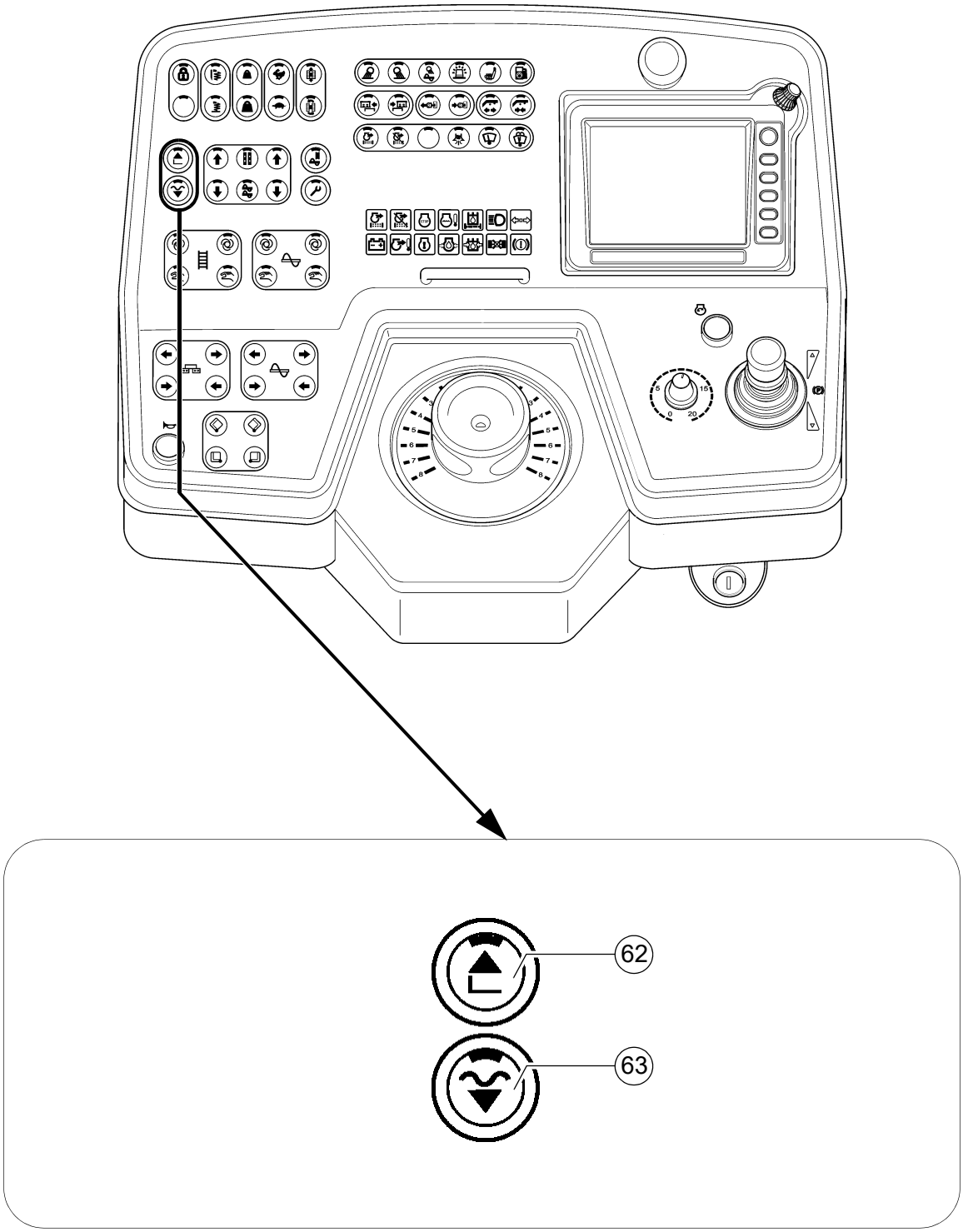
62
63

Poz.	Denumire	Scurtă descriere
62	Ridicarea grinzilor finisoare	Funcţie de comutator cu revenire şi cu mesaj de răspuns prin LED: - Pentru ridicarea grinzii finisoare (LED APRINS) şi pentru deconectarea funcţiei „Poziţie flotantă a grindă finisoare” ⚠ Verificaţi dacă siguranţa de transport a grinzii finisoare este aplicată! STOP La acţionare acordaţi atenţie zonelor periculoase de la componentele mobile ale utilajului!
63	Oprire grindă finisoare + Presiune de eliberare de sarcină / Coborâre grindă finisoare + Poziţie flotantă	Tastă cu funcţie de comutator cu poziţii fixe şi cu mesaj de răspuns prin LED ☞ Comutatorul principal de funcţii trebuie să se afle în poziţia OPRIT. - Funcţia de manipulare: Menţineţi tasta apăsată mai mult de 1,5 sec. (LED APRINS). Cât timp apăsaţi tasta, grinda finisoare coboară. După eliberare, grinda finisoare este menţinută în Oprire grindă finisoare + Presiune de eliberare de sarcină. (LED APRINS). ⚠ Grinda finisoare poate coborî lent! - Funcţia de fixare: Apăsaţi scurt tasta (LED APRINS) - grinda finisoare coboară. Apăsaţi din nou scurt tasta (LED STINS) - grinda finisoare este menţinută. - Poziţie flotantă grindă finisoare: Prin apăsarea tastei, LED-ul este APRINS, iar grinda finisoare este pregătită pentru activarea „Poziţiei flotante” prin devierea manetei de deplasare. - Oprirea se efectuează apăsând din nou tasta sau prin intermediul tastei Ridicare grindă. ☞ Pe parcursul regimului de punere în operă, grinda finisoare rămâne întotdeauna în poziţie flotantă. În caz de oprire intermediară (maneta de deplasare în poziţia centrală), grinda finisoare este pusă pe Oprire grindă finisoare+Eliberare de sarcină. ⚠ Verificaţi dacă siguranţa de transport a grinzii finisoare este aplicată! STOP La acţionare acordaţi atenţie zonelor periculoase de la componentele mobile ale utilajului!

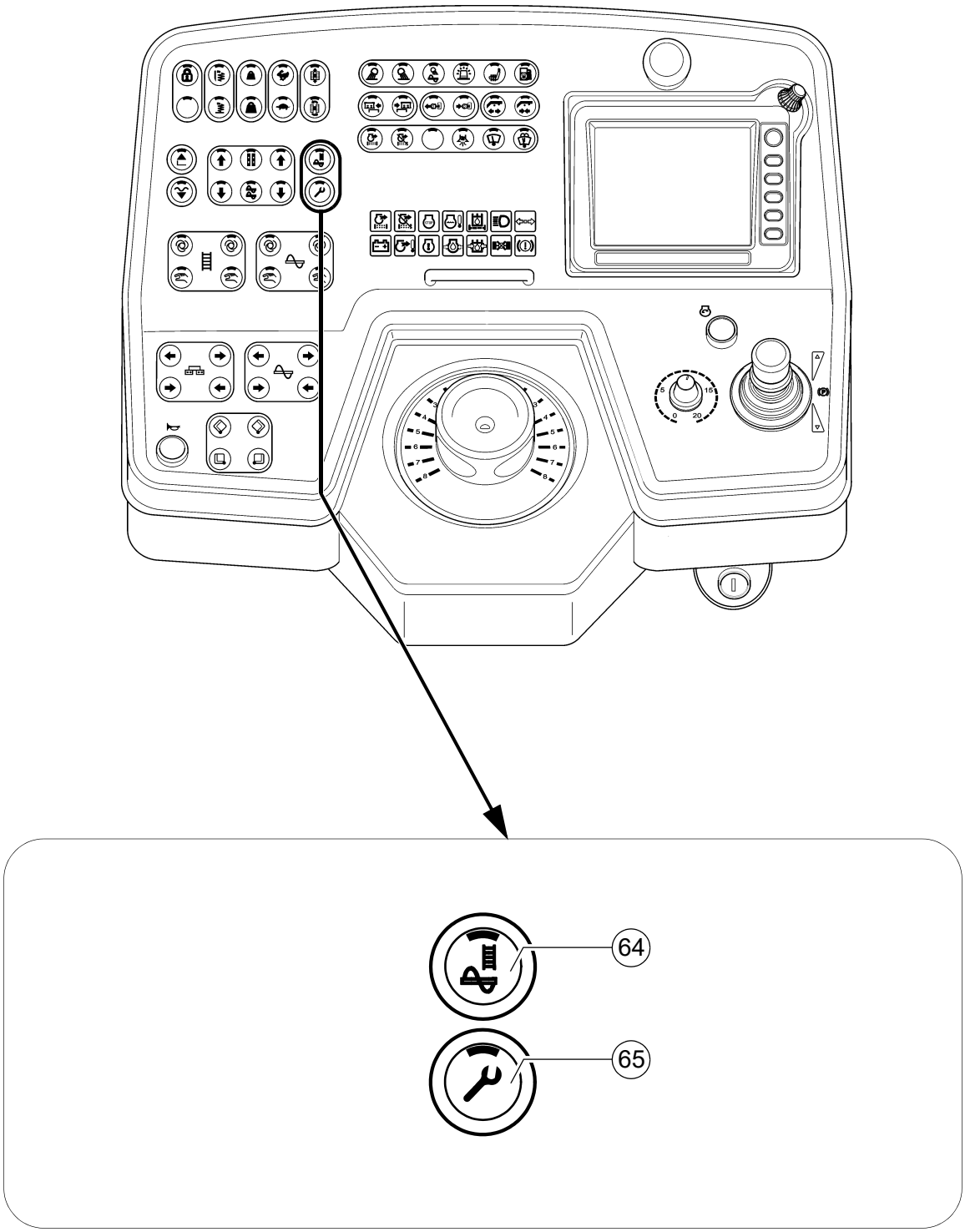
64
65

Poz.	Denumire	Scurtă descriere
64	Încărcarea utilajului pentru procesul de punere în operă	Funcţie de comutator cu poziţii fixe şi cu mesaj de răspuns prin LED: - Funcţia de umplere pentru procesul de punere în operă. Turaţia motorului Diesel va fi ridicată la turaţia nominală şi toate funcţiile de transport setate pe „Automat” (funcţia de transport a melcului şi a grătarului din traverse) vor fi activate. ☞ Comutatorul principal de funcţii trebuie să se afle în poziţia OPRIT. - Deconectare printr-o nouă apăsare de tastă sau prin rabatarea în exterior a manetei de deplasare în poziţia de punere în operă. - La atingerea înălţimii setate a materialului (senzorul de material) se realizează deconectarea automată a funcţiei de umplere. STOP La acţionare acordaţi atenţie zonelor periculoase de la componentele mobile ale utilajului!
65	Regimul de reglaj pregătitor	Funcţie de comutator cu poziţii fixe şi cu mesaj de răspuns prin LED: - Această funcţie permite, când utilajul staţionează, utilizarea tuturor funcţiilor, care pot fi activate uzual numai prin basculare a manetei de deplasare (când utilajul se deplasează). ☞ Comutatorul principal de funcţii trebuie să se afle în poziţia OPRIT. ☞ Turaţia motorului este ridicată la valoarea nominală preselectată.

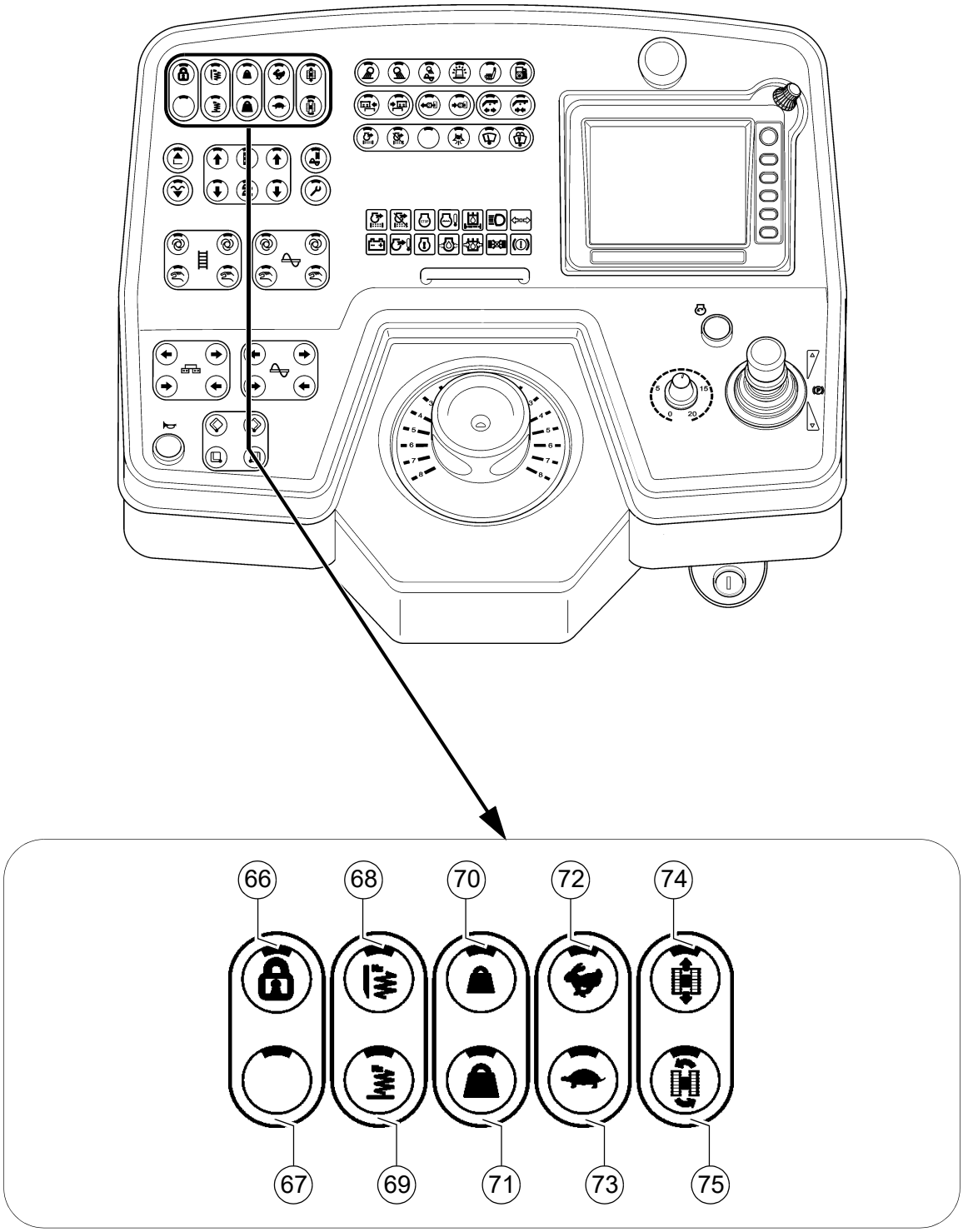
66
68
70
72
74
67
69
71
73
75

Poz.	Denumire	Scurtă descriere
66	Comutatorul principal de funcţii	Funcţie de comutator cu poziţii fixe şi cu mesaj de răspuns prin LED: - Pentru blocarea tuturor funcţiilor relevante pentru punerea în operă. Chiar dacă reglajul funcţiilor individuale este pe „Auto”, acestea vor fi dezactivate la devierea manetei de deplasare. - Deconectare printr-o nouă apăsare de tastă. ☞ Utilajul astfel presetat poate fi deplasat şi poate fi deblocat la noul loc de lucru. Procesul de punere în operă va fi reluat prin basculare manetei de deplasare. ☞ La repornire, funcţia este setată pe „PORNIT”.
67	fără funcţie	
68	Compactor (specific grinzii finisoare)	Tastă cu funcţie de comutator cu poziţii fixe şi cu mesaj de răspuns prin LED: - Funcţia de comutare PORNIT, respectiv OPRIT pentru compactor. - Activarea se efectuează prin basculare manetei de deplasare. - Deconectare printr-o nouă apăsare de tastă. ☞ Comutatorul principal de funcţii trebuie să se afle în poziţia OPRIT. ☞ Presetarea funcţiei se realizează în conlucrare cu tasta „Regim de reglaj pregătitor”.
69	Vibraţii (specific grinzii finisoare)	Tastă cu funcţie de comutator cu poziţii fixe şi cu mesaj de răspuns prin LED: - Funcţia de comutare PORNIT, respectiv OPRIT pentru sistemul de vibrare. - Activarea se efectuează prin basculare manetei de deplasare. - Deconectare printr-o nouă apăsare de tastă. ☞ Comutatorul principal de funcţii trebuie să se afle în poziţia OPRIT. ☞ Presetarea funcţiei se realizează în conlucrare cu tasta „Regim de reglaj pregătitor”.

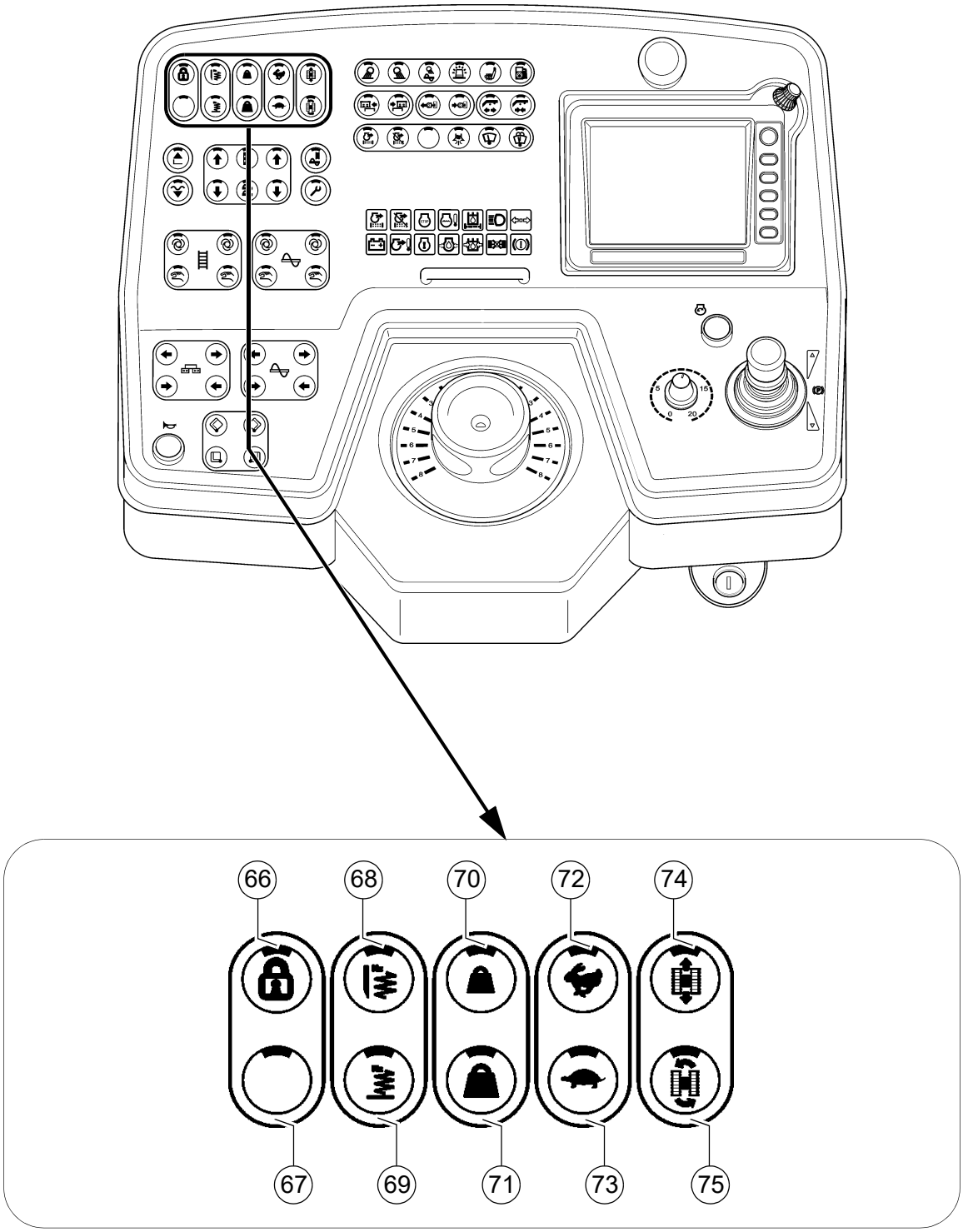
66
68
70
72
74
67
69
71
73
75

Poz.	Denumire	Scurtă descriere
70	Descărcare de sarcină a grinzii finisoare	Tastă cu funcţie de comutator cu poziţii fixe şi cu mesaj de răspuns prin LED: - Pentru descărcarea de sarcină a grinzii finisoare, pentru a influenţa forţa de tracţiune şi compactarea. - Deconectare printr-o nouă apăsare de tastă sau prin comutare alternativă între descărcare de sarcină şi încărcare cu sarcină a grinzii finisoare. - Pentru presetarea presiunii uleiului hidraulic, comutaţi această tastă, precum şi tasta „Regim de reglaj pregătitor” pe „PORNIT”.
71	Încărcarea cu sarcină a grinzii finisoare	Tastă cu funcţie de comutator cu poziţii fixe şi cu mesaj de răspuns prin LED: - Pentru descărcarea de sarcină a grinzii finisoare, pentru a influenţa forţa de tracţiune şi compactarea. - Deconectare printr-o nouă apăsare de tastă sau prin comutare alternativă între descărcare de sarcină şi încărcare cu sarcină a grinzii finisoare. - Pentru presetarea presiunii uleiului hidraulic, comutaţi această tastă, precum şi tasta „Regim de reglaj pregătitor” pe „PORNIT”.

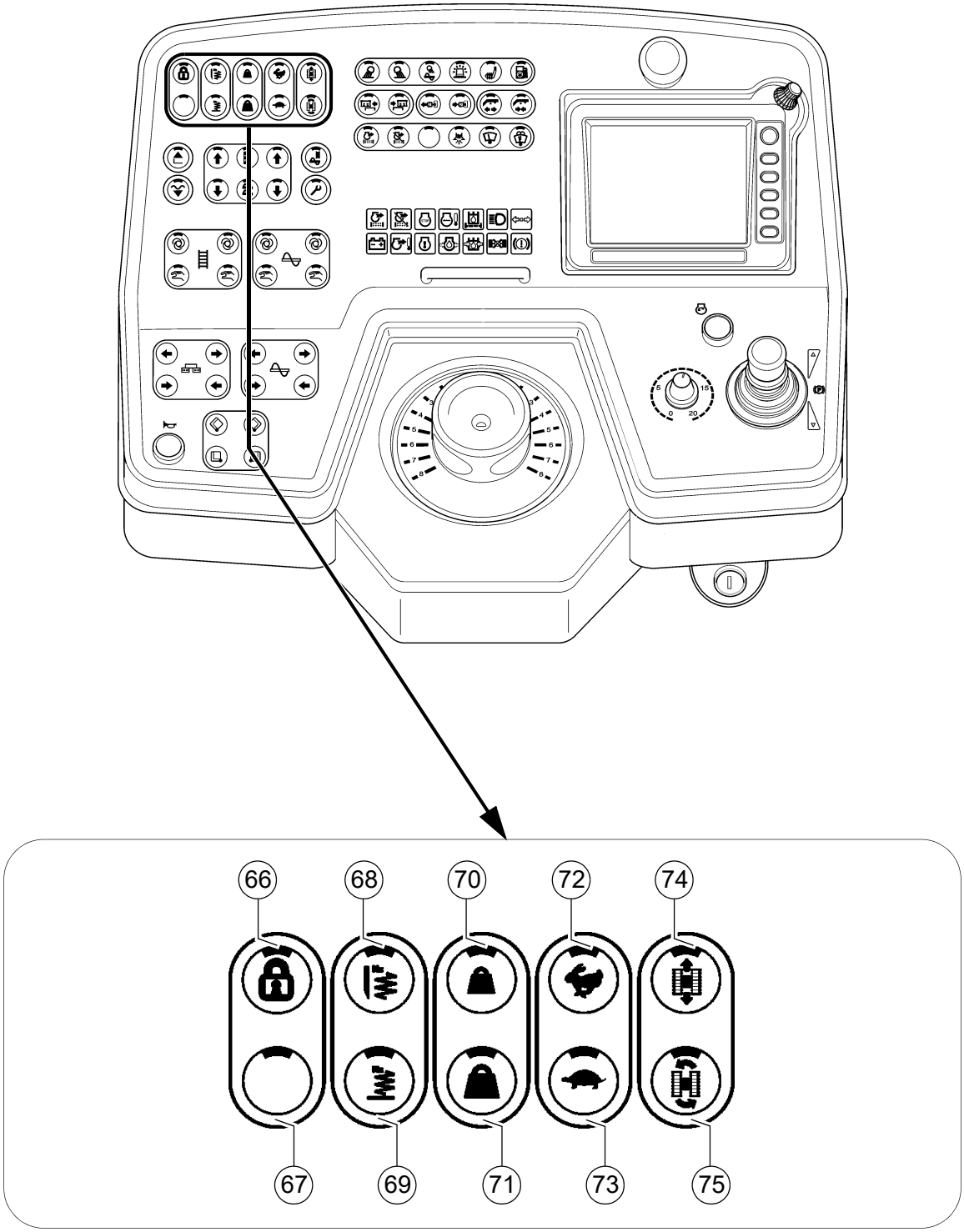
66
68
70
72
74
67
69
71
73
75

Poz.	Denumire	Scurtă descriere
72	Mecanismul de deplasare rapid (iepure)	Taste cu funcţie de comutator cu poziţii fixe şi cu mesaj de răspuns prin LED: - Pentru preselectarea treptei de viteză - Viteza de transport ☞ La repornire, viteza este setată pe viteza de lucru (broască ţestoasă).
73	Mecanismul de deplasare lent (broască ţestoasă)	Taste cu funcţie de comutator cu poziţii fixe şi cu mesaj de răspuns prin LED: - Pentru preselectarea treptei de viteză - Viteza de lucru. ☞ La repornire, tastele sunt setate pe viteza de lucru (broască ţestoasă).
74	Deplasare dreaptă	Tastă cu funcţie de comutator cu poziţii fixe şi cu mesaj de răspuns prin LED: - Poziţie normală pentru deplasarea dreaptă. ☞ La repornire este setată tasta „Deplasare dreaptă”. ☞ Dacă funcţia „Rotire pe loc” este activată din greşeală (şi direcţia este pe deplasare dreaptă), repartizorul-finisor nu se deplasează. Această situaţie este interpretată frecvent ca „Defecţiune”.
75	Rotire pe loc	Tastă cu funcţie de comutator cu poziţii fixe şi cu mesaj de răspuns prin LED: - Utilajul se roteşte pe loc (şenilele rulează în sensuri opuse), dacă direcţia este rotită pe ”10”. - Direcţia spre stânga = Rotire pe loc spre stânga - Direcţia spre dreapta = Rotire pe loc spre dreapta ☞ Funcţia poate fi activată numai în treapta de lucru („Mecanism de deplasare lent”). ☞ Dacă funcţia „Rotire pe loc” este activată din greşeală (şi direcţia este pe deplasare dreaptă), repartizorul-finisor nu se deplasează. Această situaţie este interpretată frecvent ca „Defecţiune”. STOP În timpul rotirii pe loc, persoanele sau obiectele aflate în apropierea repartizorului-finisor sunt deosebit de periclitate. Supravegheaţi spaţiul de rotaţie!

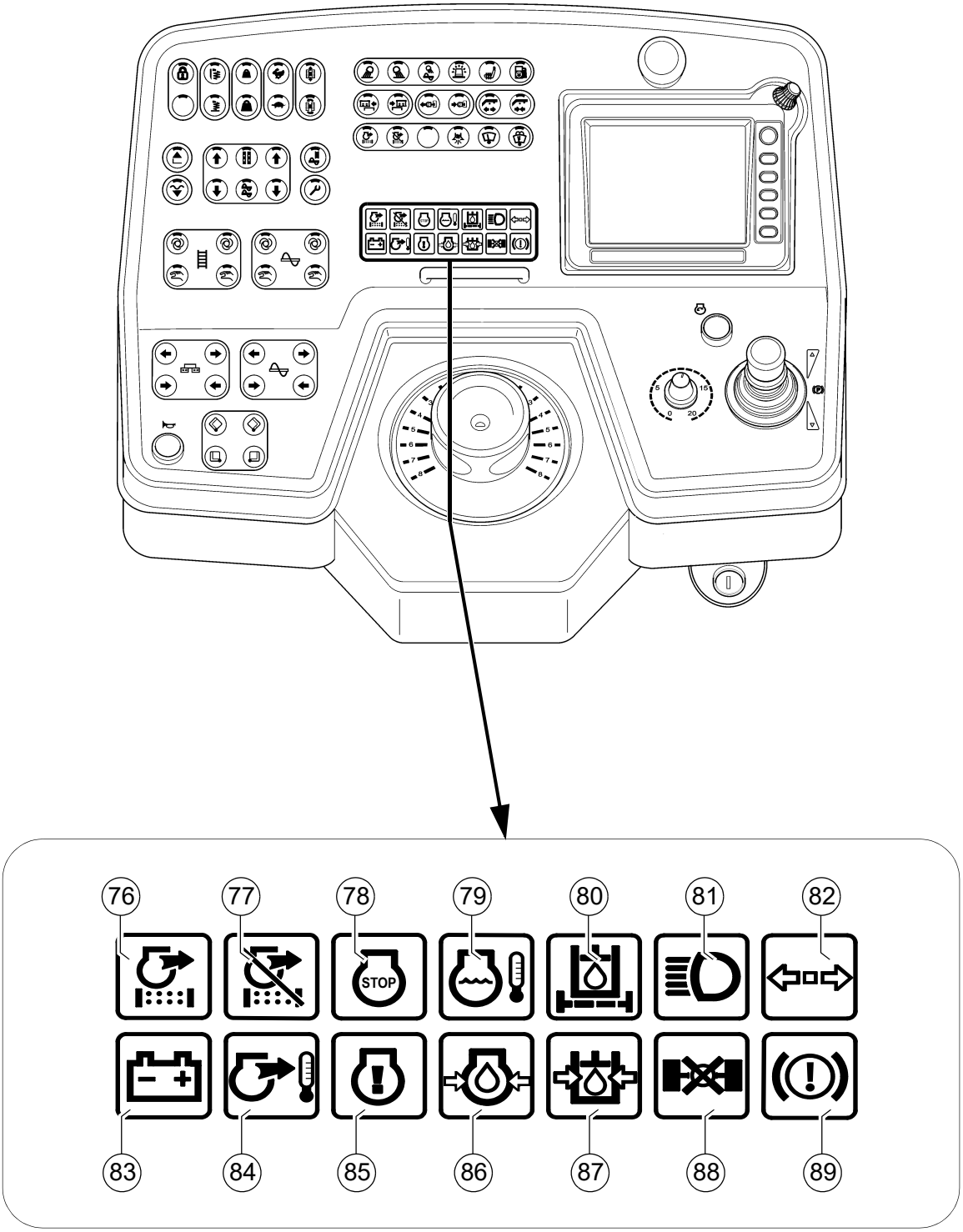
76
77
78
STOP
79
80
81
82
83
84
85
86
87
88
89

Poz.	Denumire	Scurtă descriere
76	Lampă de control Filtru de particule Întreţinere curentă (○)	Se aprinde când este necesară regenerarea filtrului de particule. - Lampa de control aprinsă permanent: Urgenţă de întreţinere curentă treapta I. O regenerarea a filtrului de particule trebuie să fie executată imediat ce starea de funcţionare a utilajului permite acest lucru. - Lampa de control se aprinde intermitent: Urgenţă de întreţinere curentă treapta II. O regenerare a filtrului de particule trebuie să fie executată cât mai repede posibil. - Lampa de control se aprinde intermitent + Lampa de control „Mesaj de eroare motor de acţionare” (85) aprinsă permanent: Urgenţă de întreţinere curentă treapta III. O regenerare a filtrului de particule este neapărat necesară pentru a evita prejudicii ulterioare şi reparaţii. - Lampa de control se stinge + Lampa de control „Eroare gravă motor de acţionare” (78) aprinsă permanent: O regenerare a filtrului de particule nu mai este posibilă. ⚠ Exploatarea trebuie încheiată imediat. ☞ Luaţi legătura cu departamentul de service de la Dynapac.
77	Lampă de control Filtru de particule Regenerare, automat - dezactivată (○)	Se aprinde când regenerarea filtrului de particule este dezactivată. ☞ Regenerarea automată trebuie dezactivată numai dacă starea de funcţionare a repartizorului-finisor nu permite nicio funcţie automată.
78	Mesaj de eroare „Eroare gravă” (roşu)	Se aprinde când a apărut o defecţiune gravă la motorul de acţionare. ⚠ Opriţi imediat motorul de acţionare! ☞ Interogarea unui cod de eroare se poate executa cu comutatorul „Interogare eroare / defecţiune”. ☞ Se aprinde pentru verificare timp de câteva secunde după conectarea aprinderii.
79	Lampa de control Temperatură apă de răcire motor	Se aprinde dacă temperatura motorului este prea ridicată. ⚠ Puterea motorului va fi redusă automat. (Regimul de deplasare este în continuare posibil). Opriţi repartizorul-finisor (maneta de deplasare în poziţia centrală) şi lăsaţi motorul să se răcească la turaţia de mers în gol. Identificaţi cauza şi, dacă este cazul, remediaţi-o (a se vedea capitolul „Defecţiuni”). După răcirea până la temperatura normală, motorul funcţionează la putere maximă. ☞ Indică eroarea împreună cu lampa „Mesaj de eroare”.

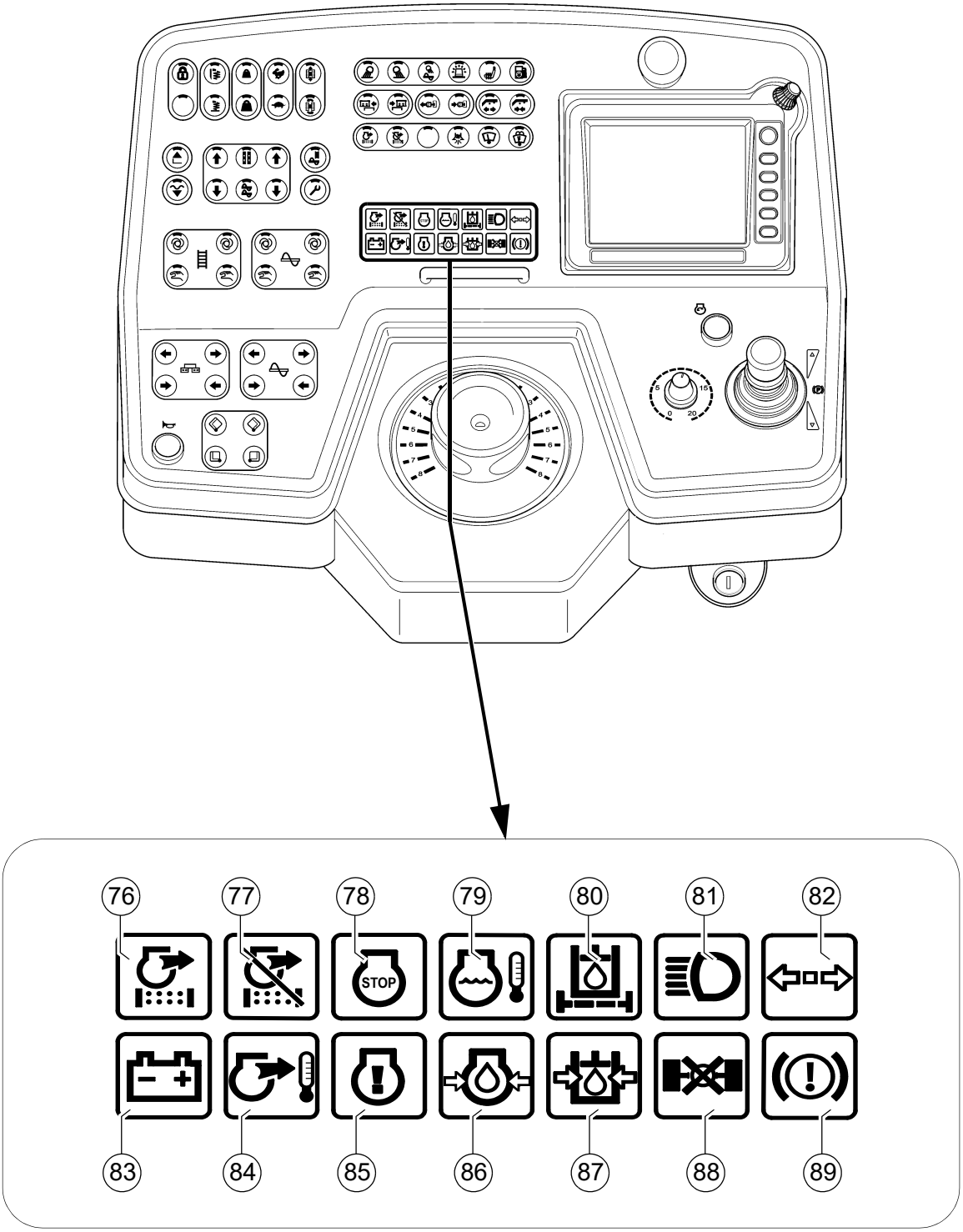
76
77
78
STOP
79
80
81
82
83
84
85
86
87
88
89

Poz.	Denumire	Scurtă descriere
80	Lampa de control Filtru hidraulic	Se aprinde când trebuie înlocuit filtrul de ulei hidraulic. ☞ Înlocuiţi elementul de filtru conform instrucţiunilor de întreţinere curentă!
81	fără funcţie	
82	fără funcţie	
83	Controlul încărcării acumulatoarelor (roşu)	Trebuie să se stingă după pornire, la atingerea unei turaţii ridicate. - Opriţi motorul dacă lampa de control nu se stinge
84	fără funcţie	
85	Mesaj de eroare (galben)	Indică existenţa unei erori la motorul de acţionare. În funcţie de tipul erorii, exploatarea utilajului poate fi continuată sau, în cazul erorilor grave, trebuie să fie oprită imediat, pentru a evita producerea altor pagube. Fiecare eroare trebuie să fie remediată într-un timp scurt! ☞ Interogarea unui cod de eroare se poate executa cu comutatorul „Interogare eroare / defecţiune”. ☞ Se aprinde pentru verificare timp de câteva secunde după conectarea aprinderii.
86	Controlul presiunii uleiului la motorul Diesel (roşu)	⚠ Se aprinde dacă presiunea uleiului este prea scăzută. Opriţi imediat motorul! Pentru alte erori posibile, a se vedea Motor-Betriebsanleitung. ☞ Indică eroarea împreună cu lampa „Mesaj de eroare”.
87	Controlul presiunii uleiului la mecanismul hidraulic de deplasare (roşu)	Trebuie să se stingă imediat după pornire. Lăsaţi sistemul să se încălzească. Eventual, uleiul este prea rece, prea vâscos. ⚠ Dacă lampa nu se stinge, lăsaţi mecanismul de deplasare oprit. ☞ Lampa se stinge în cazul unei presiuni sub 2,8 bari = 40 psi.
88	fără funcţie	
89	fără funcţie	

2.2 Funcţii speciale

Grătarul reversibil

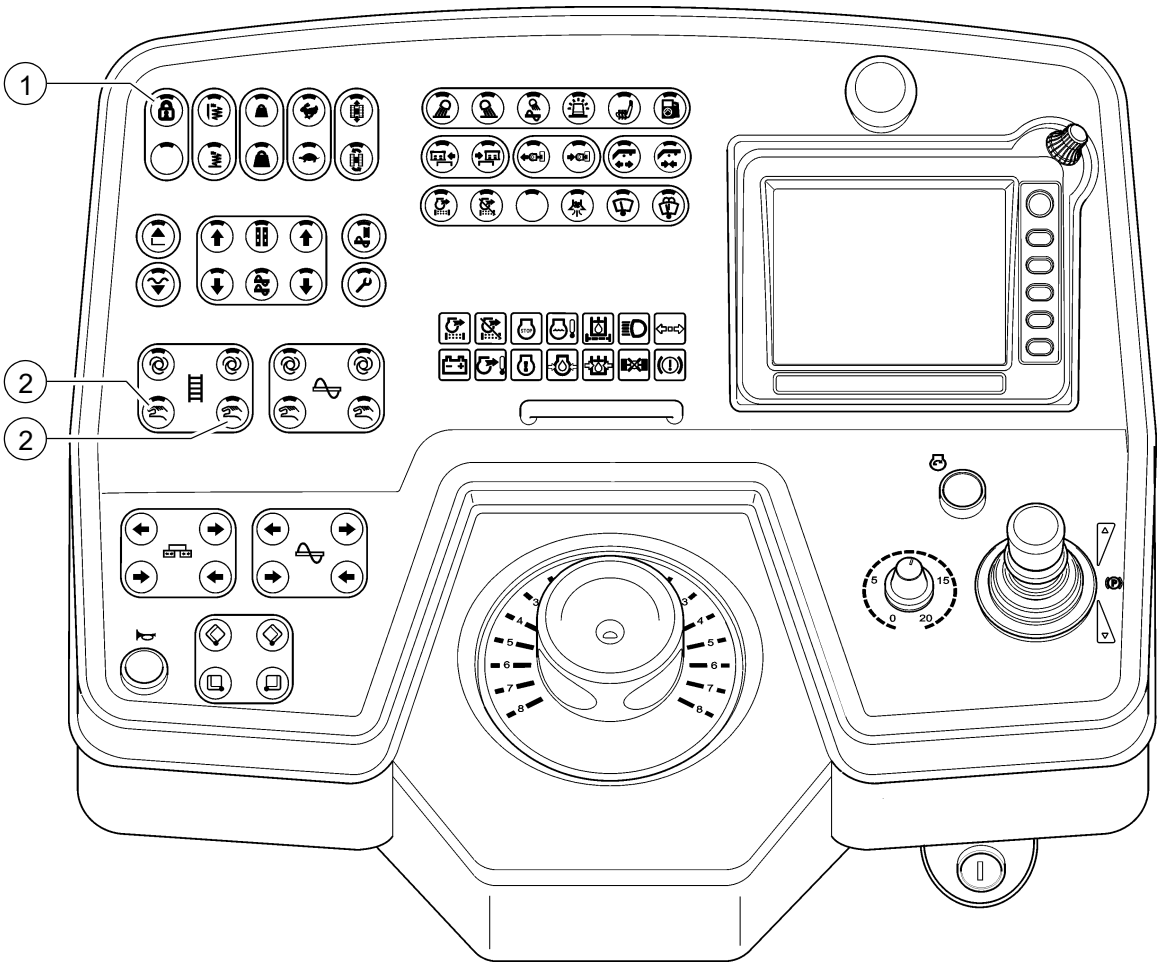

Sensul de transport al grătarului poate fi inversat, pentru a transporta puţin înapoi materialul de punere în operă aflat eventual în faţa melcului. În acest mod pot fi evitate pierderile de material, de ex. la cursele de transport.

- Puneţi comutatorul principal de funcţii (1) în poziţia „Oprit” (LED stins).
- Menţineţi apăsat timp de aprox. 1 secundă unul dintre cele două butoane (2). Grătarul transportă un tronson de aprox. 1 metru în direcţia benei.

☞ Dacă este necesar, această operaţie poate fi repetată de câte ori este necesar pentru a face grătarul să se deplaseze în sens opus pe o distanţă mai lungă.

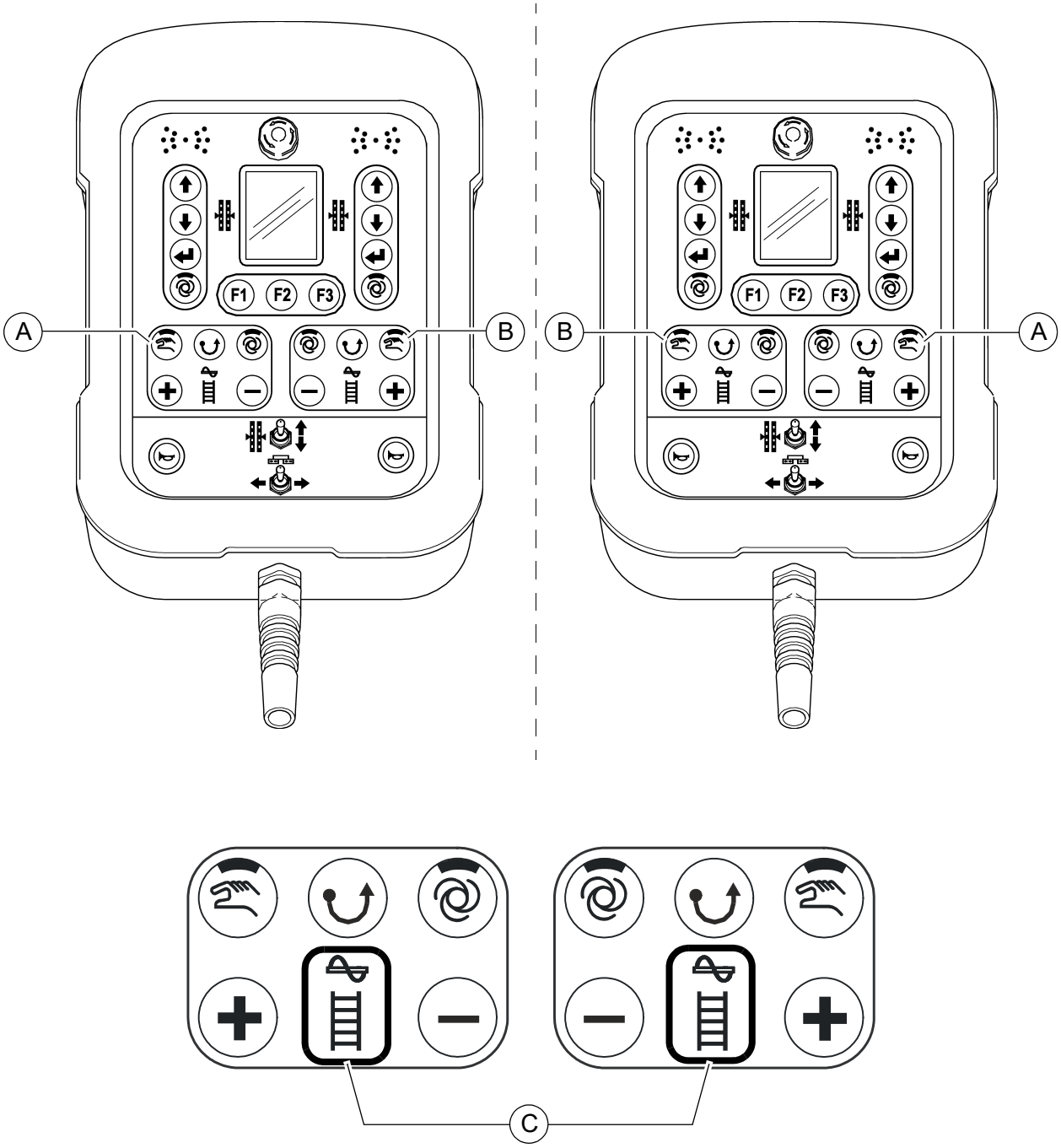
F1
F2
F3
A
B
B
A
C

3 Telecomanda

☞ În funcţie de partea utilajului, blocurile de taste (A) şi (B) sunt alocate fie sistemului de comandă al melcului, fie sistemului de comandă al grătarului. Elementul respectiv comandat este semnalizat printr-un simbol iluminat (C).

⚠ Atenţie! Nu debranşaţi telecomenzile pe parcursul exploatării!
Acest lucru duce la oprirea repartizorului-finisor!

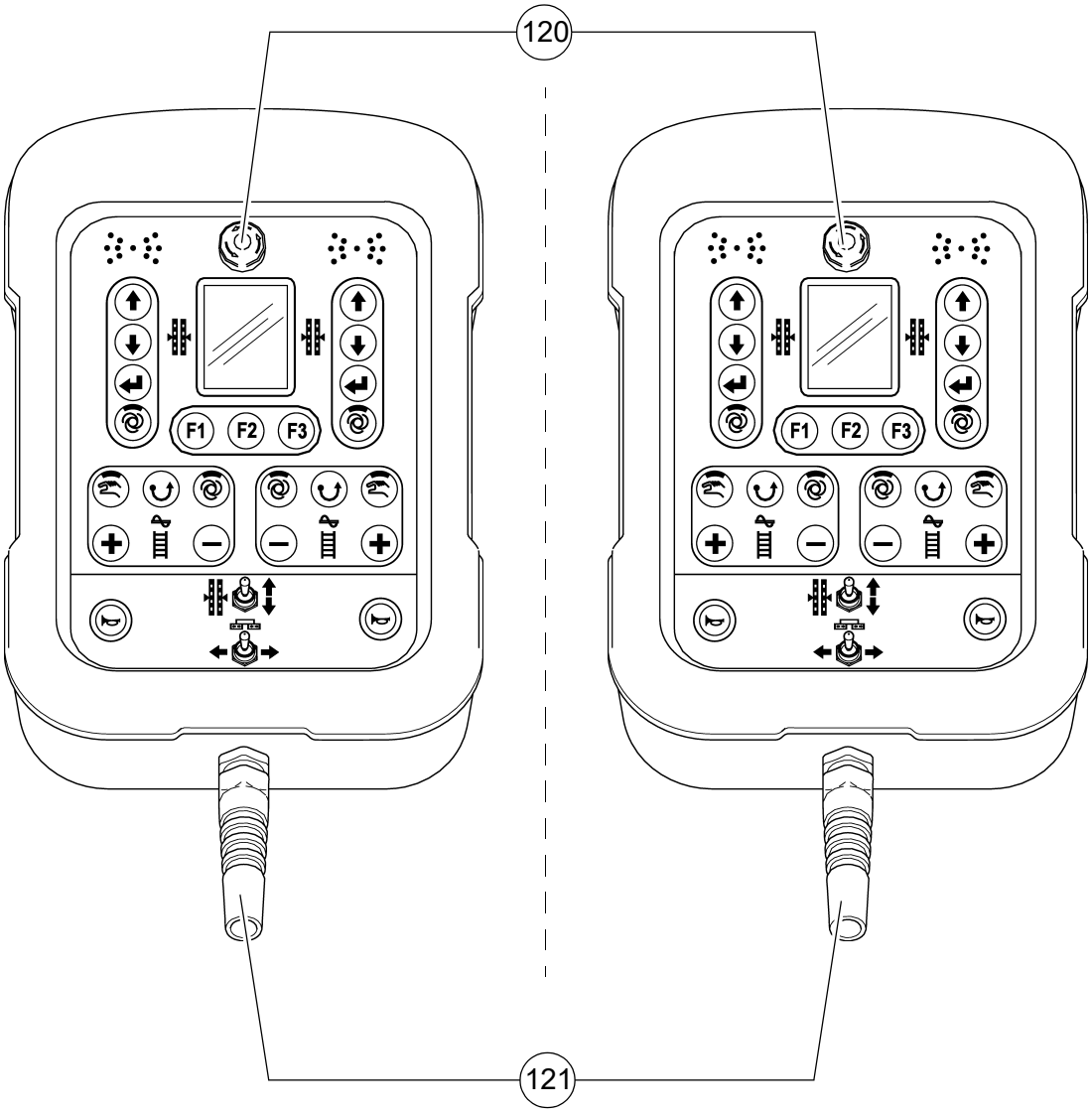
120
F1
F2
F3
F1
F2
F3
121

Poz.	Denumire	Scurtă descriere
120	Butonul Deconectare de urgenţă	Apăsaţi-l în caz de urgenţă (persoane aflate în pericol, pericol de ciocnire etc.)! - La apăsarea butonului Deconectare de urgenţă, motorul, sistemele de acţionare şi direcţia se opresc. Manevrele de ocolire, de ridicare a grinzii etc. nu mai sunt posibile! Pericol de accidente! - Instalaţia de încălzire cu gaz nu este închisă prin acţionarea butonului Deconectare de urgenţă. Închideţi manual robinetul principal şi ambele supape ale buteliilor! - Pentru a putea porni din nou motorul, butonul trebuie să fie tras afară.
121	Cablul de conexiune pentru telecomandă	Conectaţi-l la priza grinzii finisoare. ☞ Se realizează o detecţie automată dacă telecomanda este pentru stânga sau dreapta.

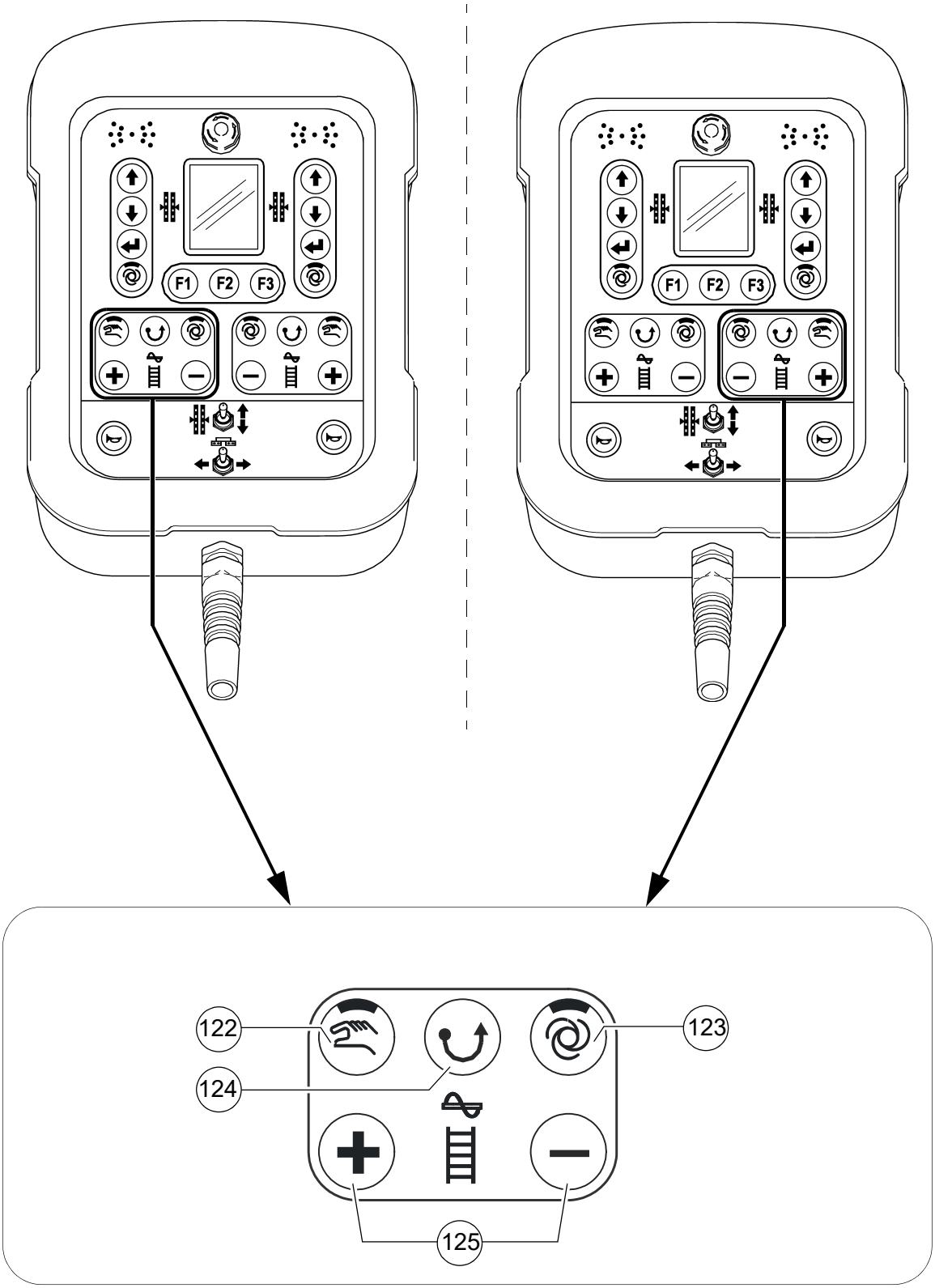
F1
F2
F3
122
123
124
125

Poz.	Denumire	Scurtă descriere
122	Melcul „MANUAL”	Tastă cu funcţie de comutator cu poziţii fixe şi cu mesaj de răspuns prin LED: - Funcţia de transport a jumătăţii corespunzătoare de melc este activată permanent cu putere maximă de transport, fără sistemul de comandă pentru mixtură prin limitatoarele de cursă. - Deconectare printr-o nouă apăsare de tastă ☞ Prin acţionarea butonului DECONECTARE DE URGENŢĂ, respectiv la repornirea utilajului, se realizează deconectarea funcţiei. ☞ Comutatorul principal de funcţii blochează funcţia de transport.
123	Melc „AUTO”	Tastă cu funcţie de comutator cu poziţii fixe şi cu mesaj de răspuns prin LED: - Funcţia de transport a jumătăţii corespunzătoare de melc se activează prin rabatarea în exterior a manetei de deplasare şi se comandă progresiv cu limitatoarele de cursă pentru mixtură. - Deconectare printr-o nouă apăsare de tastă ☞ Prin acţionarea butonului DECONECTARE DE URGENŢĂ, respectiv la repornirea utilajului, se realizează deconectarea funcţiei. ☞ Comutatorul principal de funcţii (pupitrul de operare) blochează funcţia de transport.
124	Melc „Regim de inversare”	Funcţia comutatorului cu revenire: - Sensul de transport al melcului poate fi inversat, pentru a transporta puţin înapoi materialul de punere în operă aflat eventual în faţa melcului. În acest mod pot fi evitate pierderile de material, de ex. la cursele de transport. - Inversarea limitată în timp se realizează la acţionarea permanentă a butonului. ☞ Pentru regimul de inversare, funcţia melcului trebuie pusă pe „AUTO” sau „MANUAL” ☞ În regimul de inversare se realizează o supracomandă a funcţiei automate cu putere redusă de transport.

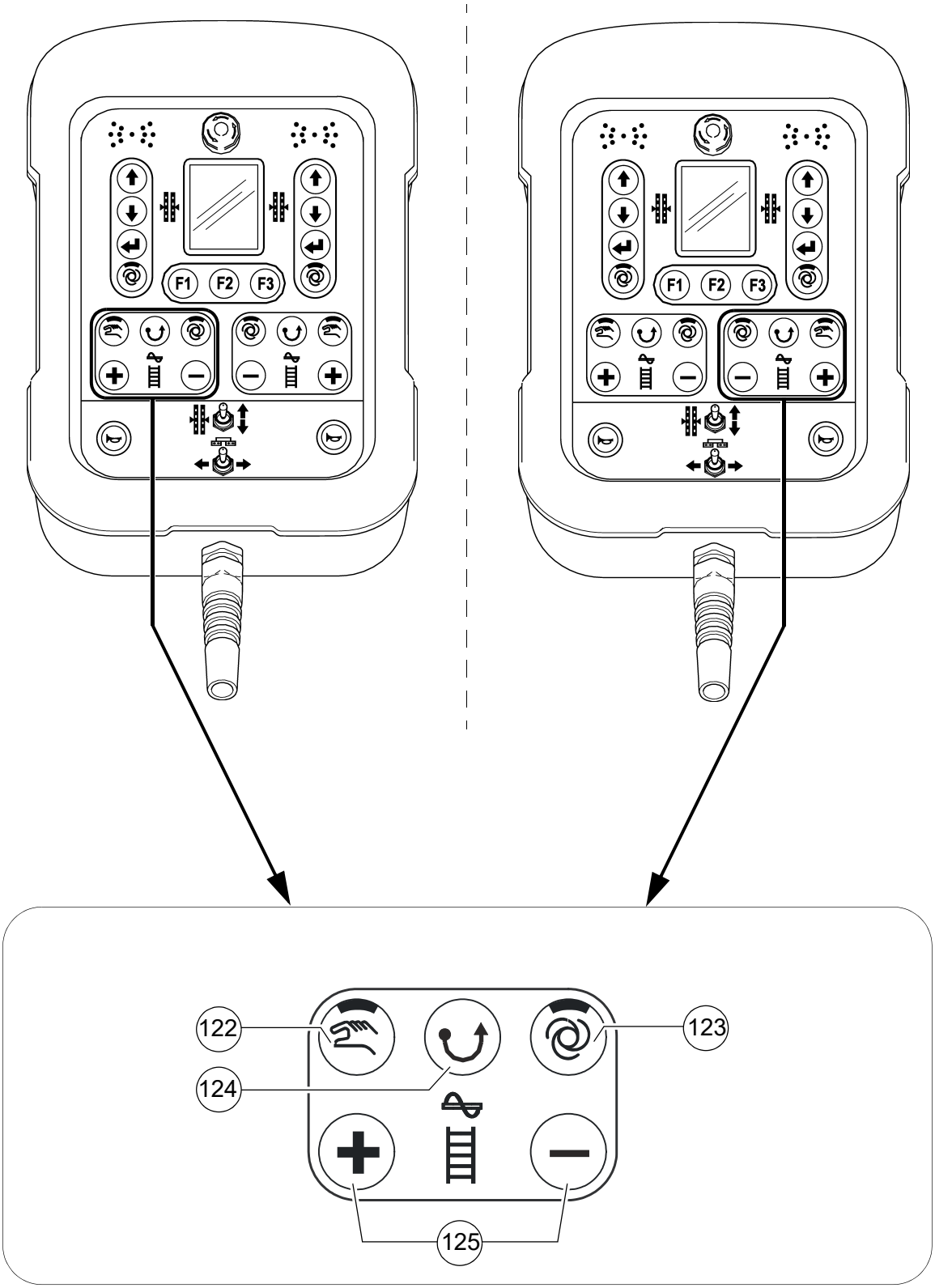
F1
F2
F3
122
123
124
125

Poz.	Denumire	Scurtă descriere
125	Puterea de transport a melcului	Funcţia comutatorului cu revenire: - Tastele plus/minus pentru modificarea puterii de transport. - În funcţie de durata acţionării butonului, se realizează o corecţie ,ai lentă, respectiv mai rapidă a puterii de transport. ☞ Pentru corecţie, funcţia melcului trebuie pusă pe „AUTO” sau „MANUAL”.

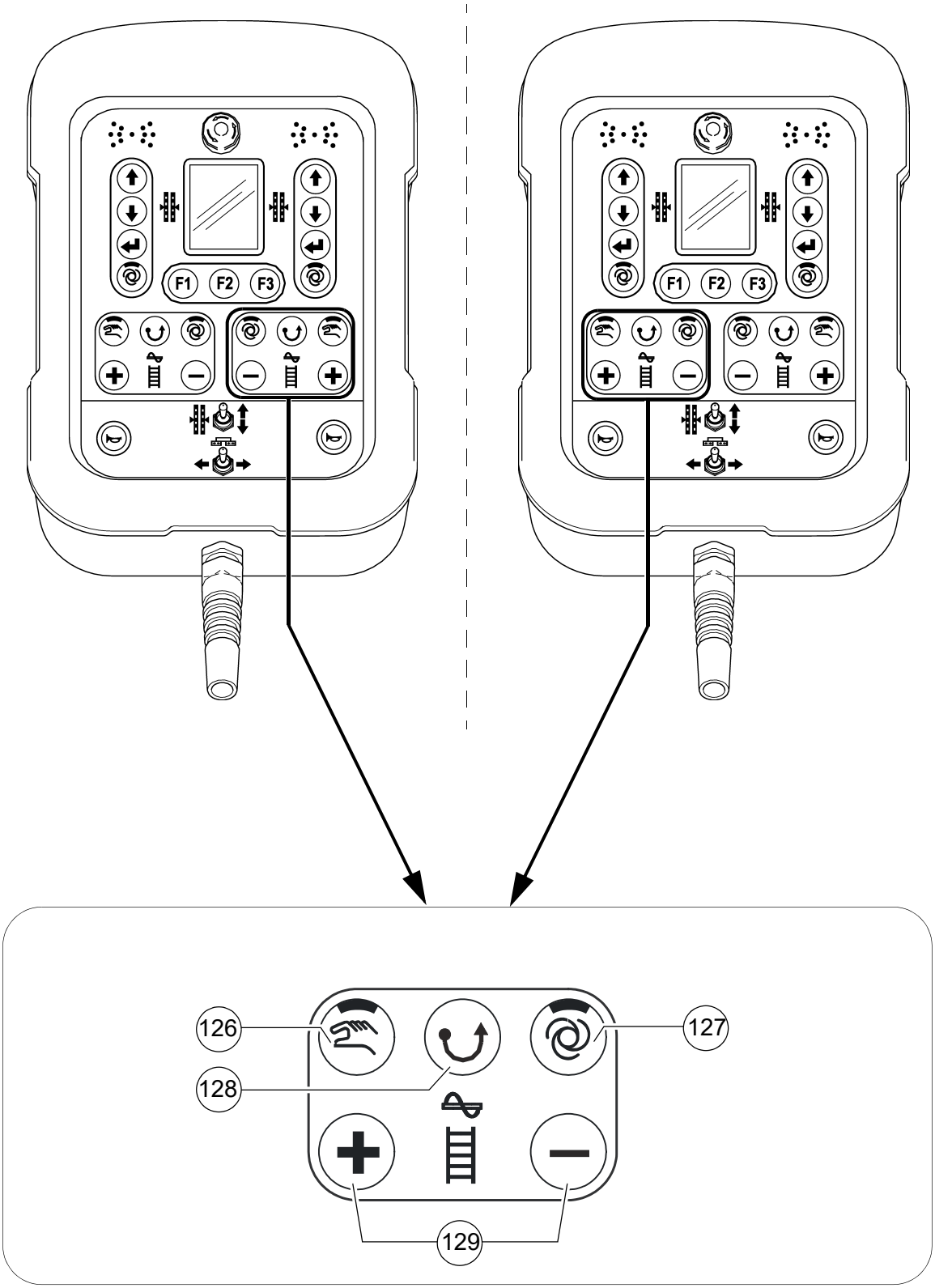
F1
F2
F3
126
127
128
129

Poz.	Denumire	Scurtă descriere
126	Grătar „MANUAL”	Tastă cu funcţie de comutator cu poziţii fixe şi cu mesaj de răspuns prin LED: - Funcţia de transport a jumătăţii corespunzătoare a grătarului este activată permanent cu putere maximă de transport, fără sistemul de comandă pentru mixtură prin limitatoarele de cursă. - Deconectare printr-o nouă apăsare de tastă ☞ Prin acţionarea butonului DECONECTARE DE URGENŢĂ, respectiv la repornirea utilajului, se realizează deconectarea funcţiei. ☞ Comutatorul principal de funcţii blochează funcţia de transport.
127	Grătar „AUTO”	Tastă cu funcţie de comutator cu poziţii fixe şi cu mesaj de răspuns prin LED: - Funcţia de transport a jumătăţii corespunzătoare a grătarului se activează prin rabatarea în exterior a manetei de deplasare şi se comandă progresiv cu limitatoarele de cursă pentru mixtură. - Deconectare printr-o nouă apăsare de tastă ☞ Prin acţionarea butonului DECONECTARE DE URGENŢĂ, respectiv la repornirea utilajului, se realizează deconectarea funcţiei. ☞ Comutatorul principal de funcţii (pupitrul de operare) blochează funcţia de transport.
128	Grătar „Regim de inversare”	Funcţia comutatorului cu revenire: - Sensul de transport al jumătăţii corespunzătoare de grătar poate fi inversat, pentru a transporta puţin înapoi materialul de punere în operă aflat de ex. în tunelul pentru material. - Inversarea limitată în timp se realizează la acţionarea permanentă a butonului. ☞ Pentru regimul de inversare, funcţia grătarului trebuie pusă pe „AUTO” sau „MANUAL” ☞ În regimul de inversare se realizează o supracomandă a funcţiei automate cu putere redusă de transport.

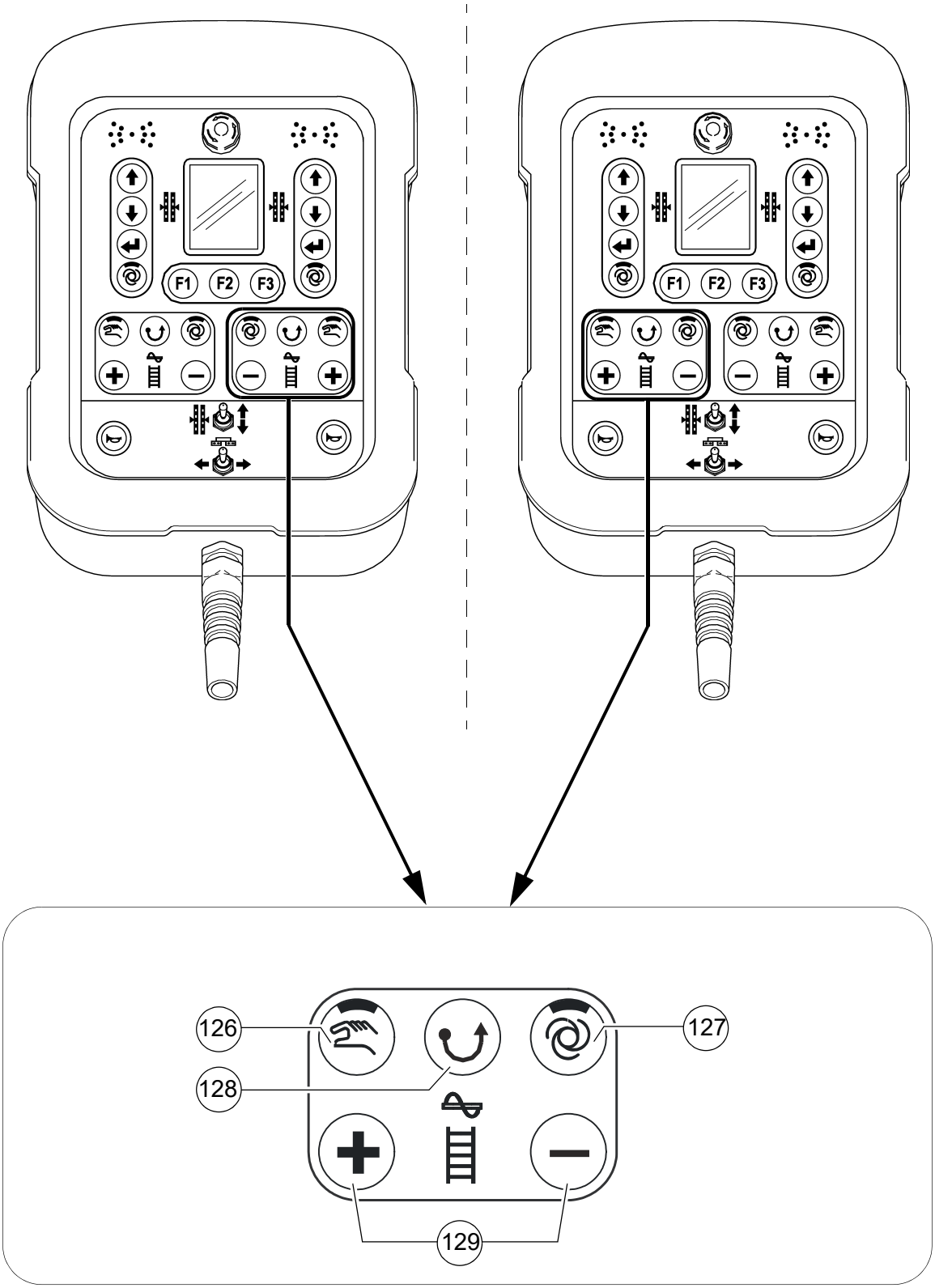
F1
F2
F3
126
127
128
129

Poz.	Denumire	Scurtă descriere
129	Puterea de transport a grătarului	Funcţia comutatorului cu revenire: - Tastele plus/minus pentru modificarea puterii de transport. - În funcţie de durata acţionării butonului, se realizează o corecţie ,ai lentă, respectiv mai rapidă a puterii de transport. ☞ Pentru corecţie, funcţia grătarului trebuie pusă pe „AUTO” sau „MANUAL”.

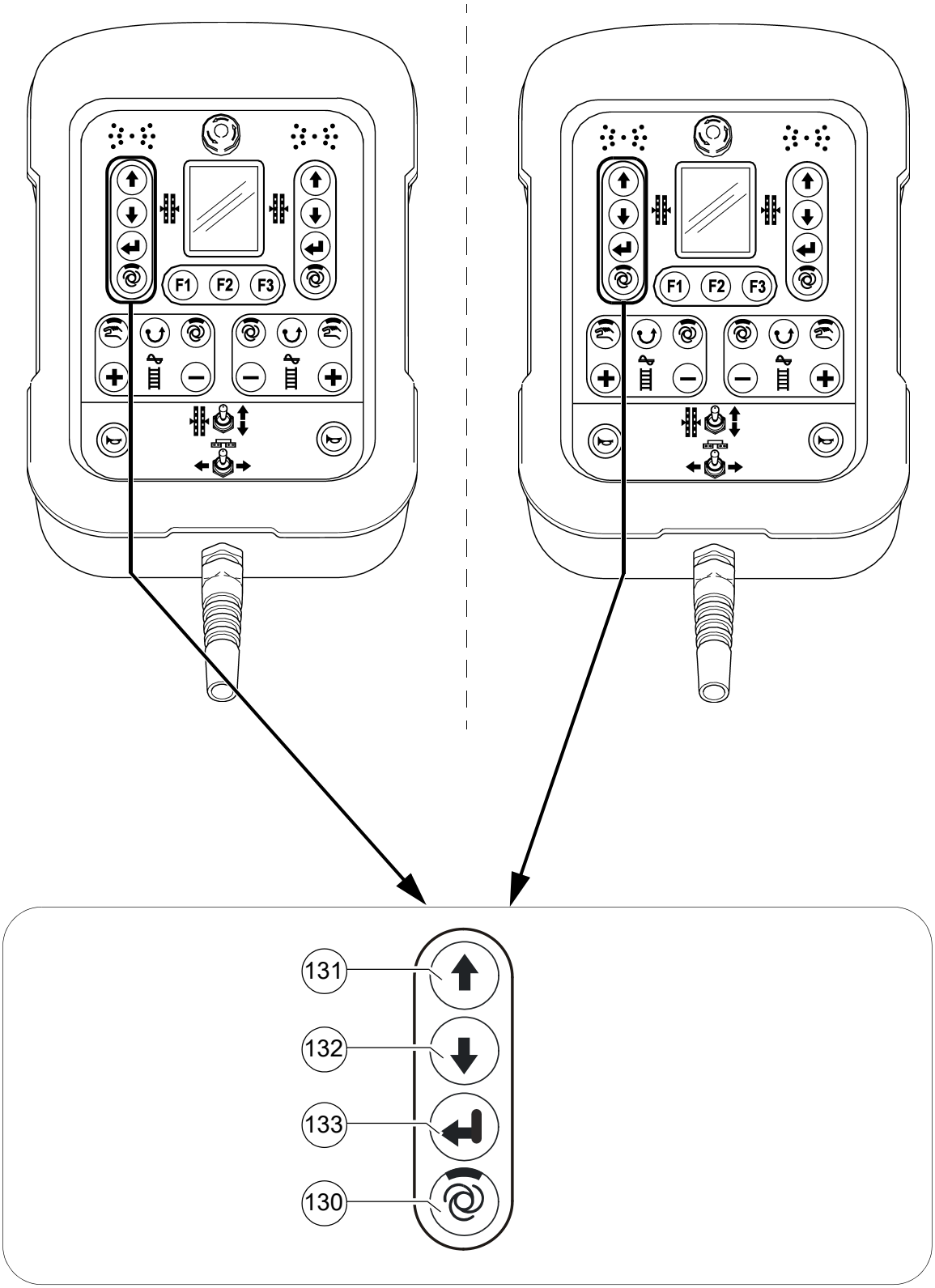
F1
F2
F3
F1
F2
F3
131
132
133
130

Poz.	Denumire	Scurtă descriere
130	Regim Nivelare „AUTO” / „MANUAL” stânga	Tastă cu funcţie de comutator cu poziţii fixe şi cu mesaj de răspuns prin LED: - Regim „AUTO” (LED APRINS): Nivelarea se conectează automat la devierea manetei de deplasare pentru regimul de punere în operă. - Regim „MANUAL” (LED STINS): Nivelare deconectată.
131 / 132	Corecţie Cilindru de nivelare stânga	Funcţia comutatorului cu revenire: - Pentru retractarea şi extinderea cilindrului de nivelare de pe partea corespunzătoare a utilajului. ☞ La corecţie acordaţi atenţie indicatorului de nivelare de pe display-ul telecomenzii! ☞ Pentru corecţie directă, funcţia de nivelare trebuie să fie pusă pe „MANUAL”. În regimul „AUTO” corecţia se realizează după confirmarea tastei Enter (133).
133	Enter	Funcţia comutatorului cu revenire: - Pentru confirmarea corecţiei la cilindrii de nivelare în regimul „Auto”. Printr-o apăsare de tastă se realizează corecţia la cilindrii de nivelare.

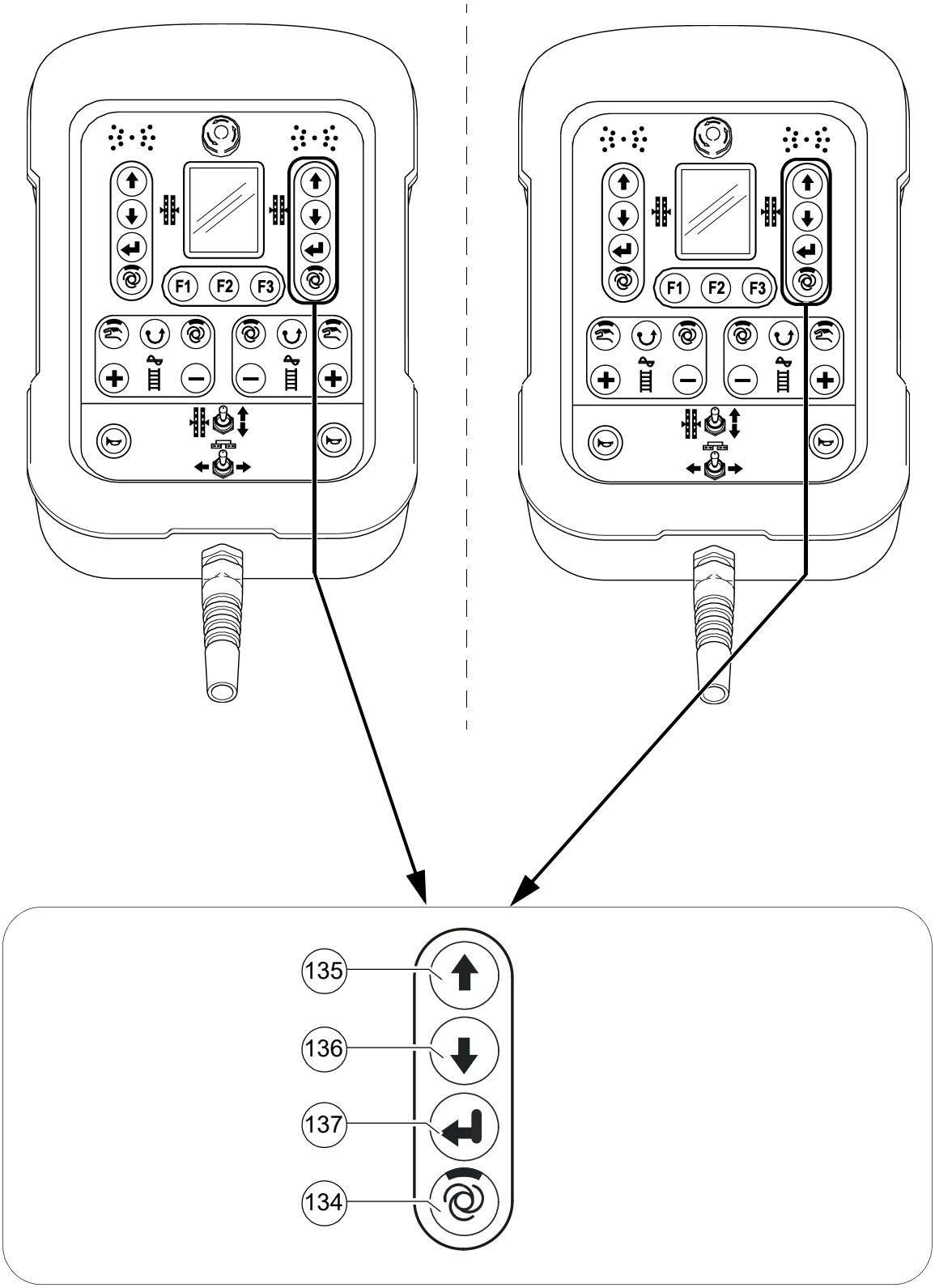
F1
F2
F3
F1
F2
F3
135
136
137
134

Poz.	Denumire	Scurtă descriere
134	Regim Nivelare „AUTO” / „MANUAL” dreapta	Tastă cu funcţie de comutator cu poziţii fixe şi cu mesaj de răspuns prin LED: - Regim „AUTO” (LED APRINS): Nivelarea se conectează automat la devierea manetei de deplasare pentru regimul de punere în operă. - Regim „MANUAL” (LED STINS): Nivelare deconectată.
135 / 136	Corecţie cilindru de nivelare dreapta	Funcţia comutatorului cu revenire: - Pentru retractarea şi extinderea cilindrului de nivelare de pe partea corespunzătoare a utilajului. ☞ La corecţie acordaţi atenţie indicatorului de nivelare de pe display-ul telecomenzii! ☞ Pentru corecţie directă, funcţia de nivelare trebuie să fie pusă pe „MANUAL”. În regimul „AUTO” corecţia se realizează după confirmarea tastei Enter (137).
137	Enter	Funcţia comutatorului cu revenire: - Pentru confirmarea corecţiei la cilindrii de nivelare în regimul „Auto”. Printr-o apăsare de tastă se realizează corecţia la cilindrii de nivelare.

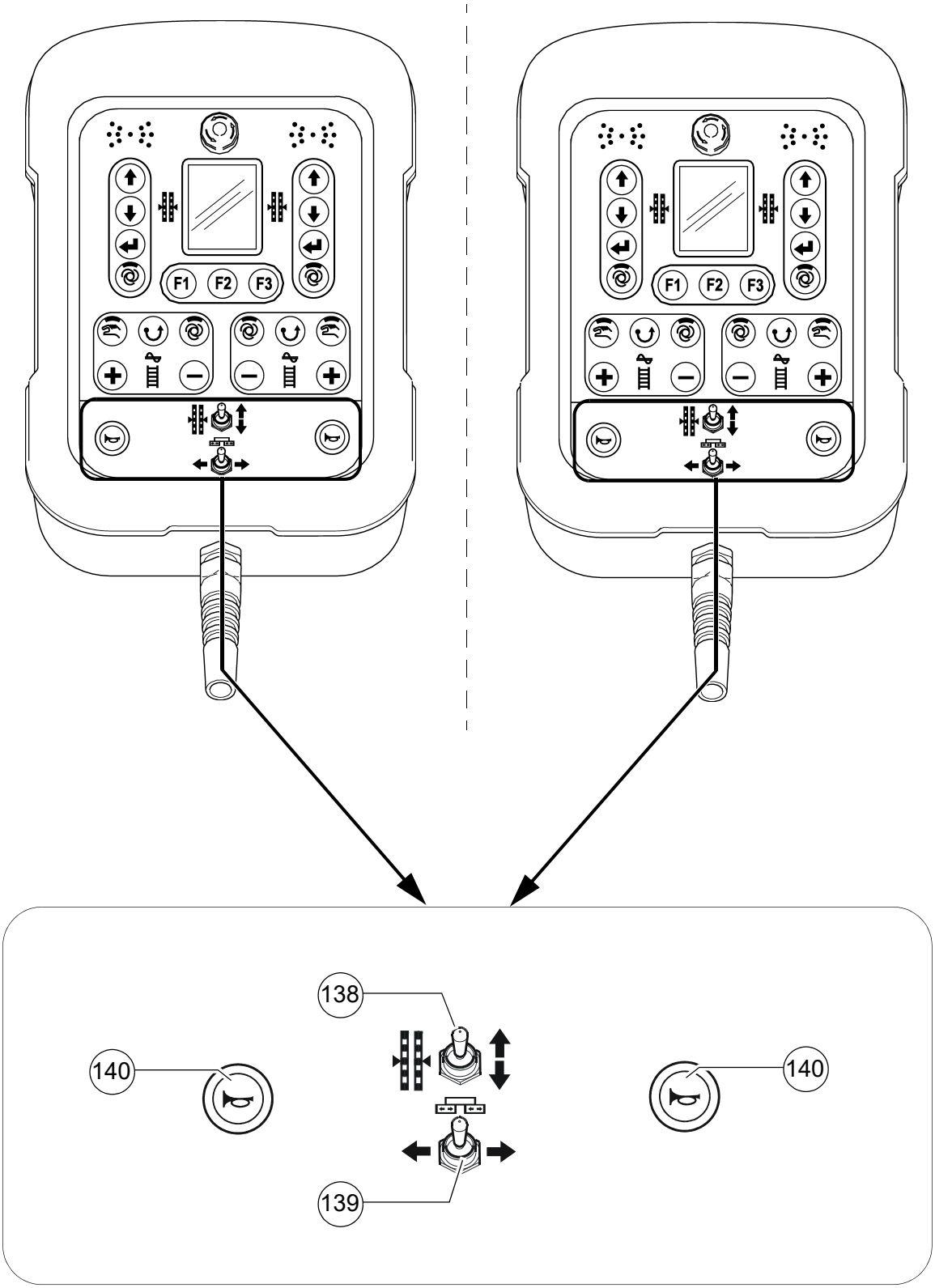
F1
F2
F3
F1
F2
F3
138
140
140
139

Poz.	Denumire	Scurtă descriere
138	Cilindri de nivelare manual	Funcţia comutatorului cu revenire: - Pentru acţionarea manuală a cilindrilor de nivelare pe partea corespunzătoare a utilajului, dacă sistemul automat de nivelare este deconectat (LED STINS). ☞ La corecţie acordaţi atenţie indicatorului de nivelare de pe display-ul telecomenzii!
139	Retractare/extindere grindă finisoare	Funcţia comutatorului cu revenire: - Pentru retractarea şi extinderea jumătăţii de grindă finisoare de pe partea corespunzătoare a utilajului. ☞ În cazul configuraţiei utilajului cu grindă finisoare neextensibilă, această funcţie nu este alocată. STOP La acţionare acordaţi atenţie zonelor periculoase de la componentele mobile ale utilajului!
140	Claxonul	Acţionaţi-l în caz de pericol şi ca semnal acustic de avertizare înaintea pornirii! ☞ Claxonul poate fi folosit şi pentru comunicaţia acustică cu conducătorul de autocamion, pentru încărcarea mixturii!

D 21 Operarea

1 Operarea cu terminalul de introducere şi afişare

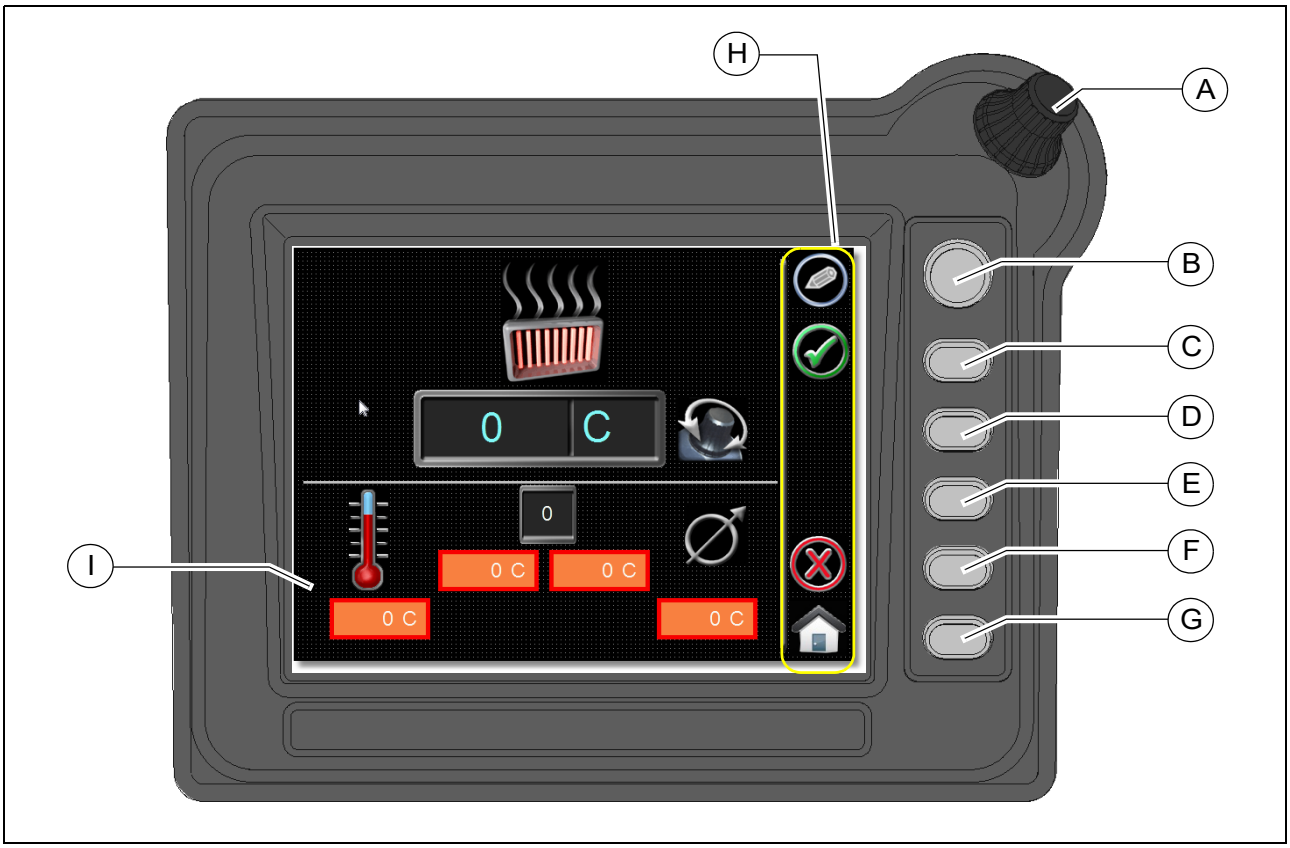

Alocarea tastelor display-ului

- (A) Encoder (acţionare prin rotire):
  - Pentru a parcurge în meniu
  - Pentru selectarea diferiţilor parametri în interiorul unui meni
  - Pentru modificarea parametrilor

- (B) - (G) Taste-funcţie:
  - Pentru declanşarea comenzilor alocate în zona display-ului (H)
  - Pentru selectarea meniurilor alocate în zona display-ului (H)

Simboluri comenzi

Comandă	Simbol pe display
- Editare parametri selectaţi.	
- Preluare parametri editaţi. - În cazul mesajelor de eroare: Confirmarea mesajului, salt direct în lista erorilor.	
- Părăsirea meniului. Revenire în meniul precedent. Parametrii editaţi nu vor fi preluaţi.	
- Abandon. Parametrii editaţi nu vor fi preluaţi.	
- Revenire în meniul de start. Parametrii editaţi nu vor fi preluaţi.	
- Salvare parametri.	
- Încărcare parametri din memorie.	
- Parametri salvaţi / încărcaţi cu succes	

1.1 Utilizarea meniului

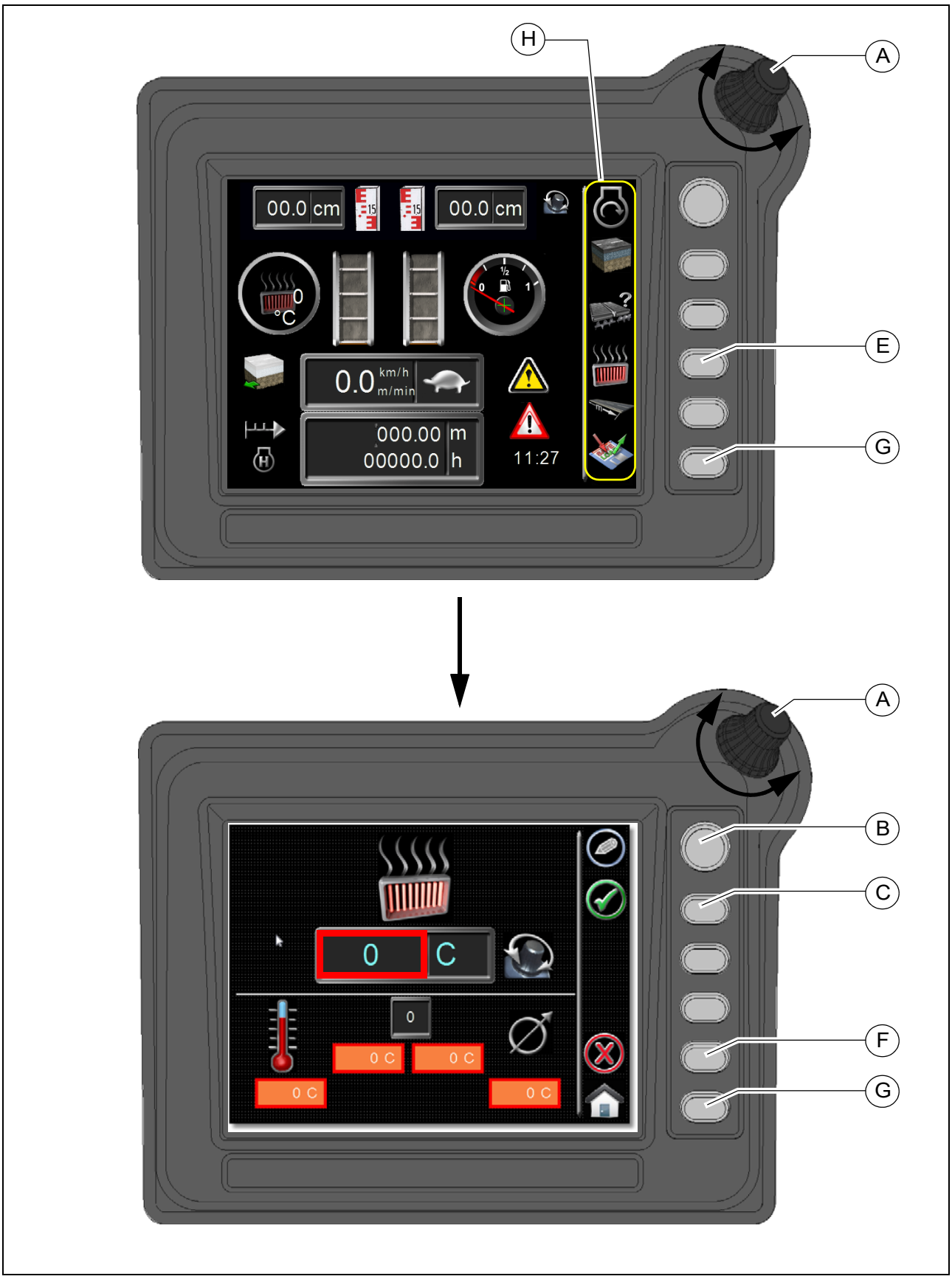

Exemplu: Meniul sistemului de încălzire a grinzii finisoare

- Rotiţi encoder-ul (A) până când apare meniul dorit în zona display-ului (H).
- Acţionaţi tasta (E), pentru a apela meniul sistemului de încălzire.
- Rotiţi encoder-ul (A) din nou până când suprafaţa de selecţie (chenar roşu) se află deasupra parametrului dorit pentru corecţie.
- Acţionaţi tasta (B) pentru a activa parametrul ales pentru corecţie.
- Setaţi parametrul dorit prin rotirea encoder-ului (A).
- Acţionaţi tasta (F) pentru a părăsi corecţia parametrului fără salvare.
- Acţionaţi tasta (C) pentru a salva parametrul setat.
- Acţionaţi tasta (G) pentru a sări în meniul de start.

Meniul principal

Afişajul şi meniul de funcţii

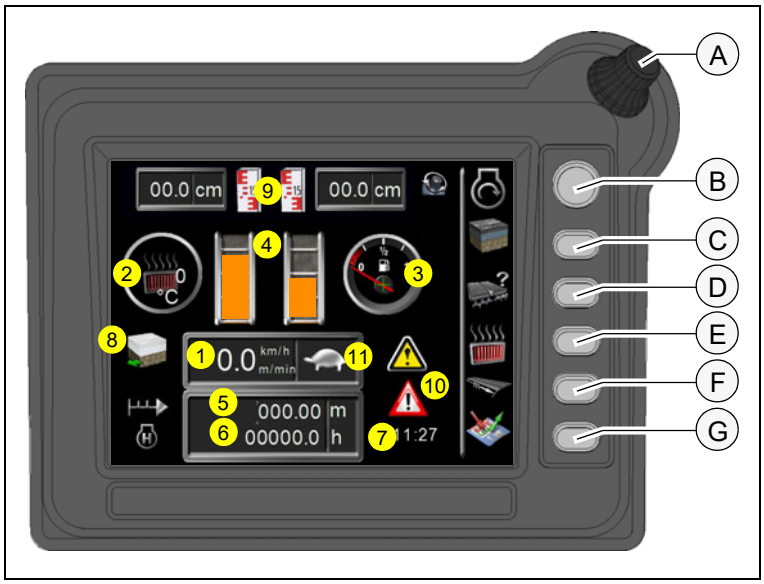

Indicaţii:

- (1) Viteza:
  - Regim de punere în operă (m/min)
  - Regim de deplasare (km/h)
- (2) Temperatura reală a sistemului de încălzire a grinzii finisoare (°C)
- (3) Indicator combustibil
- (4) Nivelul de umplere la grătar stânga / dreapta
- (5) Măsurătorul de distanţă parcursă (m)
- (6) Ore de funcţionare (h)
- (7) Ora din zi (hh/mm)
- (8) Parametrii utilizaţi pentru punerea în operă din memoria de parametri
- (9) Parcursul de extindere al cilindrilor de nivelare stânga / dreapta (O)
- (10) Eroare-Avertizare (se poate interoga în memoria erorilor)
- (11) Starea funcţională - în funcţie de starea funcţională sunt afişate diferite simboluri:

Lepure: Treapta de transport activă

Broască ţestoasă: Treapta de lucru activă

STOP: Oprire utilaj

20km/h: Atenţie! Viteza utilajului prea ridicată! Reduceţi avansul!

Fulg de zăpadă: Temperatura uleiului hidraulic prea scăzută! Lăsaţi utilajul să se încălzească la turaţia de staţionare!

☞ Dacă temperatura uleiului hidraulic este prea scăzută, turaţia motorului nu poate fi crescută!

Cruce roşie: Modul Funcţionare de urgenţă activ.

Lepure cu roţi: Vagon (O) racordat.

☞ Dacă există vagoane (O) racordate, exceptând ridicare/coborâre grindă finisoare, toate funcţiile grinzii finisoare, melcului şi de nivelare blocate.

Funcţii:

Prin acţionarea encoder-ului (A) sunt apelate în template-ul de start meniurile sau funcţiile disponibile.

☞ Meniurile sunt apelate prin acţionarea tastei-funcţie ală-turate.

☞ Funcţiile sunt activate, respectiv dezactivate prin acţionarea tastei-funcţie ală-turate. Dacă simbolul aferent este acoperit cu o cruce roşie, funcţia este de-zactivată.

- (20) Meniul „Turaţie motor”.
- (21) Meniul „Parametri punere în operă”.
- (22) Afişajul de valoare reală Melc / grătar
- (23) Meniul „Încălzire grindă finisoare”
- (24) Meniul „Tronson de punere în operă şi sistem automat de direcţie”.
- (25) Meniul „Salvare / încărcare parametri de punere în operă”.

Funcţii:

- (26) Funcţia „Eco-Mode”
  - Turaţia motorului este menţinută la o valoare constantă de 1600 1/min.

- (27) Funcţia „Sistem automat de direcţie”
  - Direcţionarea utilajului se realizează automat prin sistemul corespunzător de palpare de-a lungul referinţei (de ex. cablu).

⚠ Când sistemul automat de direcţie este activat, potenţiometrul de virare este dezactivat.

☞ Când conducătorul execută o mişcare de direcţie, din motive de siguranţă aceasta va comanda prioritar peste sistemul automat de direcţie.

- (28): Funcţia „Start temporizat grindă finisoare”
  - Funcţiile grinzii finisoare sunt activate la devierea manetei de direcţie numai după epuizarea timpului activat în meniul aferent.

- (29): Funcţia „Start temporizat compactor”
  - Funcţia compactorului este activată la devierea manetei de direcţie numai după epuizarea unui timp stabilit.

- (30): Funcţia „Acţionare comună benă”
  - Cele două semibene se acţionează împreună cu unul dintre comutatoarele-funcţie ale benei (Deschidere benă / Închidere benă).

- (31): Funcţia / meniul afişare pe cameră
  - Pe display are loc afişarea poziţiilor monitorizate de cameră ale utilajului

- (33): Meniul „Start temporizat grindă finisoare”
- (34): Meniul „Tracţiune pe roţi faţă” ((O) - numai la tipul SD2500WS)
- (35): Meniul „Memorie erori”
- (36): Meniul „Set-up”

Afişare funcţie activă / inactivă

Funcţiile sunt activate, respectiv dezactivate prin acţionarea tastei-funcţie ală-turate.
Dacă simbolul aferent este acoperit cu o cruce roşie, funcţia este dezactivată.

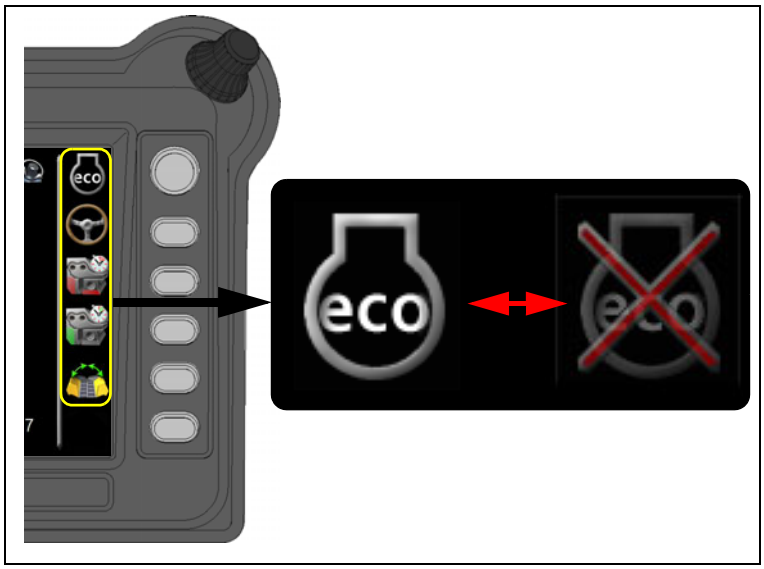

Meniul „Turaţie motor Diesel”

Meniul pentru afişarea şi reglarea turaţiei motorului.

☞ Apelare meniuri prin ac-ţionarea tastei-funcţie (B) alăturate.

Meniul de reglaj pregătitor Turaţia motorului Diesel

- (1) Afişarea şi parametrul de corecţie pentru turaţia nominală
- (2) Afişarea turaţiei reale

☞ Pornirea modului de editare prin acţionarea encoder-ului (A).

☞ Modificarea are loc în trepte de 50, iar turaţia motorului este adaptată direct.

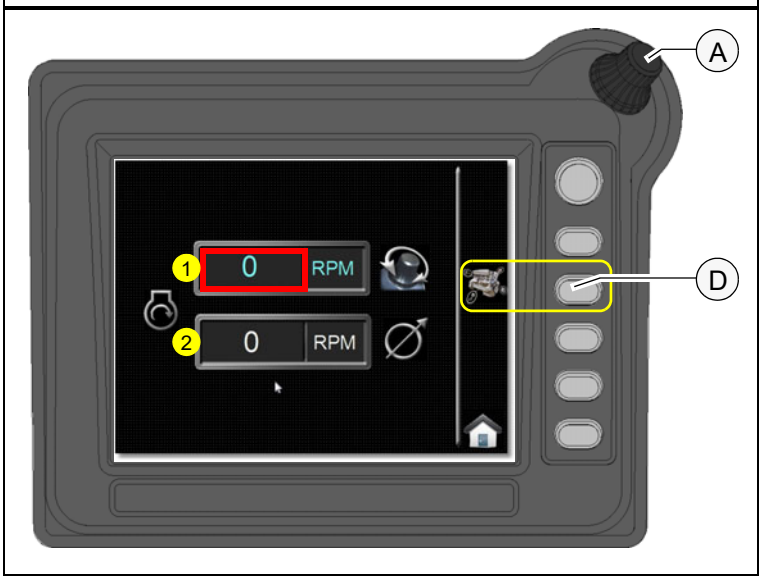

☞ Apelare „Afişare valori măsurate pentru motorul de acţionare” prin acţionarea tastei-funcţie (D) alăturate.

Afişare valori măsurate pentru motorul de acţionare

Meniu pentru interogarea valorilor măsurate la motorul de acţionare.

- (1) Tensiunea de bord (V)
- (2) Temperatura apei de răcire la motor (°C)
- (3) Presiunea uleiului de motor (bari)
- (4) Ore de funcţionare (h)
- (5) Consumul de carburant (l/h)

Meniul „Parametri punere în operă”

Meniul pentru afişarea şi reglarea parametrilor de punere în operă.

☞ Apelare meniuri prin ac-ţionarea tastei-funcţie (B) alăturate.

Meniul de reglaj pregătitor Parametri punere în operă

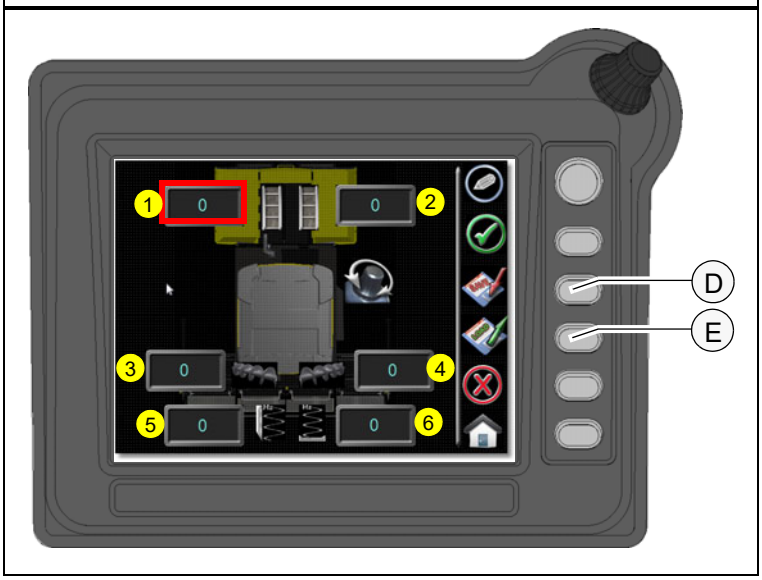

- (1) Afişarea şi parametrul de corecţie pentru turaţie grătar stânga (%)
- (2) Afişarea şi parametrul de corecţie pentru turaţie grătar dreapta (%)
- (3) Afişarea şi parametrul de corecţie pentru turaţie melc stânga (%)
- (4) Afişarea şi parametrul de corecţie pentru turaţie melc dreapta (%)
- (5) Afişarea şi parametrul de corecţie pentru turaţie nominală sistem de vibrare (RPM)
- (6) Afişarea şi parametrul de corecţie pentru turaţie nominală compactor (RPM)

☞ Domeniul de reglare pentru compactor şi sistemul de vibrare în funcţie de tipul grinzii finisoare.
(a se vedea instrucţiunile de exploatare a grinzii finisoare)

☞ Asigurarea parametrilor de punere în operă în memoria de parametri prin acţionarea tastei-funcţie (D) alăturate.

☞ Apelarea parametrilor de punere în operă din memoria de parametri prin acţionarea tastei-funcţie (E) alăturate.

Salvare parametri de punere în operă

Meniu pentru asigurarea setărilor personale la utilaj.

☞ Parametrii preferenţiali sau corelaţi cu materialul de punere în operă pot fi stocaţi în memorie pentru utilizare ulterioară.

☞ Spaţii de memorie:
Strat de acoperire: 1,2
Strat de binder: 3,4
Strat portant: 5

⚠ Spaţiile de memorie pot fi folosite numai pentru tipul prevăzut de strat!
Parametrii stocaţi ai maşinii sunt corelaţi cu tipul respectiv de strat!

☞ Selectaţi spaţiul de memorie prin acţionarea tastei-funcţie aferente.

- (1) Vedere de ansamblu a parametrilor prevăzuţi pentru salvare.

Încărcare parametri de punere în operă

Meniu pentru interogarea setărilor personale la utilaj.

☞ Parametrii preferenţiali sau corelaţi cu materialul de punere în operă pot fi interogaţi din memoria de parametri.

Pot fi apelaţi din memorie până la 5 setările salvate.

☞ Selectaţi spaţiul de memorie prin acţionarea tastei-funcţie aferente.

Afişajul de valoare reală Melc / grătar compactorul / vibrare (o)

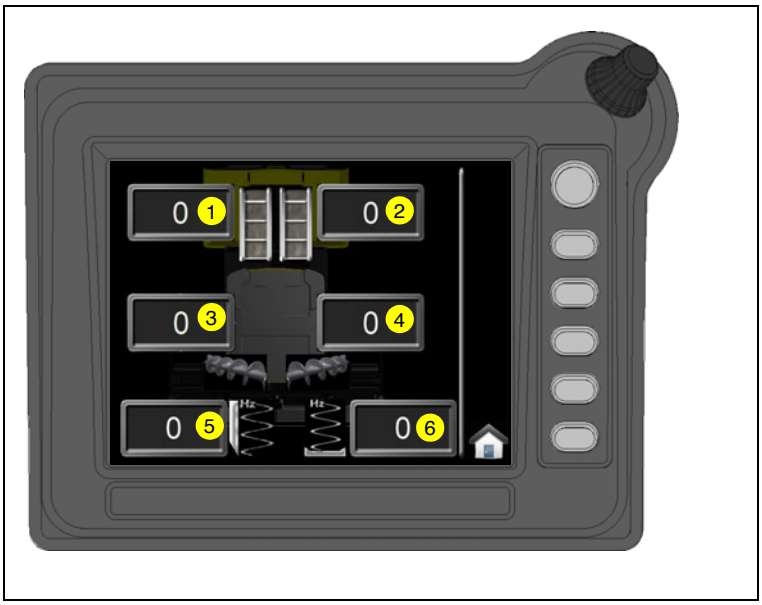

⚠ Spaţiile de memorie pot fi folosite numai pentru tipul prevăzut de strat!
Parametrii stocaţi ai maşinii sunt corelaţi cu tipul respectiv de strat!

- (1) Grătar stânga (%)
- (2) Grătar dreapta (%)
- (3) Melc stânga (%)
- (4) Melc dreapta (%)
- (5) Compactorul (%)(O)
- (6) Sistemul de vibrare (%)(O)

Meniul de reglaj pregătitor Încălzire grindă finisoare

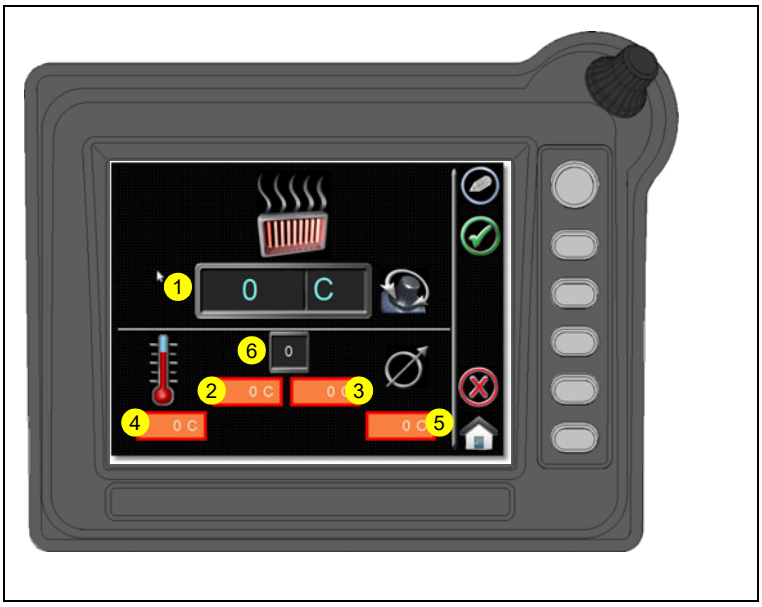

Meniul pentru reglarea sis-temului de încălzire a grinzii finisoare:

- (1) Afişarea şi parametrul de corecţie pentru temperatura nominală la sistemul de încălzire a grinzii finisoare (°C)
- (2) Temperatura reală - Grinda finisoare de bază stânga (°C)
- (3) Temperatura reală - Grinda finisoare de bază dreapta (°C)
- (4) Temperatura reală - Partea extensibilă + componentele de utilare stânga (°C)
- (5) Temperatura reală - partea extensibilă + componentele de utilare dreapta (°C)

☞ Domeniul de reglare 0-180 °C

☞ Toate modificările sunt preluate în aparatele de introducere suplimentare (telecomanda, tabloul de comandă al sistemului de încălzire a grinzii finisoare).

Numai în cazul dotării cu încălzire electrică:

- (6) Numărul de secţiuni încălzite momentan ale grinzii finisoare

Meniul Tronson de punere în operă / Sistem automat de direcţie

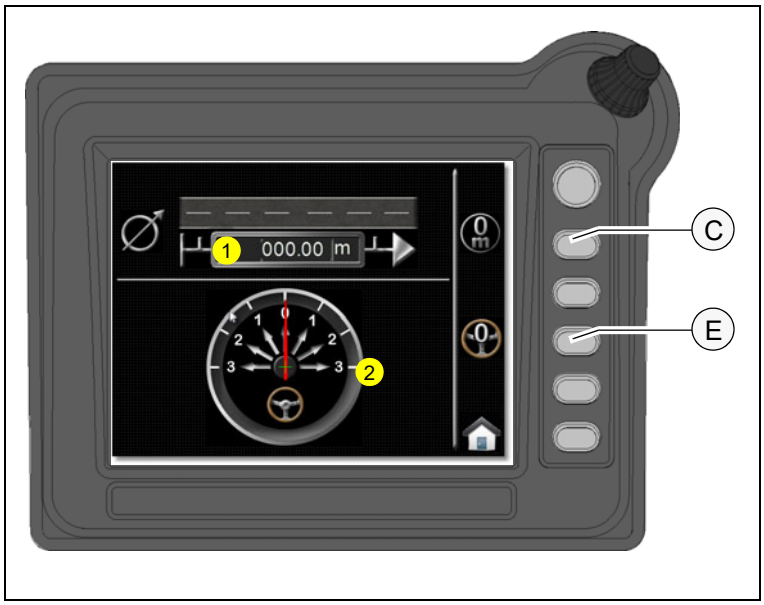

Meniu pentru interogarea şi pentru resetarea tronsonul actual de punere în operă, precum şi pentru afişarea monitorizării direcţiei şi pentru resetarea referinţei monitorizării direcţiei.

- (1) Tronsonul actual de punere în operă
  - Aducerea la zero a valorii de resetare: Tasta (C).
- (2) Monitorizarea direcţiei serveşte la controlul distanţei dintre sistemul de palpare --> referinţă.
  - Setarea valorii de referinţă pe zero: Tasta (E).

☞ Distanţa ideală între sistemul de palpare --> referinţă este valoarea „0” din afişajul (2). Deviaţiile indică distanţe mărite, respectiv diminuate.

☞ Dacă este necesar, executaţi corecţia printr-o uşoară mişcare de direcţie!

☞ Când conducătorul execută o mişcare de direcţie, din motive de siguranţă aceasta va comanda prioritar peste sistemul automat de direcţie.

Meniu
„Setări Memory la utilaj”

Meniu pentru asigurarea / interogarea setărilor utilajului specifice activităţii de şantier.

☞ Setările utilajului pentru

- Grosimea de punere în operă
- Turaţiile grătarului şi dispozitivului melcat
- Turaţia compactorului şi sistemului de vibrare
- Reglajul încălzirii grinzii finisoare

pot fi asigurate pentru cazuri de întrerupere/ la finalul zilei de lucru şi pot fi interogate din nou din memorie a repornire.
Nu mai sunt necesare noi reglaje.

⚠ Pericole provocate de mişcările directe ale componentelor! Înainte de încărcarea setărilor salvate ale utilajului, setaţi comutatorul principal de funcţii (a se vedea pupitrul de operare)!

☞ Odată salvate setările, ele rămân în memorie până când sunt suprascrise prin salvarea unor setări noi.

Meniul de reglaj pregătitor - „Start temporizat grindă finisoare”

Meniul pentru reglarea temporizării de pornire a grinzii finisoare:

- (1) Afişarea şi parametrul de corecţie pentru durata de temporizare (sec)

☞ Funcţia flotantă este activată la devierea manetei de direcţie numai după epuizarea timpului setat.

☞ Domeniul de reglare 0-60 sec.

Meniu
„Afişaj pe cameră”

Zonele utilajului unde vizibi-litatea este deficitară pot fi afişate pe sistemul camerei.

La apelare este afişată camera 1.

- Afişare camera 2: Tasta (B).
- Afişare camera 1+2: Tasta (C).

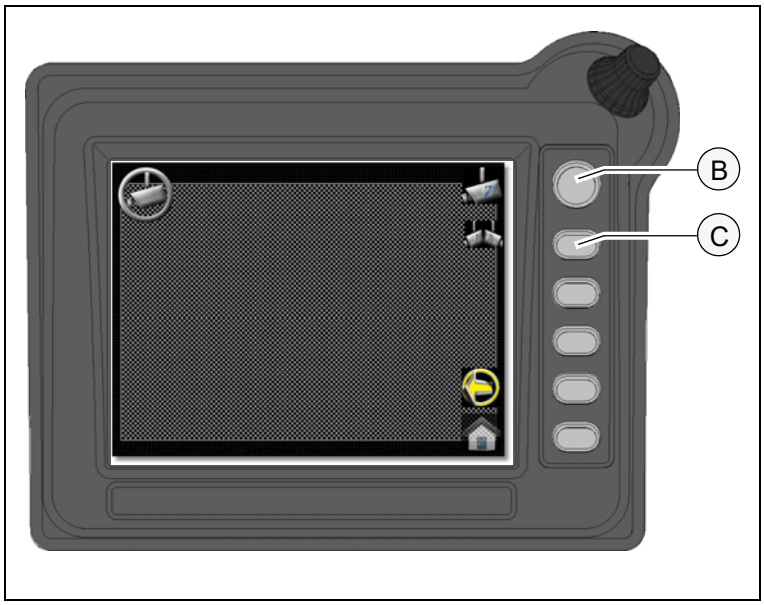

Afişare „camera 2”

- Afişare camera 1: Tasta (B).
- Afişare camera 1+2: Tasta (C).

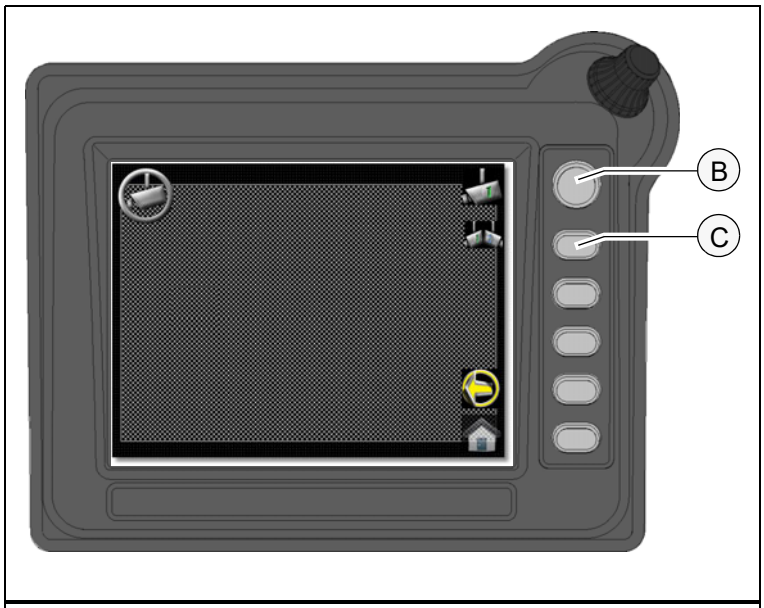

Afişare „camera 1+2”

- Afişare camera 1:
- Tasta (B).
- Afişare camera 2: Tasta (C).

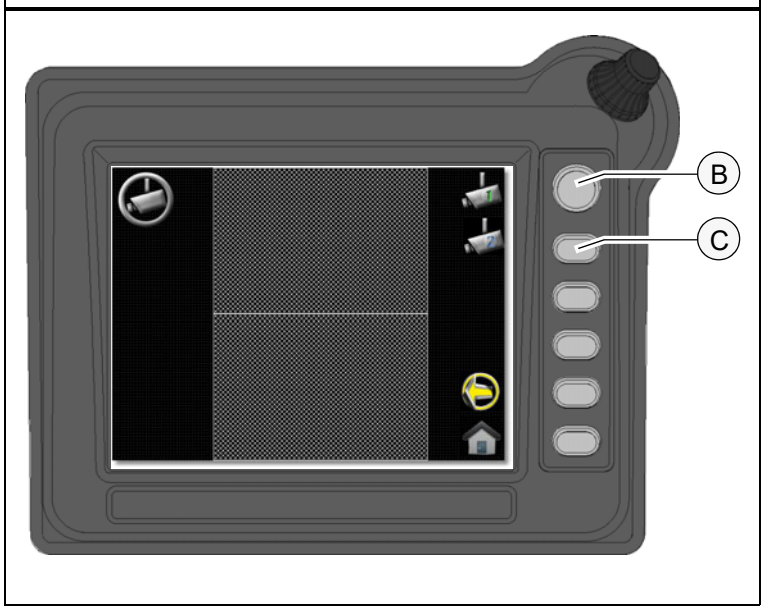

Meniu
„Tracţiune pe roţi faţă (O)”

Afişarea puterii furnizate la tracţiune pe faţă.

- (1) Afişare putere tracţiune faţă-stânga.
- (2) Afişare putere tracţiune faţă-dreapta.

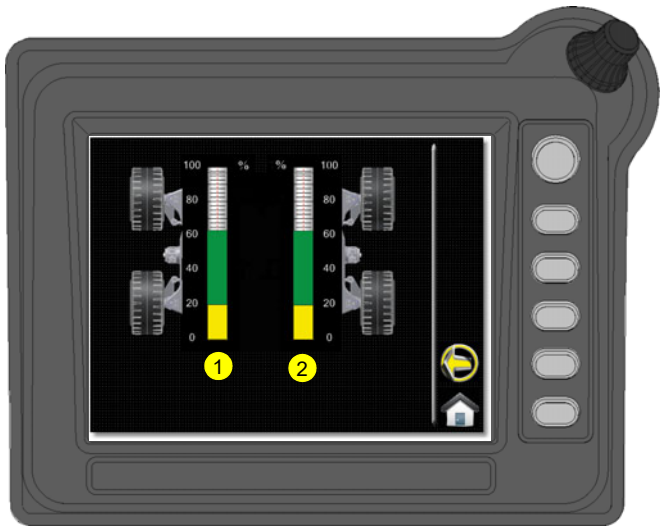

Meniul -
„Memorie erori”

Meniu pentru interogarea mesajelor de eroare existente.

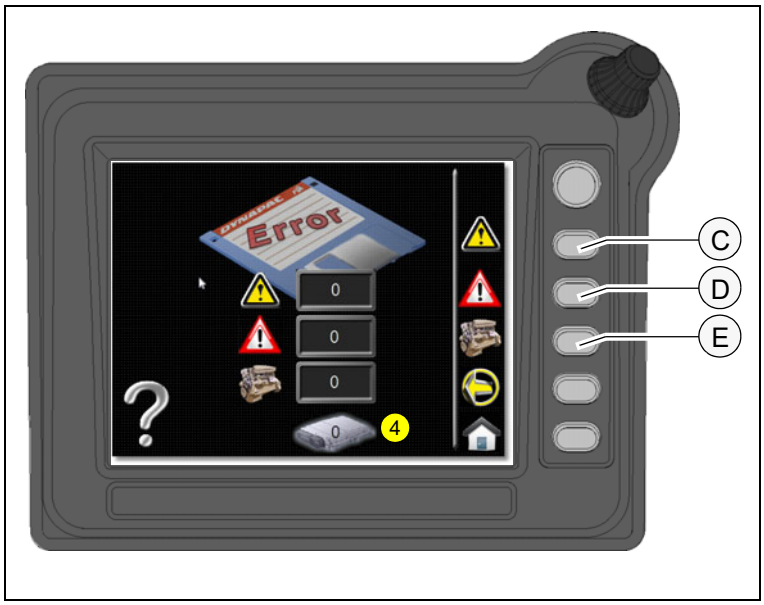

- (1) Număr mesaje de avertizare.
  - Apelarea mesajelor de avertizare: Tasta (C).
- (2) Număr mesaje de eroare cu oprirea motorului.
  - Apelarea mesajelor de eroare: Tasta (D).
- (3) Număr mesaje de eroare la motorul de acţionare.
  - Apelarea mesajelor de eroare: Tasta (E).
- (4) Afişarea erorilor în sistem.

☞ Comunicaţi serviciului de asistenţă pentru clienţi numărul afişat al erorii din sistem la repartizorul-finisor de drumuri aflat în posesia dumneavoastră; serviciul de asistenţă pentru clienţi vă va transmite procedeul care trebuie să fie urmat.

Afişare mesaje de eroare utilaj

Afişare tabelară a mesajelor de eroare existente.

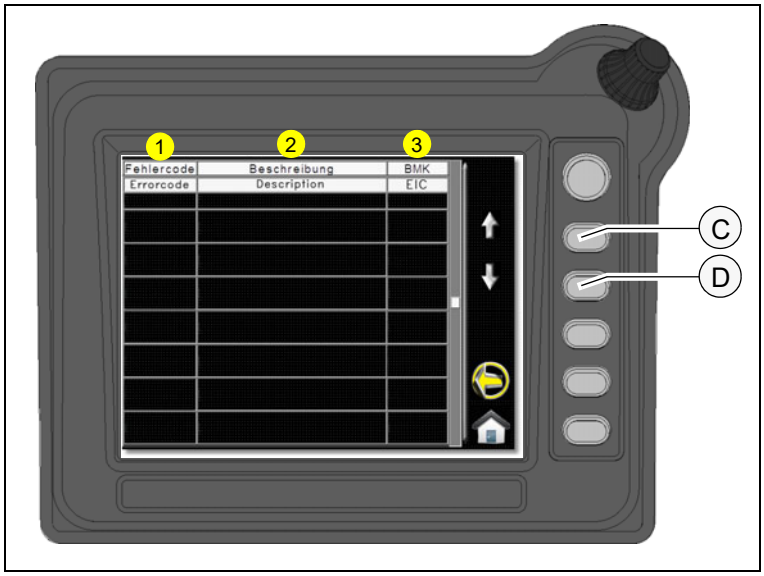

☞ Afişarea se realizează separat pentru mesajele de avertizare şi pentru mesajele de eroare cu oprirea motorului.

- (1) Codul de eroare.
- (2) Descrierea erorii.
- (3) Notaţia componentei defectuoase conform listei BMK/EIC.

☞ Prin acţionarea tastelor (C) / (D) se poate derula în listă.

Afişare mesaje de eroare motor

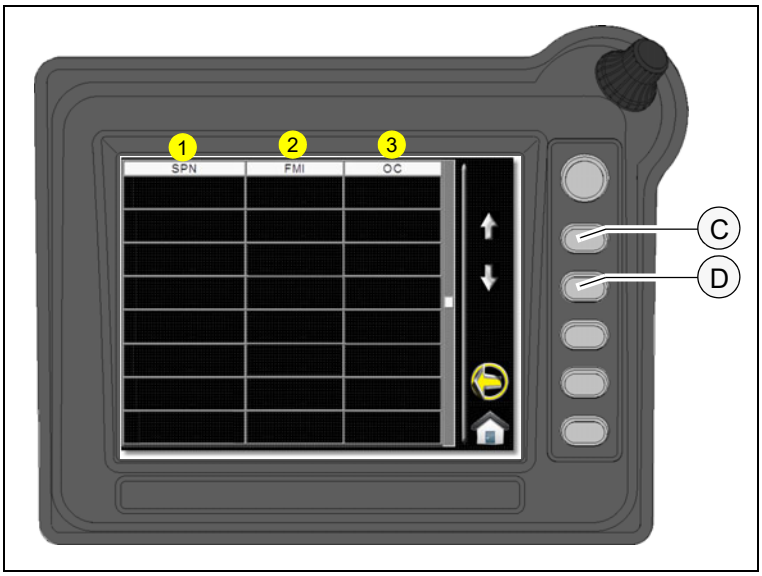

Afişare tabelară a mesajelor de eroare existente.

☞ Afişarea se realizează se-parat pentru mesajele de avertizare şi pentru mesajele de eroare cu oprirea motorului.

- (1) Codul SPN.
- (2) Codul FMI.
- (3) OC - frecvenţa erorii.

☞ Toate mesajele de eroare pot fi identificate în paragraful „Coduri de eroare la motorul de acţionare”.

☞ Prin acţionarea tastelor (C) / (D) se poate derula în listă.

Meniul „Informaţie sistem & Reglaje de bază”

Afişarea următoarelor informaţii:

- (1) Ora (hh/mm/ss)
- (2) Data (dd/mm/yyyy)
- (3) Versiunea software la calculatorul mecanismului de deplasare
- (4) Versiunea software la terminal
- (5) Ore de funcţionare (h)

☞ Comunicaţi întotdeauna versiunea softului dacă este necesar să luaţi legătura cu serviciul de asistenţă tehnică pentru utilajul dumneavoastră!

Următoarele meniuri de configurare pot fi apelate direct:

- (6) Meniul „Service”.
- (7) Meniul de reglaj pregătitor „Nivelare”.
- (8) Meniul de reglaj pregătitor „Tip grindă finisoare”
- (9) Meniul de reglaj pregătitor „Terminal”

Meniu „Service”

Meniu protejat cu parolă pentru diverse setări de service.

Meniul de reglaj pregătitor „Nivelare”

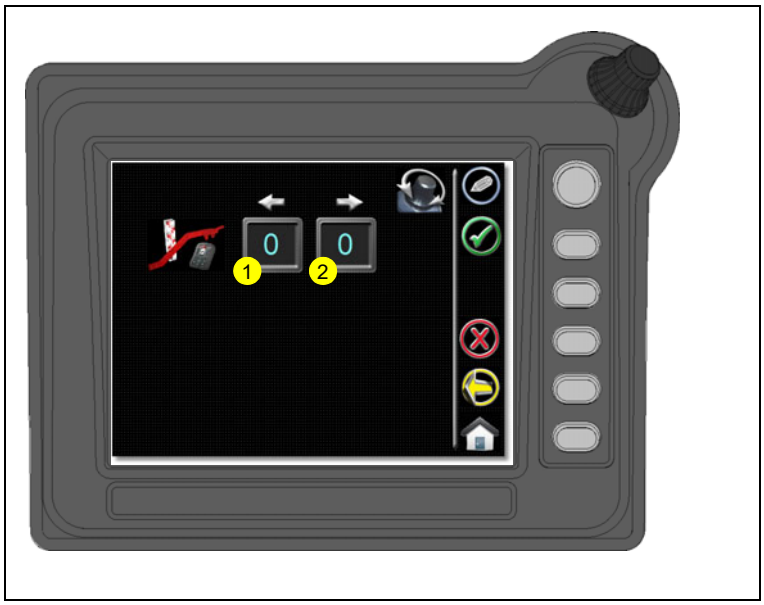

- (1) Afişarea şi parametrul de corecţie pentru nivelare stânga
- (2) Afişarea şi parametrul de corecţie pentru nivelare dreapta
  - Nivelare în sistemul propriu: Parametrul 0
  - Nivelare în sistem extern: Parametrul 1

☞ În cazul selecţiei „Nivelare în sistem extern”, comutatoarele basculante de la telecomanda sistemului propriu rămân active!

Meniul de reglaj pregătitor „Tip grindă finisoare”

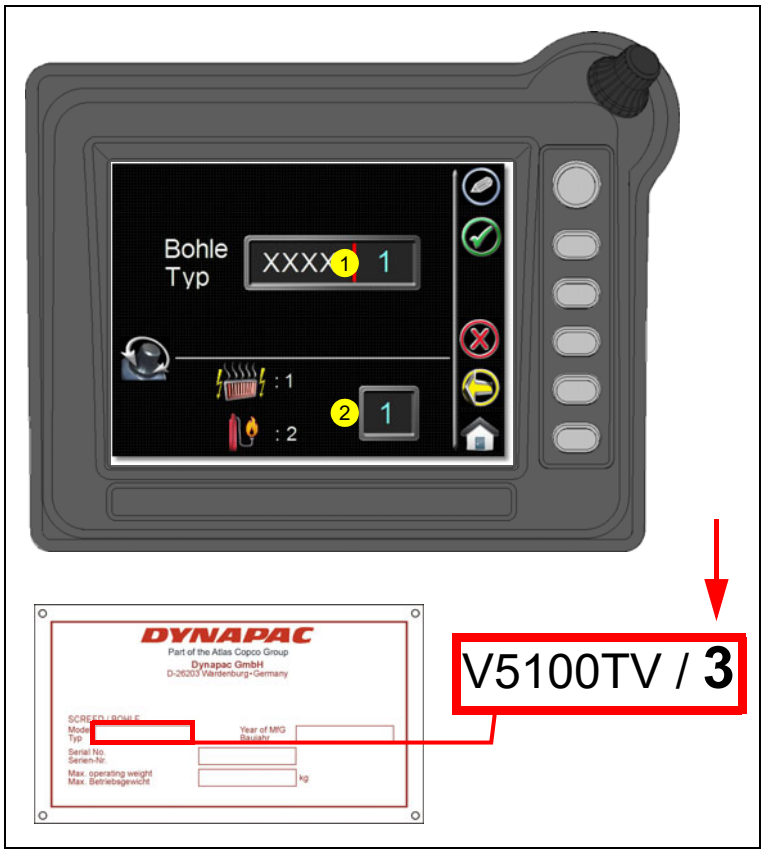

Meniul pentru setarea tipului grinzii finisoare.

- (1) Afişarea şi parametrul de corecţie pentru tipul grinzii finisoare
  - Tipul grinzii finisoare 1, 2, 3, 4, 5

☞ Parametrul de setat poate fi preluat de pe plăcuţa de fabricaţie a grinzii finisoare şi trebuie să corespundă ultimei cifre a tipului grinzii finisoare.

- (2) Afişarea şi parametrul de corecţie pentru tipul de încălzire
  - Încălzirea electrică: Parametrul 1
  - Încălzirea cu gaz: Parametrul 2

☞ Dacă un alt tip de grindă finisoare a fost conectat la repartizorul-finisor, trebuie să se realizeze setarea corespunzătoare!

Meniul de reglaj pregătitor „Reglaje terminal”

- (1) Afişarea şi parametrul de corecţie pentru tastele Luminozitate diurnă (%)
- (2) Afişarea şi parametrul de corecţie pentru tastele Luminozitate nocturnă (%)

☞ Domeniul de reglare 0-100%

☞ La conectarea farurilor de lucru se realizează trecerea automată pe setările nocturne.

- (3) Afişarea şi parametrul de corecţie „Beep” - semnalul de avertizare în cazul mesajelor de eroare, până când eroarea a fost confirmată.
  - „Beep” PORNIT:
    Parametrul 1
  - „Beep” OPRIT:
    Parametrul 0

☞ Pentru apelarea meniului sistemului, acţionaţi tasta (D).

Meniu sistem - „Reglaje de bază display”

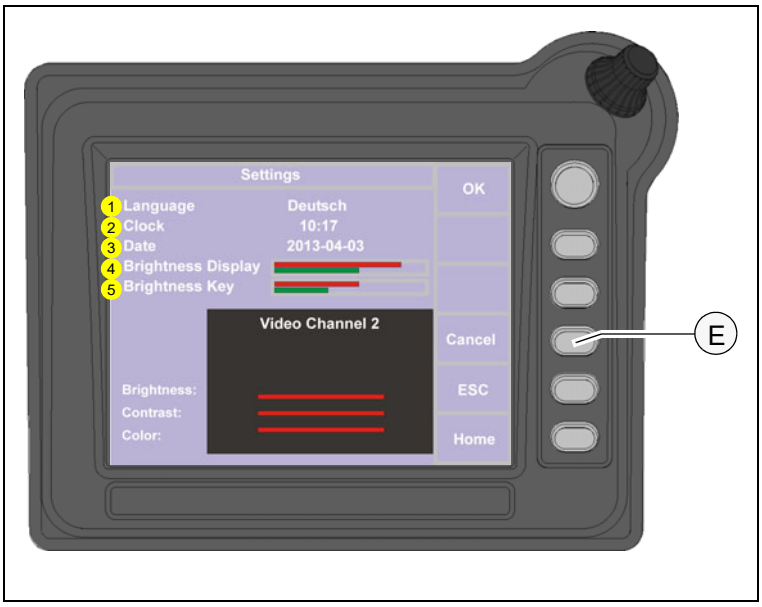

- (1) Afişarea şi parametrul de corecţie pentru limbă
- (2) Afişarea şi parametrul de corecţie pentru oră (hh-mm)
- (3) Afişarea şi parametrul de corecţie pentru dată (ZZ-LL-AAAA)
- (4) Afişarea şi parametrul de corecţie pentru luminozitatea display-ului
- (5) Afişarea şi parametrul de corecţie pentru luminozitatea tastelor

☞ Corecţia luminozităţii display-ului se realizează direct, tastele se aprind scurt pentru control.

2 Mesajele de avarie afişate pe terminal

☞ Următoarele mesaje de eroare sunt afişate la apariţia erorilor corespunzătoare direct pe display.

☞ Pentru confirmarea şi pentru apelarea listei aferente a erorilor, acţionaţi tasta (B).

Nr. avariei/Semnificaţia	Indicaţie
Mesajul de eroare „Stop” - Afişarea la toate mesajele de eroare cu oprirea utilajului.	
Mesajul de eroare „Motorul de acţionare” - Afişare la toate mesajele de eroare ale motorului de acţionare.	
Mesajul de eroare „800F” - Butonul Deconectare de urgenţă acţionat sau comunicaţia Master-display întreruptă.	

2.1 Codurile de avarie la motorul de antrenare

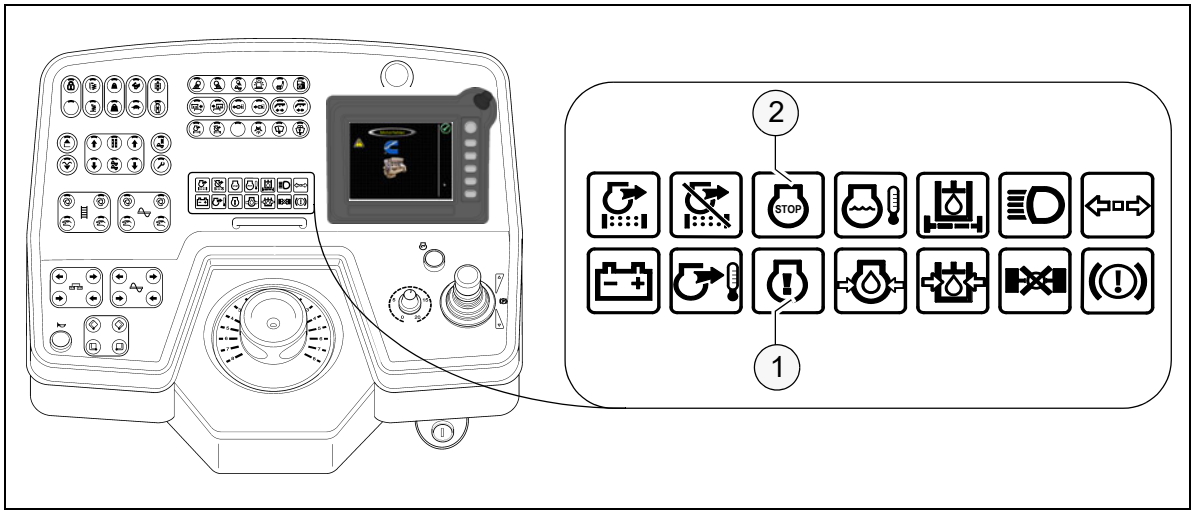

Dacă a fost identificată o eroare la motorul de acţionare, aceasta este semnalizată prin lampa de avertizare corespunzătoare (1) / (2) şi este afişată simultan, codificat, ca mesaj de avertizare pe display.

Mesajul de eroare apelabil pe display conţine mai multe coduri numerice, care definesc în mod univoc eroarea după o codificare.

- Indicaţia „Eroare motor” (3) arată că este prezentă o eroare la motorul de acţionare.

⚠ În funcţie de gravitatea erorii, utilajul poate eventual continuare temporar exploatarea. Pentru a evita producerea altor deteriorări, avaria trebuie să fie remediată în scurt timp.

☞ În cazul erorilor grave la motorul de acţionare, motorul este oprit automat, pentru a se evita alte pagube.

- După confirmarea afişajului, codurile numerice sunt afişate în lista aferentă de erori (4).

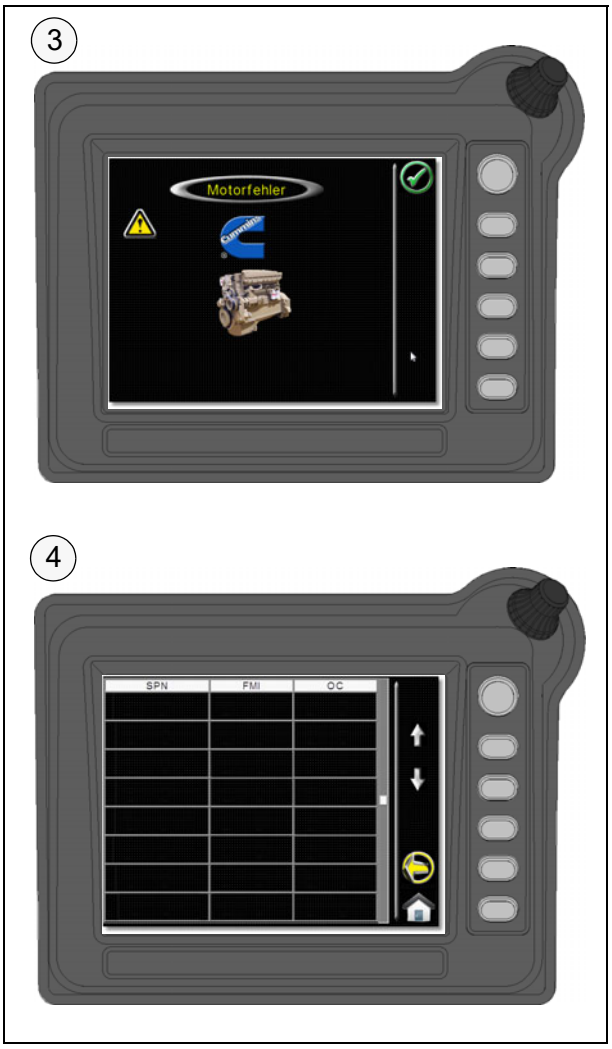

Exemplu:

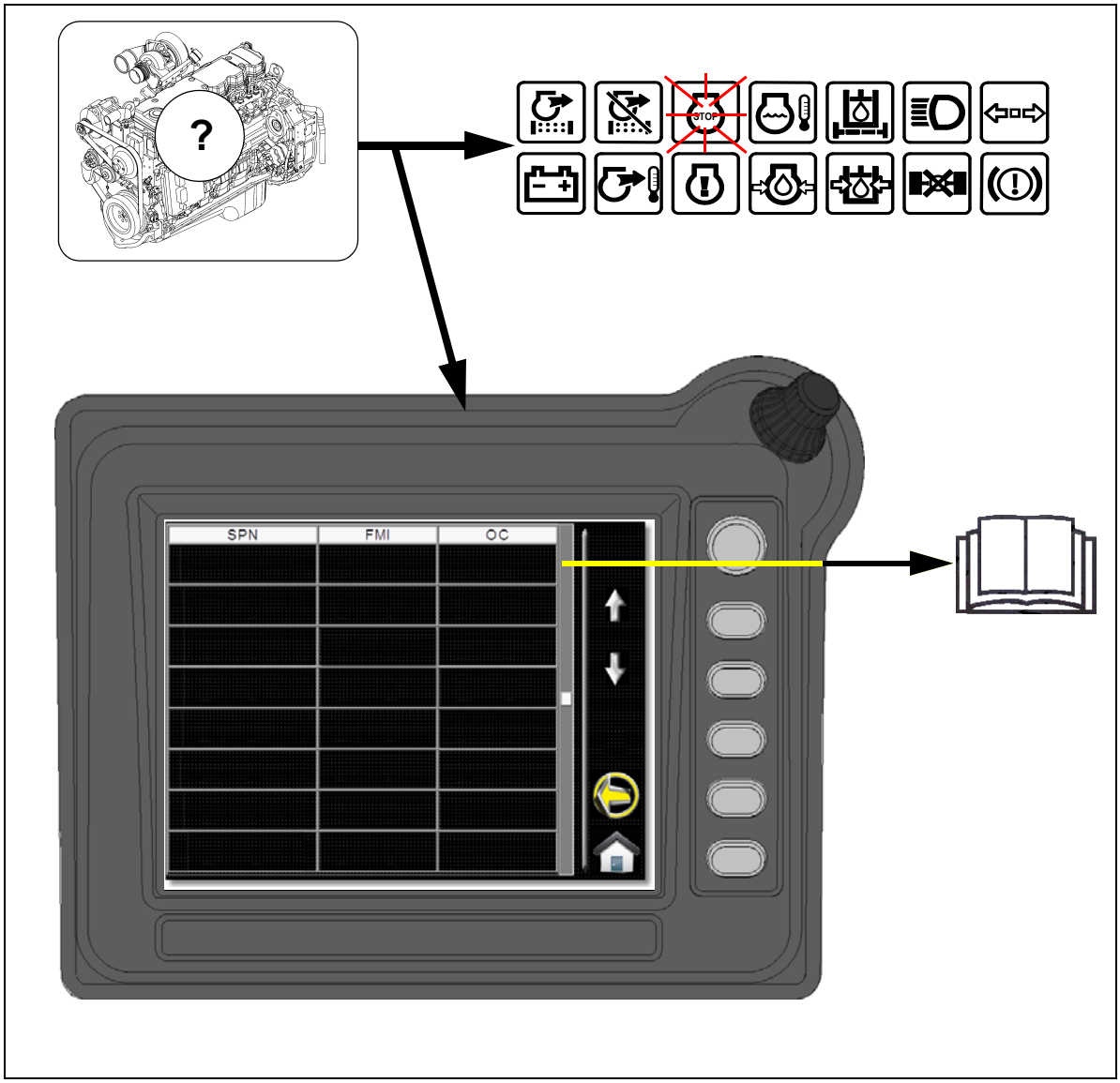

Explicaţie:
Lampa de avertizare şi indicaţia semnalizează existenţa unei avarii grave la motorul de antrenare, în cazul căreia motorul se opreşte automat, respectiv trebuie să fie oprit imediat.
Indicaţia pe display:

SPN:	157
FMI:	3
OC:	1

Cauza: Cablu întrerupt la senzorul pentru presiunea în Rail.
Efect: Deconectarea motorului.
Frecvenţa: Eroarea apare pentru 1-a dată.

⚠ Comunicaţi serviciului de asistenţă pentru clienţi numărul afişat al erorii la repartizorul-finisor de drumuri aflat în posesia dumneavoastră; serviciul de asistenţă pentru clienţi vă va transmite procedeul care trebuie să fie urmat.

2.2 Coduri de eroare

Fault Code	J1939 SPN	J1939 FMI	Lamp Color	J1939 SPN Description	Cummins Description
111	629	12	Red	Controller #1	Engine Control Module Critical internal failure - Bad intelligent Device or Component
115	612	2	Red	System Diagnostic Code # 2	Engine Speed/Position Sensor Circuit lost both of two signals from the magnetic pickup sensor - Data Erratic, Intermittent, or incorrect
122	102	3	Amber	Boost Pressure	Intake Manifold Pressure Sensor Circuit – Voltage Above Normal, or Shorted to High Source
123	102	4	Amber	Boost Pressure	Intake Manifold Pressure Sensor Circuit – Voltage Below Normal, or Shorted to Low Source
131	91	3	Red	Accelerator Pedal Position	Accelerator Pedal or Lever Position Sensor Circuit - Voltage Above Normal, or Shorted to High Source
132	91	4	Red	Accelerator Pedal Position	Accelerator Pedal or Lever Position Sensor Circuit - Voltage Below Normal, or Shorted to Low Source
133	974	3	Red	Remote Accelerator	Remote Accelerator Pedal or Lever Position Sensor Circuit – Voltage Above Normal, or Shorted to High Source
134	974	4	Red	Remote Accelerator	Remote Accelerator Pedal or Lever Position Sensor Circuit – Voltage Below Normal, or Shorted to Low Source
135	100	3	Amber	Engine Oil Pressure	Oil Pressure Sensor Circuit - Voltage Above Normal, or Shorted to High Source
141	100	4	Amber	Engine Oil Pressure	Oil Pressure Sensor Circuit - Voltage Below Normal, or Shorted to Low Source
143	100	18	Amber	Engine Oil Pressure	Oil Pressure Low – Data Valid but Below Normal Operational Range - Moderately Severe Level
144	110	3	Amber	Engine Coolant Temperature	Coolant Temperature Sensor Circuit – Voltage Above Normal, or Shorted to High Source
145	110	4	Amber	Engine Coolant Temperature	Coolant Temperature Sensor Circuit – Voltage Below Normal, or Shorted to Low Source
146	110	16	Amber	Engine Coolant Temperature	Coolant Temperature High - Data Valid but Above Normal Operational Range - Moderately Severe Level
147	91	1	Red	Accelerator Pedal Position	Accelerator Pedal or Lever Position Sensor Circuit – Abnormal Frequency, Pulse Width, or Period
148	91	0	Red	Accelerator Pedal Position	Accelerator Pedal or Lever Position Sensor Circuit – Abnormal Frequency, Pulse Width, or Period
151	110	0	Red	Engine Coolant Temperature	Coolant Temperature Low - Data Valid but Above Normal Operational Range - Most Severe Level
153	105	3	Amber	Intake Manifold #1 Temp	Intake Manifold Air Temperature Sensor Circuit - Voltage Above Normal, or Shorted to High Source
154	105	4	Amber	Intake Manifold #1 Temp	Intake Manifold Air Temperature Sensor Circuit - Voltage Below Normal, or Shorted to Low Source
155	105	0	Red	Intake Manifold #1 Temp	Intake Manifold Air Temperature High – Data Valid but Above Normal Operational Range - Most Severe Level
187	1080	4	Amber	5 Volts DC Supply	Sensor Supply Voltage #2 Circuit – Voltage Below Normal, or Shorted to Low Source
195	111	3	Amber	Coolant Level	Coolant Level Sensor Circuit - Voltage Above Normal, or Shorted to High Source
196	111	4	Amber	Coolant Level	Coolant Level Sensor Circuit - Voltage Below Normal, or Shorted to Low Source
197	111	18	Amber	Coolant Level	Coolant Level - Data Valid but Below Normal Operational Range - Moderately Severe Level
211	1484	31	None	J1939 Error	Additional Auxiliary Diagnostic Codes logged - Condition Exists
212	175	3	Amber	Oil Temperature	Engine Oil Temperature Sensor 1 Circuit - Voltage Above Normal, or Shorted to High Source
213	175	4	Amber	Oil Temperature	Engine Oil Temperature Sensor 1 Circuit - Voltage Below Normal, or Shorted to Low Source
214	175	0	Red	Oil Temperature	Engine Oil Temperature - Data Valid but Above Normal Operational Range - Most Severe Level

Fault Code	J1939 SPN	J1939 FMI	Lamp Color	J1939 SPN Description	Cummins Description
221	108	3	Amber	Barometric Pressure	Barometric Pressure Sensor Circuit – Voltage Above Normal, or Shorted to High Source
222	108	4	Amber	Barometric Pressure	Barometric Pressure Sensor Circuit – Voltage Below Normal, or Shorted to Low Source
227	1080	3	Amber	5 Volts DC Supply	Sensor Supply Voltage #2 Circuit – Voltage Above Normal, or Shorted to High Source
231	109	3	Amber	Coolant Pressure	Coolant Pressure Sensor Circuit - Voltage Above Normal, or Shorted to High Source
232	109	4	Amber	Coolant Pressure	Coolant Pressure Sensor Circuit - Voltage Below Normal, or Shorted to Low Source
233	109	18	Amber	Coolant Pressure	Coolant Pressure - Data Valid but Below Normal Operational Range - Moderately Severe Level
234	190	0	Red	Engine Speed	Engine Speed High - Data Valid but Above Normal Operational Range - Most Severe Level
235	111	1	Red	Coolant Level	Coolant Level Low - Data Valid but Below Normal Operational Range - Most Severe Level
237	644	2	Amber	External Speed Input	External Speed Input (Multiple Unit Synchronization) - Data Erratic, Intermittent, or Incorrect
238	611	4	Amber	System Diagnostic code # 1	Sensor Supply Voltage #3 Circuit – Voltage Below Normal, or Shorted to Low Source
241	84	2	Amber	Wheel-based Vehicle Speed	Vehicle Speed Sensor Circuit - Data Erratic, Intermittent, or Incorrect
242	84	10	Amber	Wheel-based Vehicle Speed	Vehicle Speed Sensor Circuit tampering has been detected – Abnormal Rate of Change
245	647	4	Amber	Fan Clutch Output Device Driver	Fan Control Circuit - Voltage Below Normal, or Shorted to Low Source
249	171	3	Amber	Ambient Air Temperature	Ambient Air Temperature Sensor Circuit - Voltage Above Normal, or Shorted to High Source
256	171	4	Amber	Ambient Air Temperature	Ambient Air Temperature Sensor Circuit - Voltage Below Normal, or Shorted to Low Source
261	174	16	Amber	Fuel Temperature	Engine Fuel Temperature - Data Valid but Above Normal Operational Range - Moderately Severe Level
263	174	3	Amber	Fuel Temperature	Engine Fuel Temperature Sensor 1 Circuit - Voltage Above Normal, or Shorted to High Source
265	174	4	Amber	Fuel Temperature	Engine Fuel Temperature Sensor 1 Circuit - Voltage Below Normal, or Shorted to Low Source
268	94	2	Amber	Fuel Delivery Pressure	Fuel Pressure Sensor Circuit - Data Erratic, Intermittent, or Incorrect
271	1347	4	Amber	Fuel Pump Pressurizing Assembly #1	High Fuel Pressure Solenoid Valve Circuit – Voltage Below Normal, or Shorted to Low Source
272	1347	3	Amber	Fuel Pump Pressurizing Assembly #1	High Fuel Pressure Solenoid Valve Circuit – Voltage Above Normal, or Shorted to High Source
275	1347	7	Amber	Fuel Pump Pressurizing Assembly #1	Fuel Pumping Element (Front) – Mechanical System Not Responding Properly or Out of Adjustment
281	1347	7	Amber	Fuel Pump Pressurizing Assembly #1	High Fuel Pressure Solenoid Valve #1 – Mechanical System Not Responding Properly or Out of Adjustment
284	1043	4	Amber	Internal Sensor Voltage Supply	Engine Speed/Position Sensor (Crankshaft) Supply Voltage Circuit - Voltage Below Normal, or Shorted to Low Source
285	639	9	Amber	SAE J1939 Datalink	SAE J1939 Multiplexing PGN Timeout Error - Abnormal Update Rate
286	639	13	Amber	SAE J1939 Datalink	SAE J1939 Multiplexing Configuration Error – Out of Calibration
287	91	19	Red	Accelerator Pedal Position	SAE J1939 Multiplexing Accelerator Pedal or Lever Sensor System Error - Received Network Data In Error
288	974	19	Red	Remote Accelerator	SAE J1939 Multiplexing Remote Accelerator Pedal or Lever Data Error - Received Network Data In Error
293	441	3	Amber	OEM Temperature	Auxiliary Temperature Sensor Input # 1 Circuit - Voltage Above Normal, or Shorted to High Source
294	441	4	Amber	OEM Temperature	Auxiliary Temperature Sensor Input # 1 Circuit - Voltage Below Normal, or Shorted to Low Source
295	108	2	Amber	Barometric Pressure	Barometric Pressure Sensor Circuit - Data Erratic,

Fault Code	J1939 SPN	J1939 FMI	Lamp Color	J1939 SPN Description	Cummins Description
					Intermittent, or Incorrect
296	1388	14	Red	Auxiliary Pressure	Auxiliary Pressure Sensor Input 1 - Special Instructions
297	1388	3	Amber	Auxiliary Pressure	Auxiliary Pressure Sensor Input # 2 Circuit - Voltage Above Normal, or Shorted to High Source
298	1388	4	Amber	Auxiliary Pressure	Auxiliary Pressure Sensor Input # 2 Circuit - Voltage Below Normal, or Shorted to Low Source
319	251	2	Maint	Real Time Clock Power	Real Time Clock Power Interrupt - Data Erratic, Intermittent, or Incorrect
322	651	5	Amber	Injector Cylinder #01	Injector Solenoid Cylinder #1 Circuit – Current Below Normal, or Open Circuit
323	655	5	Amber	Injector Cylinder #05	Injector Solenoid Cylinder #5 Circuit – Current Below Normal, or Open Circuit
324	653	5	Amber	Injector Cylinder #03	Injector Solenoid Cylinder #3 Circuit – Current Below Normal, or Open Circuit
325	656	5	Amber	Injector Cylinder #06	Injector Solenoid Cylinder #6 Circuit – Current Below Normal, or Open Circuit
331	652	5	Amber	Injector Cylinder #02	Injector Solenoid Cylinder #2 Circuit – Current Below Normal, or Open Circuit
332	654	5	Amber	Injector Cylinder #04	Injector Solenoid Cylinder #4 Circuit – Current Below Normal, or Open Circuit
334	110	2	Amber	Engine Coolant Temperature	Coolant Temperature Sensor Circuit – Data Erratic, Intermittent, or Incorrect
338	1267	3	Amber	Vehicle Accessories Relay Driver	Idle Shutdown Vehicle Accessories Relay Driver Circuit - Voltage Above Normal, or Shorted to High Source
339	1267	4	Amber	Vehicle Accessories Relay Driver	Idle Shutdown Vehicle Accessories Relay Driver Circuit - Voltage Below Normal, or Shorted to Low Source
341	630	2	Amber	Calibration Memory	Engine Control Module data lost - Data Erratic, Intermittent, or Incorrect
342	630	13	Red	Calibration Memory	Electronic Calibration Code Incompatibility - Out of Calibration
343	629	12	Amber	Controller #1	Engine Control Module Warning internal hardware failure - Bad Intelligent Device or Component
351	629	12	Amber	Controller #1	Injector Power Supply - Bad Intelligent Device or Component
352	1079	4	Amber	5 Volts DC Supply	Sensor Supply Voltage #1 Circuit – Voltage Below Normal, or Shorted to Low Source
386	1079	3	Amber	5 Volts DC Supply	Sensor Supply Voltage #1 Circuit – Voltage Above Normal, or Shorted to High Source
387	1043	3	Amber	Internal Sensor Voltage Supply	Accelerator Pedal or Lever Position Sensor Supply Voltage Circuit - Voltage Above Normal, or Shorted to High Source
415	100	1	Red	Engine Oil Pressure	Oil Pressure Low – Data Valid but Below Normal Operational Range - Most Severe Level
418	97	15	Maint.	Water in Fuel Indicator	Water in Fuel Indicator High - Data Valid but Above Normal Operational Range – Least Severe Level
422	111	2	Amber	Coolant Level	Coolant Level - Data Erratic, Intermittent, or Incorrect
425	175	2	Amber	Oil Temperature	Engine Oil Temperature - Data Erratic, Intermittent, or Incorrect
428	97	3	Amber	Water in Fuel Indicator	Water in Fuel Sensor Circuit - Voltage Above Normal, or Shorted to High Source
429	97	4	Amber	Water in Fuel Indicator	Water in Fuel Sensor Circuit - Voltage Below Normal, or Shorted to Low Source
431	558	2	Amber	Accelerator Pedal Low Idle Switch	Accelerator Pedal or Lever Idle Validation Circuit - Data Erratic, Intermittent, or Incorrect
432	558	13	Red	Accelerator Pedal Low Idle Switch	Accelerator Pedal or Lever Idle Validation Circuit - Out of Calibration
433	102	2	Amber	Boost Pressure	Intake Manifold Pressure Sensor Circuit - Data Erratic, Intermittent, or Incorrect
434	627	2	Amber	Power Supply	Power Lost without Ignition Off - Data Erratic, Intermittent, or Incorrect

Fault Code	J1939 SPN	J1939 FMI	Lamp Color	J1939 SPN Description	Cummins Description
					Intermittent, or Incorrect
296	1388	14	Red	Auxiliary Pressure	Auxiliary Pressure Sensor Input 1 - Special Instructions
297	1388	3	Amber	Auxiliary Pressure	Auxiliary Pressure Sensor Input # 2 Circuit - Voltage Above Normal, or Shorted to High Source
298	1388	4	Amber	Auxiliary Pressure	Auxiliary Pressure Sensor Input # 2 Circuit - Voltage Below Normal, or Shorted to Low Source
319	251	2	Maint	Real Time Clock Power	Real Time Clock Power Interrupt - Data Erratic, Intermittent, or Incorrect
322	651	5	Amber	Injector Cylinder #01	Injector Solenoid Cylinder #1 Circuit – Current Below Normal, or Open Circuit
323	655	5	Amber	Injector Cylinder #05	Injector Solenoid Cylinder #5 Circuit – Current Below Normal, or Open Circuit
324	653	5	Amber	Injector Cylinder #03	Injector Solenoid Cylinder #3 Circuit – Current Below Normal, or Open Circuit
325	656	5	Amber	Injector Cylinder #06	Injector Solenoid Cylinder #6 Circuit – Current Below Normal, or Open Circuit
331	652	5	Amber	Injector Cylinder #02	Injector Solenoid Cylinder #2 Circuit – Current Below Normal, or Open Circuit
332	654	5	Amber	Injector Cylinder #04	Injector Solenoid Cylinder #4 Circuit – Current Below Normal, or Open Circuit
334	110	2	Amber	Engine Coolant Temperature	Coolant Temperature Sensor Circuit – Data Erratic, Intermittent, or Incorrect
338	1267	3	Amber	Vehicle Accessories Relay Driver	Idle Shutdown Vehicle Accessories Relay Driver Circuit - Voltage Above Normal, or Shorted to High Source
339	1267	4	Amber	Vehicle Accessories Relay Driver	Idle Shutdown Vehicle Accessories Relay Driver Circuit - Voltage Below Normal, or Shorted to Low Source
341	630	2	Amber	Calibration Memory	Engine Control Module data lost - Data Erratic, Intermittent, or Incorrect
342	630	13	Red	Calibration Memory	Electronic Calibration Code Incompatibility - Out of Calibration
343	629	12	Amber	Controller #1	Engine Control Module Warning internal hardware failure - Bad Intelligent Device or Component
351	629	12	Amber	Controller #1	Injector Power Supply - Bad Intelligent Device or Component
352	1079	4	Amber	5 Volts DC Supply	Sensor Supply Voltage #1 Circuit – Voltage Below Normal, or Shorted to Low Source
386	1079	3	Amber	5 Volts DC Supply	Sensor Supply Voltage #1 Circuit – Voltage Above Normal, or Shorted to High Source
387	1043	3	Amber	Internal Sensor Voltage Supply	Accelerator Pedal or Lever Position Sensor Supply Voltage Circuit - Voltage Above Normal, or Shorted to High Source
415	100	1	Red	Engine Oil Pressure	Oil Pressure Low – Data Valid but Below Normal Operational Range - Most Severe Level
418	97	15	Maint.	Water in Fuel Indicator	Water in Fuel Indicator High - Data Valid but Above Normal Operational Range – Least Severe Level
422	111	2	Amber	Coolant Level	Coolant Level - Data Erratic, Intermittent, or Incorrect
425	175	2	Amber	Oil Temperature	Engine Oil Temperature - Data Erratic, Intermittent, or Incorrect
428	97	3	Amber	Water in Fuel Indicator	Water in Fuel Sensor Circuit - Voltage Above Normal, or Shorted to High Source
429	97	4	Amber	Water in Fuel Indicator	Water in Fuel Sensor Circuit - Voltage Below Normal, or Shorted to Low Source
431	558	2	Amber	Accelerator Pedal Low Idle Switch	Accelerator Pedal or Lever Idle Validation Circuit - Data Erratic, Intermittent, or Incorrect
432	558	13	Red	Accelerator Pedal Low Idle Switch	Accelerator Pedal or Lever Idle Validation Circuit - Out of Calibration
433	102	2	Amber	Boost Pressure	Intake Manifold Pressure Sensor Circuit - Data Erratic, Intermittent, or Incorrect
434	627	2	Amber	Power Supply	Power Lost without Ignition Off - Data Erratic, Intermittent, or Incorrect

Fault Code	J1939 SPN	J1939 FMI	Lamp Color	J1939 SPN Description	Cummins Description
692	1172	4	Amber	Turbocharger #1Compressor Inlet Temperature	Turbocharger #1 Compressor Inlet Temperature Sensor Circuit – Voltage Below Normal, or Shorted to Low Source
697	1136	3	Amber	Sensor Circuit - Voltage	ECM Internal Temperature Sensor Circuit - Voltage Above Normal, or Shorted to High Source
698	1136	4	Amber	Sensor Circuit - Voltage	ECM Internal Temperature Sensor Circuit - Voltage Below Normal, or Shorted to Low Source
719	22	3	Amber	Crankcase Pressure	Extended Crankcase Blow-by Pressure Circuit - Voltage Above Normal, or Shorted to High Source
729	22	4	Amber	Crankcase Pressure	Extended Crankcase Blow-by Pressure Circuit - Voltage Below Normal, or Shorted to Low Source
731	723	7	Amber	Engine Speed Sensor #2	Engine Speed/Position #2 mechanical misalignment between camshaft and crankshaft sensors - Mechanical System Not Responding Properly or Out of Adjustment
753	723	2	Amber	Engine Speed Sensor #2	Engine Speed/Position #2 Camshaft sync error - Data Erratic, Intermittent, or Incorrect
757	611	31	Amber	Electronic Control Module	Electronic Control Module data lost - Condition Exists
778	723	2	Amber	Engine Speed Sensor #2	Engine Speed Sensor (Camshaft) Error – Data Erratic, Intermittent, or Incorrect
779	703	11	Amber	Auxiliary Equipment Sensor Input	Warning Auxiliary Equipment Sensor Input # 3 (OEM Switch) - Root Cause Not Known
951	166	2	None	Cylinder Power	Cylinder Power Imbalance Between Cylinders - Data Erratic, Intermittent, or Incorrect
1117	627	2	None	Power Supply	Power Lost With Ignition On - Data Erratic, Intermittent, or Incorrect
1139	651	7	Amber	Injector Cylinder # 01	Injector Cylinder #1 - Mechanical System Not Responding Properly or Out of Adjustment
1141	652	7	Amber	Injector Cylinder # 02	Injector Cylinder #2 - Mechanical System Not Responding Properly or Out of Adjustment
1142	653	7	Amber	Injector Cylinder # 03	Injector Cylinder #3 - Mechanical System Not Responding Properly or Out of Adjustment
1143	654	7	Amber	Injector Cylinder # 04	Injector Cylinder #4 - Mechanical System Not Responding Properly or Out of Adjustment
1144	655	7	Amber	Injector Cylinder # 05	Injector Cylinder #5 - Mechanical System Not Responding Properly or Out of Adjustment
1145	656	7	Amber	Injector Cylinder # 06	Injector Cylinder #6 - Mechanical System Not Responding Properly or Out of Adjustment
1239	2623	3	Amber	Accelerator Pedal Position	Accelerator Pedal or Lever Position Sensor 2 Circuit - Voltage Above Normal, or Shorted to High Source
1241	2623	4	Amber	Accelerator Pedal Position	Accelerator Pedal or Lever Position Sensor 2 Circuit - Voltage Below Normal, or Shorted to Low Source
1242	91	2	Red	Accelerator Pedal Position	Accelerator Pedal or Lever Position Sensor 1 and 2 - Data Erratic, Intermittent, or Incorrect
1256	1563	2	Amber	Control Module Identification Input State	Control Module Identification Input State Error - Data Erratic, Intermittent, or Incorrect
1257	1563	2	Red	Control Module Identification Input State	Control Module Identification Input State Error - Data Erratic, Intermittent, or Incorrect
1911	157	0	Amber	Injector Metering Rail	Injector Metering Rail 1 Pressure - Data Valid but Above Normal Operational Range - Most Severe Level
2111	32	3	Amber	Coolant Temperature	Coolant Temperature 2 Sensor Circuit - Voltage Above Normal, or Shorted to High Source
2112	52	4	Amber	Coolant Temperature	Coolant Temperature 2 Sensor Circuit - Voltage Below Normal, or Shorted to Low Source
2113	52	16	Amber	Coolant Temperature	Coolant Temperature 2 - Data Valid but Above Normal Operational Range - Moderately Severe Level
2114	52	0	Red	Coolant Temperature	Coolant Temperature 2 - Data Valid but Above Normal Operational Range - Most Severe Level
2115	2981	3	Amber	Coolant Pressure	Coolant Pressure 2 Circuit - Voltage Above Normal, or Shorted to High Source
2116	2981	4	Amber	Coolant Pressure	Coolant Pressure 2 Circuit - Voltage Below Normal, or Shorted to Low Source

Fault Code	J1939 SPN	J1939 FMI	Lamp Color	J1939 SPN Description	Cummins Description
2117	2981	18	Amber	Coolant Pressure	Coolant Pressure 2 - Data Valid but Below Normal Operational Range - Moderately Severe Level
2185	611	3	Amber	System Diagnostic code # 1	Sensor Supply Voltage #4 Circuit – Voltage Above Normal, or Shorted to High Source
2186	611	4	Amber	System Diagnostic code # 1	Sensor Supply Voltage #4 Circuit – Voltage Below Normal, or Shorted to Low Source
2195	703	14	Red	Auxiliary Equipment Sensor	Auxiliary Equipment Sensor Input 3 Engine Protec Critical - Special Instructions
2215	94	18	Amber	Fuel Delivery Pressure	Fuel Pump Delivery Pressure - Data Valid but Bel Normal Operational Range - Moderately Severe Level
2216	94	1	Amber	Fuel Delivery Pressure	Fuel Pump Delivery Pressure - Data Valid but Abo Normal Operational Range – Moderately Severe Level
2217	630	31	Amber	Calibration Memory	ECM Program Memory (RAM) Corruption - Condit Exists
2249	157	1	Amber	Injector Metering Rail 1 Pressure	Injector Metering Rail 1 Pressure - Data Valid but Below Normal Operational Range - Most Severe Level
2265	1075	3	Amber	Electric Lift Pump for Engine Fuel	Fuel Priming Pump Control Signal Circuit – Voltag Above Normal, or Shorted to High Source
2266	1075	4	Amber	Electric Lift Pump for Engine Fuel	Fuel Priming Pump Control Signal Circuit – Voltag Below Normal, or Shorted to Low Source
2292	611	16	Amber	Fuel Inlet Meter Device	Fuel Inlet Meter Device - Data Valid but Above Normal Operational Range - Moderately Severe L
2293	611	18	Amber	Fuel Inlet Meter Device	Fuel Inlet Meter Device flow demand lower than expected - Data Valid but Below Normal Operatior Range - Moderately Severe Level
2311	633	31	Amber	Fuel Control Valve #1	Fueling Actuator #1 Circuit Error – Condition Exist
2321	190	2	None	Engine Speed	Engine Speed / Position Sensor #1 - Data Erratic, Intermittent, or Incorrect
2322	723	2	None	Engine Speed Sensor #2	Engine Speed / Position Sensor #2 - Data Erratic, Intermittent, or Incorrect
2345	103	10	Amber	Turbocharger 1 Speed	Turbocharger speed invalid rate of change detecte Abnormal Rate of Change
2346	2789	15	None	System Diagnostic Code #1	Turbocharger Turbine Inlet Temperature (Calculat - Data Valid but Above Normal Operational Range Least Severe Level
2347	2629	15	None	System Diagnostic Code #1	Turbocharger Compressor Outlet Temperature (Calculated) - Data Valid but Above Normal Operational Range – Least Severe Level
2362	1072	4	Amber	Engine Compression Brake Output # 1	Engine Brake Actuator Circuit #1 – Voltage Below Normal, or Shorted to Low Source
2363	1073	4	Amber	Engine Compression Brake Output # 2	Engine Brake Actuator Circuit #2 – Voltage Below Normal, or Shorted to Low Source
2366	1072	3	Amber	Engine Compression Brake Output # 1	Engine Brake Actuator Circuit #1 – Voltage Above Normal, or Shorted to High Source
2367	1073	3	Amber	Engine Compression Brake Output # 2	Engine Brake Actuator Circuit #2 – Voltage Above Normal, or Shorted to High Source
2377	647	3	Amber	Fan Clutch Output Device Driver	Fan Control Circuit - Voltage Above Normal, or Shorted to High Source
2384	641	4	Amber	Variable Geometry Turbocharger	VGT Actuator Driver Circuit - Voltage Below Norm or Shorted to Low Source
2385	641	3	Amber	Variable Geometry Turbocharger	VGT Actuator Driver Circuit - Voltage Above Norm or Shorted to High Source
2555	729	3	Amber	Inlet Air Heater Driver #1	Intake Air Heater #1 Circuit - Voltage Above Norm or Shorted to High Source
2556	729	4	Amber	Inlet Air Heater Driver #1	Intake Air Heater #1 Circuit - Voltage Below Norm or Shorted to Low Source
					Auxiliary PWM Driver #1 - Voltage Above Normal

Fault Code	J1939 SPN	J1939 FMI	Lamp Color	J1939 SPN Description	Cummins Description
2963	110	15	None	Engine Coolant Temperature	Engine Coolant Temperature High - Data Valid but Above Normal Operational Range - Least Severe Level
2964	105	15	None	Intake Manifold #1 Temperature	Intake Manifold Temperature High - Data Valid but Above Normal Operational Range - Least Severe Level
2973	102	2	Amber	Boost Pressure	Intake Manifold Pressure Sensor Circuit - Data Erratic, Intermittent, or Incorrect

3 Structura meniurilor de reglare şi afişare

Următoarea imagine grafică prezintă structura meniurilor şi serveşte la simplificarea operării, respectiv la procedeul de lucru în cazul diferitelor setări şi afişaje.

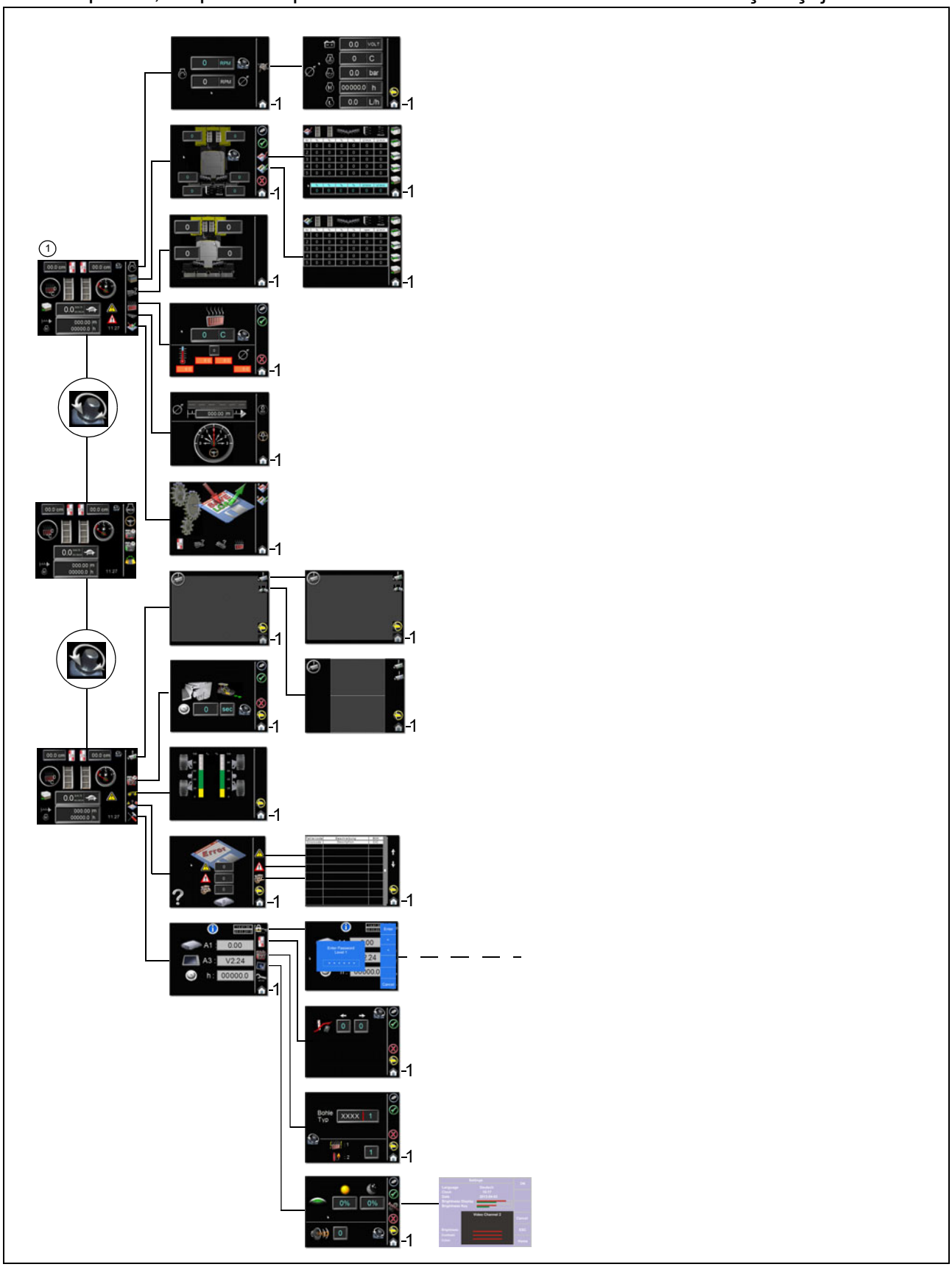

D 30 Regimul de funcţionare

1 Elemente de operare la repartizorul-finisor

1.1 Elementele de operare de la postul conducătorului

AVERTIZARE	**Pericol de răsturnare a maşinii**
	La intrarea în utilaj şi la părăsirea utilajului şi a postului de operare pe parcursul funcţionării, apare pericol de cădere, care poate avea ca urmare vătămări grave, până la accidente mortale! - Operatorul trebuie să stea în locul prevăzut de operare pe parcursul funcţionării şi să stea în poziţia prevăzută. - Nu săriţi niciodată pe un utilaj în mers, respectiv de pe un utilaj care se deplasează. - Menţineţi suprafeţele circulabile cu piciorul fără urme de impurităţi, de ex. substanţe consumabile, pentru a evita alunecarea. - Folosiţi treptele prevăzute şi ţineţi-vă cu ambele mâini de balustradă. - Acordaţi atenţie tuturor indicaţiilor suplimentare din aceste instrucţiuni şi din manualul de siguranţă.

Acoperişul de protecţie contra intemperiilor (O)

INDICAŢIE	**Precauţie! Coliziune posibilă a componentelor**
	Înainte de coborârea acoperişului trebuie să fie întreprinse următoarele reglaje: - Platforma de operare blocată în poziţie centrală - Pupitrul de operare blocat în poziţie centrală - Pupitrul de operare imobilizat în poziţia limită inferioară şi cuplat în poziţia limită din spate - Măciulia de la volan este în partea de jos (repartizorul-finisor pe roţi) - Scaunele şoferului rabatate în poziţia centrală şi în poziţia limită inferioară - Spătarele şi cotierele scaunelor şoferului rabatate spre înainte - Geamurile frontal şi laterale închise - Capota motorului şi clapetele laterale închise - Girofarul rabatat spre interior şi în poziţia limită inferioară.

INDICAŢIE	**Precauţie! Deteriorare posibilă a componentelor!**
	Înaintea curselor de transport trebuie să fie asigurate următoarele măsuri: - După coborârea acoperişului, lamelele de blocare (1) ale geamurilor laterale trebuie să se afle în locaşurile aferente pe cele două părţi ale utilajului.

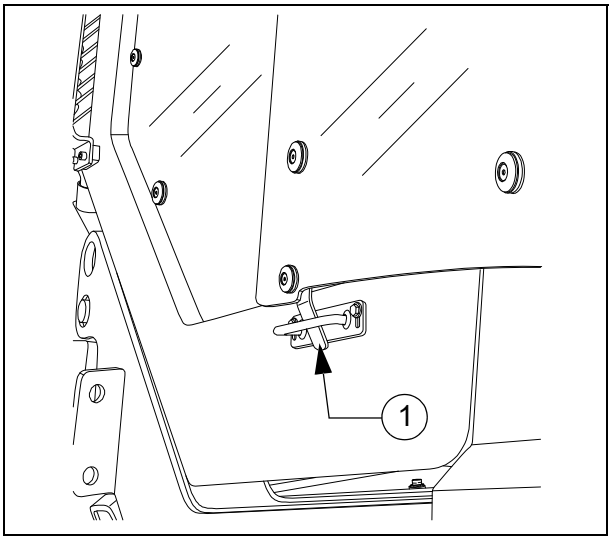

Acoperişul de protecţie contra intemperiilor poate fi instalat şi coborât cu pompa hidraulică manuală.

☞ Ţeava de eşapament este coborâtă, respectiv instalată în comun cu acoperişul.

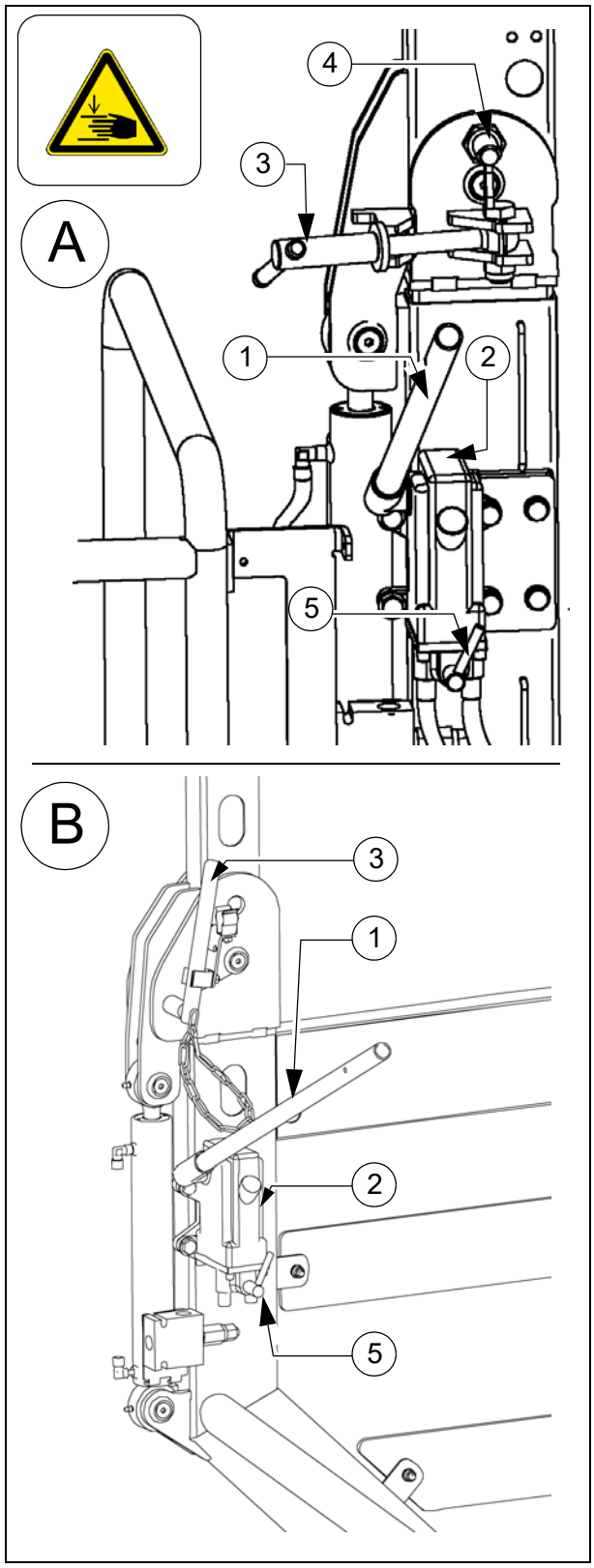

Varianta „Dispozitiv de blocare cu filet” (A)

- Introduceţi pârghia pompei (1) pe pompă (2).
  - Coborârea acoperişului: elementele de blocare (3) de pe cele două părţi ale acoperişului trebuie să fie desfăcute.
  - Instalarea acoperişului: elementele de blocare (4) de pe cele două părţi ale acoperişului trebuie să fie desfăcute.
- Fixaţi pârghia de repoziţionare (5) în poziţia „Instalare” sau „Coborâre”.
  - Instalarea acoperişului: Pârghia este orientată spre înainte.
  - Coborârea acoperişului: Pârghia este orientată spre înapoi.
- Acţionaţi pârghia pompei (1) până când acoperişul a atins poziţia de capăt superioară sau inferioară.
  - Acoperişul în poziţia limită superioară: aplicaţi elementele de blocare (3) pe cele două părţi ale acoperişului.
  - Acoperişul coborât: pe cele două părţi aplicaţi elementul de blocare (4) ca siguranţă de transport.

Varianta „Dispozitiv de blocare tip fişă” (B)

- Introduceţi pârghia pompei (1) pe pompă (2).
  - Trageţi bolţurile (3) pe cele două părţi ale acoperişului.
- Acţionaţi pârghia pompei (1) până când acoperişul a atins poziţia de capăt superioară sau inferioară.
  - Aşezaţi bolţurile (3) pe cele două părţi ale acoperişului în poziţia respectivă.

Scara de urcare

Pe scara de urcare se intră pe platforma de operare.
Scara de urcare poate fi asigurată în poziţia superioară:

- Dispuneţi ridicarea scării de urcare de către o a doua persoană. Aşezaţi elementul de blocare (1) pe cele două părţi ale scării de urcare în poziţia prevăzută.

STOP Pentru regimul de deplasare sau de punere în operă, scara de urcare nu trebuie să fie blocată!

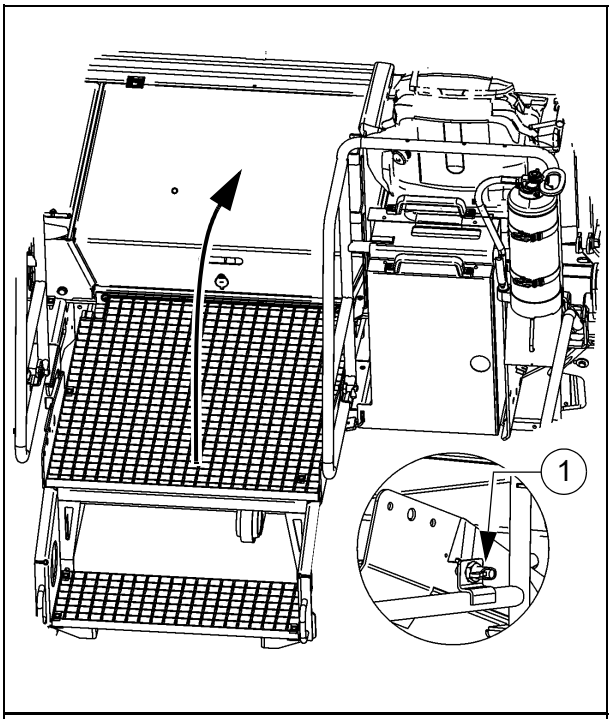

Spaţiul de depozitare

Sub trapa cu posibilitate de încuiere se află două vane care se pot extrage (2).

☞ Pentru depozitarea sculelor de bord, a telecomenzilor şi a altor accesorii.

☞ Sub vanele din tablă se află caseta siguranţelor şi cutia de borne.

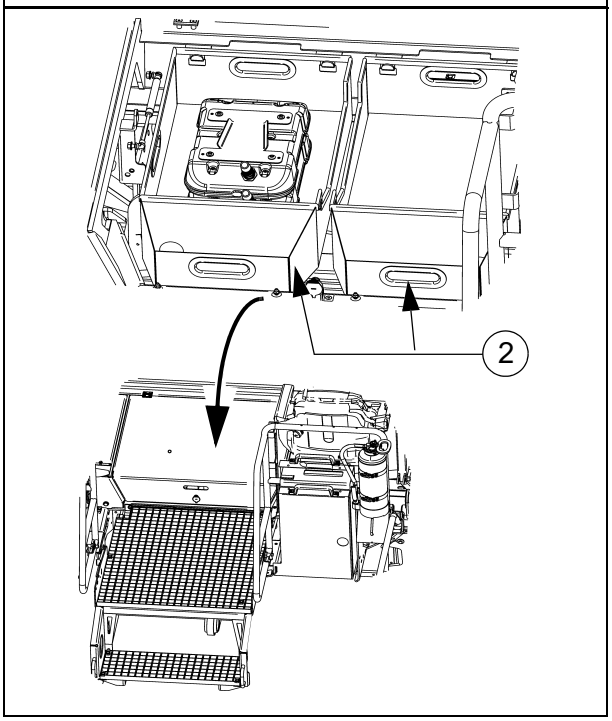

Platforma de operare, mobilă (O)

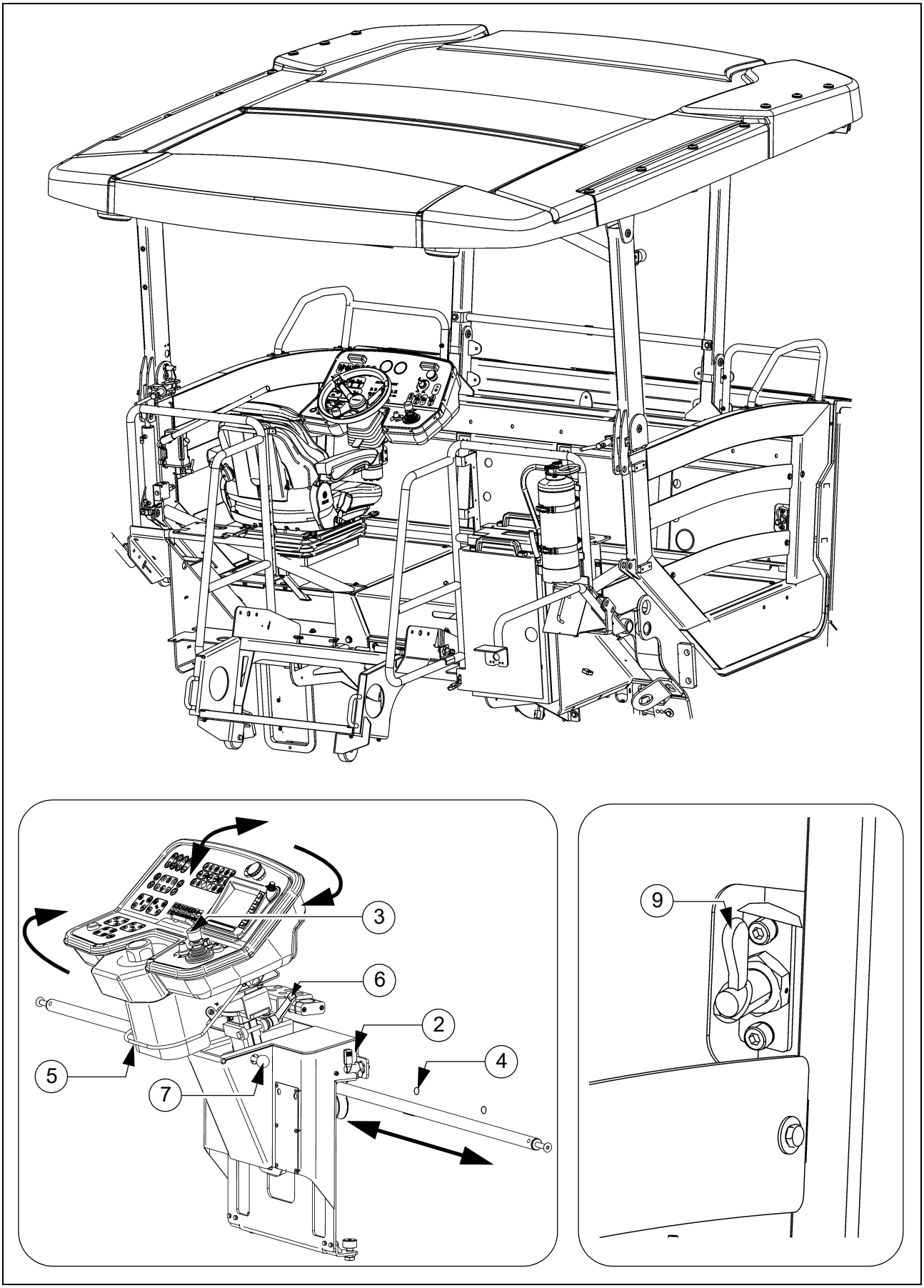

Platforma de operare poate fi mutată hidraulic peste marginea exterioară a utilajului în stânga/dreapta; ea oferă conducătorului în această poziţie o vizibilitate mai bună asupra tronsonului de punere în operă.

Pentru cursele de transport în trafic rutier şi pentru transportul utilajului pe autovehicule de transport, platforma de operare trebuie asigurată în poziţia centrală!

Acţionarea funcţiei de mutare a platformei: a se vedea pupitrul de operare.

Pentru a putea muta platforma de operare, trebuie să fie desfăcut închizătorul de blocare (9).

Ca urmare a mutării platformei, se măreşte lăţimea de bază a repartizorului-finisor.

Când platforma este deplasată, se va avea în vedere ca nicio persoană să nu se afle în zona periculoasă!

Configuraţi poziţia de operare numai când utilajul staţionează!

Blocarea platformei de operare (O)

- Pentru a putea deplasa platforma de operare, desfaceţi închizătorul de blocare (9).

Când platforma de operare este configurată central şi la cursele de transport, închizătorul de blocare trebuie să fie aplicat.

Pentru a putea aplica piedica, platforma trebuie să stea în poziţie centrală deasupra şasiului utilajului.

Pupitrul de operare

Pupitrul de operare poate fi configurat pe diferite poziţii de operare stânga/dreapta, orizontal/vertical. Pentru operare peste marginea exterioară a utilajului, se poate pivota întregul pupitru de operare.

⚠ Acordaţi atenţie blocării în conformitate cu prescripţiile!

STOP Configuraţi poziţia de operare numai când utilajul staţionează!

Mutarea pupitrului de operare:

- Desfaceţi piedica pupitrului (2) şi împingeţi consola pupitrului de mânerul (3) în poziţia dorită.
- Aşezaţi piedica pupitrului (2) într-o poziţie de fixare (4).

Pivotarea pupitrului de operare:

- Ridicaţi închizătorul de blocare (5), pivotaţi pupitrul de operare de mânerul (3) în poziţia dorită şi lăsaţi închizătorul de blocare să se cupleze din nou într-o poziţie prevăzută de fixare.

Ridicare/coborâre pupitru de operare:

- Desfaceţi pârghia de strângere (6), ridicaţi sau coborâţi pupitrul de operare. Strângeţi ferm pârghia de strângere (6) în poziţia dorită.

Pupitrul de operare, repoziţionarea liniară:

- Trageţi închizătorul de blocare (7), mutaţi pupitrul de operare în poziţia limită din faţă sau spate şi lăsaţi închizătorul de blocare să se cupleze din nou.

Acoperişul de protecţie contra intemperiilor (O)

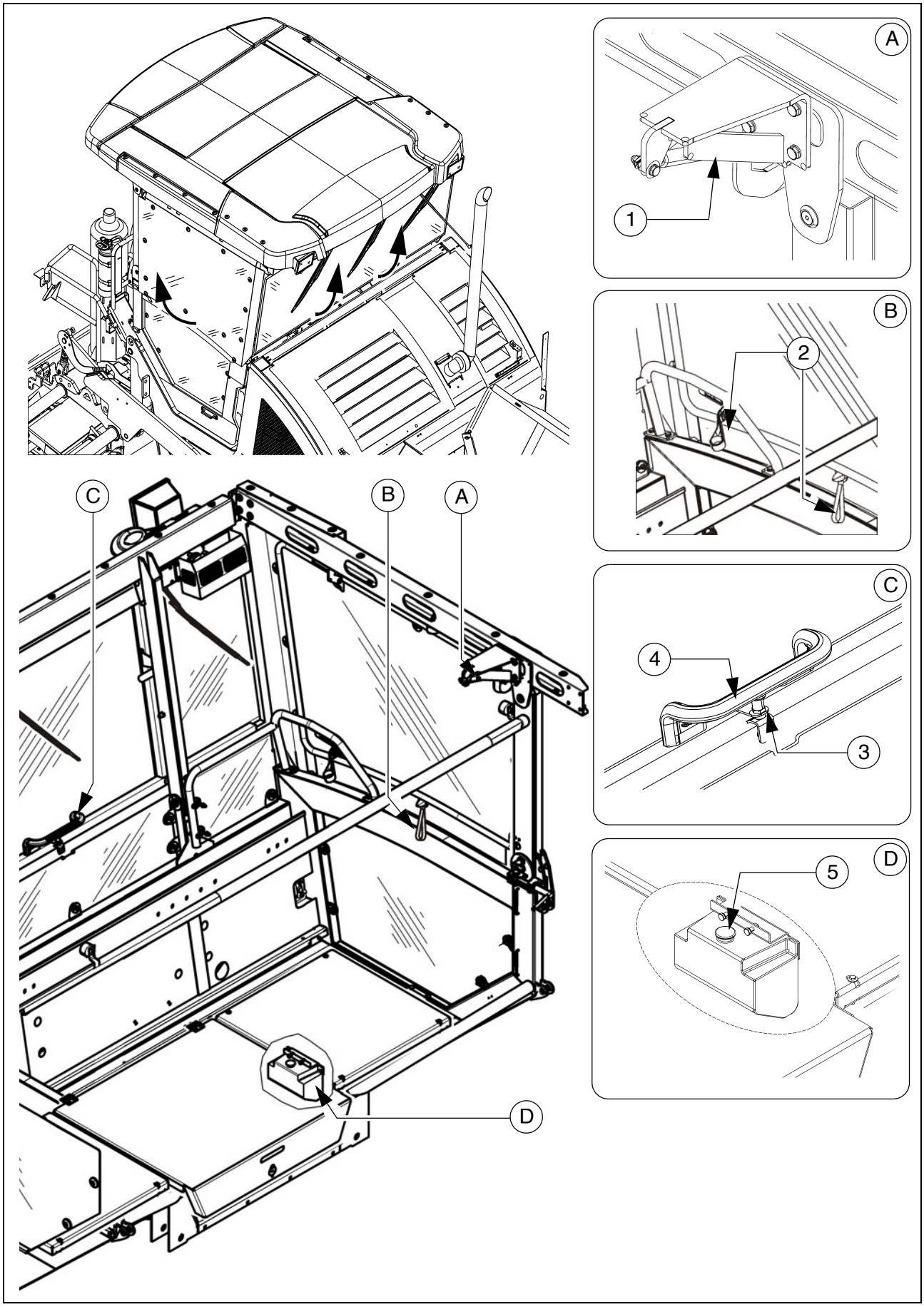

⚠ PRECAUŢIE	**Pericol de strivire pentru mâini**
	La închiderea geamurilor frontal şi laterale solicitate elastic apare pericol de strivire, care poate avea ca urmare vătămări! - Nu interveniţi în zona periculoasă. - Aplicaţi elementele de blocare în conformitate cu prescripţiile. - Acordaţi atenţie indicaţiilor suplimentare din manualul de siguranţă.

Acoperişul de protecţie contra intemperiilor este echipat suplimentar cu un geam frontal şi cu două geamuri laterale.

- Geamurile laterale se pot rabata în lateral de rama geamului.
  Pentru a închide geamurile laterale, apăsaţi elementul de blocare (1) şi trageţi rama geamului de lamela (2).
- Geamul frontal poate fi deschis prin rabatare când elementul de blocare (3) este tras, de la cadrul (4).
  Pentru a închide geamul frontal, trageţi elementul de blocare (4) şi trageţi spre dumneavoastră rama geamului de cadrul (4).

Ştergător de parbriz

- Dacă este necesar, porniţi ştergătorul/ instalaţia apei de ştergere de la pupitrul de operare.

☞ Aveţi în vedere ca recipientul cu apă de ştergere (5) să fie întotdeauna umplut suficient.

⚠ Înlocuiţi imediat lamelele uzate ale ştergătorului.

Acţionarea de urgenţă a platformei de operare, mobilă

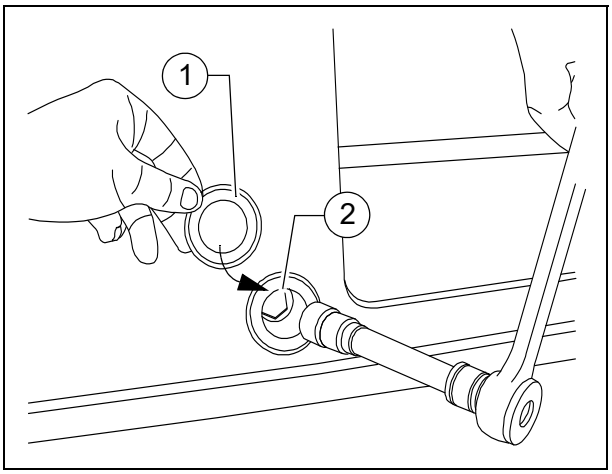

Dacă platforma de operare nu se mai poate deplasa hidraulic, ea poate fi împinsă cu mâna înapoi în poziţia sa centrală.

- Detaşaţi buşonul (1) (lângă geamul din spaţiul pentru picioare din dreapta).
- Demontaţi şurubul (2).

☞ Îmbinarea platformă - şasiu este acum desfăcută şi platforma poate fi mutată.

- După remedierea erorilor, restabiliţi starea iniţială.

Consola scaunului

Pentru operare peste marginea exterioară a utilajului, se pot pivota consolele scaunelor.

- Trageţi închizătorul de blocare (1), pivotaţi consola scaunului în poziţia dorită şi lăsaţi închizătorul de blocare să se cupleze din nou.

- Dacă este necesar, rabataţi în jos treapta rabatabilă (2).

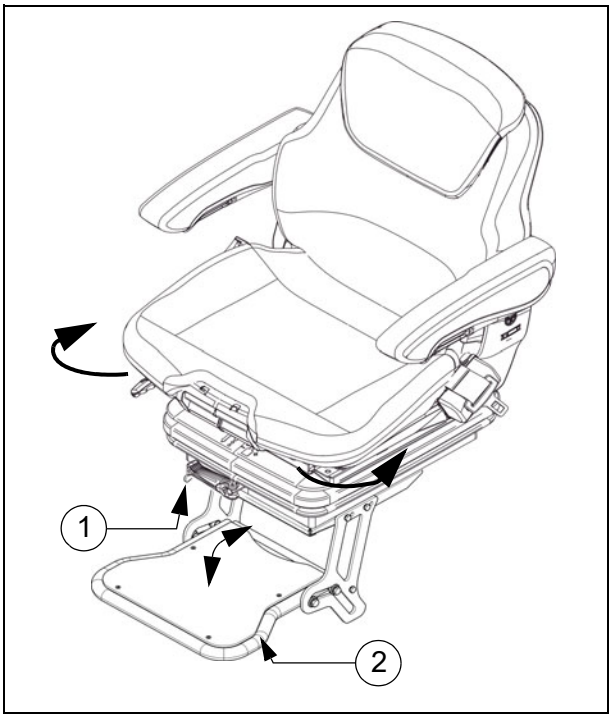

⚠ Acordaţi atenţie blocării în conformitate cu prescripţiile!

STOP Configuraţi poziţia de operare numai când utilajul staţionează!

Scaunul conducătorului, tip I

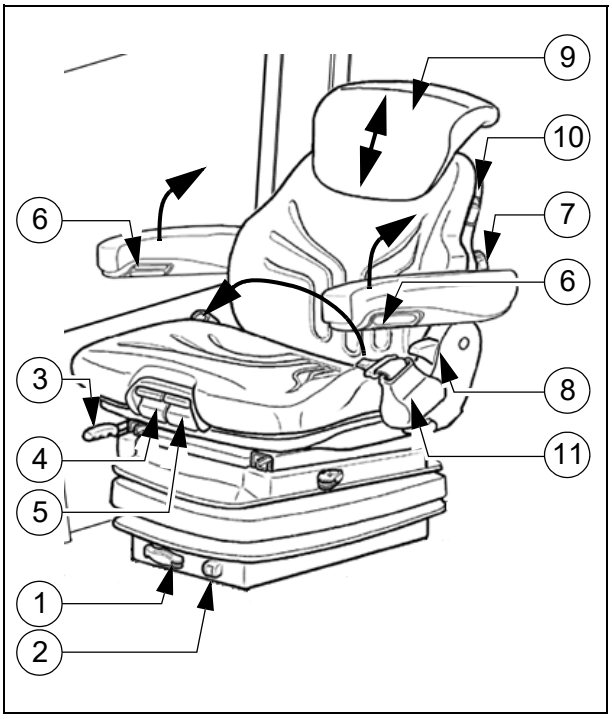

Pentru a evita afecţiunile asupra sănătăţii, trebuie ca reglajele individuale ale scaunelor să fie controlate şi ajustate înainte de punerea în funcţiune a utilajului.

După blocarea fiecăruia dintre elemente, acestea nu trebuie să mai permită mutarea lor în altă poziţie.

- **Reglarea masei (1):** Masa respectivă a conducătorului trebuie să fie reglată la scaunul nesolicitat la conducătorului, prin rotirea manetei de reglare a greutăţii.
- **Indicatorul de masă (2):** Masa reglată a conducătorului poate fi citită în fereastra de vizare.
- **Corecţia longitudinală (3):** Prin acţionarea manetei de blocare se deblochează sistemul de corecţie longitudinală.
  Maneta de blocare trebuie să se fixeze în poziţia dorită.
- **Reglarea distanţei faţă de spătar (4):** Distanţa faţă de spătar poate fi adaptată individual. Pentru reglarea distanţei faţă de spătar ridicaţi tasta. Prin împingerea concomitentă a suprafeţei de aşezare spre înainte sau spre înapoi se atinge poziţia dorită.
- **Reglarea înclinaţiei scaunului (5):** Înclinaţia longitudinală a suprafeţei de aşezare poate fi adaptată individual. Pentru reglarea înclinaţiei ridicaţi tasta. Prin solicitarea sau destinderea concomitentă a suprafeţei de aşezare, aceasta se înclină în poziţia dorită.
- **Înclinaţia cotierei (6):** Înclinaţia longitudinală a cotierei se poate modifica prin învârtirea roţii manuale. La rotirea spre exterior cotiera faţă este ridicată, iar la rotirea spre interior ea este coborâtă.
  Suplimentar, cotierele pot fi rabatate complet în sus.
- **Reazemul lombar (7):** Prin învârtirea roţii manuale spre stânga sau dreapta se poate adapta individual atât înălţimea cât şi curbura pernei de spate.
- **Reglarea spătarului (8):** Repoziţionarea spătarului se cu maneta de blocare. Maneta de blocare trebuie să se fixeze în poziţia dorită.
- **Tetiera (9):** Prin extragere peste seria sesizabilă de poziţii fixe se poate adapta individual înălţimea până la un opritor final. Pentru înlăturarea tetierei, opritorul final poate fi depăşit printr-o smucitură.
- **Încălzirea scaunului PORNIT/OPRIT (10):** Încălzirea scaunului se conectează, respectiv deconectează prin acţionarea comutatorului.
- **Centura de reţinere (11):** Centura de reţinere trebuie să fie aplicată înainte de punerea în funcţiune a autovehiculului.

După un accident, centurile de reţinere trebuie să fie schimbate.

Scaunul conducătorului, tip II

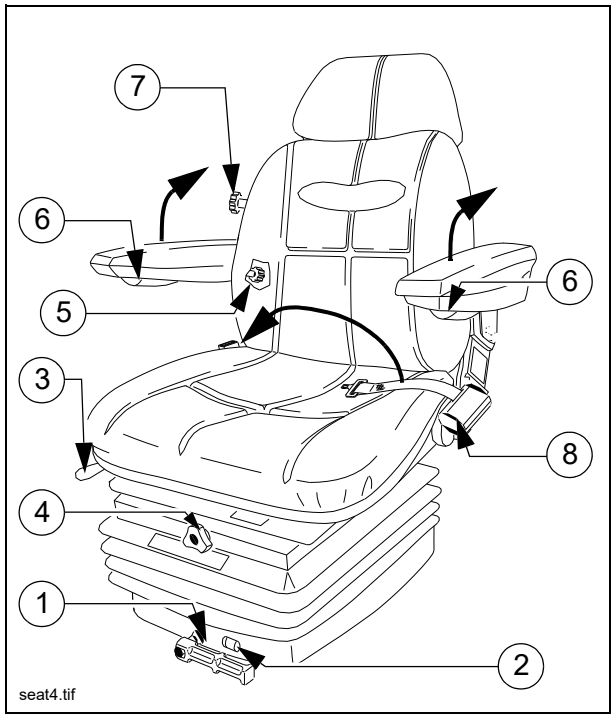

Pentru a evita afecţiunile asupra sănătăţii, trebuie ca reglajele individuale ale scaunelor să fie controlate şi ajustate înainte de punerea în funcţiune a utilajului.

După blocarea fiecăruia dintre ele-mente, acestea nu trebuie să mai permită mutarea lor în altă poziţie.

- **Reglarea masei (1):** Masa respectivă a conducătorului trebuie să fie reglată la scaunul nesolicitat la conducă-torului, prin rotirea manetei de reglare a greutăţii.
- **Indicatorul de masă (2):** Masa reglată a conducătorului poate fi citită în fereastra de vizare.
- **Corecţia longitudinală (3):** Prin acţionarea manetei de blocare se deblochează sistemul de corecţie longitudinală.
  Maneta de blocare trebuie să se fixeze în poziţia dorită.
- **Reglarea înălţimii scaunului (4):** Înălţimea scaunului poate fi adaptată individual. Pentru reglarea înălţimii scaunului, răsuciţi mânerul în direcţia dorită.
- **Reglarea spătarului (5):** Înclinaţia spătarului se poate corecta progresiv. Pentru corecţie răsuciţi mânerul în direcţia dorită.
- **Înclinaţia cotierei (6):** Înclinaţia longitudinală a cotierei se poate modifica prin învârtirea roţii manuale. La rotirea spre exterior cotiera faţă este ridicată, iar la rotirea spre interior ea este coborâtă.
  Suplimentar, cotierele pot fi rabatate complet în sus.
- **Reazemul lombar (7):** Prin învârtirea roţii manuale spre stânga sau dreapta se poate adapta individual atât înălţimea cât şi curbura pernei de spate.
- **Centura de reţinere (8):** Centura de reţinere trebuie să fie aplicată înainte de punerea în funcţiune a autovehiculului.

După un accident, centurile de reţinere trebuie să fie schimbate.

Caseta cu siguranţe

Sub placa de podea din tablă a platformei de operare se află cutia de borne, care conţine printre altele toate siguranţele şi releele.

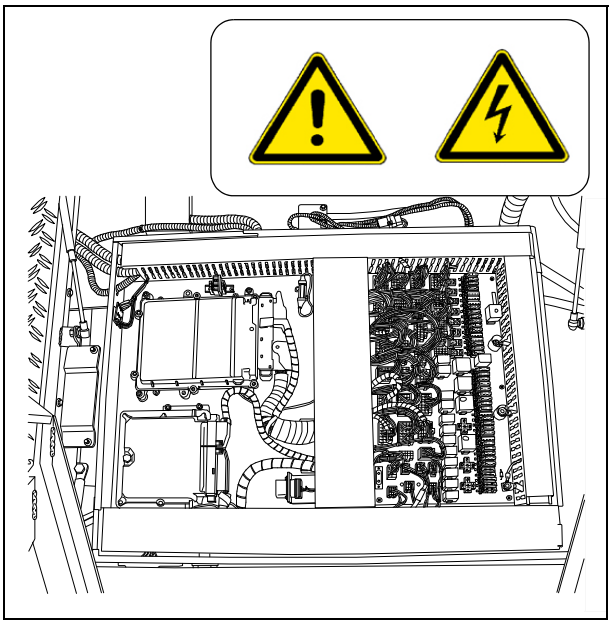

☞ Un plan cu poziţiile siguranţelor şi releelor există în capitolul F8.

Acumulatori

În spaţiul pentru picioare al utilajului se află acumulatoarele (1) instalaţiei de 24 V.

☞ Pentru specificaţii, a se vedea capitolul B ”Date tehnice”. Pentru întreţinerea curentă, a se vedea capitolul ”F”.

⚠ Pornirea cu surse externe numai în conformitate cu instrucţiunile (vezi partea ”Pornirea utilajului, pornirea cu surse externe (asistarea pornirii)”)

Comutatorul principal al acumulatorului

Comutatorul principal al acumulatorului separă circuitul electric de la acumulator spre siguranţa electrică generală.

☞ Pentru specificaţiile tuturor siguranţelor, a se vedea capitol F

- Pentru întreruperea circuitului electric al acumulatorului rotiţi ştiftul-cheie (3) spre stânga şi scoateţi-l.

☞ Nu pierdeţi ştiftul-cheie, deoarece altfel, repartizorul-finisor nu mai poate fi deplasat!

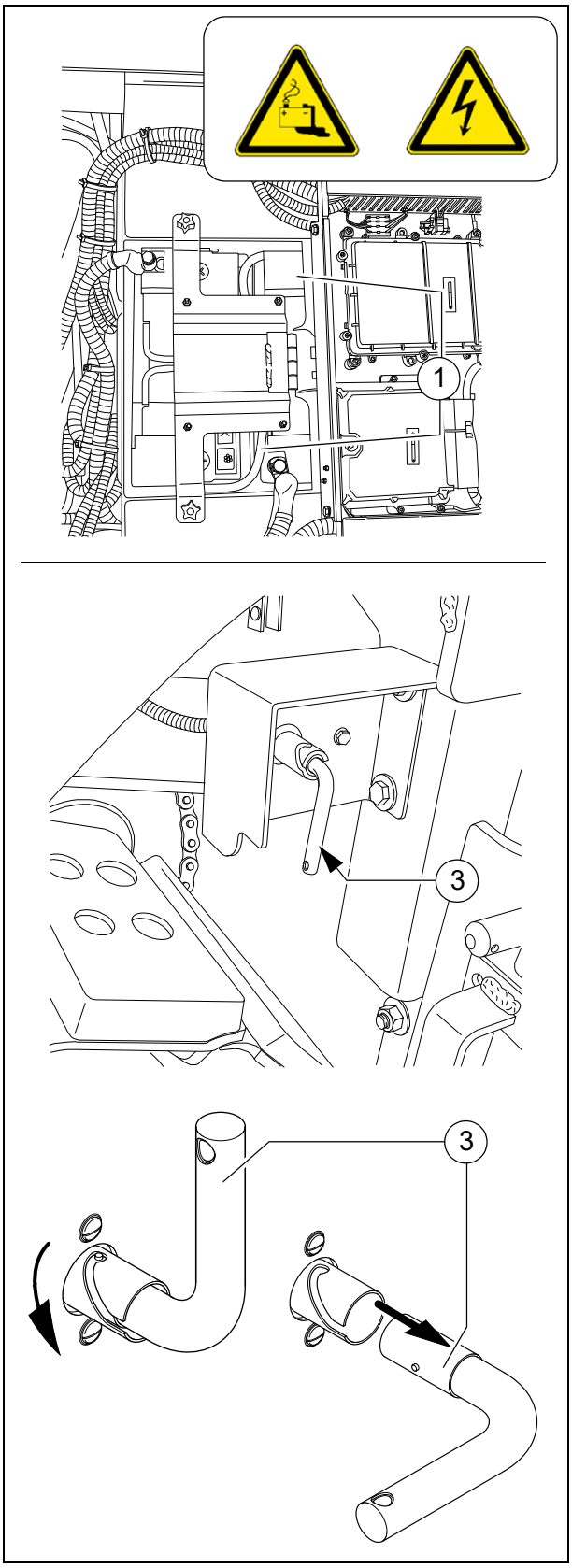

Siguranţele pentru transportul benei

Înaintea curselor de transport sau pentru parcarea repartizorului-finisor, pe ambele părţi ale utilajului trebuie să fie introduse siguranţele pentru transportul benei, cu jumătăţile benei basculate în sus.

- Trageţi bolţul de blocare (1) şi aşezaţi siguranţa de transport (2) cu mânerul peste tija pistonului de la cilindrul benei.

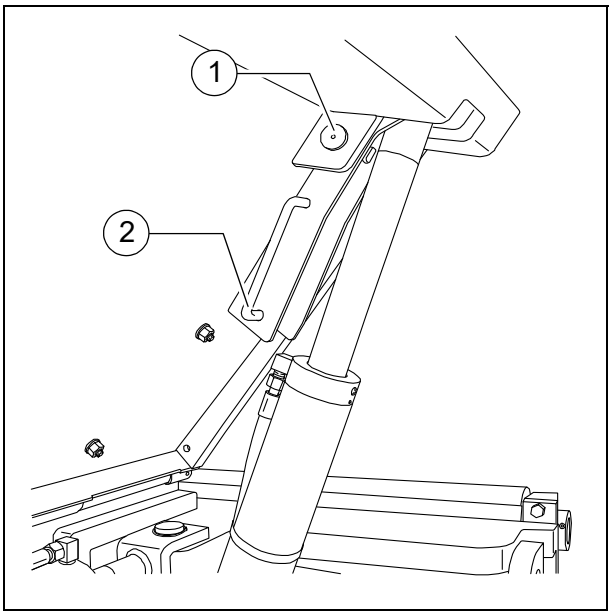

STOP Dacă siguranţele pentru transportul benei nu sunt introduse, bena se deschide lent şi există pericol de accident pe parcursul deplasărilor de transport!

Blocarea lonjeronului, mecanic (O)

☞ Înaintea curselor de transport cu grinda finisoare ridicată trebuie să fie introduse suplimentar închizătoarele de blocare ale lonjeroanelor pe ambele părţi ale utilajului.

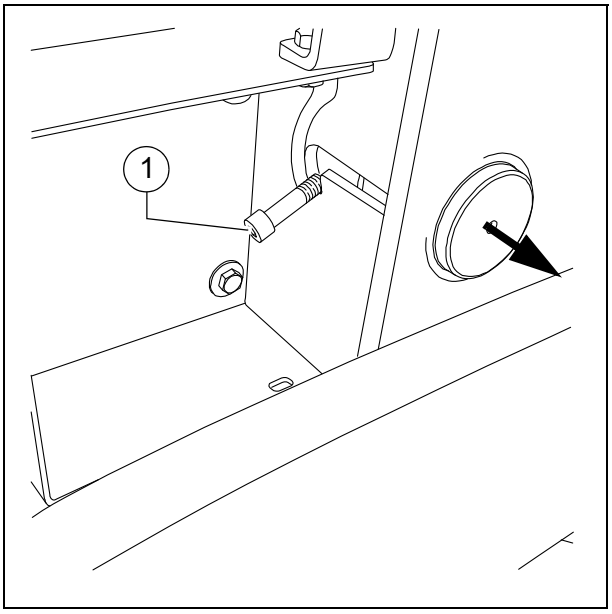

STOP În cazul deplasărilor de transport cu grinda finisoare neasigurată există pericol de accident!

- Ridicarea grinzii finisoare.
- Pe ambele părţi ale utilajului împingeţi închizătoarele de blocare ale lonjeroanelor cu pârghiile (1) sub lonjeroane, depuneţi pârghiile în poziţia fixă.

⚠ **ATENŢIE!**
Zăvorâţi lonjeroanele numai cu reglajul profilului de acoperiş pe ”zero”!
Aplicaţi închizătorul de blocare al lonjeronului numai în vederea transportului!
Nu solicitaţi grinda finisoare şi nu lucraţi dedesubtul grinzii finisoare când aceasta este asigurată numai cu închizătorul de blocare al lonjeronului!
Pericol de accidente!

Blocarea lonjeronului, hidraulic (O)

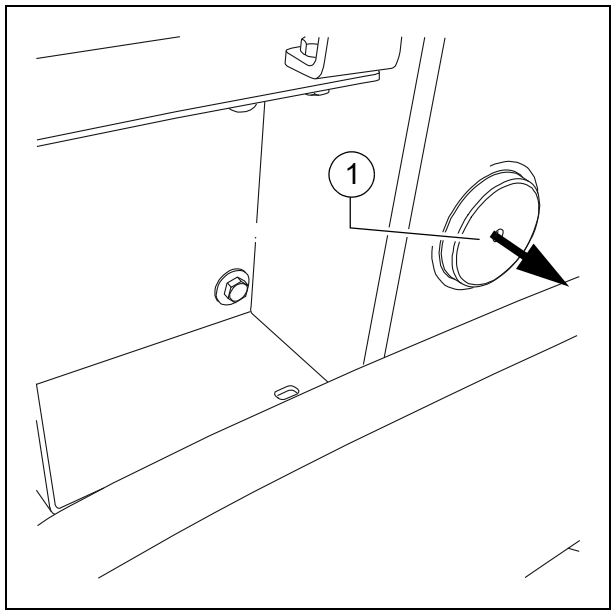

Înaintea curselor de transport cu grinda finisoare ridicată trebuie să fie extinse suplimentar închizătoarele de blocare ale lonjeroanelor pe ambele părţi ale utilajului.

În cazul deplasărilor de transport cu grinda finisoare neasigurată există pericol de accident!

- Ridicarea grinzii finisoare.
- Activaţi funcţia de la pupitrul de operare.

Cele două închizătoare de blocare ale lonjeroanelor (1) se extind hidraulic.

ATENŢIE!
Zăvorâţi lonjeroanele numai cu reglajul profilului de acoperiş pe ”zero”!
Aplicaţi închizătorul de blocare al lonjeronului numai în vederea transportului!
Nu solicitaţi grinda finisoare şi nu lucraţi dedesubtul grinzii finisoare când aceasta este asigurată numai cu închizătorul de blocare al lonjeronului!
Pericol de accidente!

Indicatorul pentru grosimea de punere în operă

Pe părţile stângă şi dreaptă ale utilajului se află câte o scală, pe care se poate citi grosimea actuală configurată de punere în operă.

- Pentru a modifica poziţia indicatorului, desfaceţi şurubul de strângere (1).

☞ În situaţiile normale de punere în operă, trebuie ca pe ambele părţi ale utilajului să fie configurată aceeaşi grosime de punere în operă!

Alte indicaţii (O) există pe ghidajul lonje-roanelor.

- Pentru a modifica poziţia de citire, suportul scalei (2) poate fi ridicat şi coborât din nou într-un orificiu de blocare alăturat (3).
- Indicatorul (4) poate fi rabatat cu capitelul de blocare (5) în diferite poziţii.

⚠ Pentru transportul utilajului, suportul scalei (2) şi indicatorul (4) trebuie să fie aduse complet în poziţie rabatat-închis.

⚠ Evitaţi erorile de paralaxă!

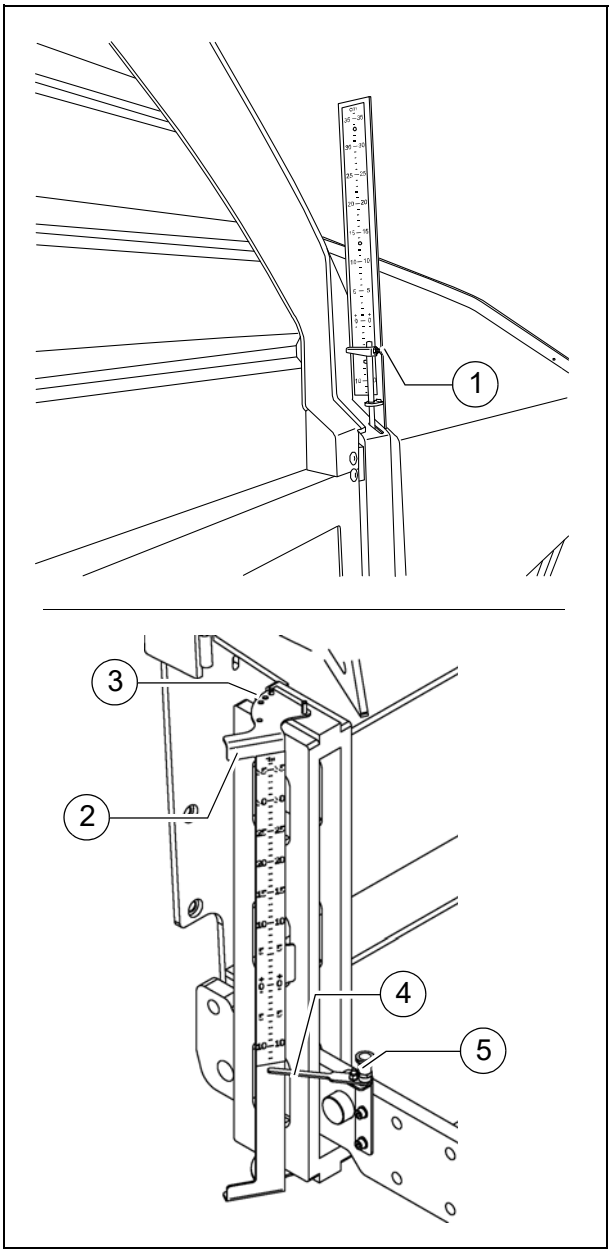

Iluminarea dispozitivelor melcate (O)

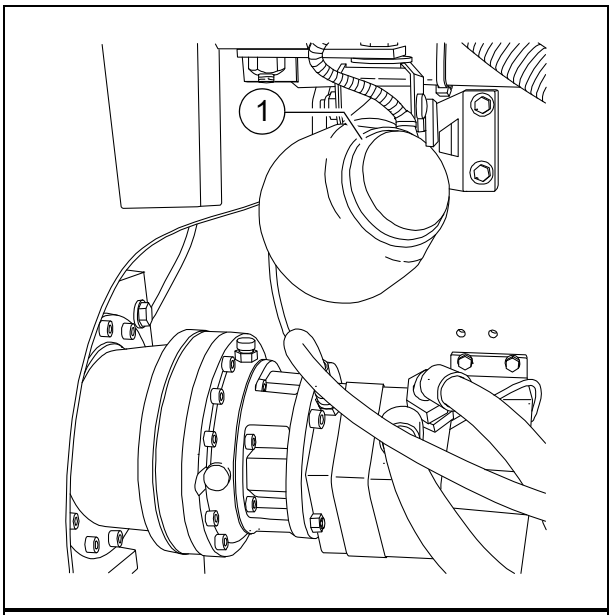

☞ Pentru iluminarea incintei melcului, pe caseta melcului există două proiectoare rabatabile (1).

- Conectarea se realizează împreună conectarea farurile de lucru.

☞ Conectarea împreună conectarea celel-alte faruri de lucru se realizează de la pupitrul de operare!

Iluminarea compartimentului motorului (O)

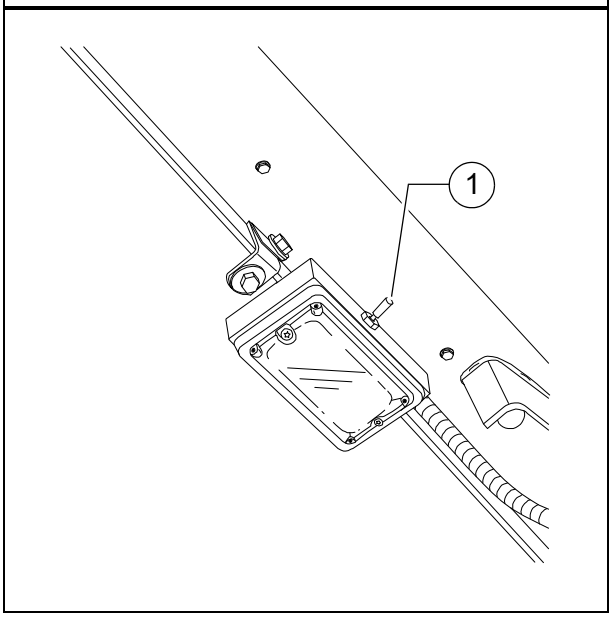

☞ Când aprinderea este conectată, se conectează şi iluminarea compar-timen-tului motorului.

- Comutatorul Pornit/Oprit (1) pentru ilu-minarea compartimentului mo-torului.

Farurile de lucru cu LED-uri (O)

În faţă şi spate pe utilaj există câte două proiectoare cu LED-uri (1).

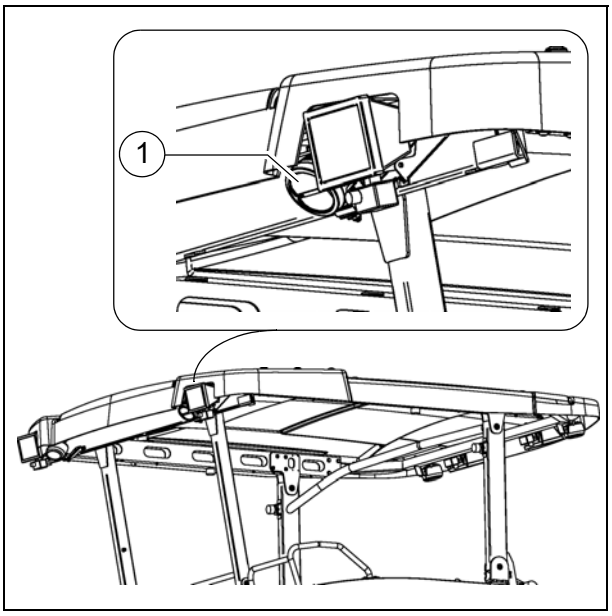

STOP

Orientaţi întotdeauna farurile de lucru astfel încât să se evite orbirea personalului de operare sau a altor participanţi la trafic!

Proiectoarele de 500 Waţi (O)

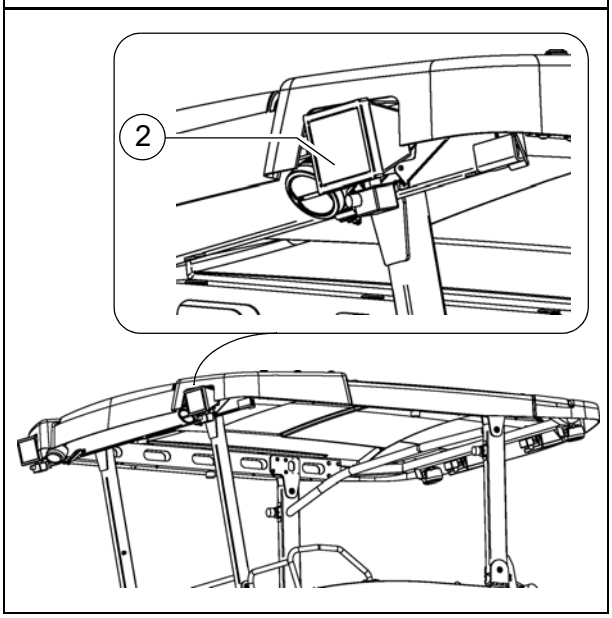

În faţă şi spate pe utilaj există câte două proiectoare cu halogen (2).

STOP Orientaţi întotdeauna farurile de lucru astfel încât să se evite orbirea personalului de operare sau a altor participanţi la trafic!

STOP Pericol de arsuri! Farurile de lucru se înfierbântă foarte puternic!
Nu atingeţi farurile de lucru conectate sau fierbinţi!

☞ În cazul dotării cu o grindă finisoare electrică, este posibil ca, pe parcursul fazei de încălzire şi al funcţionării concomitente a proiectoarelor de 500 Waţi (O) şi a balonului luminos (O), să apară licăriri neregulate ale corpurilor de iluminat.
Pe parcursul fazei de încălzire conectaţi pe cât posibil numai un tip de iluminat.

Camera (O)

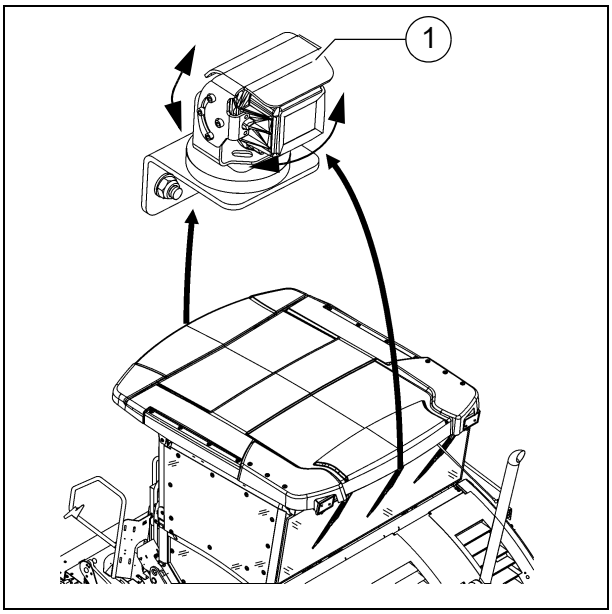

În faţă şi spate pe utilaj există câte o cameră (1).

- Camera poate fi rabatată în diferite direcţii.

☞ Afişarea imaginilor are loc pe display-ul din pupitrul de operare.

☞ Cu piciorul magnetic se poate modifica poziţia camerei.

Clichetul pentru reglarea înălţimii melcului (O)

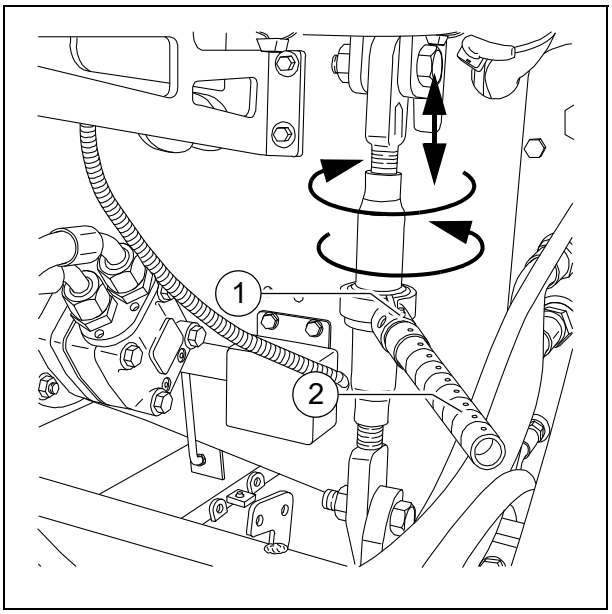

Pentru repoziţionarea mecanică a melcului pe înălţime

- Reglaţi ştiftul clichetului (1) pe rotire spre stânga sau dreapta. Antrenarea spre stânga coboară melcul, iar spre dreapta ridică melcul.
- Acţionaţi pârghia clichetului (2)
- Reglaţi înălţimea dorită prin acţionarea alternativă a clichetului din stânga şi din dreapta.

☞ Înălţimea actuală poate fi citită pe cele două afişaje pentru înălţimea melcului.

☞ Acordaţi atenţie indicaţiilor pentru repoziţionarea pe înălţime a melcului, în capitolul „Reglajul pregătitor şi reechiparea”!

Afişajele pentru înălţimea melcului

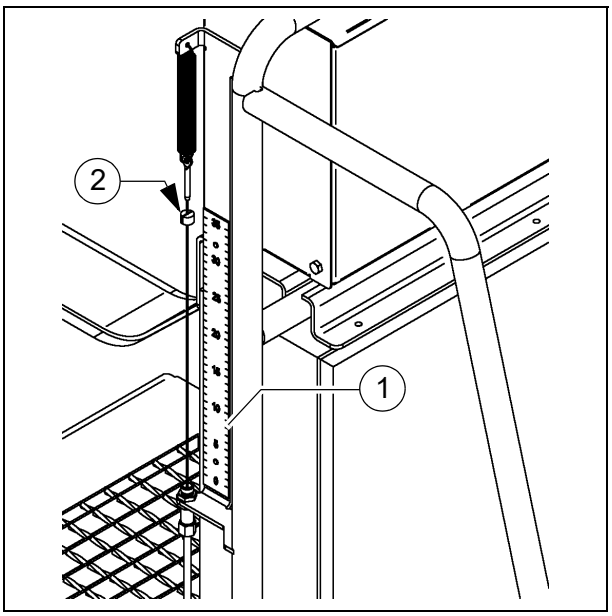

Pe părţile stângă şi dreaptă ale scării de urcare se află câte o scală (1), pe care se poate citi înălţimea actuală configurată a melcului.

☞ Afişajul în cm

- Pentru a modifica poziţia indicatorului, desfaceţi şurubul de strângere (2).

⚠ La configurarea înălţimii melcului, corecţia trebuie să se realizeze pe ambele părţi, pentru ca melcul să nu se încline într-o poziţie inadmisibilă!

Tija de nivel / prelungitorul tijei de nivel

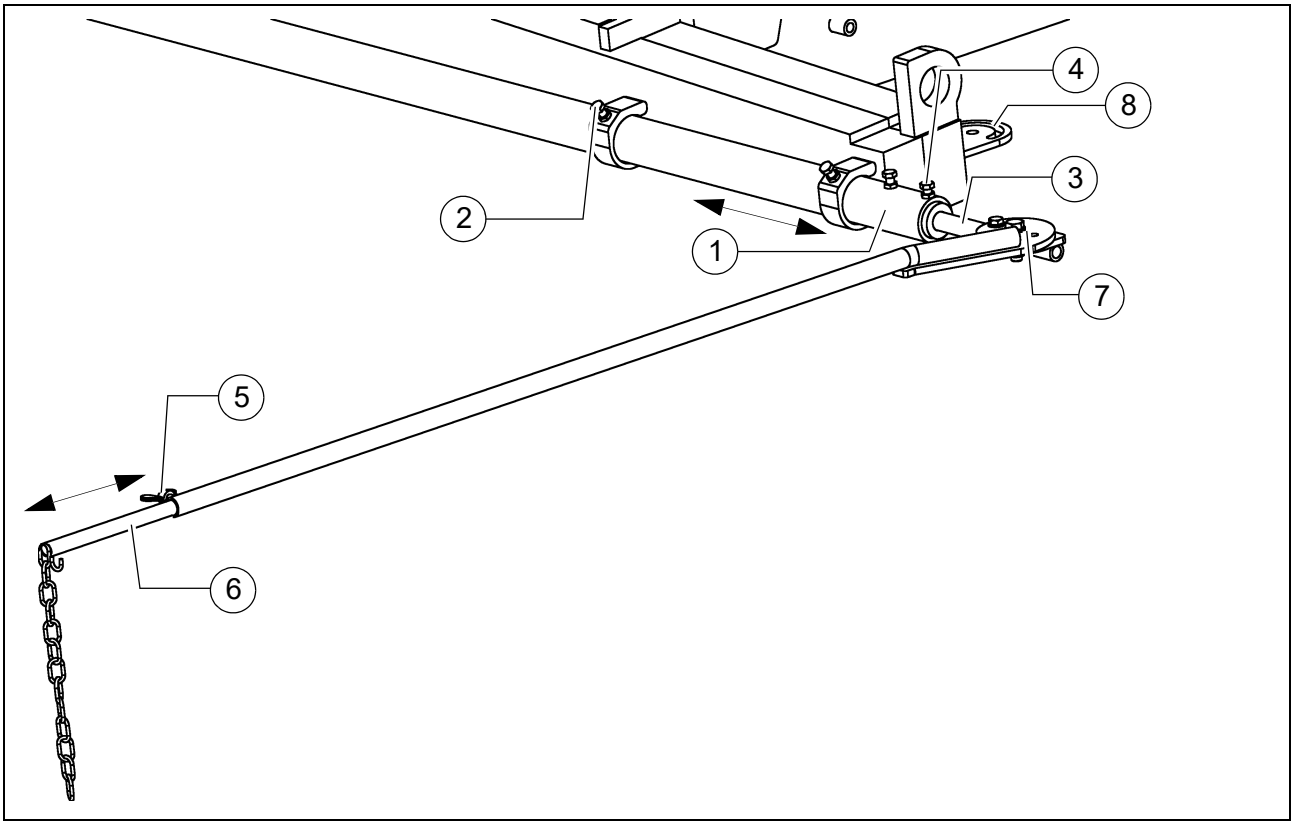

Tija de nivel serveşte ca ajutor de orientare conducătorului de utilaj pe parcursul activităţii de punere în operă.
Cu tija de nivel, conducătorul de utilaj poate urmări pe tronsonul stabilit de punere în operă o sârmă întinsă pentru referinţă sau un alt marcaj.

Tija de nivel rulează de-a lungul sârmei de referinţă sau peste un marcaj. Abaterile de direcţie pot fi astfel constatate de conducător şi pot fi corectate.

⚠ Prin utilizarea tijei de nivel se măreşte lăţimea de bază a repartizorului-finisor.

STOP Când tija de nivel sau prelungitorul tijei de nivel sunt folosite, se va avea în vedere ca nicio persoană să nu se afle în zona periculoasă!

☞ Tija de nivel se reglează dacă utilajul este poziţionat cu lăţimea de lucru configurată în tronsonul de punere în operă şi marcajul de referinţă paralel cu tronsonul de punere în operă este constituit.

Reglarea tijei de nivel:

- Tija de nivel (1) se află pe partea frontală a utilajului şi poate fi extrasă opţional spre stânga sau dreapta, după desfacerea celor patru şuruburi de strângere (2).

☞ Prelungitorul tijei de nivel (3) se utilizează în tija de nivel în cazul lăţimilor mari de lucru.

- Când tija de nivel este reglată pe lăţimea dorită, şuruburile de strângere (2) trebuie strânse din nou.
- Prelungitorul utilizat al tijei de nivel se fixează cu şuruburile (4).

☞ În funcţie de partea dorită a de menţinere a nivelului la utilaj, la utilizarea prelungitorului tijei de nivel trebuie să fie extrasă, după caz, şi introdusă din nou pe cealaltă parte a utilajului întreaga tijă de nivel!

- După desfacerea piuliţei-fluture (5), piesa de capăt a prelungitorului tijei de nivel (6) poate fi reglată la lungimea necesară; suplimentar, se poate realiza o modificare de unghi prin pivotarea de la articulaţia (7).

☞ Ca ajutor de orientare se poate folosi opţional indicatorul reglabil sau lanţul.

⚠ Strângeţi toate piesele de montaj în conformitate cu prescripţiile după reglajul pregătitor!

☞ Articulaţia (7) prelungitorului tijei de nivel poate fi montată pe ambele părţi ale utilajului în poziţia (8).
În acest punct, prelungitorul tijei de nivel se poate rabata în interior pentru transportul utilajului, fără a mări lăţimea de bază a utilajului.

Pulverizatorul manual pentru decofrol (O)

Pentru pulverizarea emulsiei de decofrare pe componentele care intră în contact cu asfaltul.

- Extrageţi pulverizatorul (1) din su-portul său.
- Constituiţi presiune prin acţionarea pârghiei pompei (2).
  - Presiunea este indicată pe ma-nometrul (3).
- Pentru pulverizare acţionaţi supapa manuală (4).
- După finalul lucrului asiguraţi pulverizatorul manual în suportul său cu lacătul (5).

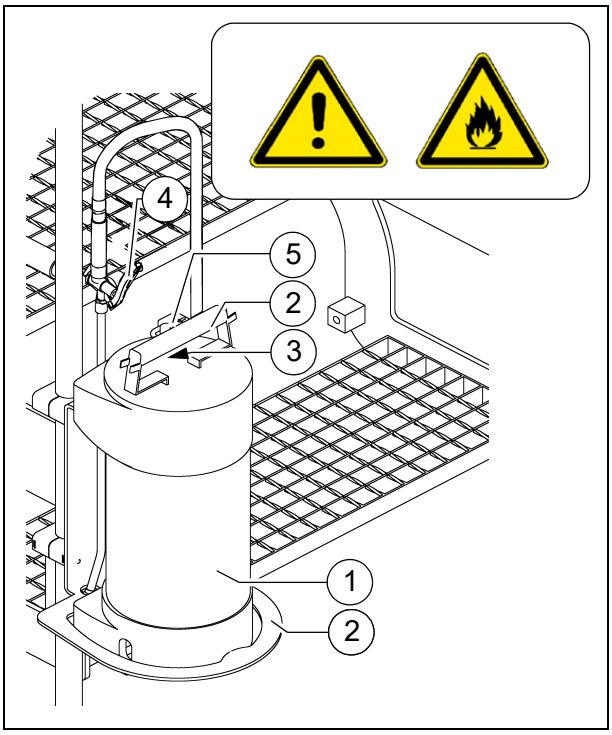

STOP Nu pulverizaţi pe flăcări deschise sau pe suprafeţe fierbinţi. Pericol de explozie!

Instalaţia de pulverizare pentru decofrol (O)

Pentru pulverizarea emulsiei de decofrare pe componentele care intră în contact cu asfaltul.

- Conectaţi furtunul de pulverizare (1) cu cuplajul rapid (2).

⚠ Porniţi instalaţia de pulverizare numai când motorul Diesel este în funcţiune, deoarece altfel, se descarcă acu-mulatorul.
După utilizare, opriţi-o.

☞ Opţional, este disponibil un pachet de furtunuri instalat fix (3) pentru instalaţia de pulverizare.

- Trageţi furtunul până când se aude un zgomot clar din dispozitiv. Furtunul se fixează automat aici la detensionare. Trăgând şi eliberând furtunul încă o dată, acesta va fi înfăşurat din nou.

- Pentru conectarea şi deconectarea pompei, acţionaţi tasta (4).
  - Lampa de control (5) se aprinde când pompa pentru emulsie este în funcţiune.
- Pentru pulverizare acţionaţi supapa manuală (6).

STOP Nu pulverizaţi pe flăcări deschise sau pe suprafeţe fierbinţi. Pericol de explozie!

☞ Alimentarea instalaţiei de pulverizare se realizează prin intermediul unei canistre (7) aflate la scara de urcare în utilaj.

STOP Umpleţi canistra numai când utilajul staţionează!

- Când instalaţia nu este utilizată, depuneţi lancea de pulverizare (8) în suportul prevăzut (9).
- Când furtunul de pulverizare nu este utilizat, el poate fi depus în suportul (10).

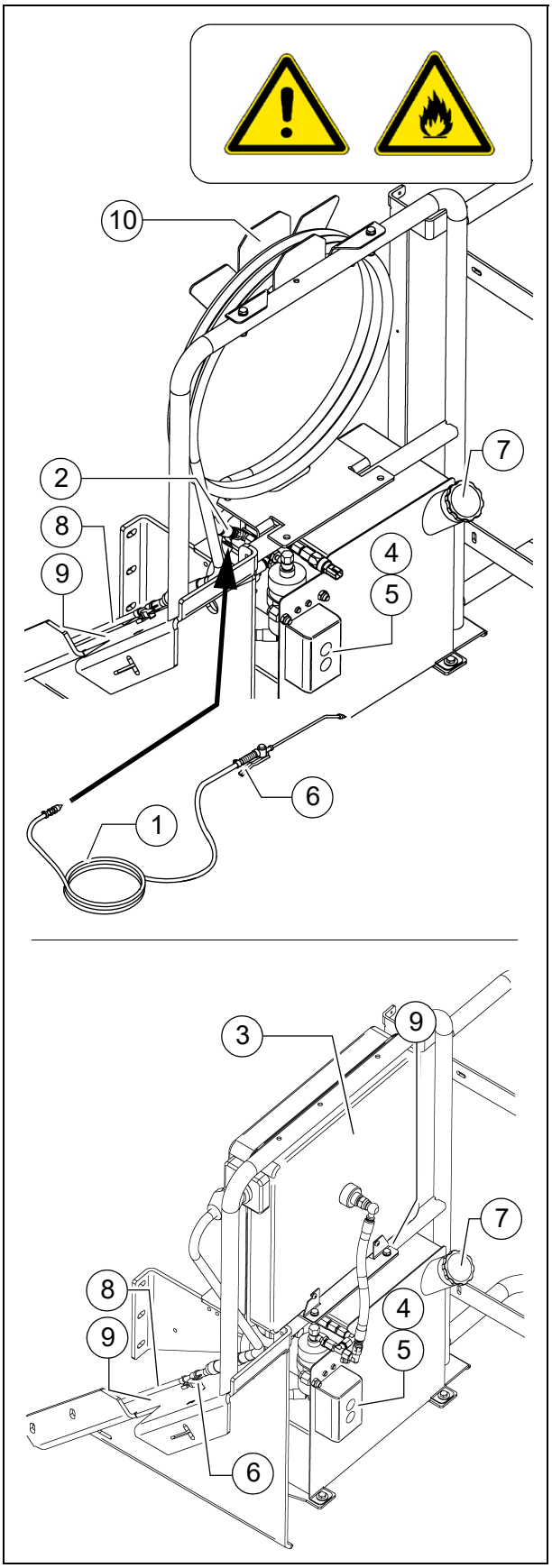

Limitatoarele de cursă ale grătarului - varianta cu PLC

Limitatoarele mecanice de cursă pentru grătar (1) sau limitatoarele de cursă ale grătarului cu detecţie prin ultrasunete (2) controlează transportul mixturii pentru jumătatea respectivă a grătarului. Benzile transportoare cu grătar trebuie să se oprească atunci când mixtura este transportată aproximativ până sub tubul melcului.

☞ Este presupusă reglarea corectă a nivelului melcului (vezi capitolul E).

☞ La utilajele cu sistem de comandă PLC, reglarea punctului de deconectare se realizează de la telecomandă.

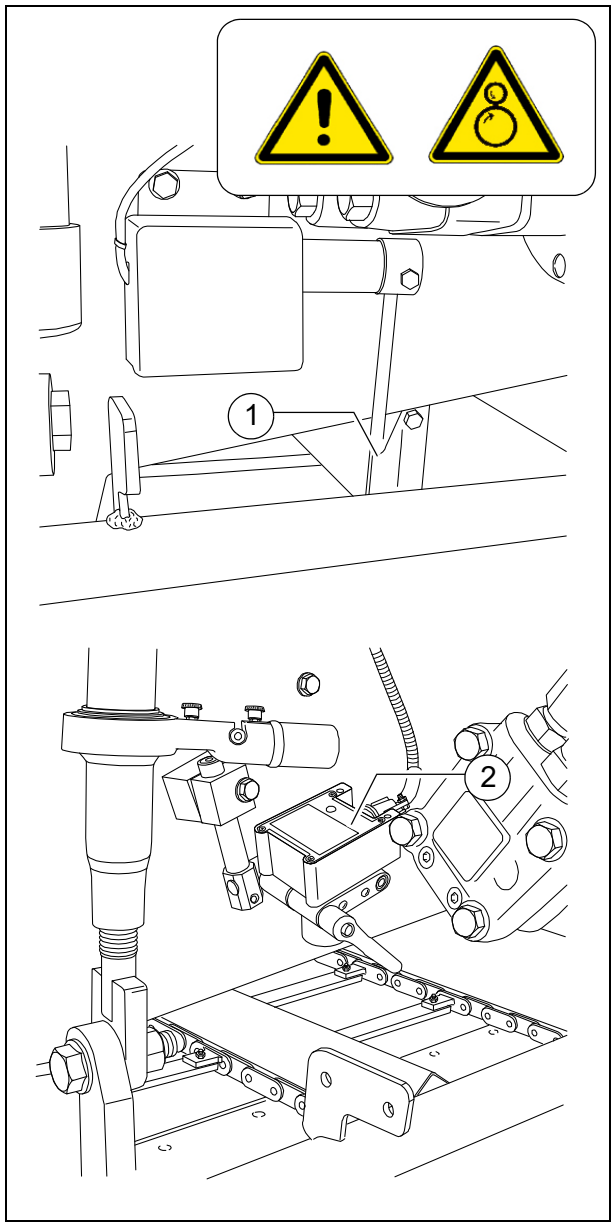

Limitatoarele de cursă ale grătarului - varianta convenţională

Limitatoarele mecanice de cursă pentru grătar (1) controlează transportul mixturii pentru jumătatea respectivă a grătarului. Benzile transportoare cu grătar trebuie să se oprească atunci când mixtura este transportată aproximativ până sub tubul melcului.

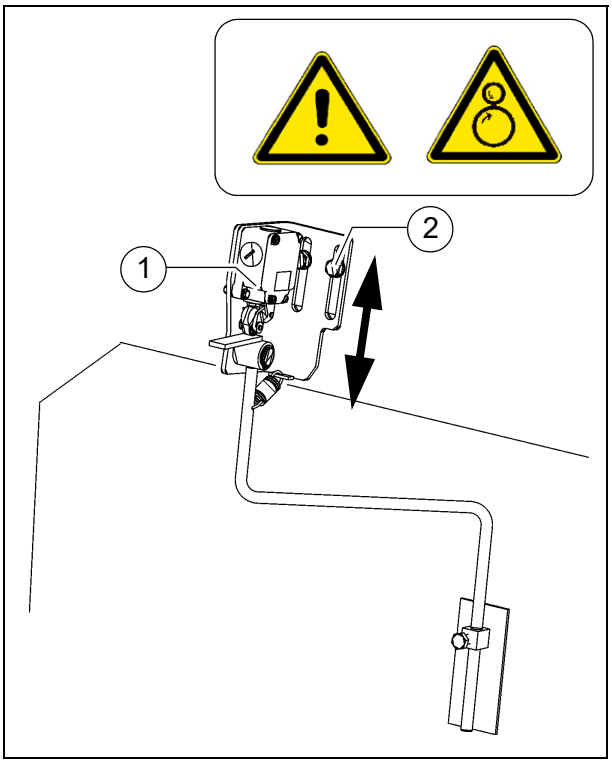

☞ Este presupusă reglarea corectă a nivelului melcului (vezi capitolul E).

- Pentru reglarea punctului de deconectare, desfaceţi cele două şuruburi de fixare (2) şi configuraţi comutatorul pe înălţimea necesară.
- După repoziţionare, strângeţi din nou toate piesele de fixare în conformitate cu prescripţiile.

Limitatoarele de cursă ale melcului cu detecţie prin ultrasunete (stânga şi dreapta) - varianta cu PLC

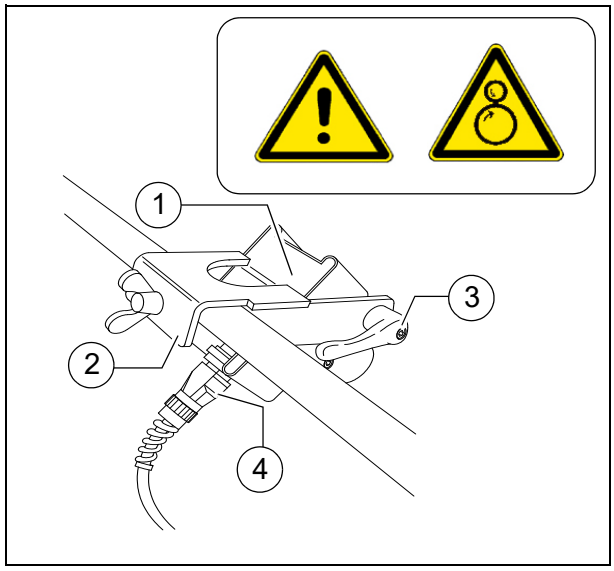

☞ Limitatoarele de cursă controlează fără contact fizic transportul mixturii la jumătatea respectivă a melcului.

Senzorul cu ultrasunete (1) este fixat cu suportul (2) la tabla limitatoare.

- Pentru ajustare desfaceţi pârghia de strângere / şurubul de blocare (3) şi modificaţi unghiul senzorului.
- După repoziţionare, strângeţi din nou toate piesele de fixare în conformitate cu prescripţiile.

☞ Cablurile de conexiune (4) se leagă la prizele aferente de la suportul telecomenzii.

☞ Senzorii trebuie să fie reglaţi astfel încât melcii transportori să fie acoperiţi până la un nivel de 2/3 cu materialul de punere în operă.

☞ Materialul de punere în operă trebuie să fie transportat pe toată lăţimea de lucru.

☞ De preferinţă, efectuaţi reglarea poziţiilor limitatoarelor de cursă în timpul distribuirii mixturii.

☞ La utilajele cu sistem de comandă PLC, reglarea punctului de deconectare se realizează de la telecomandă.

Limitatoarele de cursă ale melcului cu detecţie prin ultrasunete (stânga şi dreapta) - varianta convenţională

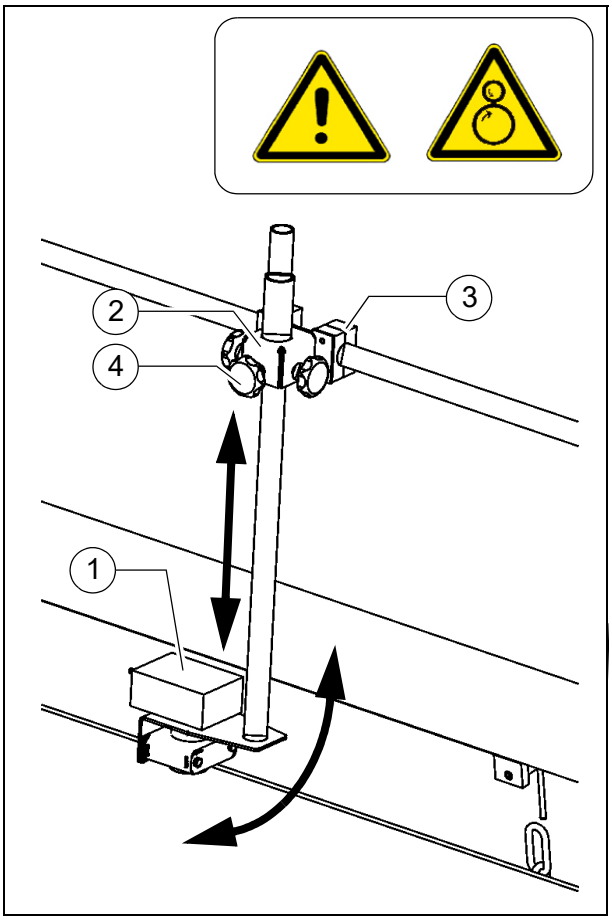

☞ Limitatoarele de cursă controlează fără contact fizic transportul mixturii la jumătatea respectivă a melcului.

Senzorul cu ultrasunete (1) este fixat cu suportul (2) la tabla limitatoare.

- Pentru ajustarea unghiului senzorului, desfaceţi bridele (3) şi pivotaţi suportul.
- Pentru reglarea înălţimii senzorului / punctului de deconectare, desfaceţi mânerele stelate (4) şi repoziţionaţi timoneria pe lungimea necesară.
- După repoziţionare, strângeţi din nou toate piesele de fixare în conformitate cu prescripţiile.

☞ Cablurile de conexiune se leagă la prizele aferente de la suportul telecomenzii.

☞ Senzorii trebuie să fie reglaţi astfel încât melcii transportori să fie acoperiţi până la un nivel de 2/3 cu materialul de punere în operă.

☞ Materialul de punere în operă trebuie să fie transportat pe toată lăţimea de lucru.

☞ De preferinţă, efectuaţi reglarea poziţiilor limitatoarelor de cursă în timpul distribuirii mixturii.

Prizele de 24 Volţi / 12 Volţi (O)

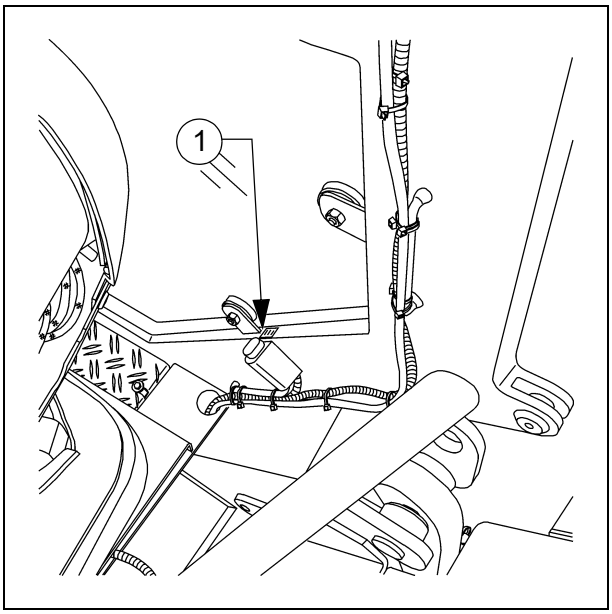

În spatele consolelor de scaun din stânga/dreapta se află câte o priză (1).
Aici pot fi racordate de ex. faruri suplimentare de lucru.

- Consola scaunului din dreapta:
  Priză de 12V
- Consola scaunului din stânga:
  Priză 24V

☞ Tensiunea este prezentă când comutatorul principal este conectat.

Robinetul de reglare a presiunii pentru încărcare/descărcare de sarcină a grinzii finisoare

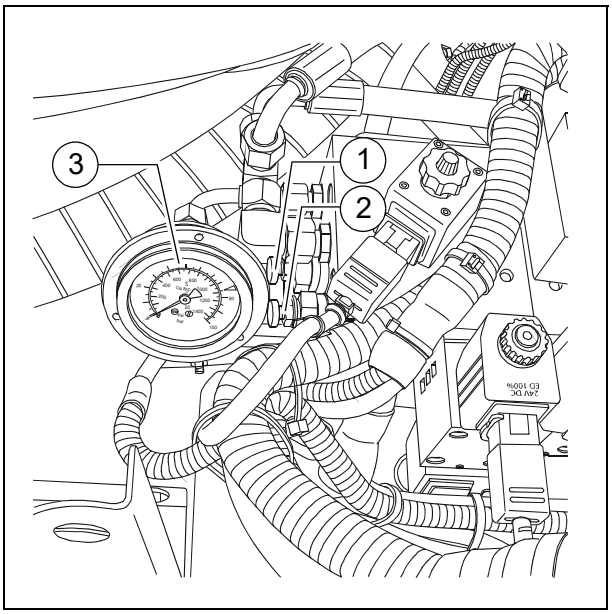

Cu ajutorul supapei (1) se reglează presiunea pentru încărcarea, respectiv descărcarea de sarcină suplimentară a grinzii finisoare.

☞ Pentru conectare a se vedea Încărcare/descărcare de sarcină a grinzii finisoare (capitolul „Pupitrul de operare”, „Ope-rarea”).

- Pentru indicaţia presiunii, a se vedea manometrul (3).

Supapa de reglare a presiunii pentru oprirea punerii în operă cu detensionare

De aici se reglează presiunea pentru „Comanda grinzii finisoare la oprirea repartizorului-finisor - Oprire poziţie flotantă cu detensionare”.

- Pentru conectare a se vedea Oprire grindă finisoare / Oprire punere în operă (capitolul „Pupitrul de operare”, „Operarea”).
- Pentru indicaţia presiunii, a se vedea manometrul (3).

Manometrul pentru încărcarea/descărcarea de sarcină a grinzii finisoare

Manometrul (3) indică presiunea pentru:

- Încărcarea/descărcarea de sarcină a grinzii finisoare, dacă maneta de deplasare se află în a treia poziţie (reglajele presiunii cu supapa (1)).

Instalaţia centrală de lubrifiere (O)

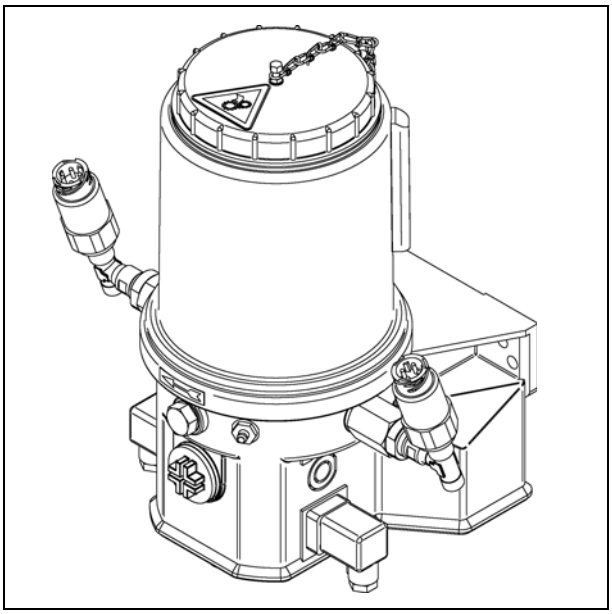

Funcţionarea automată a instalaţiei centrale de lubrifiere este activată îndată ce motorul porneşte.

- Durata de pompare: 4 min
- Durata pauzei: 2 h

⚠ Nu este permisă modificarea duratelor de pompare şi de pauză setate din fabrică, fără consultarea serviciului de asistenţă tehnică!

☞ Modificarea duratelor de pompare şi de pauză poate fi necesară la punerea în lucru a mixturilor cu liant mineral sau ciment.

Curăţătorul benzii de rulare (O)

În faţa ambelor mecanisme de rulare se află câte un curăţător rabatabil a benzii de rulare (1), care deviază în lateral obstacolele mici.

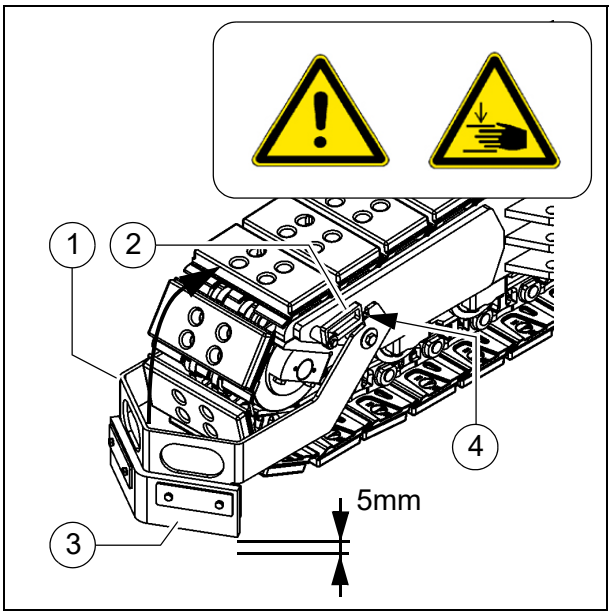

☞ Curăţătoarele benzii de rulare se rabatează în jos numai la regimul de punere în operă.

Rabatarea curăţătorului benzii de rulare:

- Rabataţi în sus curăţătorul benzii de rulare (1) şi imobilizaţi-l în poziţia superioară cu lamela de susţinere (2).
- Pentru a coborî curăţătorul benzii de rulare, acesta trebuie ridicat puţin şi lamela de susţinere (2) trebuie rabatată înapoi.

INDICAŢIE	**Precauţie! Coliziune posibilă a componentelor**
	- Curăţătorul benzii de rulare trebuie să fie reglat în poziţia inferioară astfel încât, între substrat şi scutul (3), să rămână un spaţiu de câţiva mm. - La parcurgerea de pante ascendente, blocaţi curăţătorul benzii de rulare în poziţia superioară.

☞ Înălţimea scutului deasupra substratului se reglează cu şurubul (4).

Corecţia excentricului la grinda finisoare

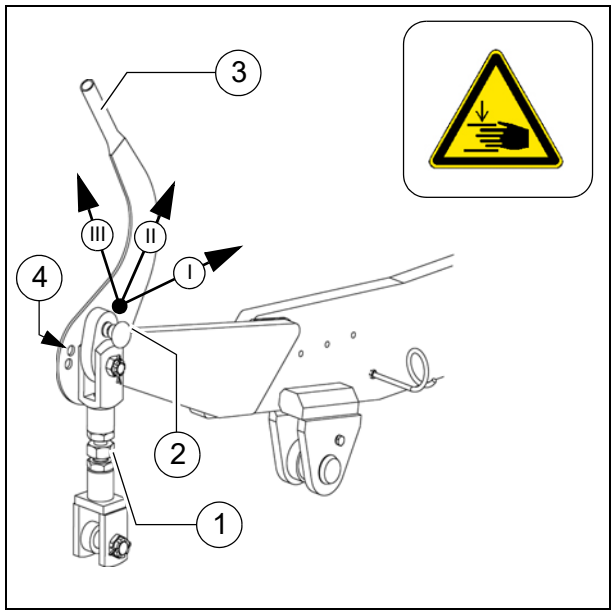

Pentru punerea în lucru a unor straturi groase de material când tijele pistoanelor de la cilindrii de nivelare funcţionează în domeniul limită şi când grosimea de punere în operă nu poate fi atinsă, există posibilitatea de modificare a unghiului de atac al grinzii finisoare cu ajutorul repoziţionării excentricului.

- Poz. I: grosimea de punere în operă până la aprox. 7 cm
- Poz. II: grosimea de punere în operă de la aprox. 7 cm până la aprox. 14 cm
- Poz. III: grosimea de punere în operă mai mare de aprox.14 cm

- Axul (1) nu este repoziţionat.
- Slăbiţi piedicile (2) pentru corecţia excentricului.
- Rabataţi grinda finisoare cu pârghia (3) în poziţia dorită, lăsaţi capitelul de blocare să înclicheteze din nou.

☞ Dacă este racordată o instalaţie de nivelare cu regulator de înălţime, acesta va avea tendinţa de a compensa ridicarea rapidă a grinzii finisoare: cilindrii de nivelare sunt extinşi până când se atinge înălţimea corectă.

- Modificarea unghiului de atac cu ajutorul sistemului de corecţie a excentricului trebuie să aibă loc cu viteză mică în timpul operaţiei de punere în operă şi concomitent la ambele capete, deoarece, din cauza reacţiei rapide a grinzii finisoare, în îmbrăcămintea drumului se va forma uşor o ondulaţie.
  De aceea, reglajul trebuie să fie efectuat înainte de începerea lucrărilor!

☞ În cazul echipării cu grindă finisoare rigidă, pentru poz. I este prevăzut al doilea orificiu (4).

Traversa rolelor de împingere, reglabilă

Pentru adaptarea la diferite tipuri constructive de camioane, traversa rolelor de împingere (1) poate fi mutată în două poziţii.

☞ Parcursul de repoziţionare este de 90mm.

- Închideţi semibenele, pentru a ridica clapeta benei (2).
- Extrageţi tabla de siguranţă (3) aflată la partea inferioară a traversei după demontarea şuruburilor (4).
- Extrageţi inserţia din tablă (5).
- Aduceţi traversa rolelor de împingere până la opritor în poziţia din faţă/ spate.

☞ Mutaţi traversa rolelor de împingere de la inelul de remorcare (6) sau apăsaţi-o cu un levier adecvat de montaj în ghidajul său (stânga şi dreapta) în poziţia corespunzătoare.

- Rotiţi inserţia din tablă (5) cu 180° şi aşezaţi-o din nou în canelură, în poziţia din faţă, respectiv din spate.
- Montaţi tabla de siguranţă (3) cu şuruburile (4), în conformitate cu prescripţiile.

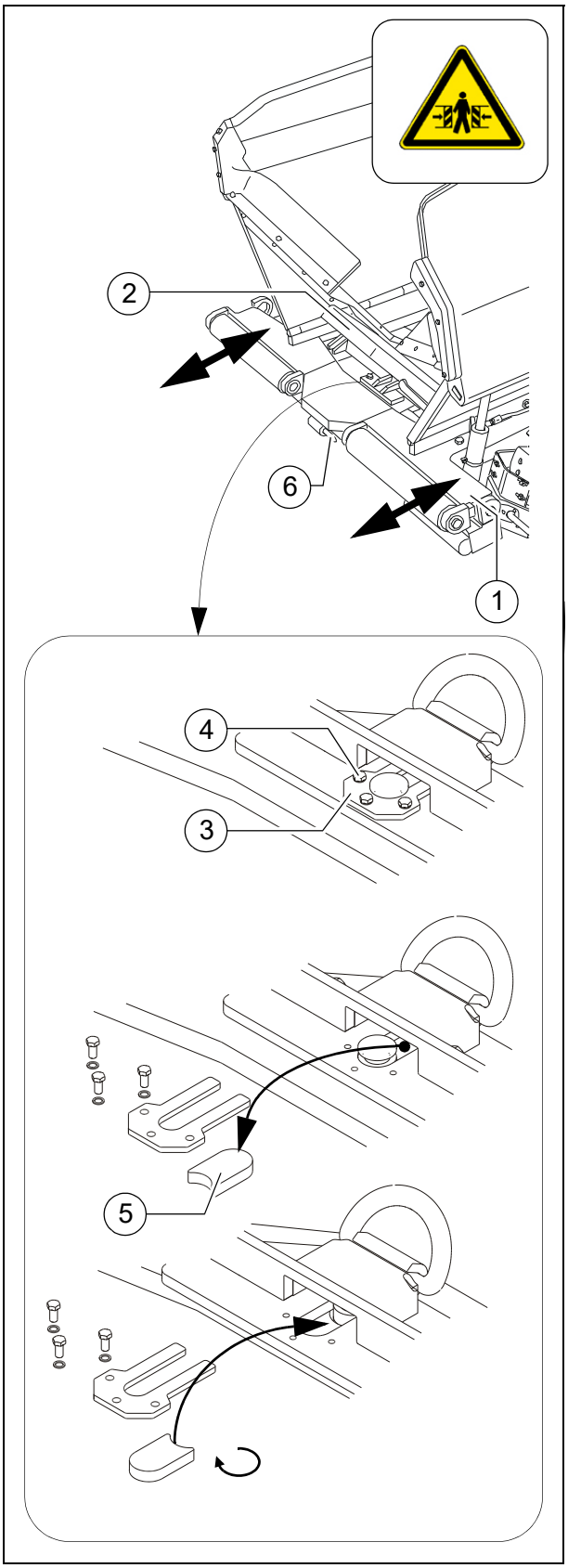

Traversa rolelor de împingere, extensibilă hidraulic (O)

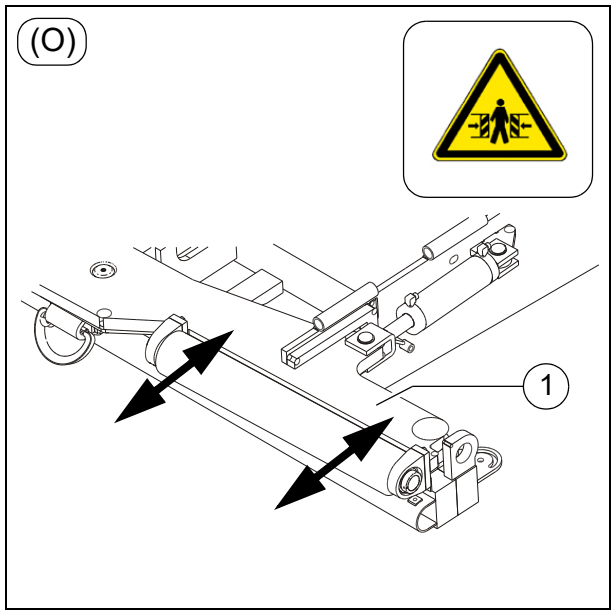

Pentru adaptarea la diferite tipuri constructive de camioane, traversa rolelor de împingere (1) poate fi retractată şi extinsă hidraulic.

☞ Parcursul max. de repoziţionare este de 90mm.

- Dacă este necesar, activaţi funcţia de la pupitrul de operare.

⚠ Prin extinderea rolei de împingere, se măreşte lungimea de transport a repartizorului-finisor.

STOP La acţionare se va avea în vedere ca nicio persoană să nu se afle în zona periculoasă!

Amortizorul rolelor de împingere, hidraulic (O)

☞ Amortizorul rolelor de împingere preia hidraulic şocurile dintre autocamionul cu mixtură şi repartizorul-finisor de drumuri.

- Dacă este necesar, activaţi funcţia de la pupitrul de operare.

Extinctorul (O)

☞ Personalul care lucrează pe repartizorul-finisor trebuie să fie instruit în operarea cu extinctorul (2).

☞ Acordaţi atenţie intervalelor de verificare a extinctorului!

Trusa de prim-ajutor (O)

STOP Completaţi imediat materialul din trusă care a fost folosit sau lipseşte!

☞ Acordaţi atenţie datei de expirare de pe trusă!

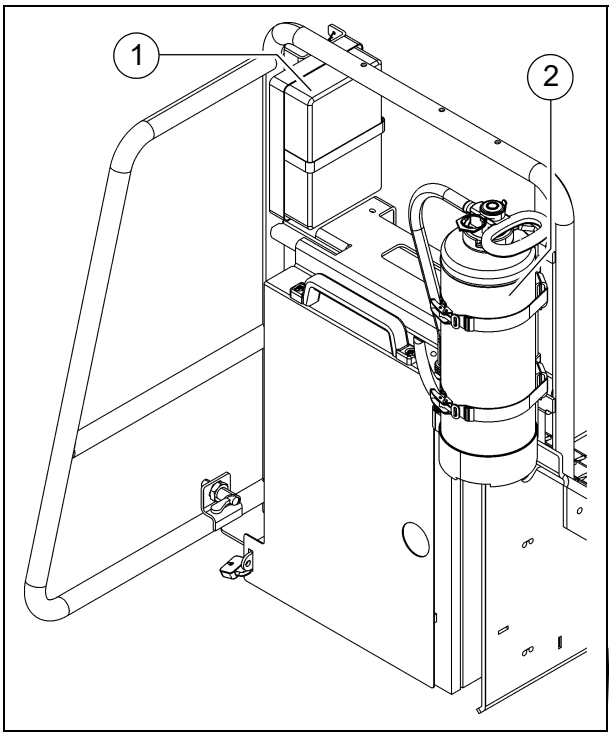

Girofarul (O)

⚠ Funcţionarea girofarului se va verifica zilnic înaintea începerii lucrului.

- Aşezaţi girofarul pe contactul cu conector şi asiguraţi-l cu şurubul flutu-re (1).
- Ridicaţi suportul (2) şi pivotaţi-l în po-ziţia exterioară, lăsaţi-l să se încliche-teze acolo
- Mutaţi girofarul cu ţeava (3) la înălţimea dorită, asiguraţi-l cu şurubul de strângere (4).
- Dacă este necesar, activaţi funcţia de la pupitrul de operare.

☞ Girofarul poate fi detaşat cu uşurinţă, iar la sfârşitul lucrului acesta trebuie pus la loc sigur.

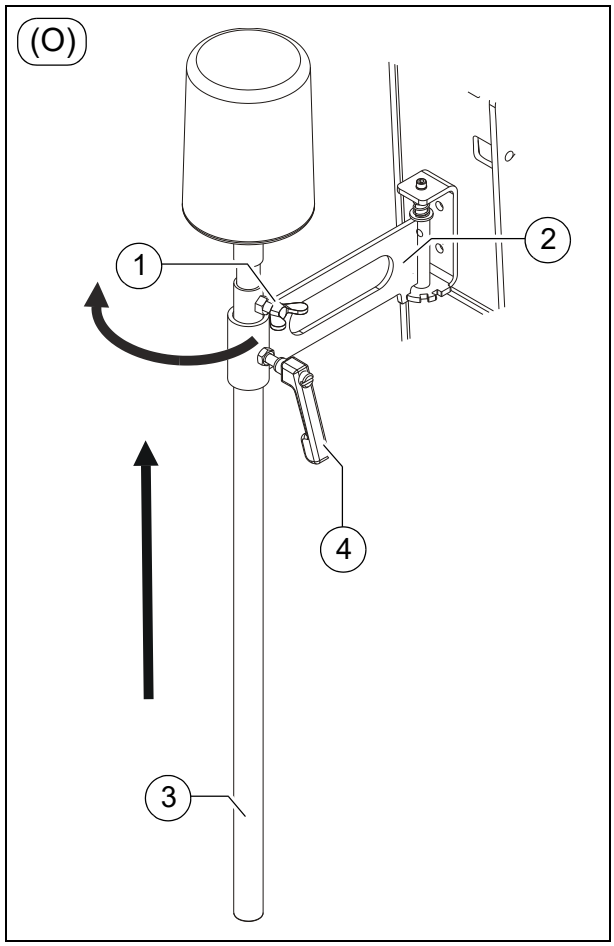

Pompa de alimentare cu carburant (O)

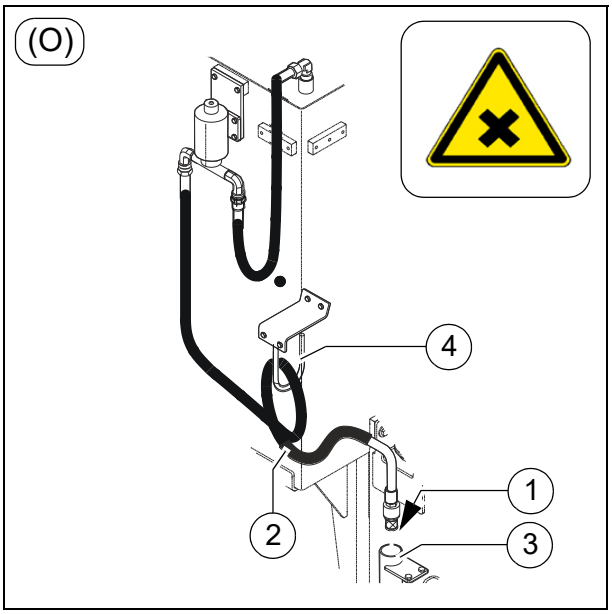

⚠ Utilizarea pompei de alimentare cu carburant este permisă numai pentru transportul de carburant Diesel.

⚠ Corpurile străine mai mari decât diametrul ochiurilor din colivia cu sorb (1) produc pagube. De aceea, se va utiliza în toate cazurile o colivie cu sorb.

⚠ La fiecare proces de alimentare se va verifica dacă există deteriorări la colivia cu sorb (1) şi aceasta se va înlocui dacă este necesar. În niciun caz nu lucraţi fără ea, deoarece, în caz contrar, nu mai există protecţie a pompei de alimentare cu carburant împotriva corpurilor străine.

- Acroşaţi furtunul de aspirare (2) în recipientul de golit.

☞ Pentru ca recipientul să fie golit complet, furtunul de aspirare trebuie să ajungă până la baza recipientului.

- Dacă este necesar, activaţi funcţia de la pupitrul de operare.

⚠ Pompa de alimentare cu carburant nu se deconectează automat. De aceea, nu lăsaţi pompa să funcţioneze nesupravegheat în procesul de alimentare!

⚠ Nu exploataţi niciodată pompa fără a transporta lichid. Apare pericolul de deteriorare a pompei dumneavoastră Diesel prin funcţionare uscată.

- Pentru încheierea procesului de alimentare, puneţi funcţia pe „Oprit” de la pupitrul de operare.
- Depuneţi capătul furtunului cu colivia cu sorb în cupa sa (3), astfel încât carburantul Diesel să nu poată scăpa în mediu.
- Strângeţi furtunul şi depuneţi-l pe suportul (4).

Balonul luminos (O)

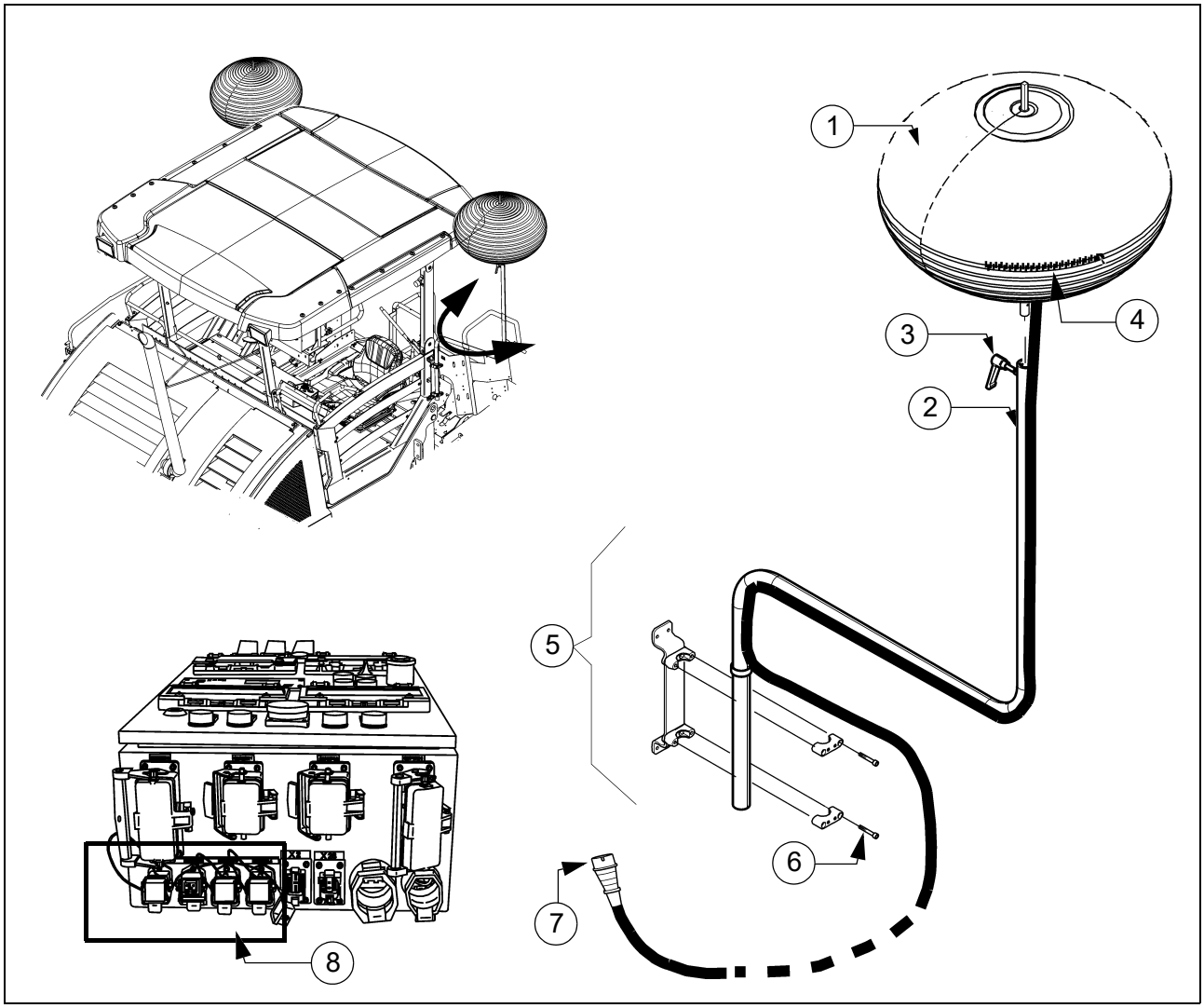

Balonul luminos produce o lumină care reduce umbrele şi nu orbeşte.

STOP Prin utilizarea balonului luminos se măresc înălţimea şi lăţimea repartizorului-finisor.

STOP Acordaţi atenţie înălţimii de gabarit la poduri şi tuneluri şi lăţimii mărite a utilajului.

STOP Înaintea lucrărilor la balonul luminos, trebuie să fie întreruptă alimentarea electrică!

STOP Nu priviţi niciodată direct în balonul pornit!

STOP Nu este permisă utilizarea balonului luminos în apropierea materialelor uşor inflamabile (de ex. benzină şi gaz); faţă de materialele inflamabile trebuie păstrată o distanţă de siguranţă de cel puţin 1 metru.

Pericol de electrocutare. Descărcările electrice provoacă pericol de vătămări dintre cele mai grave sau accidente mortale!
Se vor respecta următoarele distanţe de siguranţă faţă de liniile de înaltă tensiune:
< 125KV 5m
> 125KV 15m

În cazul deteriorărilor la conductorii electrici sau fişe, punerea în funcţiune a balonului luminos nu mai este permisă.

Verificaţi înainte de punerea în funcţiune dacă fermoarul de la învelitoarea balonului este închis. Dacă învelitoarea este deteriorată, aceasta trebuie reparată sau schimbată. Se va verifica stabilitatea sau eventualele deteriorări la corpul de iluminat.

Balonul nu poate fi pus în funcţiune cu învelitoarea deteriorată.

Nu exploataţi niciodată balonul dacă nu este supravegheat!

Viteza maximă a vântului pentru utilizare: 80km/h.

Montajul şi exploatarea

- Introduceţi balonul luminos (1) pe ţeava suport (2) şi strângeţi ferm pârghia de strângere (3).
- Închideţi fermoarul (4) din învelitoarea balonului şi eliminaţi cutele mari din învelitoare.
- Duceţi ţeava suport (3) în suportul premontat (5) şi strângeţi şuruburile (6) în conformitate cu prescripţiile, pentru a fixa ţeava suport.
- Când balonul luminos este complet montat şi asigurat, puteţi racorda fişa (7) balonului luminos la prizele aferente (8) ale tabloului de comandă.

Operarea cu tabloul de comandă - a se vedea instrucţiunile de exploatare a grinzii finisoare.

Pozaţi conductele astfel încât să nu apară pericol de împiedicare sau conductele să nu fie deteriorate.

- După conectarea la tabloul de comandă, balonul luminos este umflat automat.
- După deconectare, învelitoarea balonului luminos se strânge.
- Scoateţi fişa şi deschideţi fermoarul de la învelitoarea balonului. Lăsaţi corpul de iluminat să se răcească complet.
- Depozitaţi în învelitorile de transport aferente baloanele luminoase uscate care nu sunt necesare.

Pentru cursele de transport sau pentru coborârea acoperişului, trebuie să fie scoasă ţeava suport!

☞ În cazul dotării cu o grindă finisoare electrică, este posibil ca, pe parcursul fazei de încălzire şi al funcţionării concomitente a proiectoarelor de 500 Waţi (O) şi a balonului luminos (O), să apară licăriri neregulate ale corpurilor de iluminat.
Pe parcursul fazei de încălzire conectaţi pe cât posibil numai un tip de iluminat.

Întreţinere curentă

⚠ Curăţaţi sau înlocuiţi ocazional filtrul de aer (9) aflat sub placa de racord.

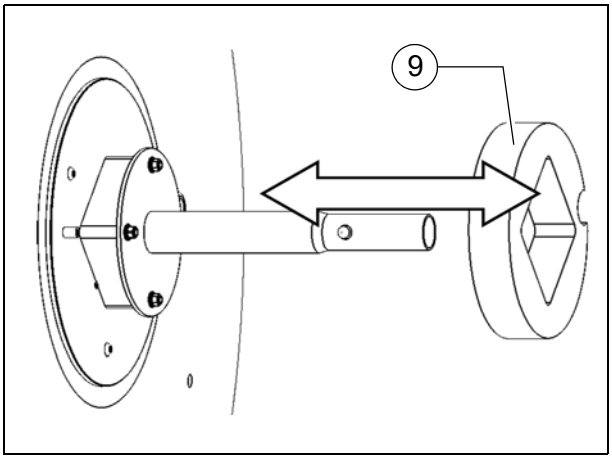

⚠ Nu curăţaţi învelitoarea balonului cu solvenţi!

Schimbarea învelitorii balonului

- Scoateţi cablul de reţea şi deschideţi fermoarul învelitorii.

STOP Lăsaţi corpul de iluminat să se răcească complet!

⚠ Atingeţi corpul de iluminat numai cu mănuşa de bumbac din pachetul de livrare!

- Extrageţi corpul de iluminat prin apăsarea uşoară în jos a sa.
- Introduceţi corpul de iluminat nou în fasung.

- Închideţi fermoarul învelitorii balonului.

D 41 Regimul de funcţionare

1 Pregătirea regimului de funcţionare

Aparatele şi mijloacele ajutătoare necesare

Pentru a evita întârzierile pe şantier, înaintea începerii lucrului verificaţi dacă următoarele utilaje şi mijloace ajutătoare sunt disponibile:

- Autoîncărcătorul pentru transportul pieselor de utilare grele
- Carburantul Diesel
- Uleiul de motor şi uleiul hidraulic, lubrifianţii
- Decofrolul (emulsie) şi pulverizatorul manual
- Două butelii pline cu propan gazos
- Lopată şi mătură
- Racletă (spatulă) pentru curăţarea melcului şi a zonei de încărcare a benei
- Componentele eventual necesare pentru extensia pe lăţime a melcului
- Componentele eventual necesare pentru extensia pe lăţime a grinzii finisoare
- Nivelă cu apă, cu indicaţie procentuală + dreptar de 4m
- Sfoară de trasat
- Îmbrăcăminte de protecţie, vestă reflectorizantă, mănuşi, echipament de protecţie a auzului

PRECAUŢIE	**Pericol cauzat de vizibilitatea limitată**
	Din cauza vizibilităţii limitate, apare pericol de vătămare! - Înainte de începerea lucrului, configuraţi locul de operare prevăzute astfel încât să aveţi vizibilitate suficientă. - Dacă vizibilitatea este limitată, inclusiv pe laturi şi la deplasarea cu spatele, trebuie să se apeleze la persoane îndrumătoare. - Ca îndrumători pot fi angajate numai persoane de încredere, care trebuie să fie instruite asupra atribuţiilor de lucru înainte de începerea activităţii. În special cu privire la semnele cu mâna care se utilizează. Se vor utiliza semne cu mâna de tip standard. - În cazul şantierelor cu activitate pe timp de noapte, se va asigura un iluminat suficient. - Acordaţi atenţie tuturor indicaţiilor suplimentare din aceste instrucţiuni şi din manualul de siguranţă.

AVERTIZARE	**Pericol de răsturnare a maşinii**
	La intrarea în utilaj şi la părăsirea utilajului şi a postului de operare pe parcursul funcţionării, apare pericol de cădere, care poate avea ca urmare vătămări grave, până la accidente mortale! - Operatorul trebuie să stea în locul prevăzut de operare pe parcursul funcţionării. - Nu săriţi niciodată pe un utilaj în mers, respectiv de pe un utilaj care se deplasează. - Menţineţi suprafeţele circulabile cu piciorul fără urme de impurităţi, de ex. substanţe consumabile, pentru a evita alunecarea. - Folosiţi treptele prevăzute şi ţineţi-vă cu ambele mâini de balustradă. - Acordaţi atenţie tuturor indicaţiilor suplimentare din aceste instrucţiuni şi din manualul de siguranţă.

Înaintea începerii lucrului
(dimineaţa sau la începerea unui traseu de lucru)

- Acordaţi atenţie frazelor de securitate.
- Controlaţi echipamentul personal de protecţie.
- Înconjuraţi repartizorul-finisor şi examinaţi dacă există eventuale puncte de pierderi şi deteriorări.
- Înaintea unui transport sau pe timp de noapte, ataşaţi piesele demontate.
- În cazul grinzilor finisoare echipate cu instalaţia opţională de încălzire cu gaz, deschideţi supapele de închidere şi robinetele principale de închidere.
- Executaţi controlul conform „Listei de verificări pentru conducătorul utilajului”, prezentată mai jos.

Lista de verificări pentru conducătorul utilajului

Verificaţi!	Cum?
Butonul Deconectare de urgenţă - la pupitrul de operare - la ambele telecomenzi	Apăsaţi butonul în interior. Motorul Diesel şi toate sistemele de acţionare pornite trebuie să se oprească imediat.
Direcţia	Repartizorul-finisor trebuie să urmeze imediat şi precis toate mişcările sistemului de direcţie. Verificaţi mersul drept.
Claxonul - la pupitrul de operare - la ambele telecomenzi	Apăsaţi scurt butonul claxonului. Trebuie să se emită semnalul de claxon.
Sistemul de iluminare	Aprindeţi luminile cu cheia de contact, înconjuraţi repartizorul-finisor şi verificaţi-le, apoi stingeţi-le din nou.
Instalaţia intermitentă de avertizare de la grinda finisoare (la grinzile finisoare Vario)	Cu aprinderea conectată, acţionaţi comutatorul pentru ieşirea/retragerea grinzii finisoare. Semnalizatoarele trebuie să se aprindă intermitent.
Instalaţia de încălzire cu gaz (O): - Suporturile buteliilor - Supapele buteliilor - Reductorul de presiune - Siguranţele împotriva ruperii furtunurilor - Supapele de închidere - Robinetul principal de închidere - Racordurile de legătură - Lămpile de control ale cutiei de distribuţie	Verificaţi: - Poziţie stabilă - Curăţenie şi etanşeitate - Presiunea de lucru de 1,5 bari - Funcţie - Funcţie - Funcţie - Etanşeitatea - La conectare, toate lămpile de control trebuie să se aprindă

Verificaţi!	Cum?
Capacele de acoperire ale melcului	La utilarea pentru lăţimi de lucru mai mari, podestele trebuie să fie lărgite iar tunelul melcului trebuie să fie acoperit.
Capacele de acoperire a grinzii finisoare şi pasarelele	Pasarelele rabatabile de la grinda finisoare de bază şi de la toate componentele de utilare trebuie să existe şi să fie rabatate în jos. Verificaţi stabilitatea de fixare la plăcile limitatoare din tablă şi la capacele de acoperire.
Siguranţa de transport a grinzii finisoare	Când grinda finisoare este ridicată/ înaintea curselor de transport, încredinţaţi-vă de aşezarea corectă a dispozitivelor de blocare a lonjeroanelor.
Siguranţa de transport a benei	Când bena este închisă/ înaintea curselor de transport, închizătoarele de blocare trebuie să fie aşezate corect.
Acoperişul de protecţie împotriva intemperiilor	Bolţurile de blocare trebuie să fie aşezate în conformitate cu prescripţiile.
Alte instalaţii: - Căptuşeli ale motorului - Clapete laterale	Verificaţi amplasarea fixă a capacelor de acoperire şi a clapetelor.
Alte echipamente: - Trusa de prim-ajutor	Echipamentul trebuie să existe pe utilaj! ☞ Respectaţi prevederile locale!

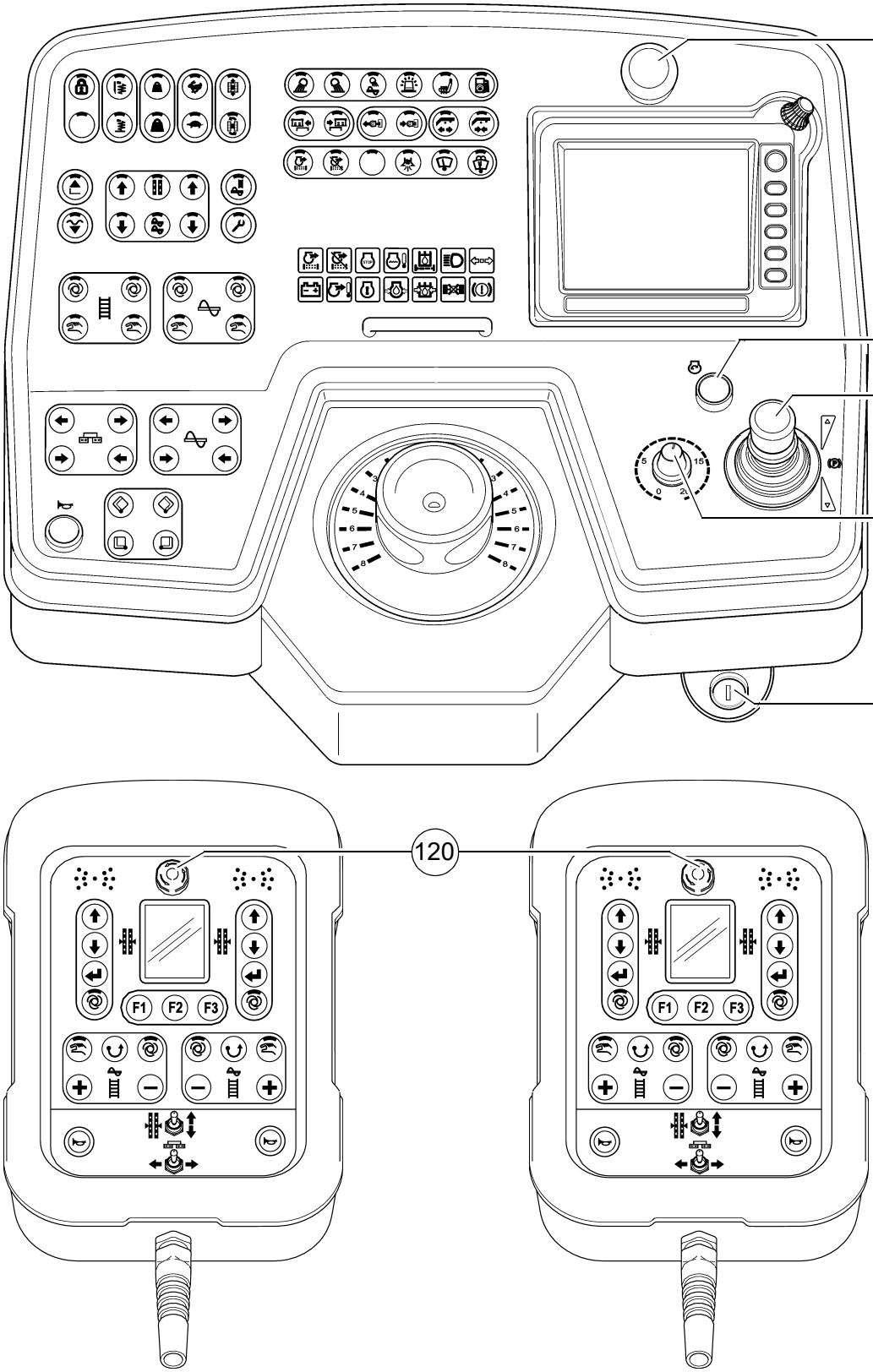
10
12
13
15
11
120
F1
F2
F3
F1
F2
F3

1.1 Pornirea repartizorului-finisor

Înainte de pornirea repartizorului-finisor

Înaintea de a porniri motorul Diesel şi de a pune în funcţiune repartizorul-finisor, trebuie să se execute următoarele activităţi:

- Întreţinerea curentă zilnică a repartizorului-finisor (a se vedea capitolul F).

⚠ Verificaţi dacă pe baza contorului de ore de funcţionare trebuie efectuate alte lucrări de întreţinere.

- Controlul dispozitivelor de siguranţă şi de protecţie.

Pornirea „Normală”

- Fixaţi maneta de deplasare (13) în poziţie centrală, regulatorul de preselecţie al mecanismului de deplasare (15) pe minim.
- Introduceţi cheia de contact (11) în poziţia „0”.

☞ Pornirea este imposibilă dacă un buton Deconectare de urgenţă (10) / (120) este apăsat. (”afişaj de eroare pe display)

INDICAŢIE	**Precauţie! Prejudicii ulterioare posibile!**
	- La procesul de pornire nu este permis să existe consumatori suplimentari (lumină, încălzire etc.) conectaţi. - Conectaţi consumatorii numai după ce motorul a atins o turaţie >1000 rot/min.

- Apăsaţi demarorul (12) pentru a porni motorul. Ţineţi demarorul apăsat cel mult 30 de secunde, apoi faceţi o pauză de 2 minute!

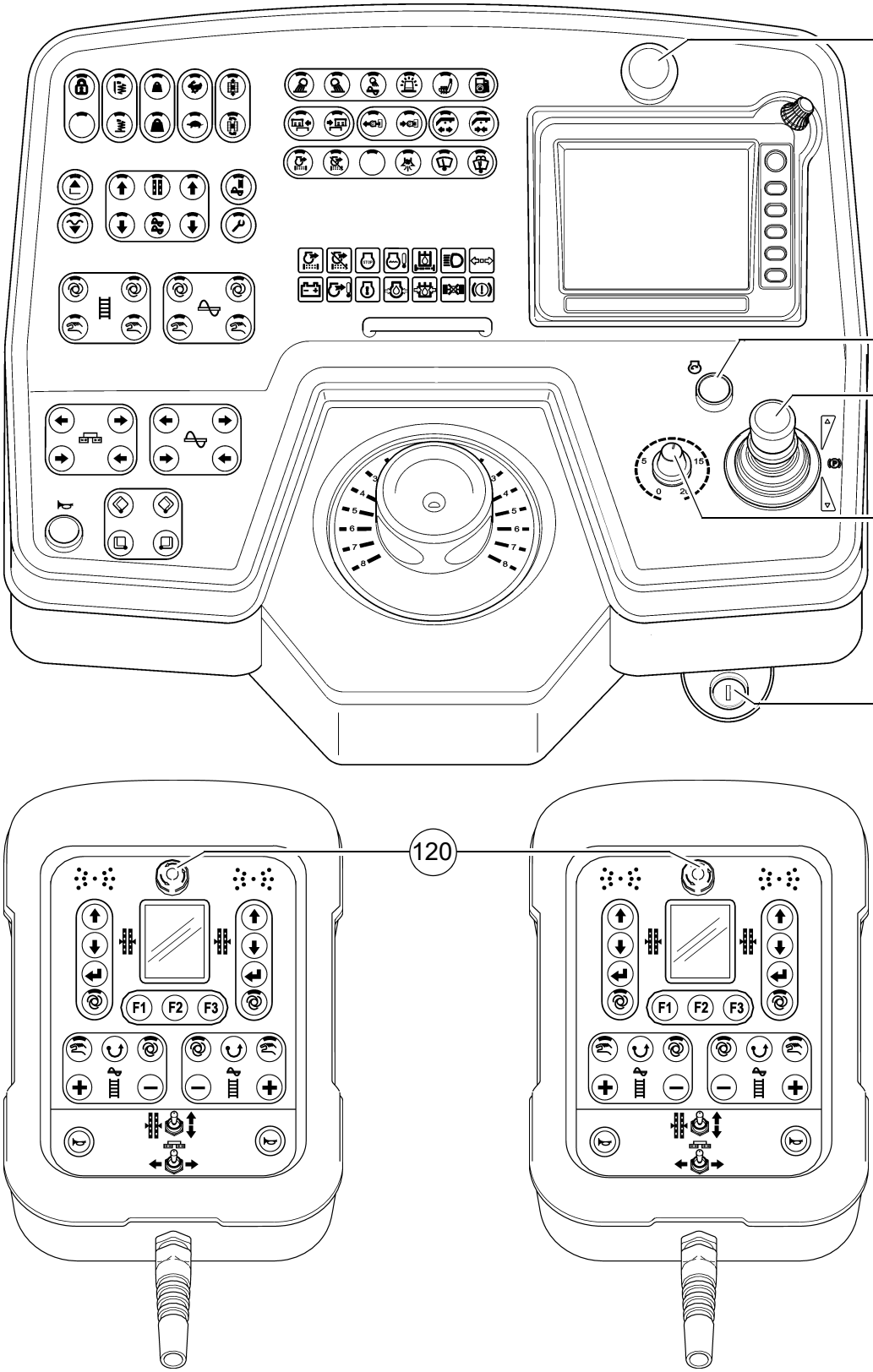
10
12
13
15
11
120
F1
F2
F3
F1
F2
F3

Pornirea cu surse externe (asistarea pornirii)

Dacă acumulatoarele s-au descărcat şi demarorul nu se învârte, motorul poate fi pornit cu ajutorul unei surse externe de curent.

Sursă de curent poate fi:

- Instalaţia de 24V a altui autovehicul;
- Un acumulator suplimentar de 24 V;
- Un aparat de pornire, adecvat pentru asistarea pornirii, de 24 V/90 A.

Aparatele normale de încărcare, respectiv cele de încărcare rapidă nu sunt adecvate pentru asistarea pornirii.

Pentru pornirea motorului cu surse externe:

- Conectaţi aprinderea (11), aduceţi maneta de deplasare (13) în poziţie centrală, fixaţi regulatorul de preselecţie al mecanismului de deplasare (15) pe minim.

Cablurile de asistare a pornirii trebuie să fie branşate la 24 V.

- Realizaţi mai întâi legătura dintre borna pozitivă (1) a bateriei de asistare a pornirii cu borna negativă (2) de la bateria utilajului.
- Realizaţi apoi legătura dintre borna negativă (3) a bateriei de asistare a pornirii şi masa utilajului descărcat, de ex. la blocul motorului sau la un bolţ (4) de la şasiul utilajului.

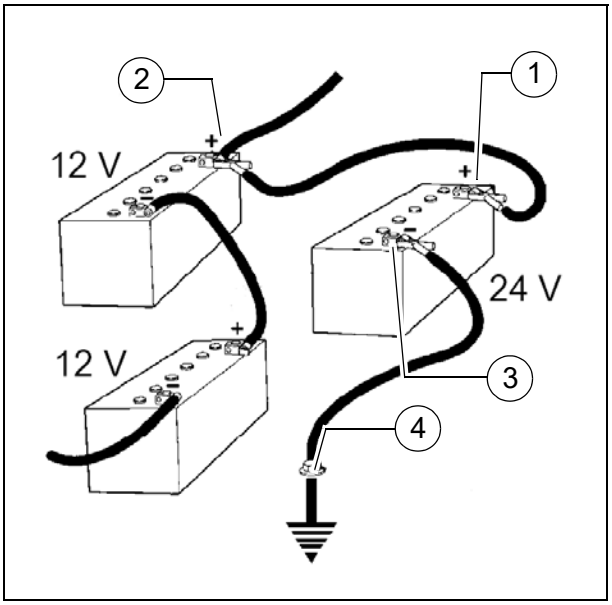

Nu conectaţi cablurile de asistare a pornirii la borna negativă a bateriei descărcate! Pericol de explozie!

Montaţi cablurile de asistare a pornirii astfel încât ele să poată fi detaşate când motorul este în funcţiune.

Pornirea este imposibilă dacă un buton Deconectare de urgenţă (10) / (120) este apăsat. (”afişaj de eroare pe display)

INDICAŢIE	**Precauţie! Prejudicii ulterioare posibile!**
	- La procesul de pornire nu este permis să existe consumatori suplimentari (lumină, încălzire etc.) conectaţi. - Conectaţi consumatorii numai după ce motorul a atins o turaţie >1000 rot/min.

- După caz, porniţi motorul utilajului care furnizează curent şi lăsaţi-l să funcţioneze un timp.

Acum încercaţi să porniţi celălalt utilaj:

- Apăsaţi demarorul (12) pentru a porni motorul. Ţineţi demarorul apăsat cel mult 30 de secunde, apoi faceţi o pauză de 2 minute!

- Dacă motorul nu a pornit după două încercări de pornire, determinaţi cauza!

- Dacă motorul a pornit: debranşaţi din nou cablurile de asistare a pornirii în ordine inversă.

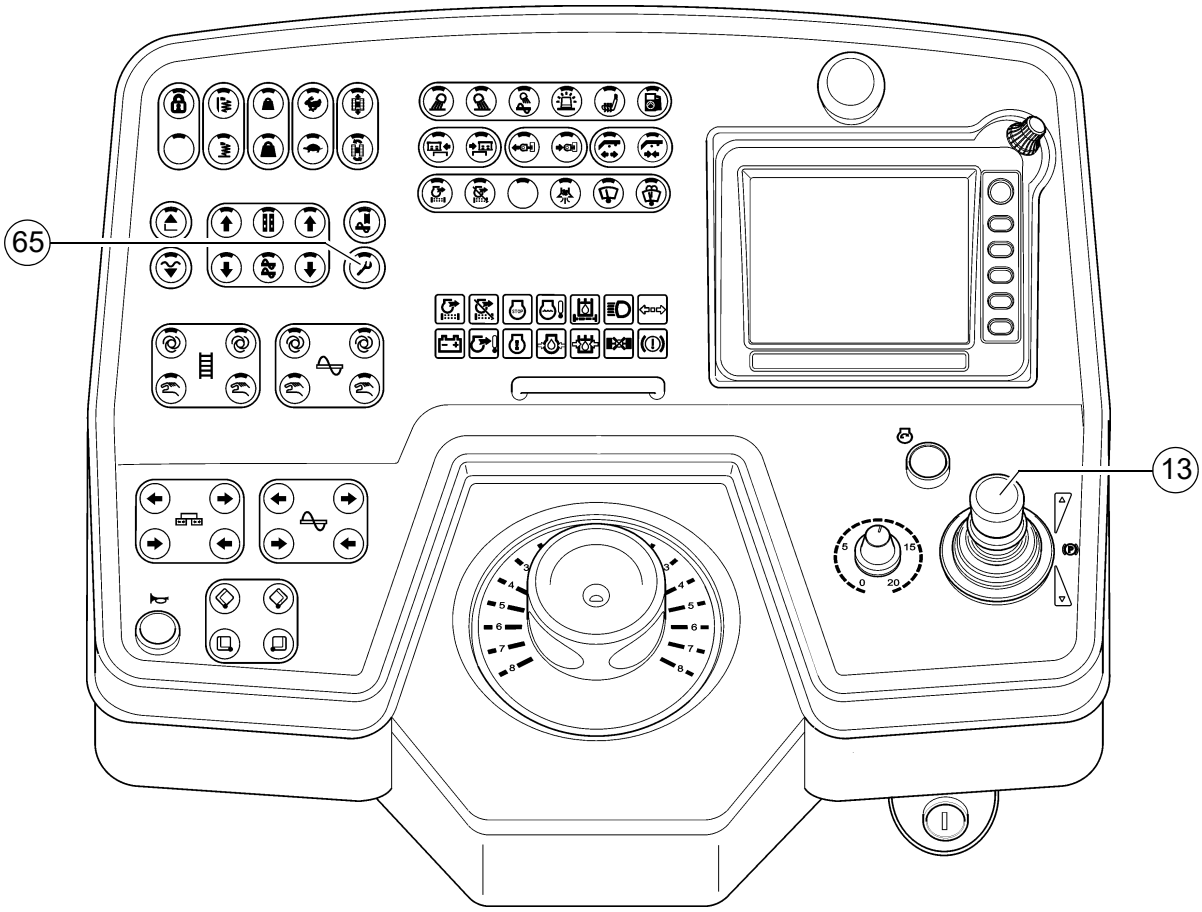
65
13

După pornire

Pentru a creşte turaţia motorului:

- Creşteţi turaţia motorului prin apăsarea tastei (65).

☞ Turaţia motorului va fi majorată până la valoarea prestabilită.

⚠ Când motorul este rece, lăsaţi repartizorul-finisor să se încălzească prin funcţionare timp de 5 minute.

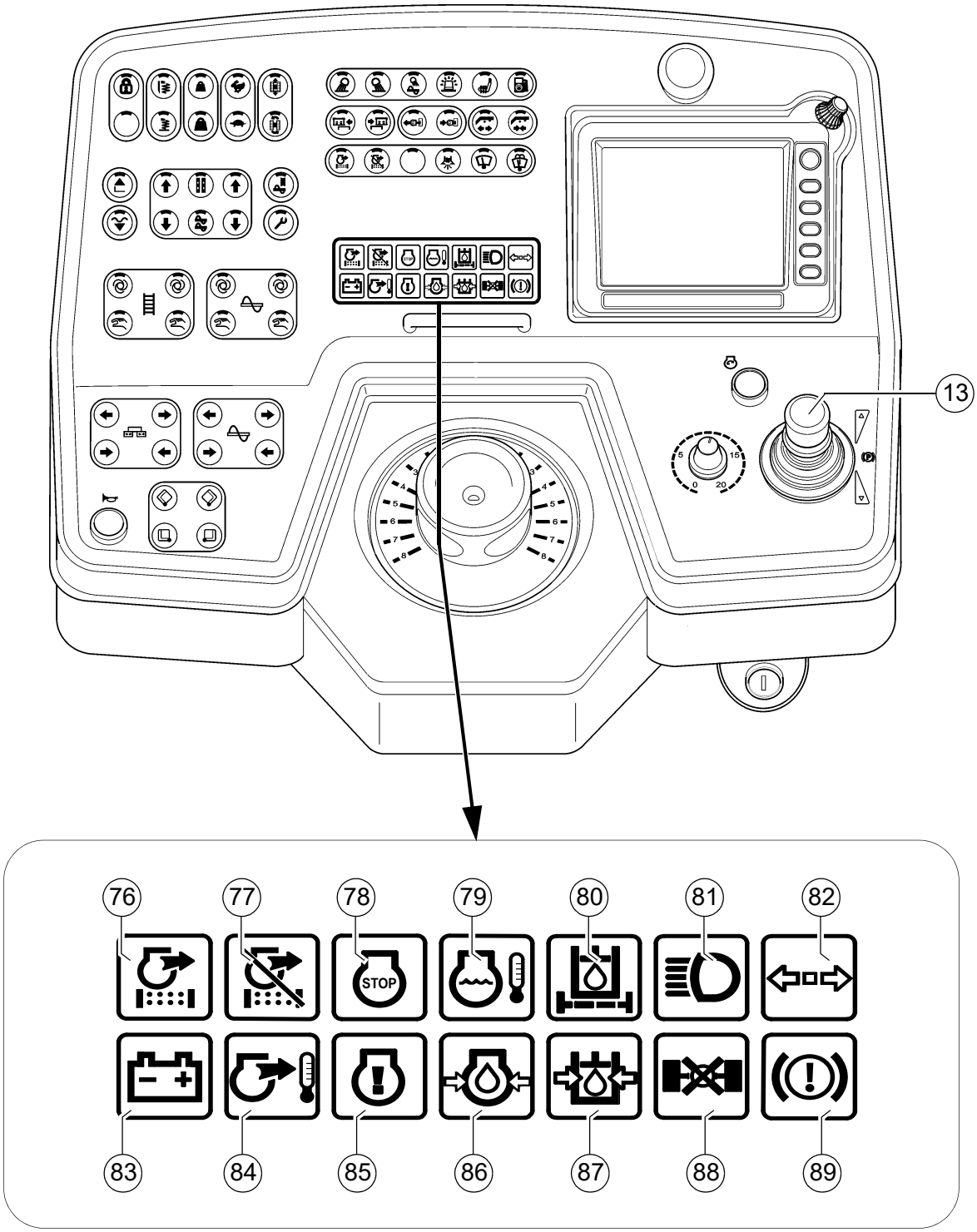
13
76
77
78
79
80
81
82
STOP
83
84
85
86
87
88
89

Ţinerea sub observaţie a lămpilor de control

Următoarele lămpi de control trebuie să fie ţinute neapărat sub observaţie:

Pentru alte erori posibile, a se vedea Motor-Betriebsanleitung.

Controlul temperaturii apei de răcire la motor (79)

Se aprinde dacă temperatura motorului se situează în afara domeniului admisibil.

⚠ Opriţi repartizorul-finisor (maneta de deplasare în poziţia centrală) şi lăsaţi motorul să se răcească la turaţia de mers în gol.
Identificaţi cauza şi, dacă este cazul, remediaţi-o.

☞ Puterea motorului va fi redusă automat. (Regimul de deplasare este în continuare posibil).
După răcirea până la temperatura normală, motorul funcţionează la putere maximă.

Lampa de control al încărcării acumulatoarelor (83)

Trebuie să se stingă după pornire, la atingerea unei turaţii ridicate.

⚠ Dacă lampa nu se stinge sau dacă se aprinde în timpul funcţionării: ridicaţi turaţia motorului pentru o perioadă scurtă de timp.
Dacă lampa luminează în continuare, opriţi motorul şi identificaţi defecţiunea.

Pentru defectele posibile, a se vedea capitolul „Defecţiuni”.

Controlul presiunii uleiului la motorul Diesel (86)

Trebuie să se stingă cel târziu la 15 secunde după pornire.

⚠ Dacă lampa nu se stinge sau dacă se aprinde în timpul funcţionării: Opriţi motorul imediat şi determinaţi eroarea.

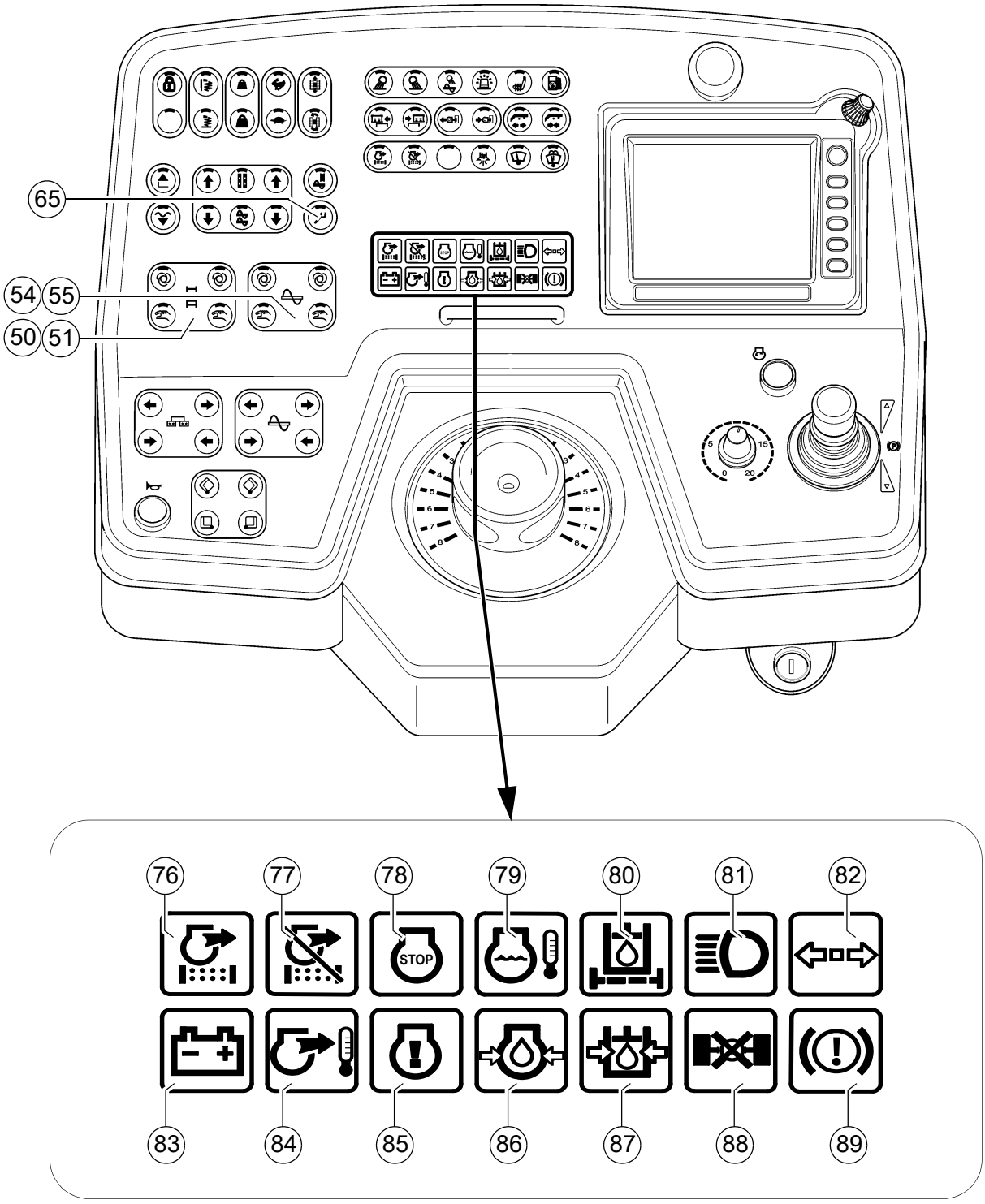
65
54
55
50
51
76
77
78
79
80
81
82
STOP
83
84
85
86
87
88
89

Lampa de control al presiunii uleiului la mecanismul de deplasare (87)

- Trebuie să se stingă după pornire.

⚠ Dacă lampa nu se stinge:
Lăsaţi mecanismul de deplasare deconectat! În caz contrar, este posibilă deteriorarea întregului echipament hidraulic.

Dacă uleiul hidraulic este rece:

- Activaţi funcţia regim de reglaj pregătitor (65).
- Puneţi funcţia grătarului (50)/(51) pe „manual” şi funcţia melcului (54)/(55) pe „manual”. Grătarul şi melcul încep să funcţioneze
- Lăsaţi sistemul hidraulic să se încălzească prin funcţionare, până când lampa se stinge.

☞ Lampa se stinge dacă presiunea scade sub
2,8 bar = 40 psi.

Pentru alte defecţiuni posibile, a se vedea capitolul „Defecţiuni”.

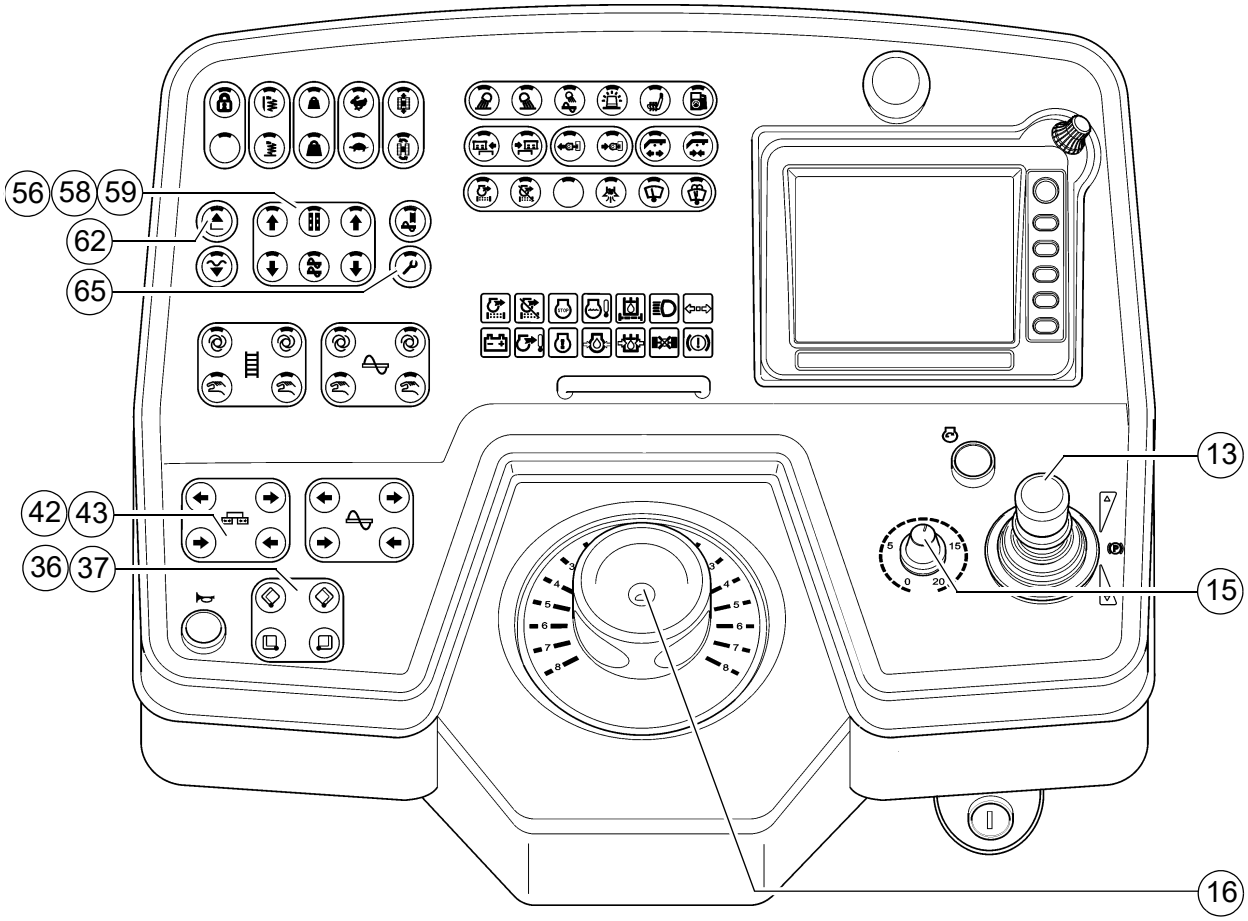
56
58
59
62
65
42
43
36
37
13
15
16

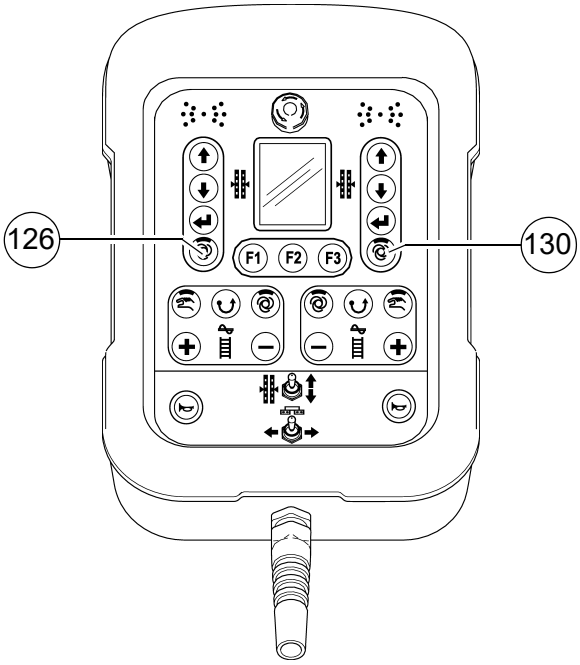
126
130
F1
F2
F3

1.2 Pregătirea pentru curse de transport

- Închideţi bena cu comutatorul (36)/(37).
- Introduceţi ambele siguranţe pentru transportul benei.
- Ridicaţi complet grinda finisoare cu comutatorul (62), aplicaţi zăvorul lonjeronului.
- Rotiţi regulatorul de preselecţie al mecanismului de deplasare (15) pe zero.
- Activaţi funcţia regim de reglaj pregătitor (65).
- Extindeţi complet cilindrii de nivelare cu comutatoarele (56),(58)/(59).

☞ Pentru extinderea cilindrilor de nivelare, regimul de funcţionare Nivelare (126)/(130) trebuie să fixat de le telecomenzi pe „MANUAL” (LED STINS).

- Strângeţi grinda finisoare cu comutatoarele (42)/(43) până la lăţimea de bază a repartizorului-finisor.

⚠ Dacă este cazul, ridicaţi melcul!

☞ Dacă motorul este pornit cu maneta de deplasare rabatată în exterior, mecanismul de deplasare este blocat.
Pentru a putea porni mecanismul de deplasare, maneta de deplasare trebuie să fie readusă mai întâi în poziţia centrală.

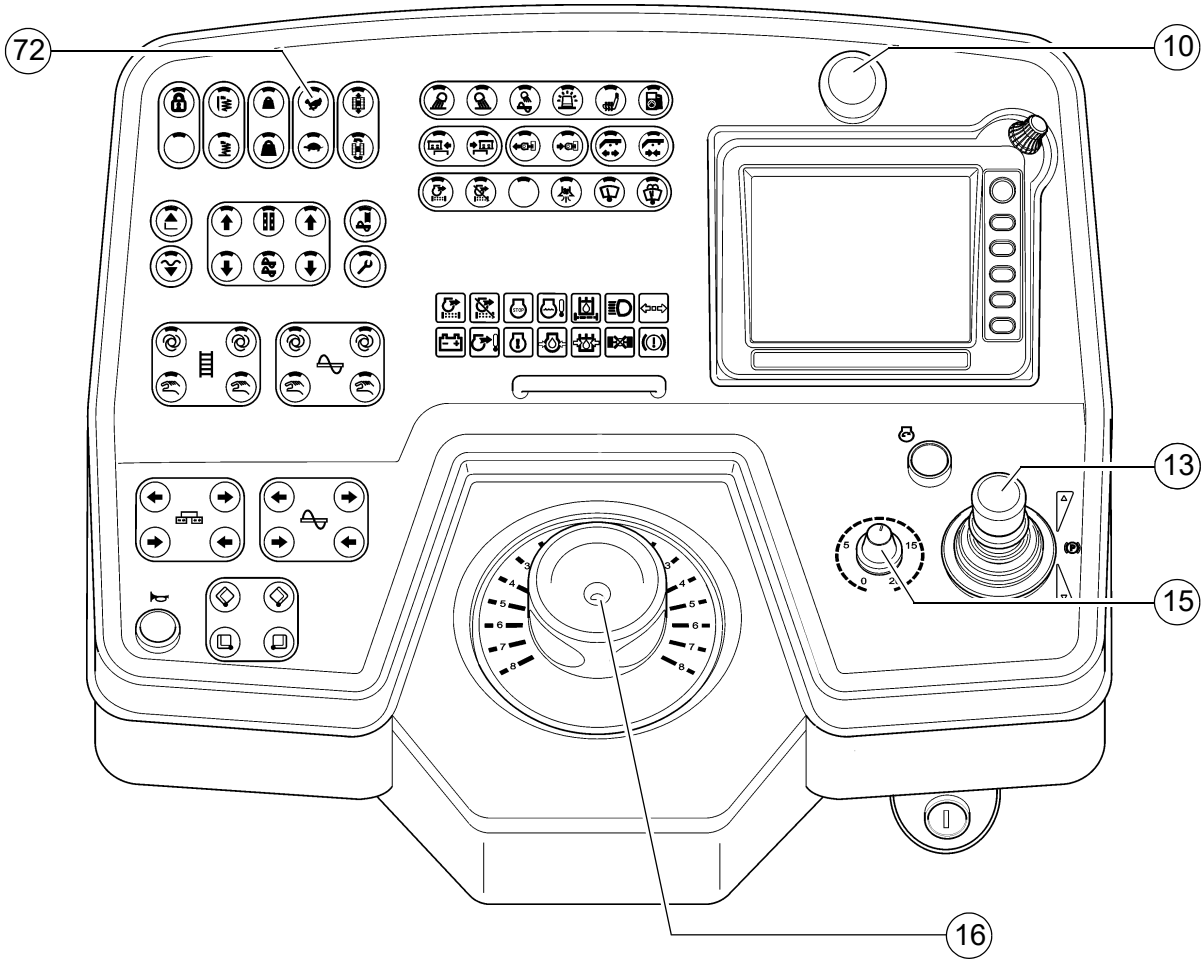
72
10
13
15
16

Deplasarea şi oprirea repartizorului-finisor

- Puneţi întrerupătorul de repede/lent (72) în poziţia "lepure".
- Fixaţi regulatorul de preselecţie (15) în poziţia 10.
- În vederea deplasării, duceţi cu precauţie maneta de deplasare (13) în direcţia dorită, înainte sau înapoi.
  - Ajustaţi reglajul vitezei cu regulatorul de preselecţie (15).
- Executaţi mişcările de direcţie prin acţionarea potenţiometrului de direcţie (16).

STOP

În situaţii de necesitate, apăsaţi butonul Deconectare de urgenţă (10)!

- Pentru oprire fixaţi regulatorul de preselecţie (15) pe „0” şi aduceţi maneta de deplasare (13) în poziţie centrală.

1.3 Pregătiri în vederea lucrului

Decofrolul

Pulverizaţi decofrol pe toate suprafeţele care intră în contact cu mixtura asfaltică (bena, grinda finisoare, melcul, rola de împingere etc.).

⚠ Nu utilizaţi motorină, deoarece acesta dizolvă bitumul (interzis în Germania!).

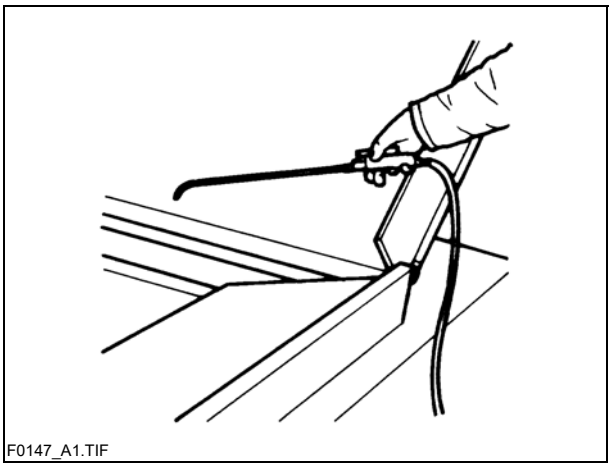
F0147_A1.TIF

Încălzirea grinzii finisoare

Cu aprox. 15–30 de minute înainte de începerea lucrului (în funcţie de temperatura exterioară), porniţi încălzirea grinzii finisoare. Prin încălzirea acesteia, se va evita lipirea mixturii de lucru de plăcile din tablă ale grinzii finisoare.

Marcarea direcţiei

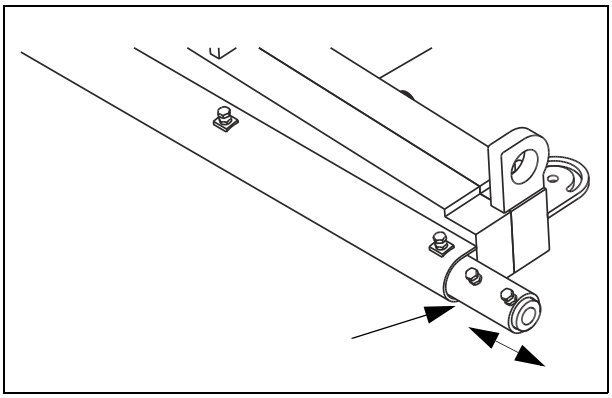

Pentru punerea în operă în linie dreaptă, trebuie să existe un marcaj de direcţie sau să se creeze unul nou (marginea carosabilului, linii trasate cu creta etc.).

- Împingeţi pupitrul de operare spre partea corespunzătoare şi asiguraţi-l.
- Extrageţi şi reglaţi indicatorul de direcţie de la bara de protecţie (săgeata).

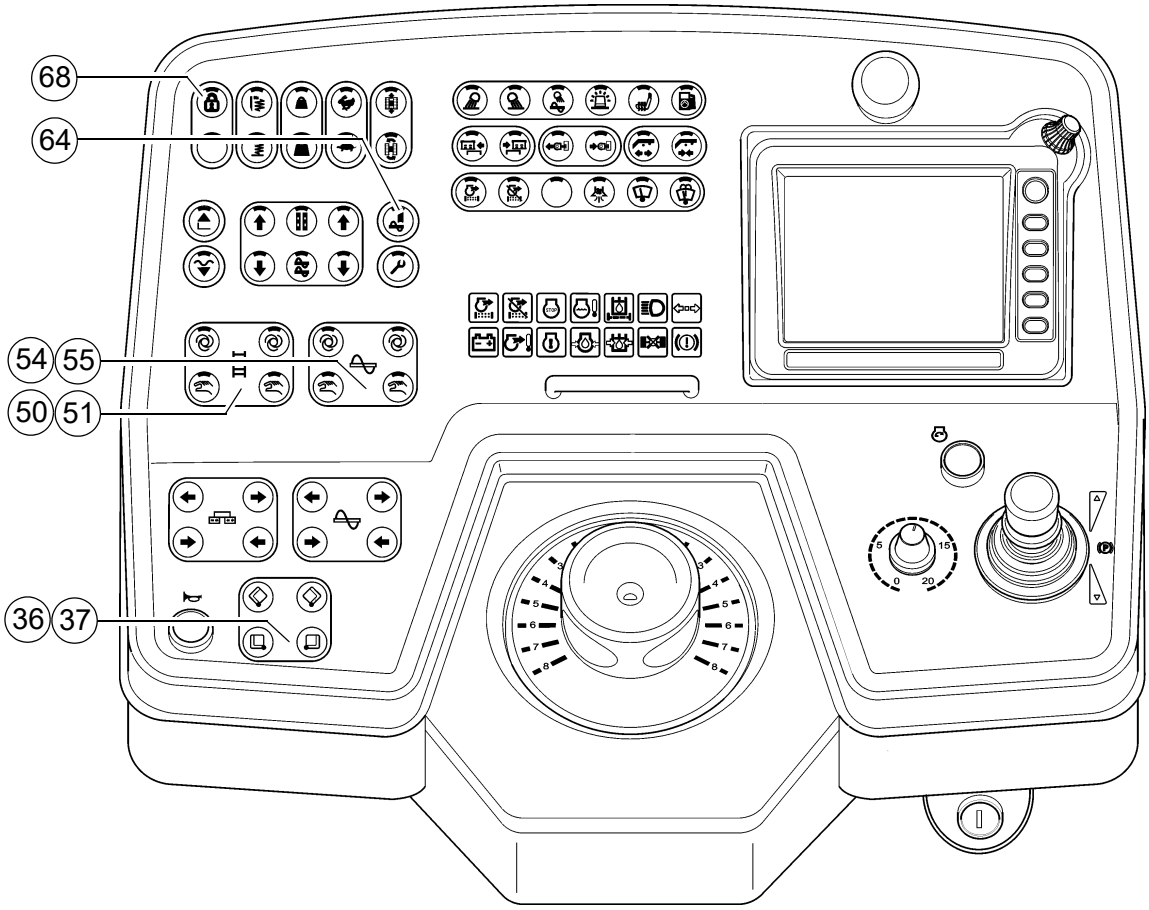
68
64
54
55
50
51
36
37

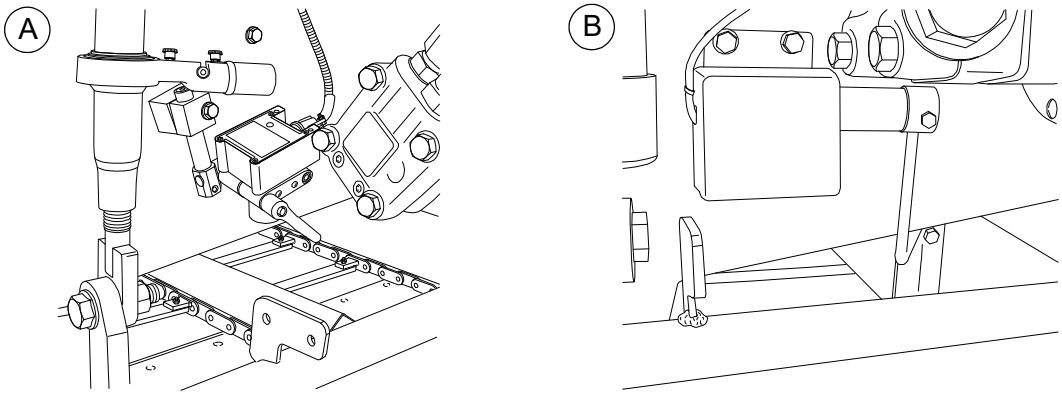
A
B

Preluarea/transportul mixturii

- Comutatorul (68) trebuie să fie deconectat.
- Deschideţi bena cu comutatoarele (36)/(37).
  Dirijaţi conducătorul autocamionului la basculare a mixturii.
- Fixaţi comutatoarele melcului (54)/(55) şi comutatorul grătarului (50)/(51) pe ”auto”.
- Activaţi funcţia (64) pentru a umple utilajul pentru procesul de punere în operă.

- Reglaţi benzile de transport ale grătarului.
  Limitatoarele de cursă ale grătarului (A) / (B) trebuie să deconecteze când mixtura este transportată până aproximativ sub bara melcului.
- Controlaţi transportul mixturii.
  Dacă transportul nu este satisfăcător, atunci deconectaţi sau conectaţi manual, până când în faţa grinzii finisoare se află o cantitate suficientă de mixtură.

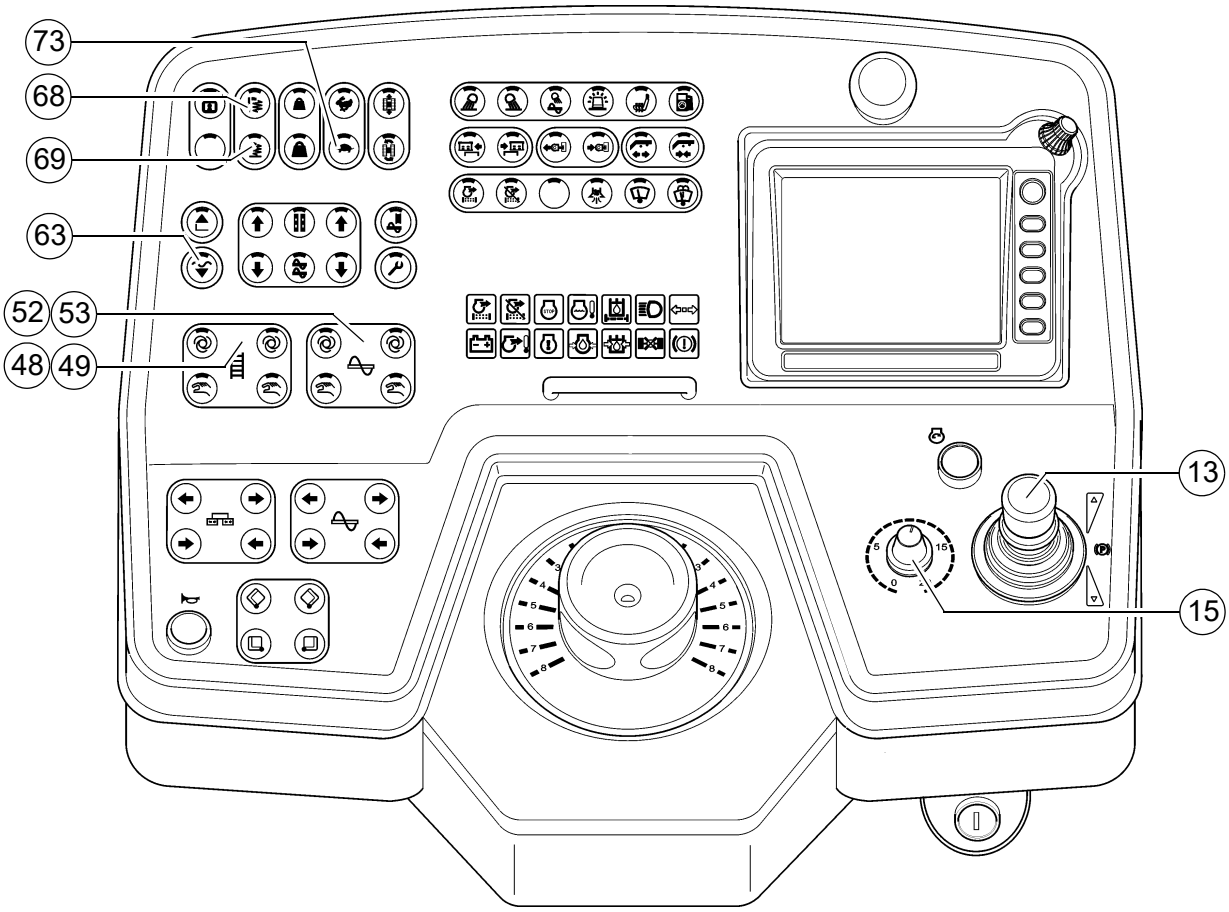
73
68
69
63
52
53
48
49
13
15

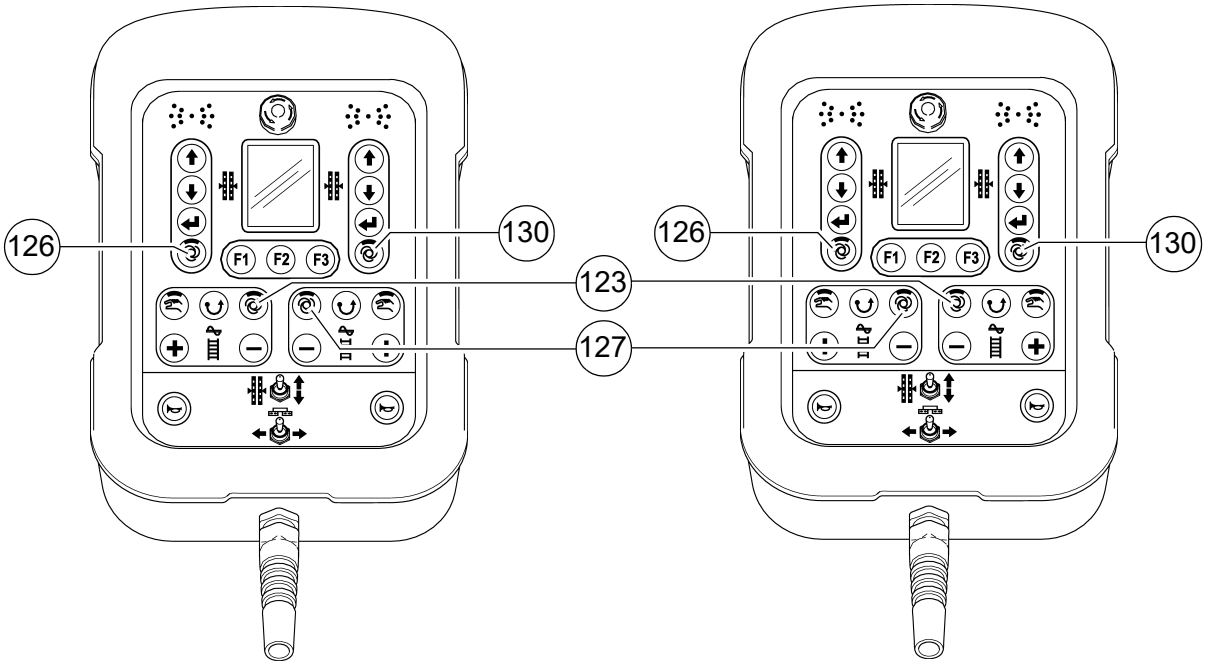
126
130
123
127
F1
F2
F3

1.4 Pornire în vederea lucrului

Dacă grinda finisoare a ajuns la temperatura de punere în operă şi în faţa grinzii finisoare există suficientă mixtură, următoarele comutatoare, manete şi regulatoare vor fi aduse în poziţia indicată

Poz.	Comutator	Poziţie
13	Manetă de deplasare	Poziţia centrală
73	Treapta circulaţie/lucru	Treapta de lucru broască ţestoasă
15	Regulatorul de preselecţie pentru mecanismul de deplasare	Diviziune 6 - 7
63	Grinda de netezire în poziţia flotantă gata de lucru	LED APRINS
69	Vibraţii	LED APRINS
68	Compactor	LED APRINS
52/53	Melcul stânga/ dreapta	Auto
123		
48/49	Grătarul stânga/dreapta	Auto
127		
126 / 130	Nivelare	Auto
	Reglarea turaţiei sistemului de vibrare	Adaptat la situaţia de punere în operă
	Reglarea turaţiei compactorului	Adaptat la situaţia de punere în operă

- Apoi rabataţi maneta de deplasare (13) complet spre înainte şi porniţi.
- Supravegheaţi repartizarea mixturii şi, dacă este cazul, repoziţionaţi limitatoarele de cursă.
- Reglarea elementelor de compactare (compactorul/sistemul de vibrare) se va efectua conform cerinţelor de compactare.
- După primii 5–6 metri, şeful lucrării va verifica grosimea de punere în operă şi o va corecta, dacă este cazul.

Aceasta trebuie verificată în zona şenilelor, respectiv a roţilor de acţionare, întrucât denivelările infrastructurii vor fi egalizate de grinda finisoare. Punctele de referinţă ale grosimii stratului sunt şenilele, respectiv roţile de acţionare.

Dacă grosimea efectivă a stratului se abate sensibil de la valorile indicate pe scale, se vor corecta reglajele de bază ale grinzii finisoare (a se vedea instrucţiunile de exploatare ale grinzii finisoare).

☞ Reglajul de bază este valabil pentru mixtura asfaltică.

1.5 Operaţii de control pe parcursul lucrului

Pe parcursul lucrului, se vor supraveghea permanent următoarele:

Funcţionarea repartizorului-finisor

- Încălzirea grinzii finisoare
- Compactorul şi sistemul de vibrare
- Temperatura uleiului de motor şi a uleiului hidraulic
- Retractarea şi extinderea la timp a grinzii finisoare în cazul unor obstacole pe părţile exterioare
- Transportarea şi repartizarea uniforme ale mixturii, respectiv aşternerea acesteia în faţa grinzii finisoare şi, implicit, corecţiile de reglaj la comutatorul mixturii pentru grătar şi pentru melc.

☞ În cazul unei funcţionări defectuoase a repartizorului-finisor, a se vedea capitolul „Defecţiuni”.

Calitate de lucru

- Grosimea de punere în operă
- Înclinaţia transversală
- Denivelarea longitudinală şi transversală faţă de direcţia de deplasare (verificaţi cu dreptarul de 4 m)
- Structura suprafeţei/ textura în spatele grinzii finisoare.

☞ În cazul unei calităţi necorespunzătoare de lucru, a se vedea capitolul „Defecţiuni, probleme la punerea în operă".

1.6 Punerea în lucru cu „Comanda grinzii finisoare la oprirea repartizorului-finisor” şi „Încărcare/descărcare de sarcină a grinzii finisoare”

Generalităţi

Pentru a obţine rezultate optime ale lucrării, echipamentul hidraulic al grinzii finisoare poate fi influenţat în trei moduri diferite:

- Oprire punere în operă + Descărcare de sarcină cu repartizorul-finisor oprit,
- Punere în operă în poziţie flotantă cu repartizorul-finisor în mişcare,
- Punere în operă în poziţie flotantă cu încărcarea cu sarcină sau descărcarea de sarcină a grinzii finisoare, când repartizorul-finisor este în mers.

☞ Descărcarea de sarcină uşurează grinda finisoare şi sporeşte forţa de tracţiune. Încărcarea cu sarcină face grinda finisoare mai grea, reduce forţa de tracţiune, dar măreşte compactarea (în cazuri excepţionale, se va utiliza în cazul unor grinzi finisoare uşoare).

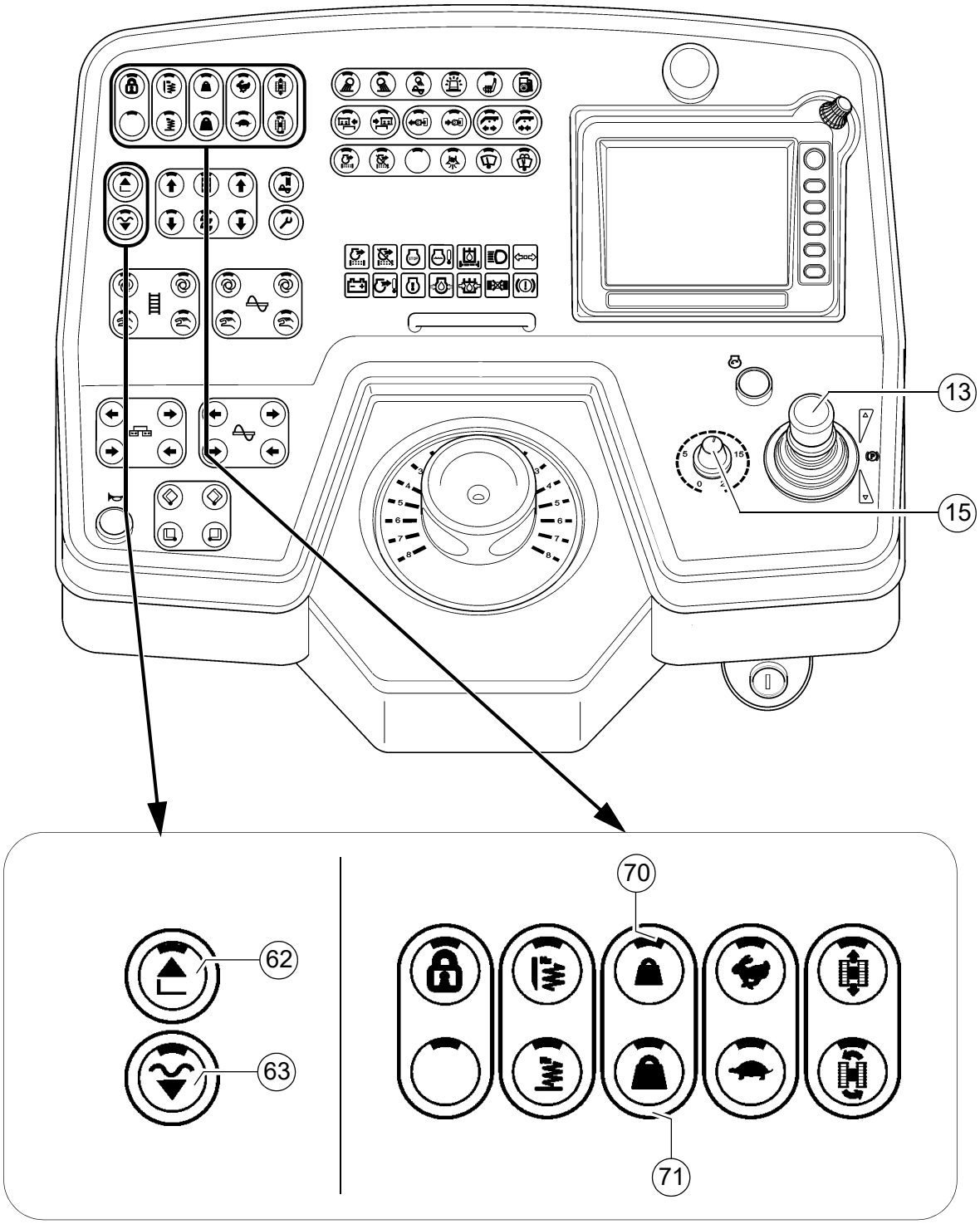
13
15
62
63
70
71

Încărcarea cu sarcină/ descărcarea de sarcină a grinzii finisoare

Cu această funcţie, grinda finisoare este încărcată cu o sarcină sau descărcată de o sarcină suplimentară faţă de greutatea proprie.

Funcţia (70) Descărcare de sarcină (grinda finisoare 'mai uşoară')
Funcţia (71) Încărcare cu sarcină (grinda finisoare 'mai grea')

☞ Funcţiile „Încărcare cu sarcină şi descărcare de sarcină a grinzii finisoare" au efect numai când repartizorul-finisor este în mişcare. Când repartizorul-finisor este oprit, are loc automat comutarea corespunzătoare funcţiei activate pe „Oprire punere în operă+Descărcare de sarcină".

Sistemul de comandă al grinzii finisoare la oprirea repartizorului-finisor / în regim de punere în operă
(Oprire grindă finisoare / Oprire punere în operă / Punere în operă în poziţie flotantă)

Cu tasta (63) se pot comanda funcţiile următoare:

- Oprire grindă finisoare / poziţie flotantă (OPRIT)-->(LED STINS)
  - Grinda finisoare este menţinută hidraulic în poziţia sa.

☞ Funcţie pentru reglajul pregătitor al repartizorului-finisor, precum şi pentru ridicarea/ coborârea grinzii finisoare

- Oprire punere în operă / Punere în operă în poziţie flotantă (PORNIT)-->(LED APRINS)

Dependent de starea de funcţionare, sunt active următoarele funcţii:

- „Oprire punere în operă": în starea de repaus a repartizorului-finisor.
  Grinda finisoare este menţinută prin presiunea de eliberare de sarcină şi prin contrapresiunea materialului.
- „Punere în operă în poziţie flotantă": în regimul de punere în operă.
  Coborâţi grinda finisoare în poziţia flotantă coborârea funcţia preselectată Încărcare/descărcare de sarcină a grinzii finisoare.

☞ Funcţia pentru regimul de punere în operă.

- În vederea ridicării grinzii finisoare apăsaţi comutatorul (62).
- Pentru coborârea grinzii finisoare:
  - Funcţia de fixare: Menţineţi apăsată tasta (63) mai mult de 1,5 secunde. Cât timp apăsaţi tasta, grinda finisoare coboară. După eliberarea tastei grinda finisoare se opreşte din nou.
  - Funcţia de manipulare: Acţionaţi scurt tasta (63) - grinda finisoare va fi coborâtă. Apăsaţi din nou scurt tasta - grinda finisoare va fi menţinută.

În mod asemănător funcţiei de punere şi scoatere de sub sarcină, are loc o alimentare cu presiune între 2–50 bari la cilindrii de extindere a grinzii finisoare. Această presiune acţionează contrar greutăţii grinzii finisoare, în scopul de a împiedica scufundarea în stratul de mixtură proaspăt lucrat, şi astfel funcţia de oprire a punerii în operă este ajutată dacă se lucrează cu scoatere de sub sarcină a acesteia.

Nivelul presiunii trebuie să fie adaptat în primul rând la rezistenţa mixturii. Dacă este cazul, la primele opriri presiunea trebuie să fi adaptată condiţiilor, respectiv modificată în funcţie de condiţii, până când urmele imprimate la marginea inferioară a grinzii finisoare sunt înlăturate după repornire.

Începând de la o presiune de aprox. 10–15 bari, o posibilă coborâre datorită greutăţii grinzii finisoare este neutralizată, respectiv anulată.

☞ În cazul combinaţiei „Oprire punere în operă” şi „Descărcare de sarcină a grinzii finisoare” trebuie avut grijă ca diferenţa de presiune dintre cele două funcţii să nu fie mai mare de 10–15 bari.

⚠ Pericolul ridicării necontrolate în poziţie flotantă la repornire apare în special când „descărcarea de sarcină a grinzii finisoare” este utilizată doar pentru scurt timp, ca asistenţă la pornire.

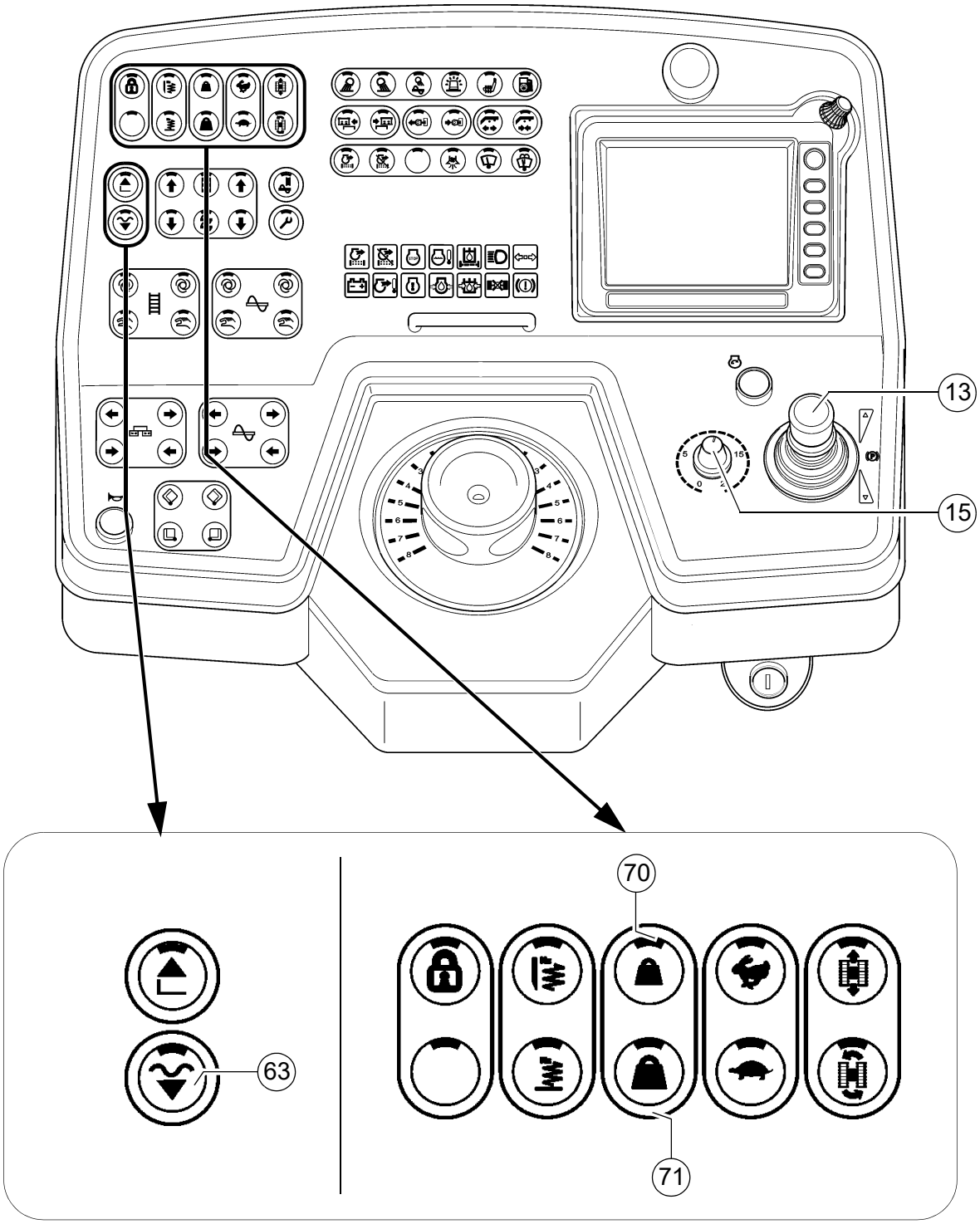
13
15
70
63
71

Reglarea presiunii

Reglajele presiunii pot fi efectuate numai dacă motorul Diesel funcţionează.
De aceea:

- Porniţi motorul Diesel, rotiţi înapoi regulatorul de avans (15) pe zero (măsură de precauţie împotriva avansului nedorit).
- Activaţi „poziţia flotantă” cu comutatorul (63).

Încărcarea/descărcarea de sarcină a grinzii finisoare:

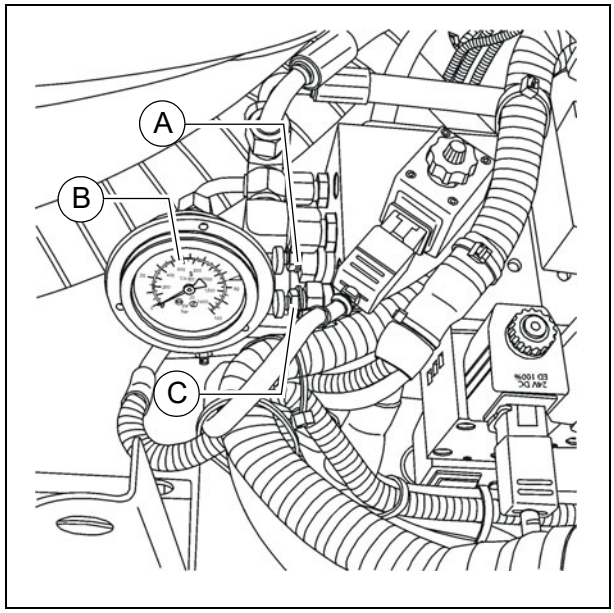

- Fixaţi maneta de deplasare (13) în poziţia centrală.
- Activaţi funcţia Descărcare de sarcină a grinzii finisoare (70) sau Încărcare cu sarcină a grinzii finisoare (71) (LED APRINS).
- Reglaţi presiunea cu supapa de reglare (A), am citiţi pe manometrul (B).

☞ Dacă este necesară încărcarea cu sarcină/ descărcarea de sarcină a grinzii finisoare şi se lucrează cu sistemul automat de nivelare (traductorul de nivel şi/ sau înclinaţia transversală), randamentul de compactare se modifică (grosimea materialului de punere în operă).

☞ Presiunea poate fi reglată, respectiv corectată şi pe parcursul lucrului.
(max. 50 bari)

Reglarea presiunii presiunea sistemul de comandă al grinzii finisoare la Oprire punere în operă + Reglare descărcare de sarcină:

- Fixaţi maneta de deplasare (13) în poziţia centrală.
- Activaţi funcţia „Poziţie flotantă” (63) (LED APRINS).
- Reglaţi presiunea cu supapa de reglare (C), citiţi pe manometrul (A). (reglajul de bază 20 bari)

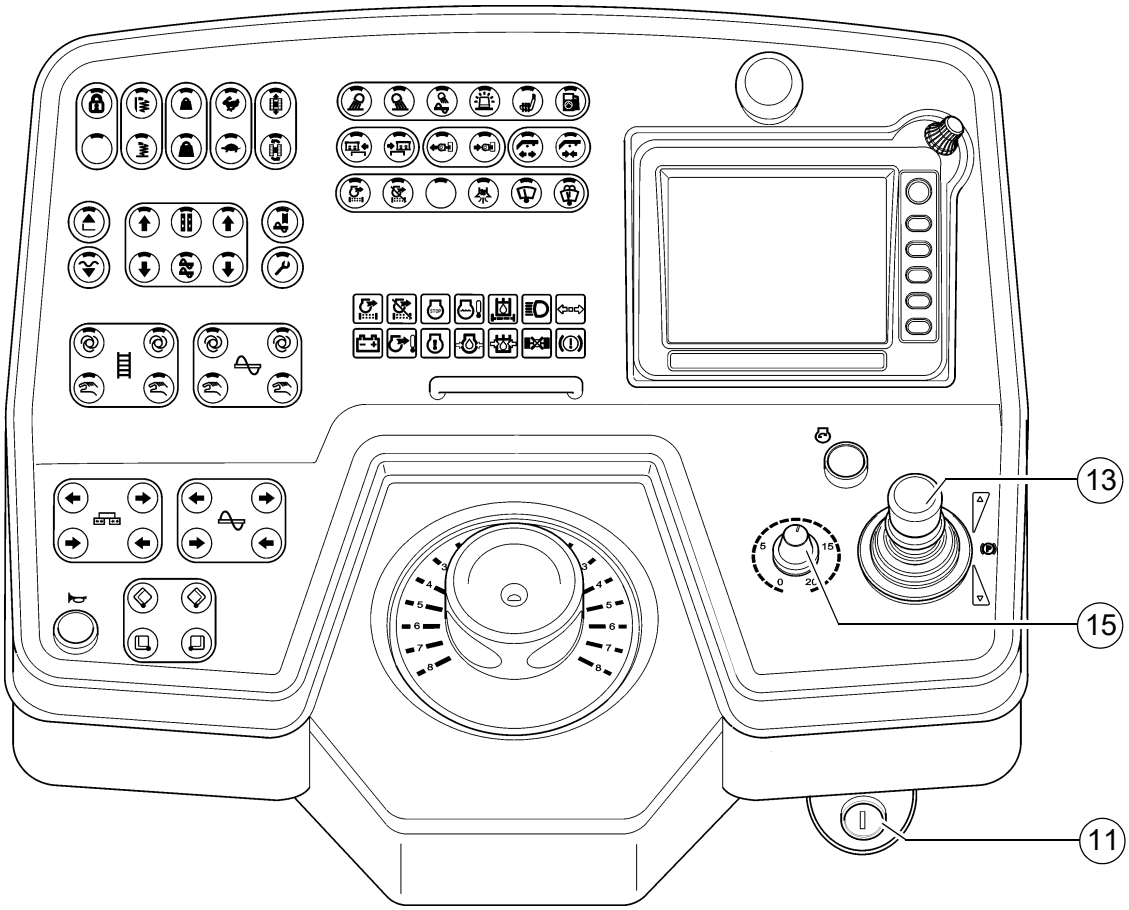
13
15
11

1.7 Întreruperea regimului de funcţionare, încheierea regimului de funcţionare

În cazul pauzelor de lucru (de ex. întârzieri cauzate de autocamionul cu mixtură)

- Previzionaţi timpul de aşteptare.
- Dacă este de aşteptat că mixtura se răceşte sub temperatura minimă de lucru, lăsaţi repartizorul-finisor să meargă în gol şi creaţi o margine de îmbinare ca la terminarea îmbrăcăminţii drumului.
- Fixaţi maneta de deplasare (13) în poziţia centrală.

În cazul întreruperilor mai lungi (de ex. la pauza de prânz)

- Fixaţi maneta de deplasare (13) în poziţia centrală, regulatorul de turaţie (15) pe minim.
- Deconectaţi aprinderea (11).
- Deconectaţi încălzirea grinzii finisoare.
- În cazul grinzii finisoare cu instalaţia de încălzire cu gaz (O) închideţi supapele buteliilor.

☞ Înaintea de reluarea activităţii de lucru, grinda finisoare trebuie să fie încălzită din nou la temperatura de lucru necesară.

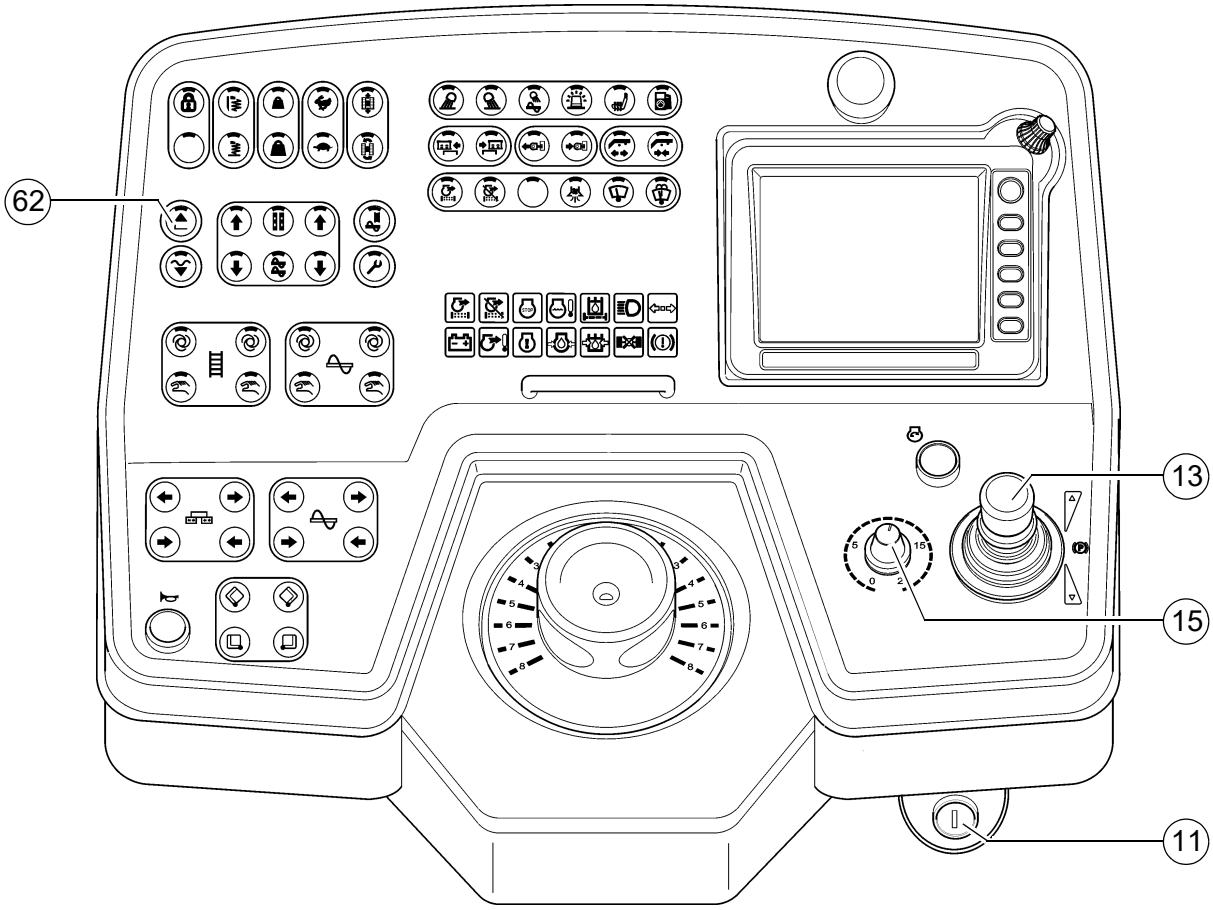
62
13
15
11

După încheierea lucrului

- Lăsaţi repartizorul-finisor să funcţioneze până la golire şi apoi opriţi-l.
- Ridicaţi grinda finisoare cu comutatorul (62), aplicaţi zăvorul lonjeronului.
- Retractaţi grinda finisoare la lăţimea de bază şi porniţi melcul. Eventual extindeţi complet cilindrii de nivelare.
- Închideţi semibenele, aplicaţi siguranţa pentru transportul benei.

☞ Grinda finisoare este asigurată hidraulic în poziţia ridicată.

- Cu compactoarele în rulaj lent, lăsaţi să cadă afară rămăşiţele de mixtură pătrunse în interior.

- Fixaţi maneta de deplasare (13) în poziţia centrală, regulatorul de turaţie (15) pe minim.
- Deconectaţi încălzirea grinzii finisoare.
- Deconectaţi aprinderea (11).
- În cazul grinzii finisoare cu instalaţia de încălzire cu gaz (O) închideţi robinetele principale şi supapele buteliilor.
- Demontaţi aparatele de nivelare, depozitaţi-le în lăzi şi închideţi clapetele.
- Demontaţi sau asiguraţi toate piesele proeminente, dacă doriţi să mutaţi repartizorul-finisor cu un trailer şi dacă este necesară deplasarea pe drumuri publice.
- Citiţi contorul orelor ce funcţionare şi verificaţi dacă nu este necesară efectuarea lucrărilor de întreţinere (a se vedea capitolul F).
- Acoperiţi şi închideţi pupitrul de operare.
- Îndepărtaţi rămăşiţele de mixtură de pe grinda finisoare şi de pe repartizorul-finisor şi pulverizaţi toate piesele cu decofrol.

2 Defecţiuni

2.1 Probleme pe parcursul lucrului

Problema	Cauza
Suprafaţă ondulată („valuri scurte”)	- Modificarea temperaturii mixturii, segregare - Compoziţia mixturii este greşită - Operare greşită cu ruloul compactor - Infrastructura drumului nu este pregătită corect - Timpi de inactivitate lungi între încărcări - Linia de referinţă a traductorului de nivel este neadecvată - Traductorul de nivel sare peste linia de referinţă - Traductorul de nivel se comută alternant între poziţiile Sus şi Jos (a fost reglată o inerţie prea mare) - Plăcile de bază ale grinzii finisoare nu sunt fixate - Plăcile de bază ale grinzii finisoare sunt uzate neuniform sau deformate - Grinda finisoare nu lucrează în poziţia flotantă - Joc prea mare la îmbinarea mecanică/ sistemul de suspendare de la grinda finisoare - Viteza repartizorului-finisor este prea mare - Transportoarele melcate sunt supraîncărcate - Presiune variabilă a materialului asupra grinzii finisoare
Suprafaţă ondulată („valuri lungi”)	- Modificarea temperaturii mixturii - Segregare - Oprirea cilindrului pe o mixtură fierbinte - Întoarcerea sau comutarea prea rapidă a cilindrului - Operare greşită cu ruloul compactor - Infrastructura drumului nu este pregătită corect - Autocamionul ţine frâna prea ferm - Timp de inactivitate lung între încărcări - Linia de referinţă a traductorului de nivel este neadecvată - Traductorul de nivel este montat greşit - Limitatorul de cursă nu este reglat corect - Grinda finisoare a funcţionat până la golire - Grinda finisoare nu este cuplată pe poziţia flotantă - Joc prea mare la îmbinarea mecanică a grinzii finisoare - Melcul este reglat prea jos - Transportorul melcat este supraîncărcat - Presiune variabilă a materialului asupra grinzii finisoare
Fisuri în îmbrăcămintea drumului (pe întreaga lăţime)	- Temperatura mixturii este prea redusă - Modificarea temperaturii mixturii - Infrastructura drumului este umedă - Segregare - Compoziţia mixturii este greşită - Înălţime de lucru greşită pentru granulaţia maximă - Grinda finisoare este rece - Plăcile de bază ale grinzii finisoare sunt uzate sau deformate - Viteza repartizorului-finisor este prea mare

Problema	Cauza
Fisuri în îmbrăcămintea drumului (benzi pe centru)	- Temperatura mixturii - Grinda finisoare este rece - Plăcile de bază sunt uzate sau deformate - Profilul de acoperiş al grinzii finisoare este greşit
Fisuri în îmbrăcămintea drumului (benzi pe exterior)	- Temperatura mixturii - Piesele de utilare a grinzii finisoare nu sunt montate corect - Limitatorul de cursă nu este reglat corect - Grinda finisoare este rece - Plăcile de bază sunt uzate sau deformate - Viteza repartizorului-finisor este prea mare
Compoziţia îmbrăcăminţii drumului nu este uniformă	- Temperatura mixturii - Modificarea temperaturii mixturii - Infrastructura drumului este umedă - Segregare - Compoziţia mixturii este greşită - Infrastructura drumului nu este pregătită corect - Înălţime de lucru greşită pentru granulaţia maximă - Timpi de inactivitate lungi între încărcări - Sistemul de vibrare este prea lent - Piesele de utilare a grinzii finisoare nu sunt montate corect - Grinda finisoare este rece - Plăcile de bază sunt uzate sau deformate - Grinda finisoare nu lucrează în poziţia flotantă - Viteza repartizorului-finisor este prea mare - Transportorul melcat este supraîncărcat - Presiune variabilă a materialului asupra grinzii finisoare
Amprente pe sol	- Autocamionul loveşte prea puternic repartizorul-finisor la contactul pentru încărcare - Joc prea mare la îmbinarea mecanică/ sistemul de suspendare de la grinda finisoare - Autocamionul ţine frâna ferm - Vibraţia este prea mare în timpul staţionării
Grinda finisoare nu reacţionează în modul aşteptat la măsurile de corecţie	- Temperatura mixturii - Modificarea temperaturii mixturii - Înălţime de lucru greşită pentru granulaţia maximă - Traductorul de nivel este montat greşit - Sistemul de vibrare este prea lent - Grinda finisoare nu lucrează în poziţia flotantă - Joc prea mare la îmbinarea mecanică a grinzii finisoare - Viteza repartizorului-finisor este prea mare

2.2 Avarii la repartizorul-finisor, respectiv la grinda finisoare

Defecţiune	Cauza	Remediere
La motorul Diesel	Diverse	A se vedea instrucţiunile de exploatare a motorului
Motorul Diesel nu porneşte	Acumulatoarele s-au descărcat	A se vedea „Pornirea cu surse externe (asistarea pornirii)”
	Diverse	A se vedea capitolul „Tractarea”
Compactorul sau sistemul de vibrare nu funcţionează	Compactorul este blocat de bitum rece	Încălziţi bine grinda finisoare
	Cantitatea de ulei hidraulic în rezervor este prea mică	Completare cu ulei
	Supapa de limitare a presiunii este defectă	Înlocuiţi supapa cu alta, dacă este cazul reparaţi-o şi reglaţi-o
	Conducta de aspirare a pompei nu este etanşă	Etanşaţi racordurile sau înlocuiţi-le
		Scoateţi colierele furtunului sau înlocuiţi-le
	Filtrul de ulei s-a îmbâcsit	Controlaţi filtrul, dacă este cazul înlocuiţi-l
Grătarul sau melcii de distribuţie funcţionează prea lent	Nivelul de ulei hidraulic în rezervor este prea mic	Completare cu ulei
	Alimentarea electrică întreruptă	Verificaţi siguranţele şi cablurile, dacă este cazul înlocuiţi-le
	Comutator defect	Înlocuiţi comutatorul
	Una din supapele de limitare a presiunii este defectă	Reparaţi supapa, respectiv înlocuiţi-o
	Arborele pompei s-a rupt	Înlocuiţi pompa
	Limitatorul de cursă comută sau reglează incorect	Verificaţi comutatorul, dacă este cazul înlocuiţi-l şi reglaţi-l
	Pompa este defectă	Verificaţi dacă nu există şpan în filtrul de înaltă presiune; dacă este cazul, înlocuiţi filtrul
	Filtrul de ulei s-a îmbâcsit	Înlocuiţi filtrul
Bena nu basculează în sus	Turaţia motorului este prea mică	Măriţi turaţia
	Nivelul uleiului hidraulic este prea mic	Completare cu ulei
	Conducta de aspirare nu este etanşată	Corectaţi strângerea racordurilor
	Distribuitorul de dozare este defect	Înlocuiţi
	Manşetele cilindrului hidraulic nu sunt etanşe	Înlocuiţi
	Supapa de comandă este defectă	Înlocuiţi
	Alimentarea electrică s-a întrerupt	Verificaţi siguranţa şi cablul, dacă este cazul înlocuiţi-le

Defecţiune	Cauza	Remediere
Bena coboară de la sine	Supapa de comandă este defectă	Înlocuiţi
	Manşetele cilindrilor hidraulici nu sunt etanşe	Înlocuiţi
Grinda finisoare nu permite ridicarea sa	Presiunea uleiului este prea mică	Măriţi presiunea uleiului
	Manşeta nu este etanşă	Înlocuiţi
	Funcţia de descărcare de sarcină şi încărcare cu sarcină a grinzii finisoare este activată	Comutatorul trebuie să fie în poziţia centrală
	Alimentarea electrică întreruptă	Verificaţi siguranţa şi cablul, dacă este cazul înlocuiţi-le
Lonjeroanele nu se ridică şi nu se coboară	Comutatorul telecomenzii este pe „auto”	Fixaţi comutatorul pe „manual”
	Alimentarea electrică întreruptă	Verificaţi siguranţa şi cablul, dacă este cazul înlocuiţi-le
	Comutatorul de la pupitrul de operare este defect	Înlocuiţi
	Supapa de suprapresiune este defectă	Înlocuiţi
	Distribuitorul de dozare este defect	Înlocuiţi
	Manşetele sunt defecte	Înlocuiţi
Lonjeroanele coboară de la sine	Supapele de comandă sunt defecte	Înlocuiţi
	Supapele de reţinere precomandate sunt defecte	Înlocuiţi
	Manşetele sunt defecte	Înlocuiţi

Defecţiune	Cauza	Remediere
Avansul nu răspunde la comandă	Siguranţa mecanismului de rulare este defectă	Înlocuiţi-o (soclul siguranţei din pupitrul de operare)
	Alimentarea electrică întreruptă	Verificaţi potenţiometrul, cablul, fişa; dacă este cazul înlocuiţi-le
	Sistemul de control al mecanismului de rulare (în funcţie de tip) defect	Înlocuiţi
	Unitatea electro-hidraulică de reglaj al poziţiei pompei s-a defectat	Înlocuiţi unitatea de reglaj al poziţiei
	Presiunea de alimentare nu este suficientă	Verificaţi, dacă este cazul reglaţi
		Verificaţi filtrul de aspirare, dacă este cazul înlocuiţi pompa de alimentare şi filtrul
	Arborele pompelor hidraulice sau al motoarelor s-a rupt	Înlocuiţi pompa sau motorul
Turaţia motorului nu este uniformă, dispozitivul de oprire a motorului nu funcţionează	Nivelul de carburant este prea redus	Verificaţi nivelul de carburant, dacă este cazul alimentaţi
	Siguranţa „Reglare turaţie motor” este defectă	Înlocuiţi (bareta de siguranţe din pupitrul de operare)
	Alimentarea electrică nu funcţionează (conductor rupt sau scurt-circuit)	Verificaţi potenţiometrul, cablul, fişa; dacă este cazul înlocuiţi-le

E 10 Reglajul pregătitor şi reechiparea

1 Indicaţii speciale de securitate

Prin punerea neintenţionată în mişcare a motorului, a mecanismului de deplasare, a grătarului, a melcului, a grinzii sau a echipamentelor de ridicare, pot fi periclitate persoane.
În cazul că nu este descris altfel, efectuaţi lucrările numai cu motorul oprit!

- Asigurarea utilajului împotriva punerii în funcţiune neintenţionate:
  Dispuneţi maneta de deplasare în poziţia centrală şi rotiţi la zero regulatorul de preselecţie; scoateţi cheia de contact şi comutatorul principal de la acumulatoare.
- Asiguraţi mecanic componentele aşezate în poziţie superioară ale utilajului (de ex. grinda sau bena) împotriva coborârii.
- Înlocuiţi, sau lăsaţi să fie înlocuite piesele de schimb numai în mod regulamentar.

La racordarea sau decuplarea furtunurilor hidraulice şi la lucrări la instalaţia hidraulică, lichidul hidraulic fierbinte poate ţâşni cu presiune înaltă afară.
Opriţi motorul şi depresurizaţi instalaţia hidraulică! Protejaţi ochii!

- Înaintea repunerii în funcţiune remontaţi regulamentar toate dispozitivele de protecţie îndepărtate.
- La toate lucrările pasarela trebuie să ajungă pentru întreaga lăţime a grinzii finisoare.
  Pasarela rabatabilă poate fi rabatată în sus numai în următoarele condiţii:
  - La punerea în operă aproape de un zid sau un obstacol asemănător.
  - La transport pe trailer.

	Pericol cauzat de modificări aduse utilajului
	Modificările constructive la utilaj duc la anularea permisului de funcţionare şi pot avea ca urmare vătămări grave, până la accidente mortale! - Utilizaţi numai piese de schimb originale şi accesorii avizate. - După lucrările de întreţinere curentă şi de reparaţii, dispozitivele de protecţie şi de siguranţă eventual demontate trebuie să fie montate din nou complet. - Acordaţi atenţie tuturor indicaţiilor suplimentare din aceste instrucţiuni şi din manualul de siguranţă.

2 Melcul de distribuţie

2.1 Reglare înălţime

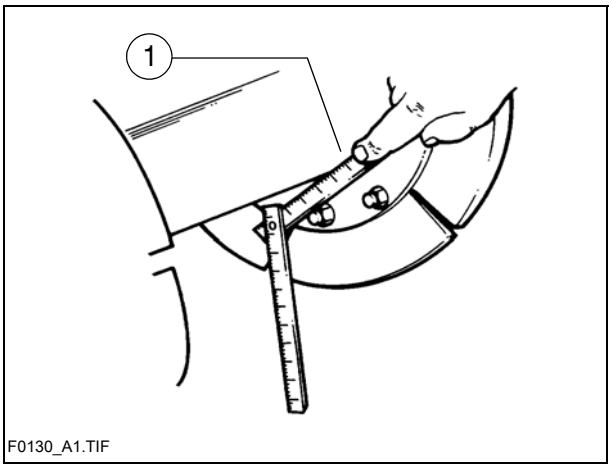

F0130_A1.TIF

În funcţie de mixtura de material, înălţimea reglată a melcului de distribuţie (1) – măsurată de la marginea sa inferioară – trebuie să fie situată peste înălţimea de punere în operă a materialului.

Granulaţia până la 16mm

Exemplu:
Grosimea de punere în operă 10 cm
Reglajul pe înălţime min. 15 cm
de la sol

Granulaţia > 16mm

Exemplu:
Grosimea de punere în operă 10 cm
Reglajul pe înălţime min. 18 cm
de la sol

☞ Prin reglare greşită a înălţimii pot apărea următoarele probleme la punerea în operă:

- Melcul prea sus:
  Prea mult material în faţa grinzii finisoare; deversare de material. La lăţimi de lucru mai mari tendinţe de segregare şi probleme de tracţiune.
- Melcul prea jos:
  Nivel prea coborât de material care este precomprimat de către melc. Denivelările apărute astfel nu mai pot fi compensate complet de către grinda finisoare (punere în lucru cu valuri).
  în afară de aceasta uzură mărită la segmenţii melcurilor.

2.2 La corecţia mecanică cu clichetul (O)

- Reglaţi ştiftul clichetului (1) pe rotire spre stânga sau dreapta. Antrenarea spre stânga coboară melcul, iar spre dreapta ridică melcul.
- Înălţimea dorită se obţine prin reglarea alternativă a părţii din dreapta şi a celei din stânga.
- Înălţimea actuală poate fi citită pe scala (2).

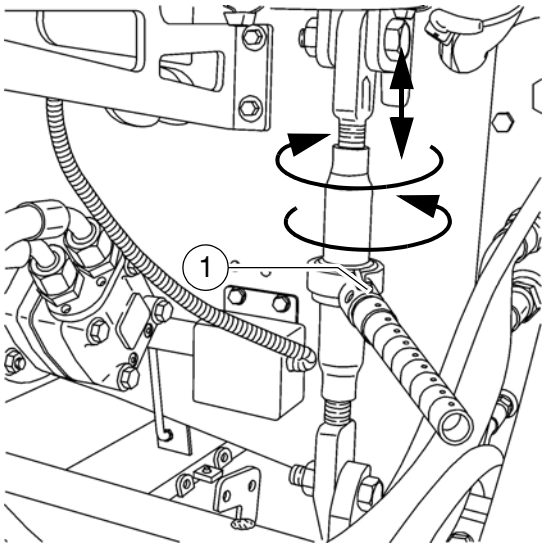

2.3 La corecţia hidraulică (O)

- Identificaţi înălţimea actuala a grinzii melcului – stânga şi dreapta – pe scala (2).

⚠ Apăsaţi uniform cele două taste-funcţie de la pupitrul de operare, pentru ca grinda melcului să nu se încline în poziţie inadmisibilă.

- Controlaţi dacă înălţimea din stânga şi în dreapta coincid.

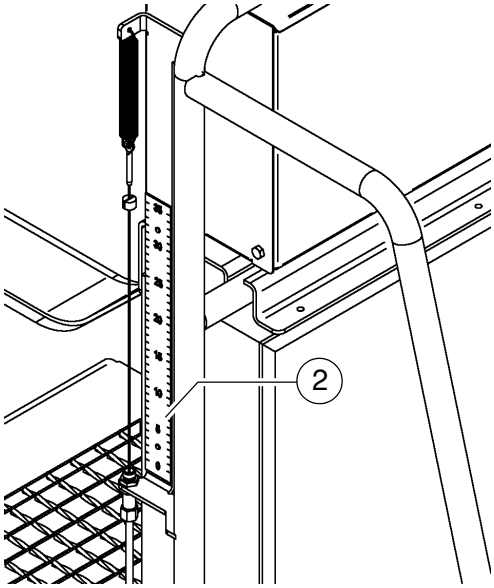

2.4 Reglarea înălţimii în cazul lăţimilor mari de lucru/ cu consolidare

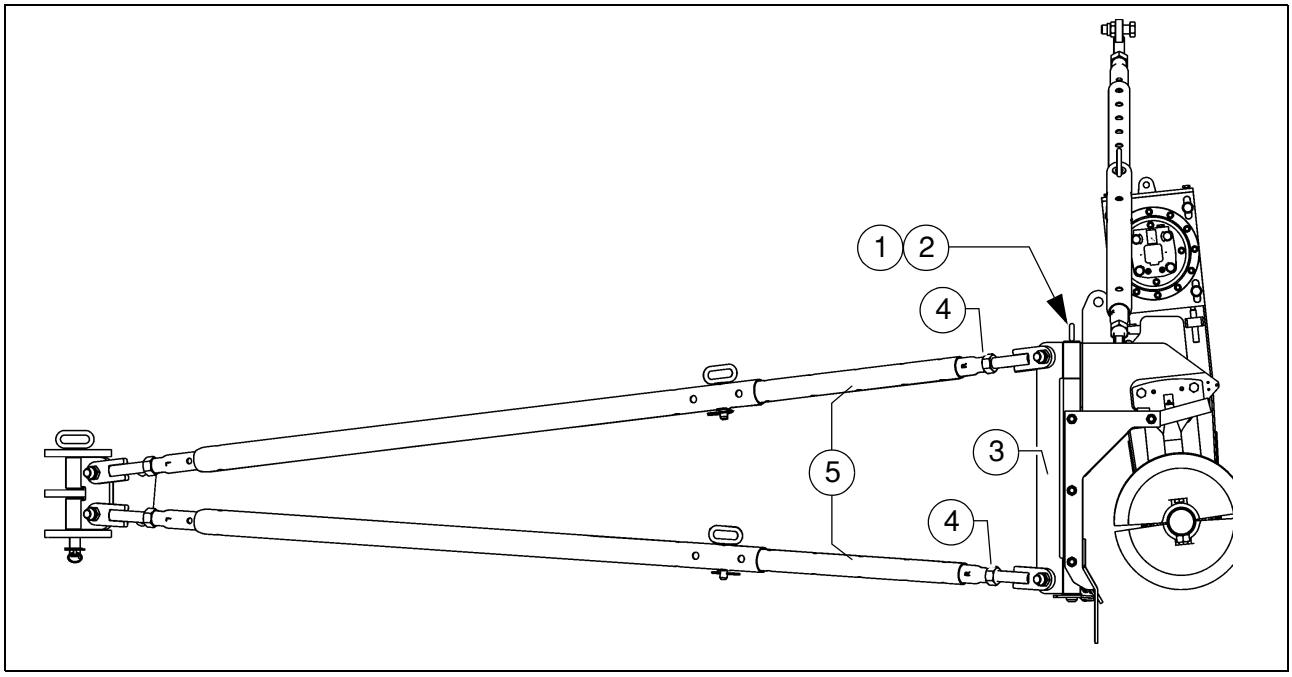

Reglarea înălţimii melcului se poate realiza în cazul lăţimilor mari de lucru cu consolidarea prinsă:

⚠ Realizaţi reglarea înălţimii melcului numai cu bolţul suporturilor pivotante tras!

- Demontaţi şplintul rabatabil (1) şi bolţul (2) de la suportul pivotant (3) de pe partea respectivă a utilajului.
- Împingeţi suporturile pivotante cu consolidările de la punctul de prindere la tunelul de material.
- Realizaţi reglarea înălţimii.
- Împingeţi suporturile pivotante cu consolidările pe punctul de prindere la tunelul de material.
- Montaţi din nou şplintul rabatabil (1) şi bolţul (2).

☞ Dacă bolţurile (2) nu pot fi aşezate în poziţia nou configurată, consolidările trebuie prelungite sau scurtate prin răsucirea barelor de repoziţionare, până când orificiul pătruns permite aşezarea bolţului (2).

- Desfaceţi contrapiuliţa (4).

☞ La barele de repoziţionare (5) există câte un orificiu. Cu dornul potrivit se poate răsuci aici bara de repoziţionare pentru reglarea lungimii.

- Prelungiţi sau scurtaţi consolidările prin răsucirea barelor de repoziţionare (5), până când bolţurile pot fi aşezate.
- Strângeţi din nou contrapiuliţele (4).
- Montaţi şplintul rabatabil (1) şi bolţul (2).

⚠ După fiecare reglare a înălţimii, melcul trebuie să fie aliniat din nou prin intermediul consolidărilor!

☞ A se vedea paragraful „Alinierea melcului”!

3 Reglarea extensiei pe lăţime a melcului

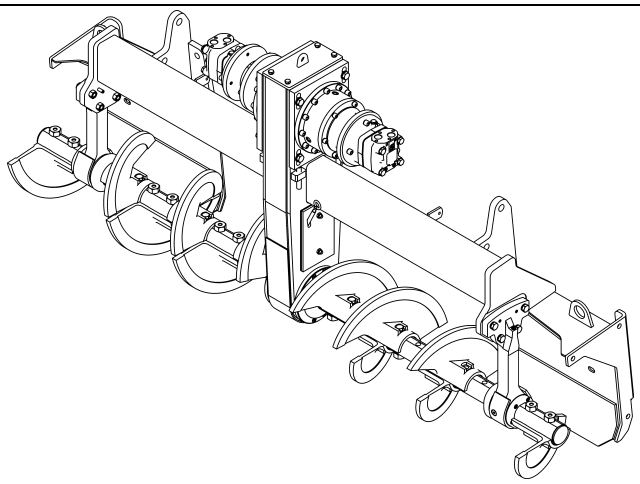

Auger_DEM.bmp

În funcţie de varianta grinzii finisoare se pot atinge diferite lăţimi de lucru.

☞ Extensia pe lăţime a melcului şi cea a grinzii finisoare trebuie să fie corelate reciproc. A se vedea în acest sens în Bohlen-Betriebsanleitung în capitolul corespunzător „Reglajul pregătitor şi reechiparea”:
– Schema de ataşare a grinzii finisoare

Pentru a ajunge la lăţimea de lucru dorită, trebuie să fie ataşate componentele de utilare corespunzătoare ale grinzii finisoare, tablele laterale, dispozitivele melcate, plăcile de tablă ale tunelului sau papucii de reducţie.

În cazul lăţimilor de lucru de peste 3,00 m, pentru o mai bună repartizare a materialului şi pentru minimizarea uzurii, trebuie să se ataşeze o extensie pe lăţime la fiecare latură a melcului de distribuţie.

STOP Pe parcursul tuturor lucrărilor la melc, motorul Diesel trebuie să se deconectat. Pericol de vătămare!

☞ Când condiţiile de utilizare pe şantier permit sau cer o prelungire a melcului, montaţi neapărat şi lagărele exterioare ale melcului.
În cazul extensiilor pe lăţime ale melcului cu lagărele exterioare ale melcului pe aparatul de bază, aripa scurtată a melcului trebuie montată pe lagăr. În caz contrar, este posibilă o strivire cu distrugere între aripa melcului şi lagăre.

3.1 Ataşarea pieselor de extensie

Montarea tunelului de material şi a prelungitorului melcului

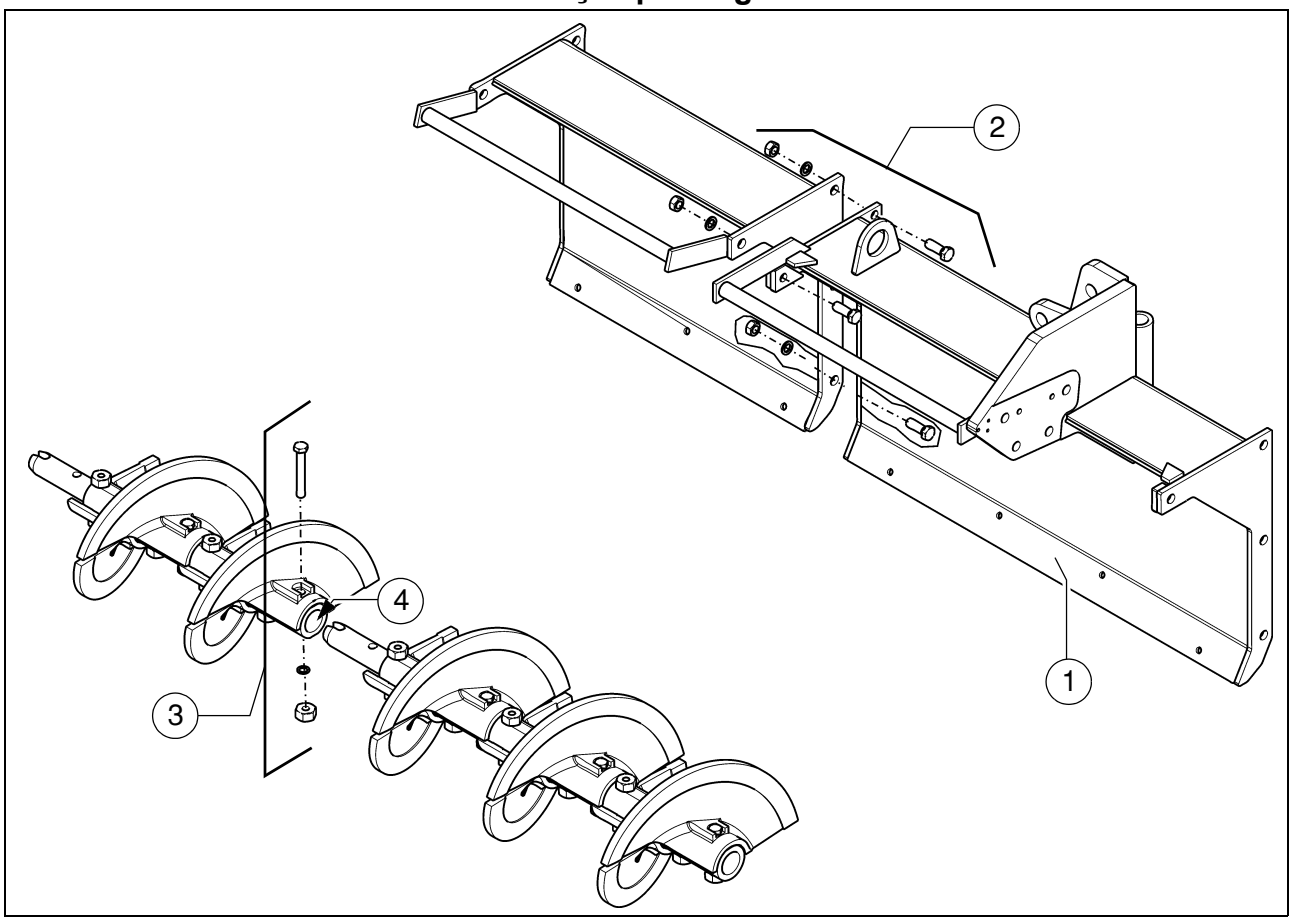

- Fixaţi tunelul suplimentar de material (1) cu piesele aferente de montaj (2) (şuruburi, şaibe, piuliţe) pe aparatul de bază, respectiv pe tunelul alăturat de material.
- Demontaţi piesele de montaj (3) ale aripii alăturate a melcului, extrageţi dopul (4).
- Introduceţi prelungitorul arborelui melcului în arborele melcului.
- Montaţi din nou piesele de montaj (3) desfăcute anterior şi, concomitent, înşurubaţi ferm arborele melcului.
- Introduceţi dopul (4) pe capătul melcului.

☞ În funcţie de lăţimea de lucru, trebuie să fie montate lagărele exterioare ale melcului şi/sau lagărele de capăt ale melcului:

Montarea lagărelor exterioare ale melcului

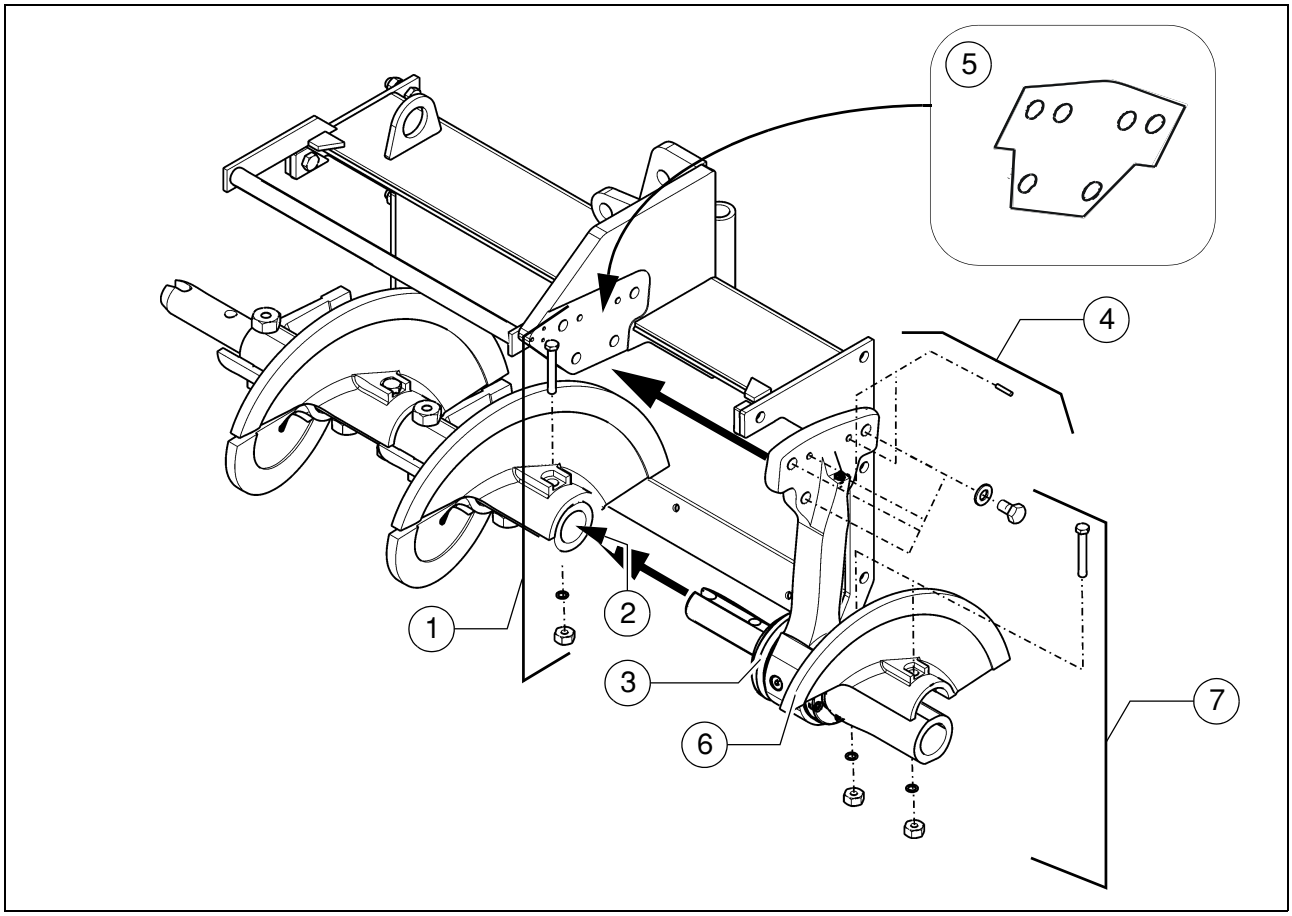

- Demontaţi piesele de montaj (1) ale aripii alăturate a melcului, extrageţi dopul (2).
- Introduceţi lagărele exterioare ale melcului (3) în prelungitorul melcului.
- Prindeţi lagărele exterioare ale melcului cu piesele aferente de montaj (4) (şuruburi, şaibe, ştifturi) pe canalul consolidării.

☞ Dacă este necesar, introduceţi plăcuţe de păsuire din tablă (5)!

- Montaţi din nou piesele de montaj (1) desfăcute anterior şi, concomitent, înşurubaţi ferm arborele melcului şi arborele cu reazeme.
- Montaţi semimelcul (5) cu piesele aferente de montaj (6) (şuruburi, şaibe, piuliţe) pe partea exterioară a lagărului.
- Introduceţi dopul (2) pe capătul melcului.

Montarea lagărului de capăt al melcului

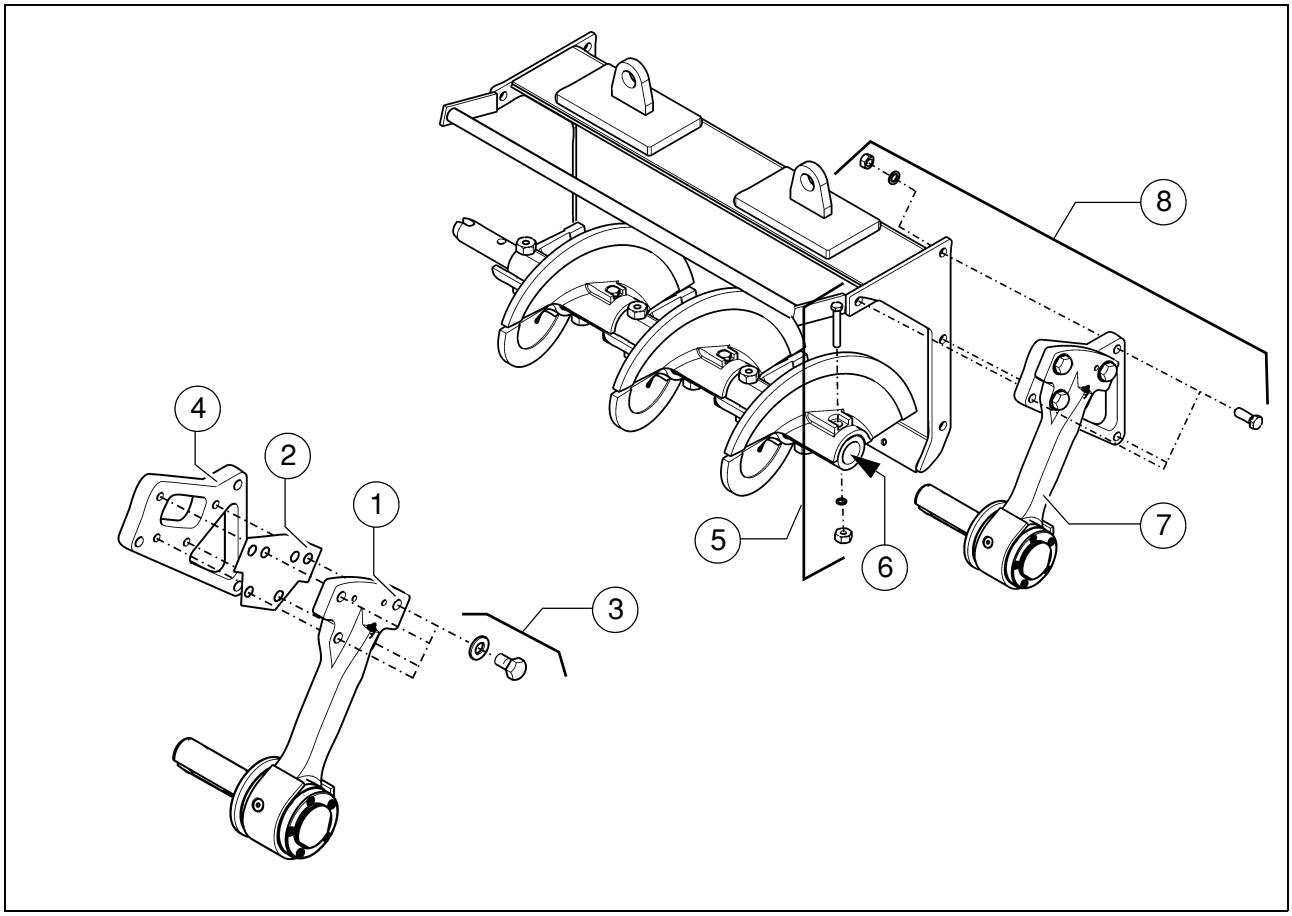

- Mai întâi trebuie să fie premontat lagărul de capăt al melcului:
  - Montaţi lagărul de capăt al melcului (1) împreună cu tabla de păsuire (2) cu piesele aferente de montaj (3) (şurub, şaibă) la placa intermediară (4).
- Demontaţi piesele de montaj (5) ale aripii alăturate a melcului, extrageţi dopul (6).
- Introduceţi lagărul de capăt al melcului (7) în prelungitorul melcului.
- Prindeţi lagărul de capăt al melcului cu piesele aferente de montaj (8) (şuruburi, şaibe, piuliţe) pe canalul cu consolidarea.
- Montaţi din nou piesele de montaj (5) desfăcute anterior de la aripa melcului şi, concomitent, înşurubaţi ferm arborele melcului şi arborele cu reazeme.
- Introduceţi dopul (6) pe capătul melcului.

3.2 Schema de montare a dispozitivului melcat

Simbol		Semnificaţie
	- (160L)	- Aripa melcului 160mm stânga
	- (160R)	- Aripa melcului 160mm dreapta
	- (320L)	- Piesa de utilare a melcului 320mm stânga
	- (320R)	- Piesa de utilare a melcului 320mm dreapta
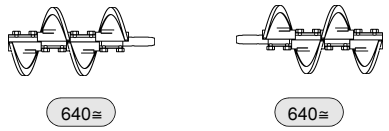	- (640L)	- Piesa de utilare a melcului 640mm stânga
	- (640R)	- Piesa de utilare a melcului 640mm dreapta
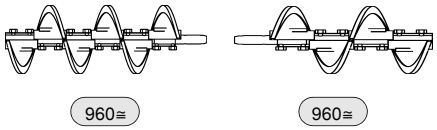	- (960L)	- Piesa de utilare a melcului 960mm stânga
	- (960R)	- Piesa de utilare a melcului 960mm dreapta
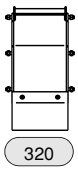	- (320)	- Tunelul de material 320mm
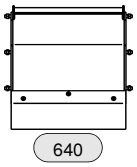	- (640)	- Tunelul de material 640mm
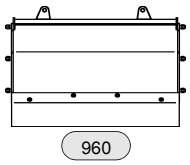	- (960)	- Tunelul de material 960mm
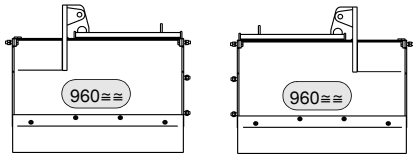	- (960BL)	- Tunelul de material 960mm cu consolidare stânga
	- (960BR)	- Tunelul de material 960mm cu consolidare dreapta

Simbol		Semnificaţie
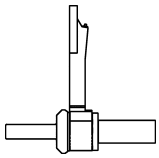		Lagăr exterior la melc
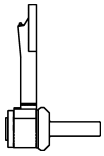		Lagăr de capăt al melcului

Echiparea melcului, lăţimea de lucru 3.14m

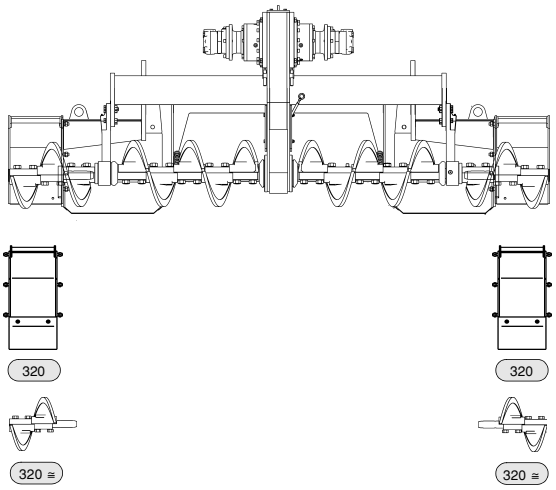

Echiparea melcului, lăţimea de lucru 3.78m

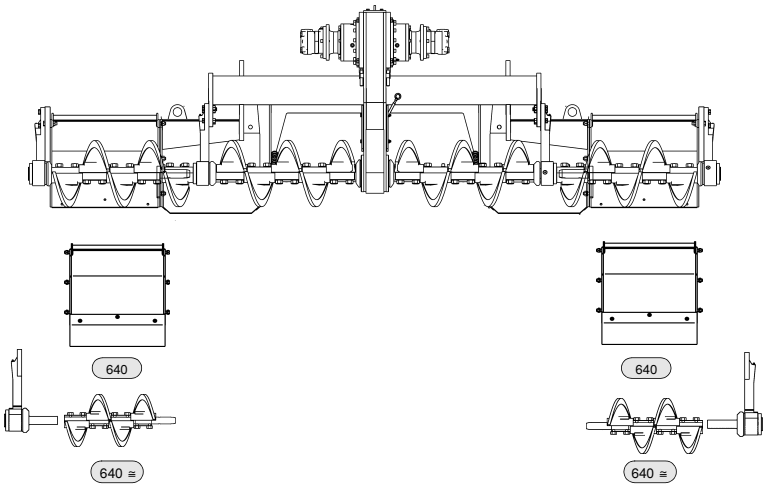

Echiparea melcului, lăţimea de lucru 4.42m

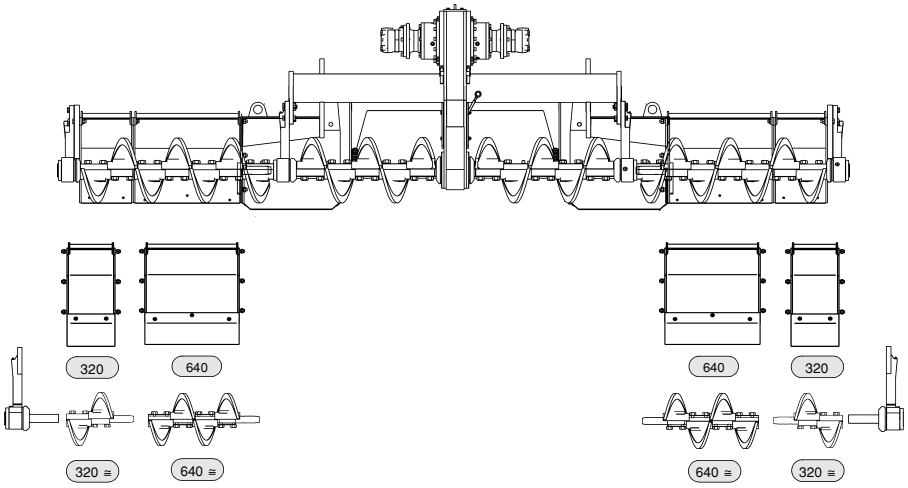

Echiparea melcului, lăţimea de lucru 5.06m

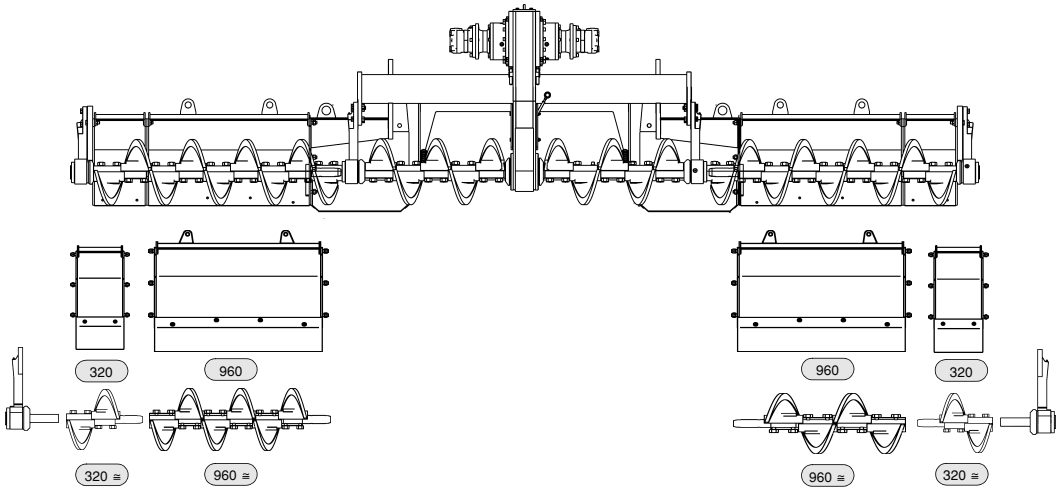

Echiparea melcului, lăţimea de lucru 5.70m

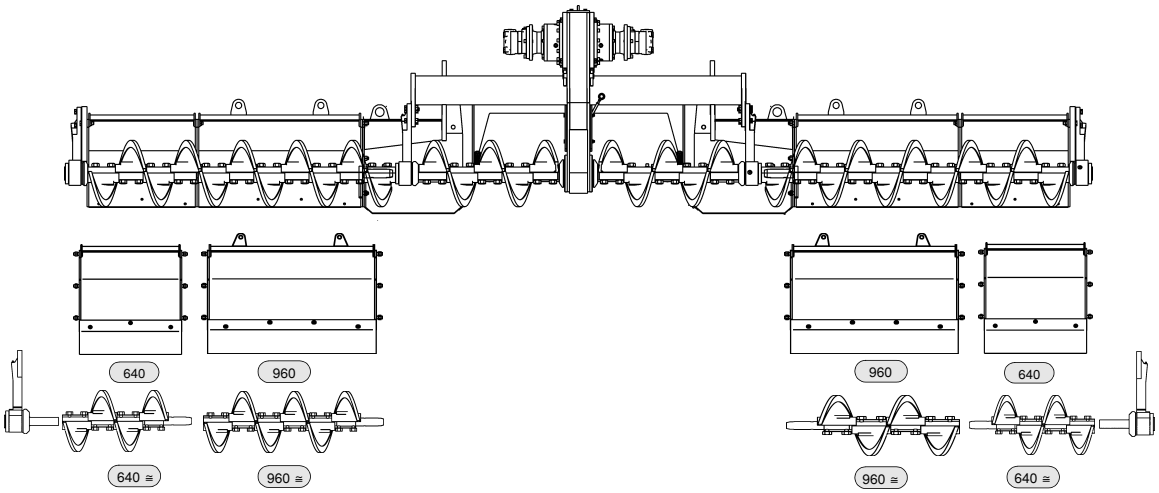

Echiparea melcului, lăţimea de lucru 6.34m

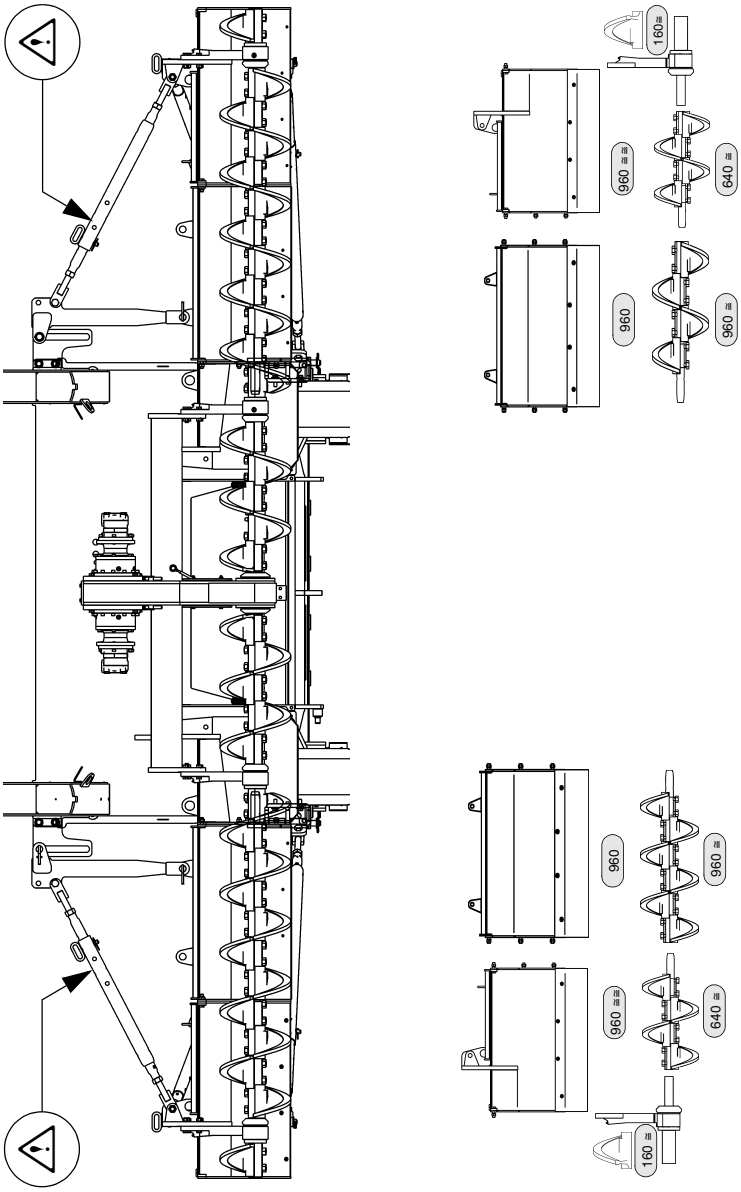

Echiparea melcului, lăţimea de lucru 6.98m

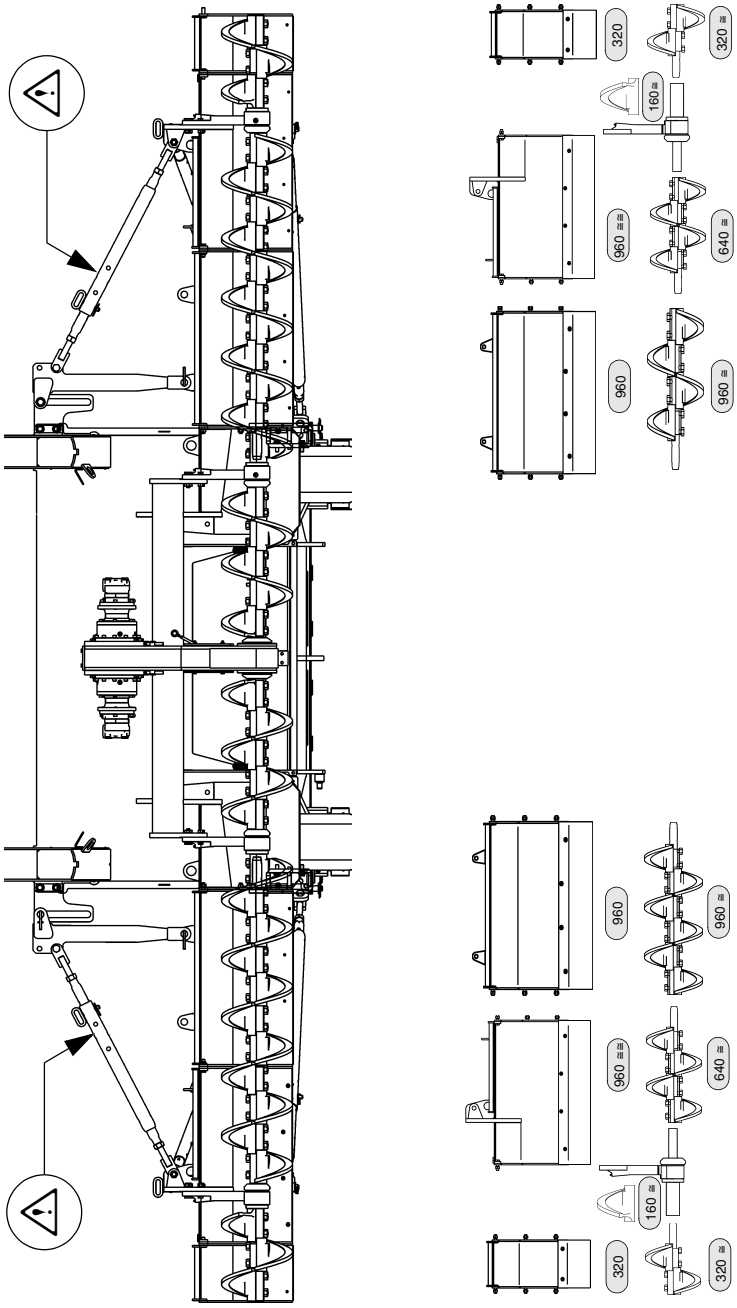

Echiparea melcului, lăţimea de lucru 7.62m

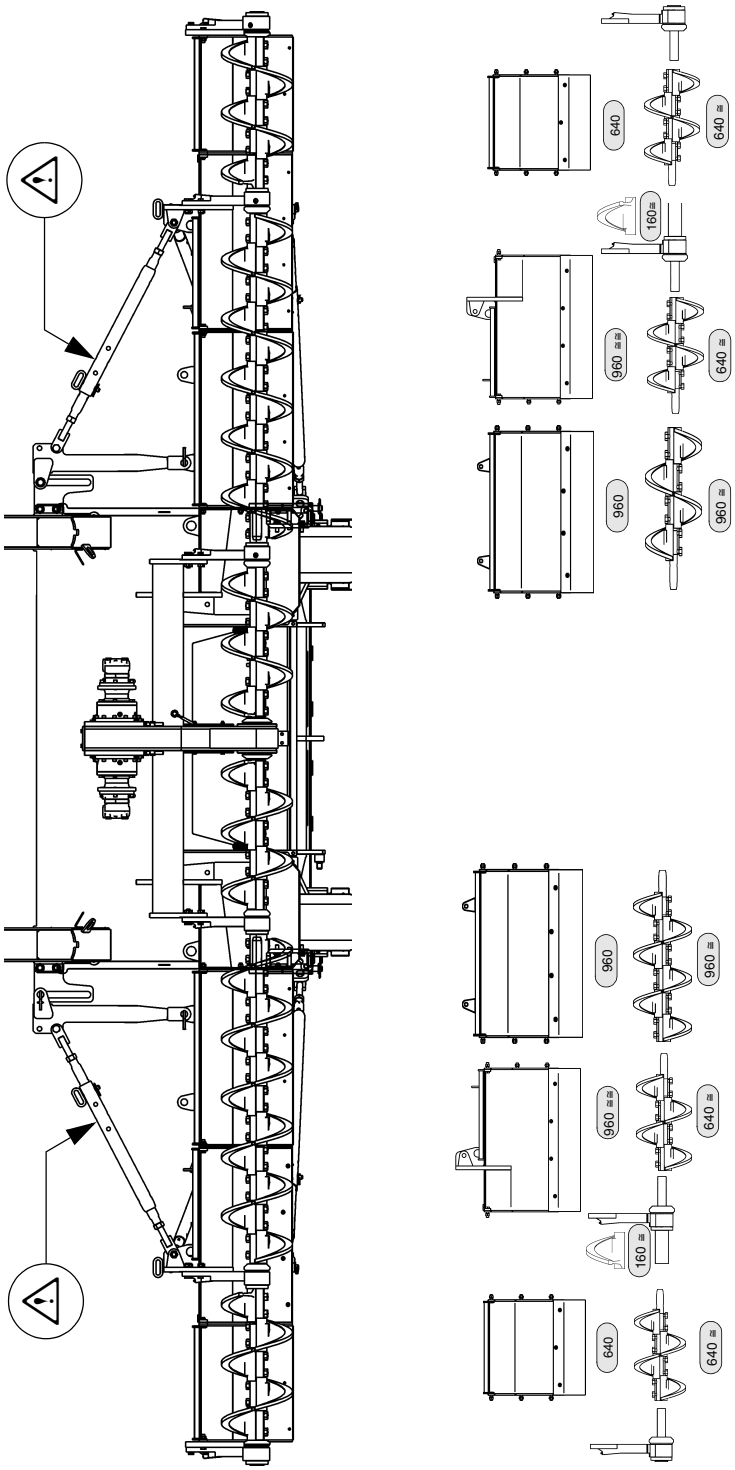

Echiparea melcului, lăţimea de lucru 8.26m

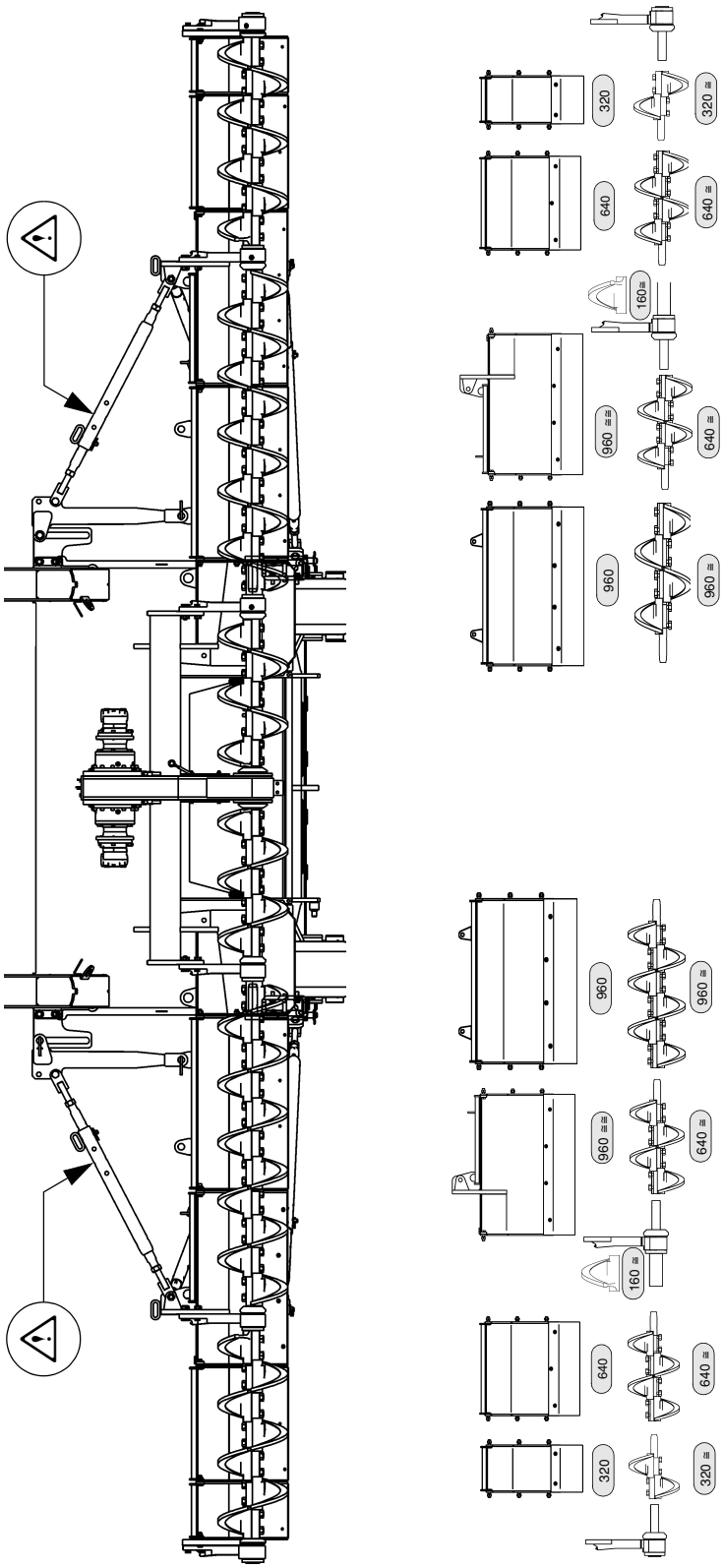

Echiparea melcului, lăţimea de lucru 8.90m

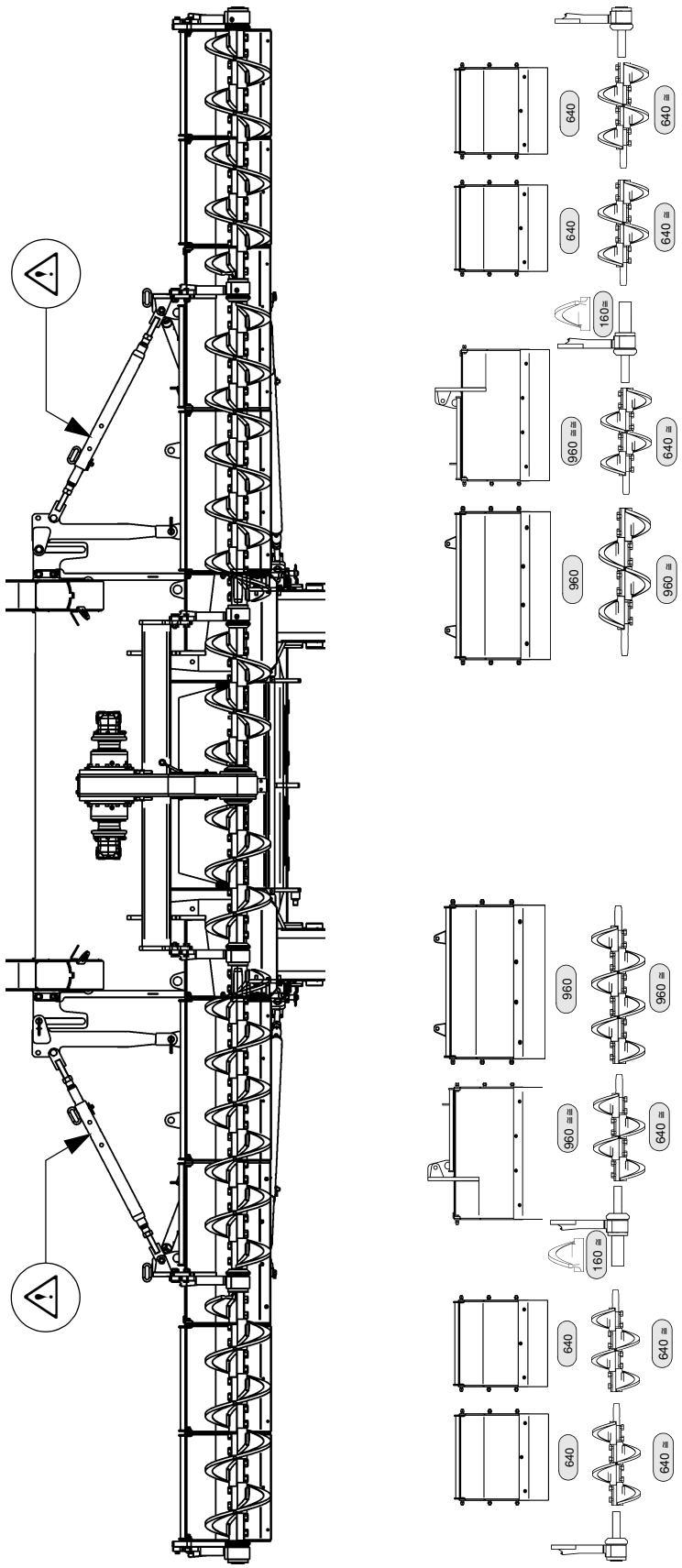

3.3 Montarea consolidării melcului

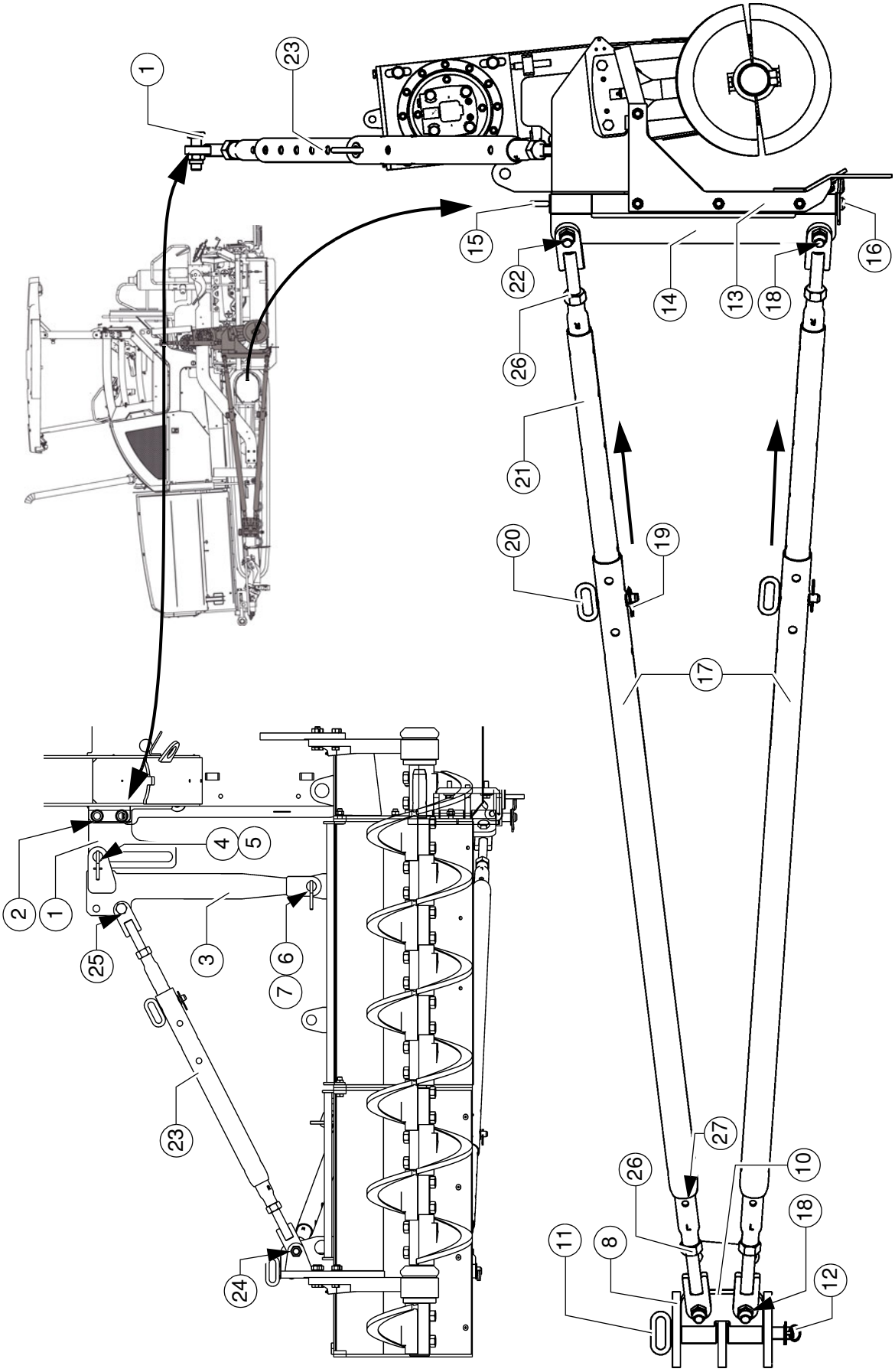

☞ Înainte de montajul consolidării melcului, înălţimea necesară a melcului trebuie să fie deja configurată la melcul de bază!
Respectaţi paragraful „Reglajul pe înălţime în cazul lăţimilor mari de lucru / cu consolidare”!

- Montaţi plăcile de ghidare (1) în stânga/dreapta cu piesele aferente de montaj (2) pe lamelele de la şasiul utilajului.

☞ Plăcile de ghidare trebuie să fie montate la partea frontală a lamelelor.

- Împingeţi lamelele reazemului (3) peste placa de ghidare şi asiguraţi-le în canelură cu bolţul (4) şi cu şplintul rabatabil (5).
- Împingeţi lamela de jos a reazemului (3) peste punctul de prindere al tunelului de material şi asiguraţi-o cu bolţul (6) şi cu şplintul rabatabil (7).

☞ Suportul consolidării (8) se află direct pe mecanismul de rulare.

☞ Pentru primul set de consolidare se foloseşte suportul consolidării din spate!
Pentru lăţimi mari de lucru, se monteză al doilea set de consolidare la suportul consolidării din faţă.

- Aşezaţi suportul punctului de rotire (10) în suportul consolidării (8) şi asiguraţi-l cu bolţul de siguranţă (11).
- Asiguraţi bolţul (11) cu şplintul rabatabil (12).

☞ Primul set de consolidare se va aşeza în orificiul din spate. Dacă lăţimea de lucru face necesară o a doua consolidare, se va folosi orificiul din faţă!

- La canalul consolidării (13) montaţi suportul pivotant (14) prin intermediul bolţurilor (15).
- Asiguraţi bolţul (15) cu şplintul rabatabil (16).
- Montaţi consolidările (17) cu piesele de montaj (18) la suportul punctului de rotire (10).

☞ Consolidările trebuie montate la partea exterioară a suportului punctului de rotire (10)!

- Demontaţi fişa cu arc (19) şi bolţul (20), scoateţi bara de repoziţionare (21) până când consolidarea se poate monta cu piesele corespunzătoare de montaj (22) la suportul pivotant (14).
- Asiguraţi bara de repoziţionare (21) la un orificiu potrivit cu bolţul (20) şi fişa cu arc (19).

- Montaţi consolidarea pe înălţime (23) în mod similar.
  - Totodată prindeţi consolidarea pe înălţime de lagărele exterioare respective ale melcului (24) şi de orificiul inferior (25) al reazemului.

☞ La punctul de montaj al reazemului (3), consolidarea trebuie să fie prinsă de partea respectivă din spate!

3.4 Alinierea melcului

- Desfaceţi contrapiuliţa (26).

☞ Ţineţi cont de marcajul filetului pe stânga (L) şi al filetului pe dreapta (R) de la consolidare!

- Prelungiţi sau scurtaţi consolidările (17) prin răsucirea celor două bare de repoziţionare (21), până când toate tunelurile de material montate formează o linie cu melcul.

☞ La bara de repoziţionare (21) există în stânga şi dreapta un orificiu (27). Cu dornul potrivit se poate răsuci aici bara de repoziţionare pentru reglarea lungimii. Sensul de rotaţie pentru prelungirea sau scurtarea barei de repoziţionare sunt prestabilite aici de filetul pe stânga (L), respectiv de filetul pe dreapta (R).

☞ Ca mijloc ajutător se poate întinde spre exemplu la aliniere un şnur, care să formeze o linie cu grinda finisoare sau cu peretele posterior al utilajului!

- Prelungiţi bara de repoziţionare superioară şi inferioară până când tunelurile de material sunt aliniate vertical.

- Strângeţi din nou contrapiuliţele (26).
- Aliniaţi în mod similar înălţimea melcului prin repoziţionarea consolidării pe înălţime (23).

☞ Controlaţi alinierea pe orizontală cu nivela cu bulă de aer!

3.5 Tunelul de material, rabatabil

Pentru a închide interstiţiul dintre caseta melcului şi scutul lateral al grinzii finisoare, se pot monta
tuneluri de material pe cele două laturi ale melcului.

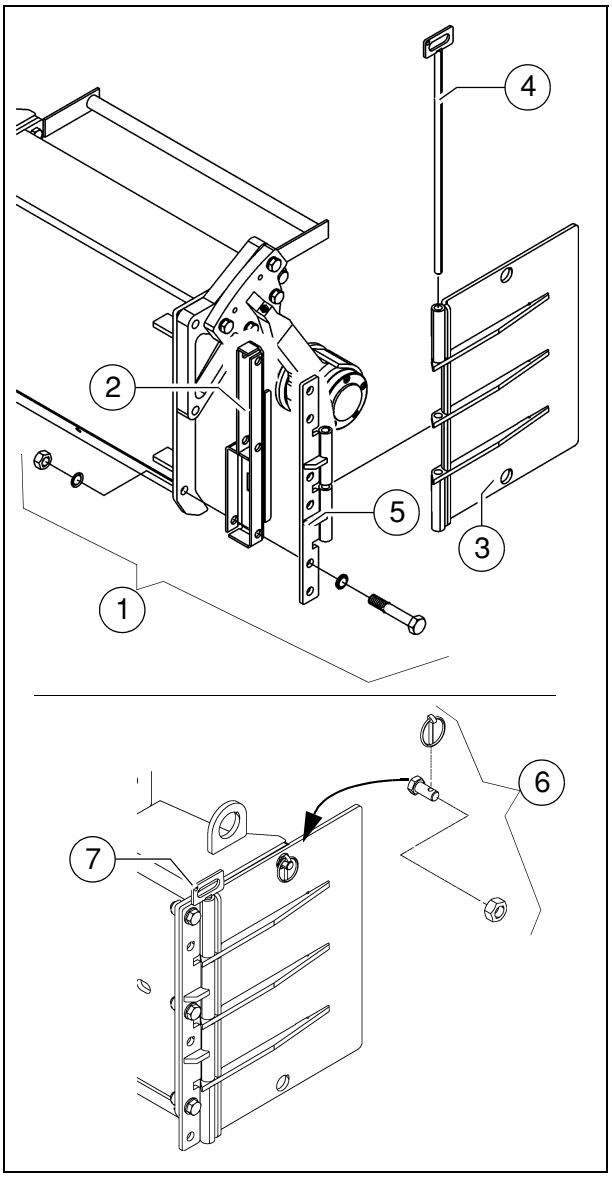

☞ Tunelurile rabatabile de material se deschid prin rabatare din cauza presiunii materialului cu care se află în contact şi se retrag la retractarea grinzii finisoare.

- Prindeţi tunelurile rabatabile de material în stânga/dreapta cu piesele aferente de montaj (1) de caseta melcului.

☞ Dacă la lăţimea existentă a melcului este montat un lagăr de capăt, trebuie să se monteze suplimentar o tablă adaptoare (2).

- Montaţi tabla (3) prin intermediul barei de balama (4) la balamaua (5).

☞ Pentru cursele de transport în cazul lăţimii de bază a utilajului, tunelul rabatabil de material poate fi asigurat cu piesele de montaj (6) în poziţie rabatată spre interior.

☞ Piesele de montaj (6) pot fi păstrate la orificiul (7).

3.6 Racloarele benei

Pentru a diminua interstiţiul dintre benă şi şasiul utilajului, racloarele benei (1) de la cele două semibene trebuie să fie reglate.

- Desfaceţi şuruburile de fixare (2).
- Configuraţi pe întreaga lăţime a racloarelor o cotă a spaţiului intermediar de 6mm.
- Strângeţi din nou şuruburile de fixare (2) în conformitate cu prescripţiile.

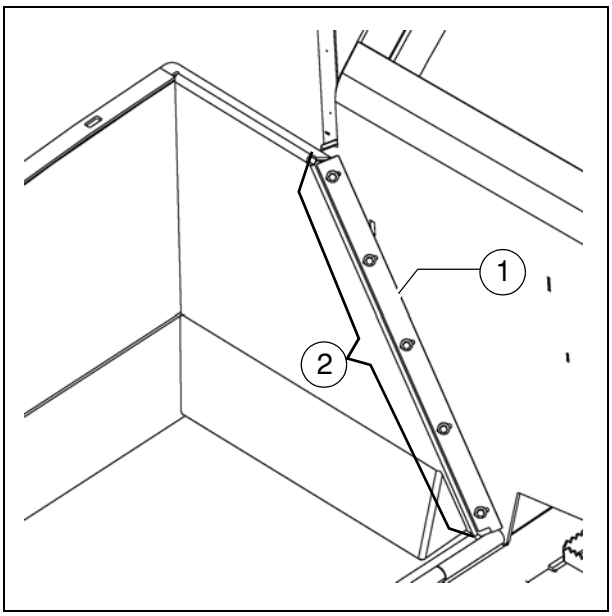

Pericol de vătămare provocat de piesele cu muchii ascuţite! Pentru protecţia mâinilor dumneavoastră, purtaţi mănuşi de protecţie adecvate!

3.7 Ghidajul lonjeroanelor

Pentru a asigura un ghidaj corect al lonjeroanelor, tablele de ghidare (1) trebuie să fie reglate la cele două părţi ale utilajului pe condiţiile de utilizare existente (de ex. profilul de acoperiş pozitiv sau negativ etc.).

- Desfaceţi şurubul (2), şi demontaţi şuruburile (3).
- Reglaţi tabla de ghidare pe cota necesară (reglajul de bază 25mm).
- Strângeţi din nou şuruburile de fixare (2), (3) în conformitate cu prescripţiile.

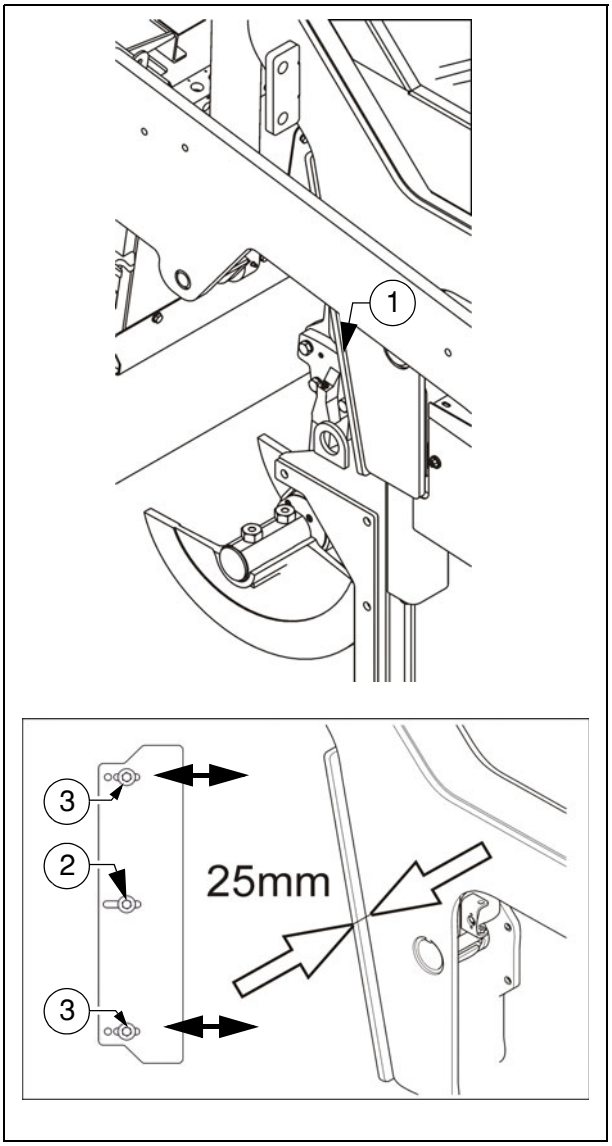

STOP Pericol de vătămare provocat de piesele cu muchii ascuţite! Pentru protecţia mâinilor dumneavoastră, purtaţi mănuşi de protecţie adecvate!

4 Mutarea grinzii finisoare

Lonjeronul poate fi mutat spre înapoi, respectiv spre înainte în funcţie de cerinţele condiţiilor de punere în operă. Prin această mutare se măreşte incinta de material dintre melc şi grinda finisoare.

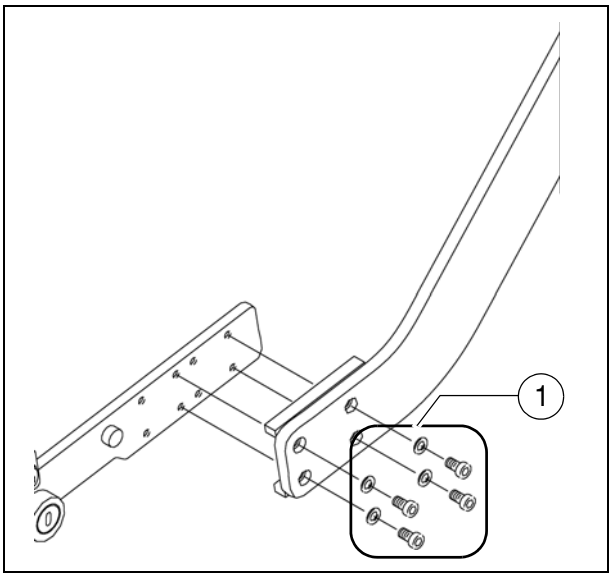

- Slăbiţi cele patru şuruburi de fixare (1).
- Scoateţi şuruburile şi mutaţi utilajul înainte.
- Prin şine glisante lonjeronul rămâne în poziţia lui, fixaţi din nou şuruburile (1).

☞ Dacă grinda finisoare se află în poziţia din spate, materialul se poate „calma” în faţa grinzii finisoare la punerea în operă a straturilor cu grosime redusă. La punerea în operă a straturilor groase grinda finisoare se va ridica mai bine.

5 Nivelare

5.1 Regulatorul de înclinaţie transversală

⚠ Pe parcursul activităţii de lucru, nu sunt permise niciun fel de lucrări la timoneria de înclinaţie transversală sau la regulatorul de înclinaţie transversală!

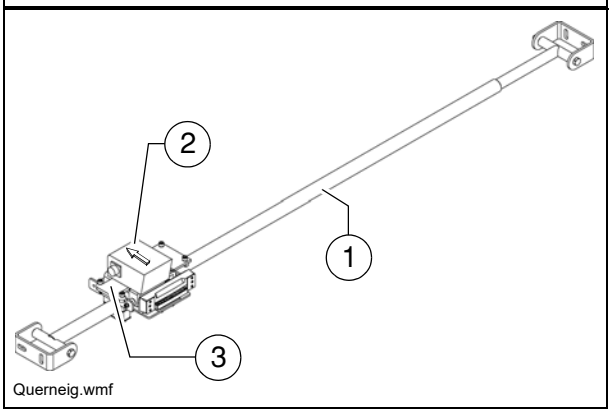

- Montaţi timoneria de înclinaţie transversală (1) în poziţia prevăzută între cele două lonjeroare.
- Montaţi regulatorul de înclinaţie transversală (2) pe placa de susţinere (3) a timoneriei de înclinaţie transversală.

☞ Pentru montaj sunt prevăzute la placa de susţinere a senzorului patru orificii de fixare.

☞ Regulatorul digital de înclinaţie trebuie să fie reglat astfel încât săgeata de marcaj de pe carcasă să indice în sensul de deplasare.

☞ Regulatorul analogic de înclinaţie trebuie să fie amplasat astfel încât indicatoarele pentru operator să fie orientate vizibil în jos.

- Conectaţi cablul de conexiune în stânga, respectiv dreapta la priza prevăzută a setului manual sau la utilaj.

☞ Indicaţii amănunţite de operare găsiţi în documentaţia instalaţiei corespunzătoare de nivelare.

5.2 Montarea braţului de palpare

- Introduceţi adaptorul (1) al braţului de palpare pe pivotul corespunzător al scutului lateral al grinzii finisoare.
- Strângeţi bolţul (2) astfel încât braţul de palpare să permită încă rabatarea cu dificultate.

☞ Braţul de palpare poate fi asigurat cu piedica (3) la scutul lateral.

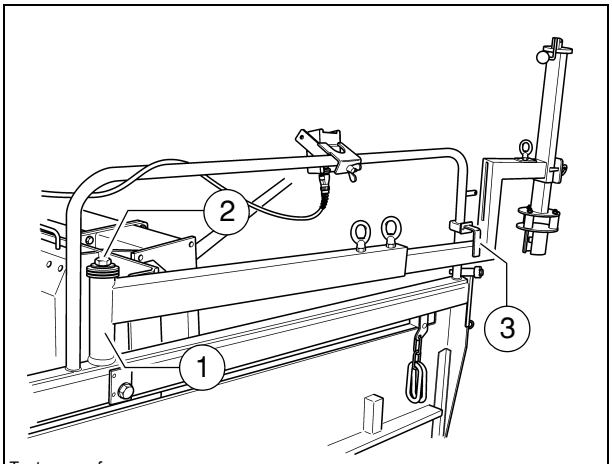

Tastarm.wmf

5.3 Montarea traductorului de nivel

Acroşaţi traductorul de nivel în suportul de strângere (1) şi asiguraţi-l împotriva răsucirii cu şurubul de strângere (2).

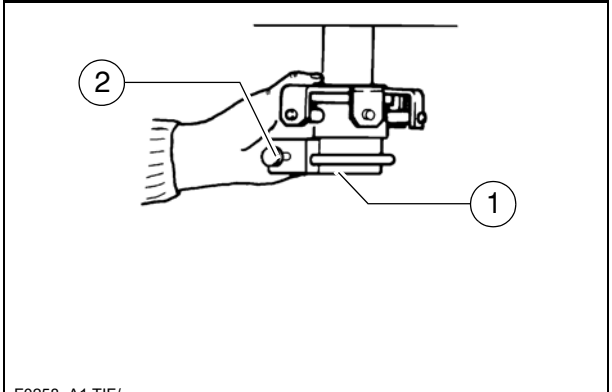

F0258_A1.TIF/

5.4 Reglajul pregătitor al braţului de palpare

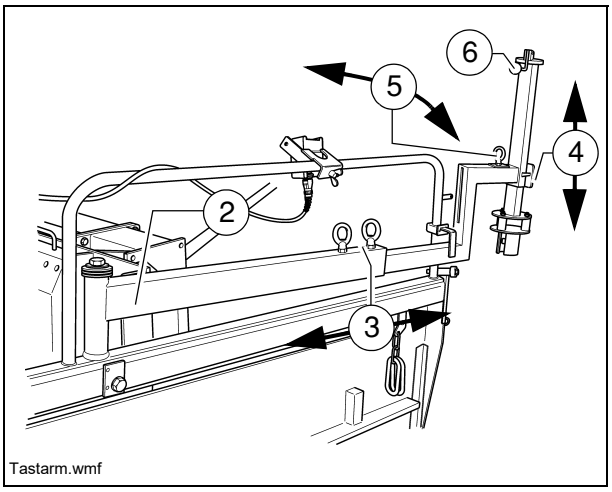

Înainte de începerea punerii în operă trebuie ca braţul de palpare să fie reglat cu traductorul de nivel montat pe referinţa sa (cablu metalic, bordură etc.).

☞ Palparea trebuie să se realizeze în zona melcului.

- Pivotaţi braţul de palpare (2) peste referinţă.
- Pentru reglarea precisă a braţului de palpare, folosiţi următoarele posibilităţi de reglare:
  - După desfacerea şuruburilor de strângere (3), braţul de palpare poate fi configurat pe lungimea sa.
  - Prin desfacerea şuruburilor de strângere (4) se poate regla înălţimea palpării.
  - O corecţie a unghiului lateral al palpării este posibilă de la piedica (5).
  - Pentru senzorii analogici de înălţime, ajustarea înălţimii se realizează cu manivela (6). Pentru blocare, manivela se depune după operaţia de reglaj într-una din crestăturile existente.

☞ Pentru o exploatare în siguranţă şi precisă a braţului de palpare, trebuie ca toate piesele de montaj şi de strângere să fie strânse în conformitate cu prescripţiile!

- Conectaţi cablul de conexiune al traductorului de nivel în stânga, respectiv dreapta la priza prevăzută a setului manual sau la utilaj.

☞ Dacă urmează a se lucra pe ambele părţi cu palpare automată pe înălţime, procesul de reglare se va repeta în mod corespunzător pe a doua parte.

☞ Indicaţii amănunţite de operare găsiţi în documentaţia instalaţiei corespunzătoare de nivelare.

5.5 Big-Ski 9m, Big-Ski 13m

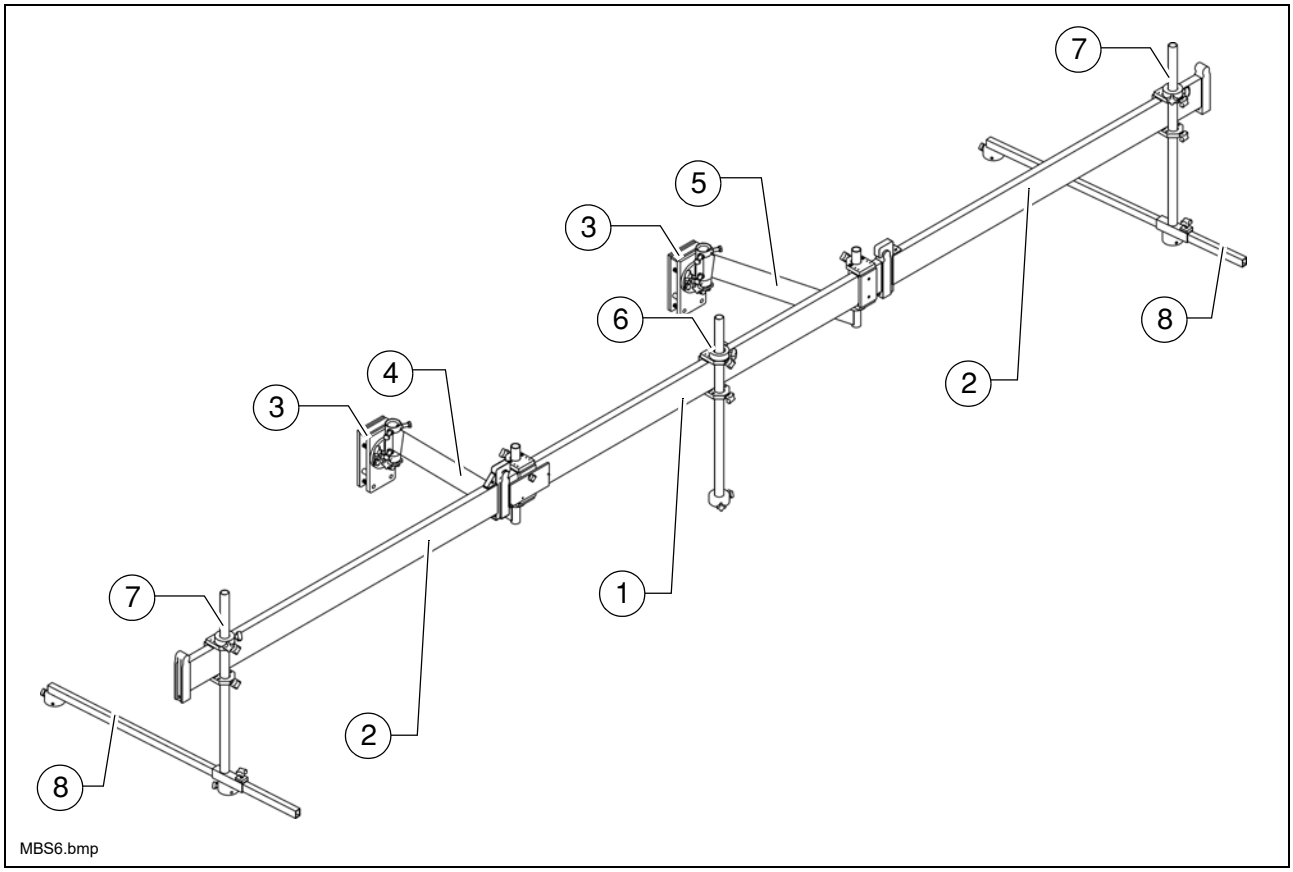

Sistemul Big-Ski serveşte la palparea fără contact fizic pe o lungime de referinţă deosebit de mare.

☞ Prin combinaţia dintr-un 1 element central şi 2 elemente de modul împreună cu braţele cu senzori se poate atinge o lungime totală a sistemului cu schiuri de max. aprox. 9,30 m. Prin combinaţia dintr-un 1 element central şi 4 elemente de modul se poate realiza împreună cu braţele cu senzori o lungime totală a sistemului cu schiuri de max. aprox. 13,50 m.

☞ Sistemul Big-Ski oferă posibilitatea de a muta pe referinţă în faţă şi spate alinierea fiecăruia dintre senzori. Astfel, Sonic-Ski poate fi poziţionat chiar în faţa şi spatele utilajului, pentru a asigura inclusiv la deplasarea în curbe o palpare sigură a referinţei.

☞ Înainte de începerea punerii în operă trebuie ca sistemul Big-Ski să fie reglat cu traductorul de nivel montat pe referinţa sa (cablu metalic, bordură etc.).

Big-Ski constă în principal din următoarele componente:

- Elementul central (1)
- Modulele de extindere (2)
- Suportul lonjeroanelor (3)
- Braţul rabatabil faţă (4)
- Braţul rabatabil spate (5)
- Suportul senzorului (6)

- Suportul senzorului, extensibil (7)
- Braţul (8)

☞ În cele ce urmează este descris montajul versiunii scurte, deoarece varianta mai lungă rezultă pur şi simplu prin adăugarea altor elemente de modul.

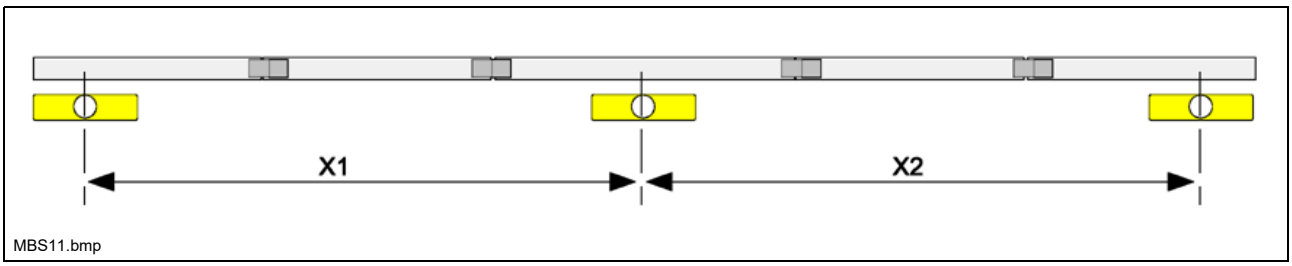

Distanţele dintre senzori sunt egale în cazul ideal (X1 = X2).

☞ Senzorul din mijloc este montat în poziţia uzuală pentru senzorul individual, astfel încât, în caz de nevoie, se poate lucra cu doar un senzor printr-o simplă comutare la MOBA-matic (de ex. la începerea punerii în operă, intrări în şosele prioritare etc…)

☞ Ataşarea echipamentului mecanic se poate realiza, în funcţie de aplicaţia de lucru, în lateral lângă grinda finisoare sau deasupra grinzii finisoare. Acest lucru este dependent de lăţimea respectivă necesară de punere în operă.

☞ Procedeul la montarea sistemului Big-Ski este identic în ambele cazuri.

☞ Pentru ca sistemul Big-Ski să fie cât mai paralel posibil cu substratul la punerea în operă, el va fi ataşat corespunzător condiţiilor ulterioare de punere în operă. În acest scop, grinda finisoare trebuie să fie depusă la grosimea dorită a stratului şi punctul de tracţiune să fie reglat în mod adecvat acesteia.

⚠ La montajul celor două suporturi ale lonjeroanelor se va avea neapărat în vedere ca acestea să nu influenţeze negativ libertatea de mişcare nici a lonjeronului, nici a construcţiei grinzii finisoare! Mişcarea liberă trebuie să fie asigurată pe întregul domeniu de lucru!

Montarea suportului Big-Ski pe lonjeron

☞ Întreaga construcţie a sistemului Big-Ski se monteză în lateral pe lonjeroane. În acest scop, se vor monta mai întâi cele două suporturi ale lonjeroanelor. Varianta de execuţie a suporturilor lonjeroanelor este parţial diferită, în funcţie de repartizorul-finisor utilizat.
La montaj există posibilitatea de a fixa suporturile de lonjeron fie direct la orificiile existente prin înşurubare fermă, fie aşa cum este reprezentat mai jos, cu plăci de strângere.

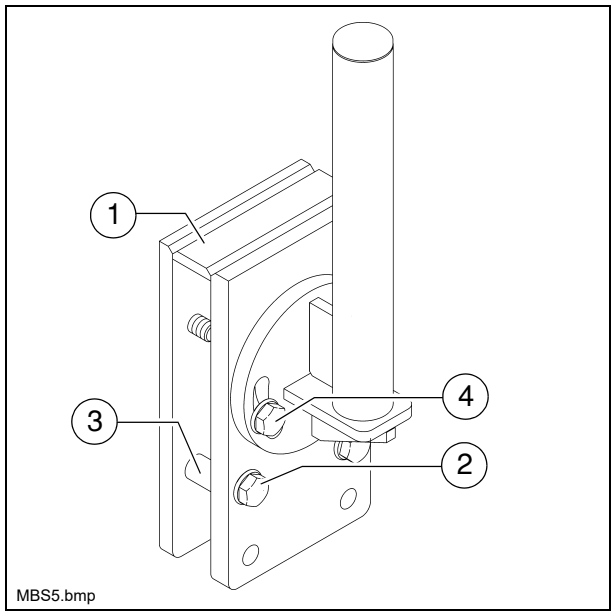

☞ Suportul din faţă se montează imediat în spatele punctului de tracţiune, suportul sin spate se montează aproximativ la înălţimea melcului.

- Aşezaţi cele două suporturi (1) în locul corespunzător deasupra lonjeronului şi montaţi-l cu şuruburile (2) şi manşoanele (3).

☞ Pentru diferite grosimi ale lonjeroanelor, folosiţi orificiile corespunzătoare ale adaptoarelor.

- Alinierea tubului adaptorului se realizează cu cele două şuruburi (4).

☞ Aliniaţi vertical suportul.

Montarea braţelor rabatabile

- Împingeţi inelul de fixare respectiv (1) peste tubul suportului sistemului Big-Ski (2).

☞ Teşitura la 45° a inelului de fixare trebuie să fie orientată în sus.

- Apoi împingeţi cele două braţe rabatabile (3) pe tubul suportului sistemului Big-Ski.

☞ Braţul rabatabil din spate se introduce rotit cu 180° pe suportul sistemului Big-Ski.

- Introduceţi un inel de fixare (4) (variantă plată) pe braţul rabatabil din faţă şi fixaţi-l cu şurubul cu crestătură în cruce aferent.

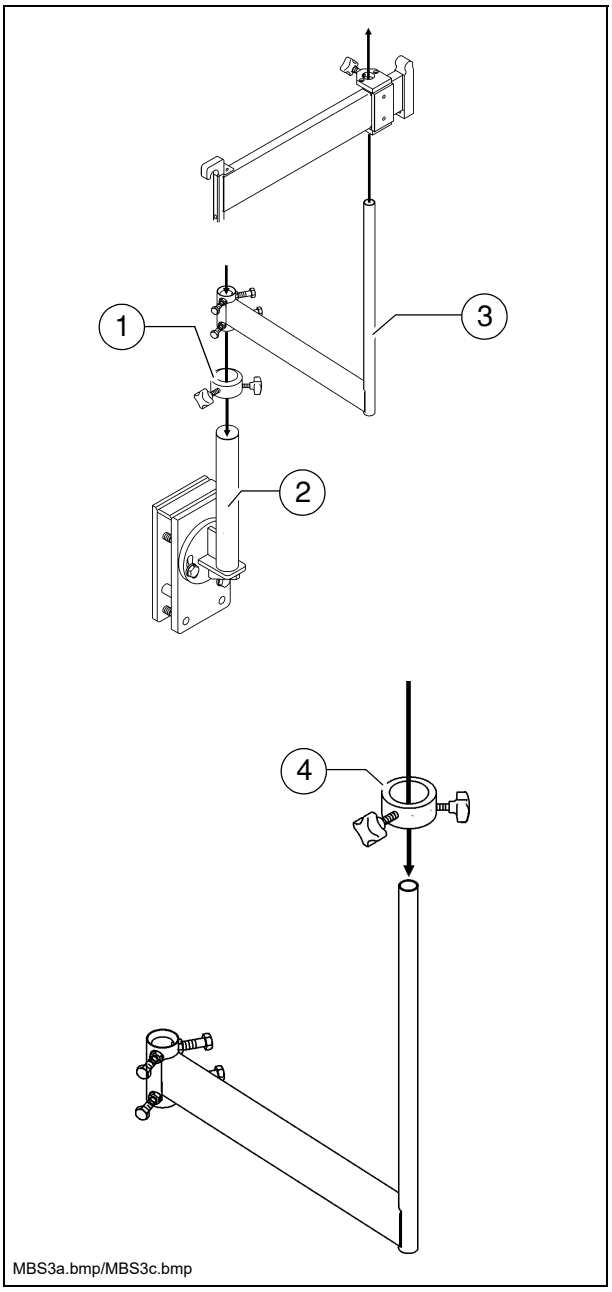

Montarea elementului central

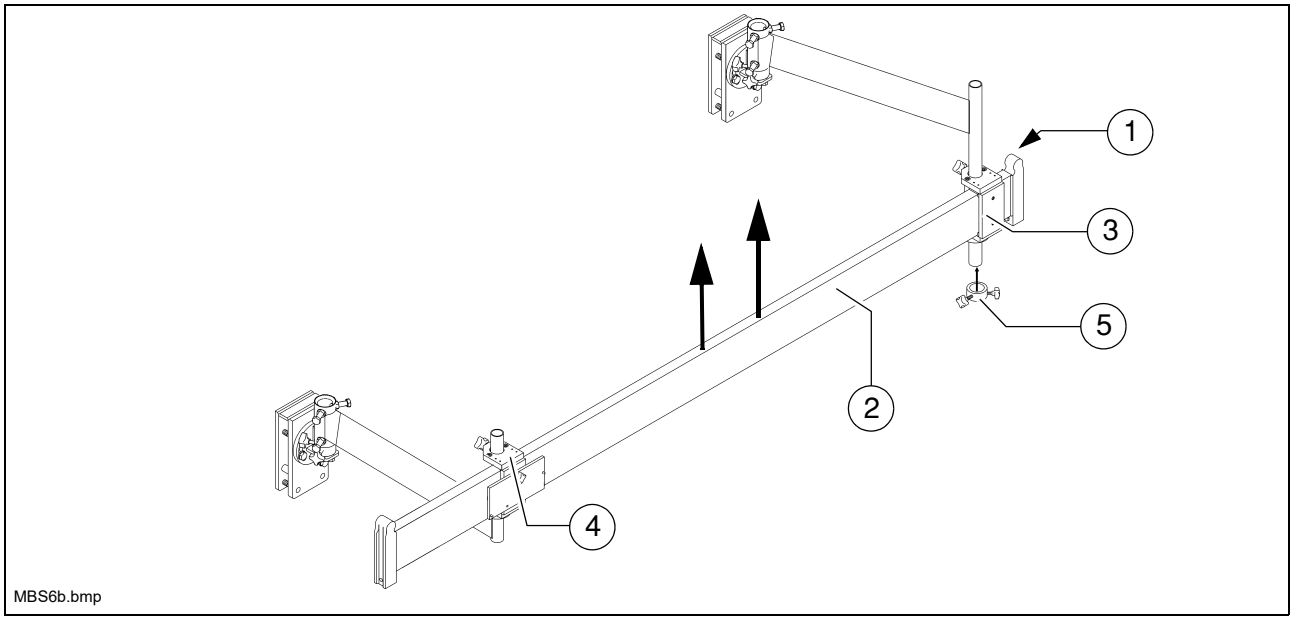

☞ La montaj se va avea în vedere ca ciocul rotund (1) pentru acroşarea următoarelor module să fie orientat în sus.

☞ Elementul central (2) are premontate din fabricaţie 2 piese glisante (3) / (4), care se împinge peste cei doi pivoţi de preluare a braţelor rabatabile.

- Mai întâi împingeţi piesa glisantă posterioară (3) de jos pe braţul rabatabil din spate. Apoi ridicaţi elementul central împreună cu braţul rabatabil din spate, până când piesa glisantă din faţă (4) poate fi împinsă de sus pe braţul rabatabil din faţă.
- Apoi asiguraţi piesa glisantă din spate cu un inel de fixare (5) şi cu şurubul aferent cu crestătură în cruce.

☞ După ce prima parte a barei a fost montată, se realizează mai întâi alinierea acesteia:

- Cu inelul de fixare de pe braţele rabatabile şi, dacă este cazul, şi cu inelele de fixare de pe suporturile sistemului Big-Ski se aliniază acum orizontal elementul central.
- În faza următoare, elementul central se aliniază prin răsucirea braţelor rabatabile paralel cu repartizorul-finisor.
- Apoi fixaţi toate şuruburile de fixare.

Prelungirea sistemului Big-Ski

☞ Sistemul Big-Ski poate fi prelungit în cele două variante de 9m şi 13m.

☞ Structura variantei de 9m:
Câte o piesă prelungitoare faţă/ spate.
Structura variantei de 13m:
Câte două piese prelungitoare faţă/ spate.

- Aşezaţi modulul de extindere (1) pe elementul central (2) şi asiguraţi-l cu şurubul (3).

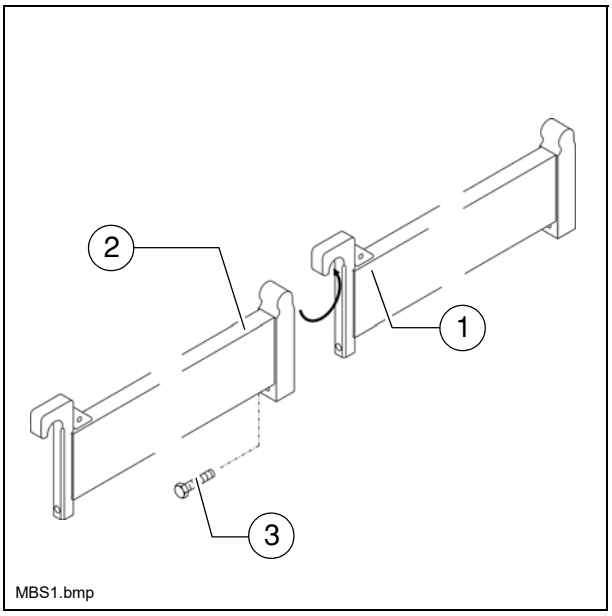

Montarea suportului senzorului

☞ Pe întreaga lungime a sistemului Big-Ski este prevăzut un sistem de palpare cu 3 senzori. Câte un senzor la elementul central, elementul final din faţă şi spate.

☞ Senzorul central trebuie să fie montat exact în locul de pe schi în care el ar funcţiona şi în cadrul activităţii normale (aprox. la înălţimea melcului).
În acest scop, ceilalţi doi senzori trebuie să fie montaţi la aceeaşi distanţă.

☞ În cele două poziţii exterioare se monteză suportul extensibil al senzorului (1), în centru se montează suportul normal al senzorului (2).

- Aşezaţi suportul glisant (3) de la partea interioară peste elementul corespunzător al sistemului Big-Ski.
- Introduceţi de jos suportul senzorului (4) în suportul glisant (5) şi fixaţi-l cu şuruburile aferente cu crestătură în cruce.
- Aşezaţi inelul de strângere (6) pe tubul suportului senzorului şi fixaţi-l cu şurubul aferent cu crestătură în cruce.
- La suporturile extensibile ale senzorilor introduceţi braţul (7) şi asiguraţi-l în poziţia sa cu şurubul aferent cu crestătură în cruce.

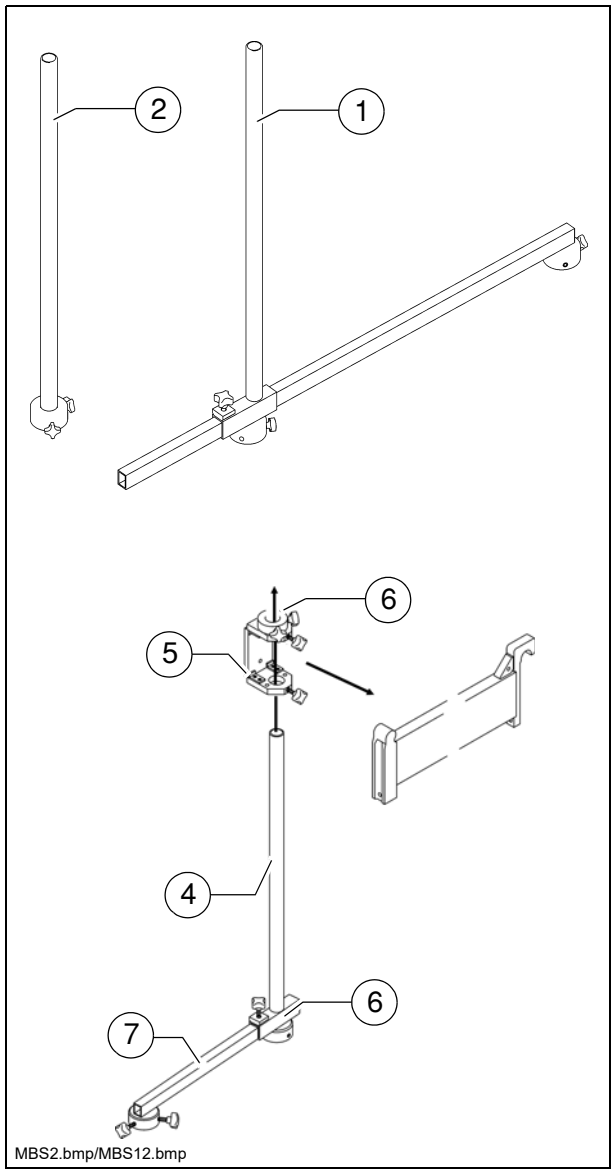

Montarea şi alinierea senzorilor

- Introduceţi adaptorul senzorului (1) în suportul (2).
- Aliniaţi senzorul şi fixaţi-l cu şuruburile aferente cu crestătură în cruce.
  - Prin desfacerea şuruburilor cu crestătură în cruce (3) se poate regla înălţimea palpării.

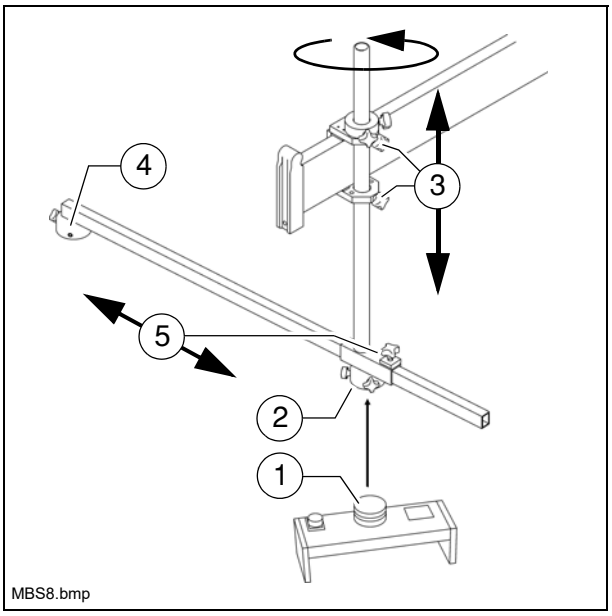

☞ Pe cele două suporturi exterioare de senzori, senzorul se poate monta şi pe braţul pivotant de senzor (4).
Există astfel posibilitatea de a pivota cei doi senzori exteriori pentru diferite cerinţe, de ex. la deplasările în curbe, pe parcursul punerii în operă.

  - Prin desfacerea şuruburilor cu crestătură în cruce (5), braţul poate fi configurat pe lungimea sa.
  - Prin desfacerea şuruburilor cu crestătură în cruce (3) se poate pivota suportul senzorului cu braţul.

☞ Dacă braţul de senzor este pivotat în lateral, se va avea în vedere ca senzorul ataşat să fie aliniat apoi din nou în sensul de deplasare.

☞ Pentru o exploatare în siguranţă şi precisă a sistemului Big-Ski, trebuie ca toate piesele de montaj să fie montate şi strânse în conformitate cu prescripţiile!

Montarea casetei de distribuţie

☞ Caseta de distribuţie trebuie să fie montată astfel încât să fie posibilă o cablare simplă spre regulator şi senzor.

⚠ Racordurile pentru senzori trebuie să fie orientate întotdeauna în jos, pentru ca apa să nu poată pătrunde în caseta de distribuţie. Intrările care nu sunt necesare se vor astupa cu capace de protecţie antipraf.

- Cu şuruburile Inbus se montează caseta de distribuţie (1) mai întâi pe placa de montaj (2).

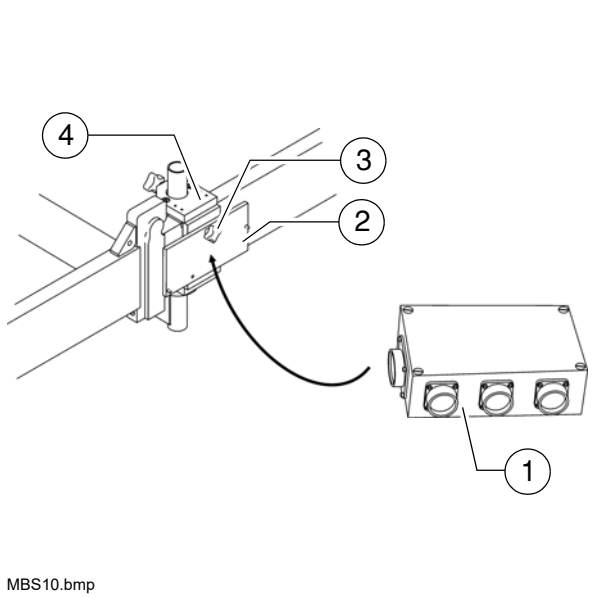

MBS10.bmp

☞ Fişa de intrare este orientată întot-deauna în sensul de deplasare.

- Apoi placa de montaj se montează cu şurubul cu crestătură în cruce (3) la unul din cele două suporturi glisante (4) pe elementul central.

⚠ Montajul sistemului Big-Ski pe partea dreaptă a utilajului:
Pentru a îndeplini cerinţele ca fişa de intrare să fie orientată întotdeauna în sensul de deplasare, aici trebuie ca suportul glisant la care urmează a se monta caseta de distribuţie să fie împins din interior spre exterior pe sistemul Big-Ski.

Schema de conexiuni

☞ Racordarea celor trei senzori la caseta de distribuţie, precum şi conexiunea dintre caseta de distribuţie şi utilaj se realizează după schema alăturată.

- Senzori
  - Faţă (1)
  - Centru (2)
  - Spate (3)
- Caseta de distribuţie (4)
- Interfaţa cu utilajul (5)

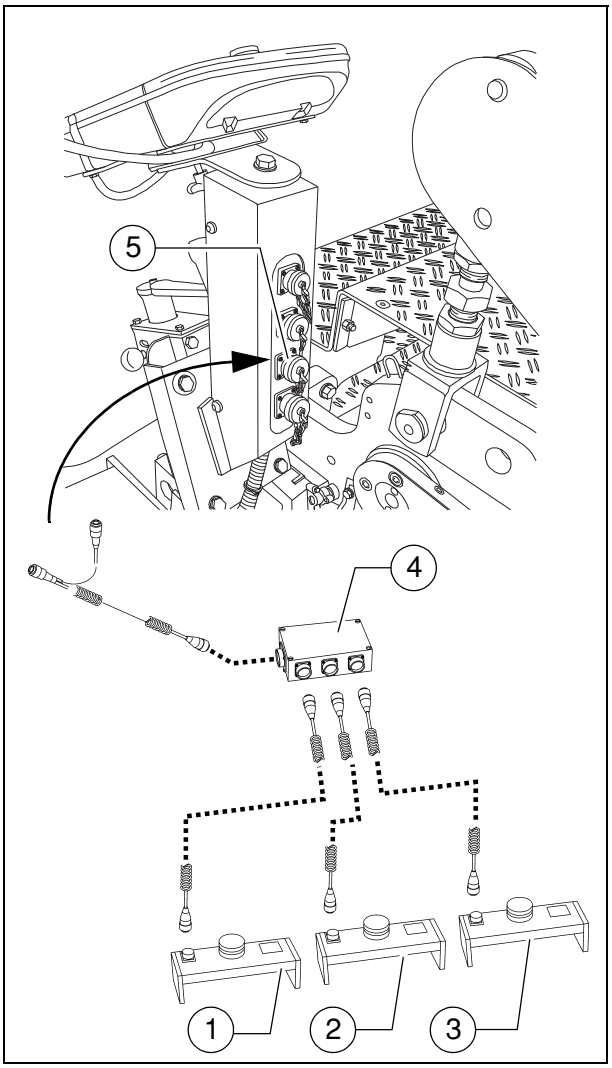

5.6 Patina de tractare 6m, 9m

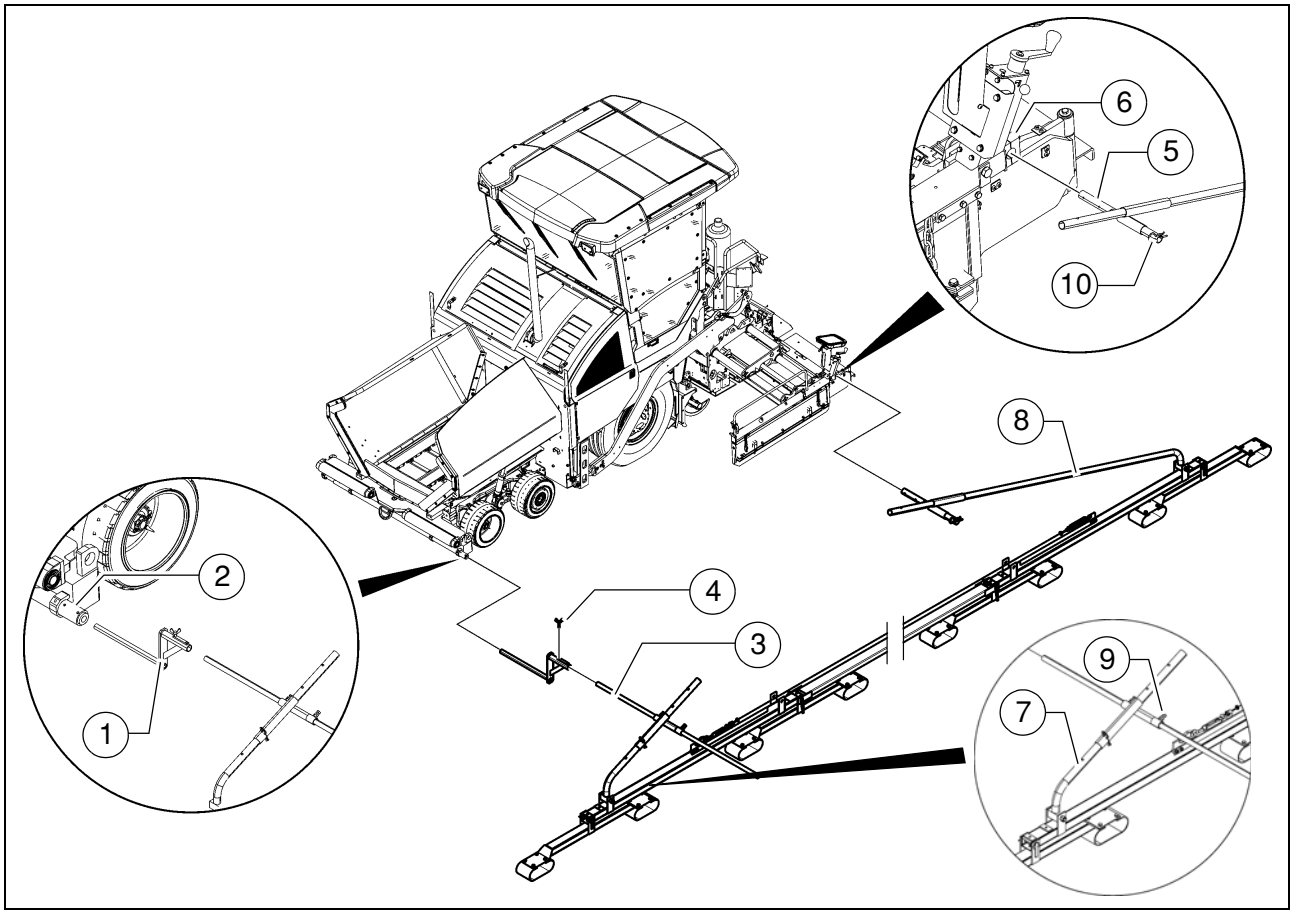

Patina de tractare include un schi mobil pe mai multe articulaţii, care rulează pe o suprafaţă de referinţă şi un senzor Rotary care baleiază sârma de referinţă aflată pe schi. Pentru nivelarea ondulaţiilor lungi de pe sol, este adecvată preferenţial patina de tractare.

Utilizarea se realizează pe tronsoanele de şantier fără curbe strânse.

- Configuraţi lăţimea de lucru prin extinderea grinzii finisoare.
- Împingeţi piesa de egalizare (1) în ţeava prelungitoare (2). Strângeţi şuruburile de strângere de pe ţeava prelungitoare.
- Împingeţi prelungitorul (3) piesa de egalizare (1). Asiguraţi cu piuliţele-fluture (4), în conformitate cu prescripţiile.
- Introduceţi ţeava suport (5) în suportul de strângere (6) de pe scutul lateral. Strângeţi şuruburile de pe suportul de strângere în conformitate cu prescripţiile.
- Fixaţi bara de tracţiune din faţă (7) cu fişe cu în ţeava suport, astfel încât schiul să se aşeze liber în partea din faţă pe sol.

☞ În partea din spate, schiul se aşează automat pe sol, datorită barei de tracţiune (8) care are mobilitate liberă.

- Aliniaţi schiul astfel încât el să stea paralel cu repartizorul-finisor pe întreaga lungime, nu să fie înclinat în lateral.
- Fixaţi în partea din faţă cu şuruburile (9).
- În partea din spate, aşezaţi fişele cu arc (10).
- Introduceţi senzorul (11) în palpatorul pe înălţime (12).
- Configuraţi palpatorul pe înălţime astfel încât braţul de palpare (13) să se aşeze central pe sârma de referinţă (14).

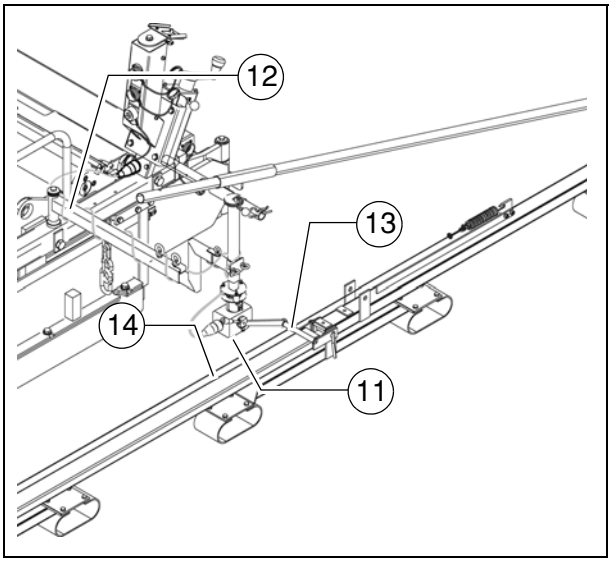

☞ O sârmă de referinţă prea slabă poate fi retensionată cu dispozitivul de tensionare a cablului.

- Conectaţi cablul de conexiune aferent la priza prevăzută special în acest scop din suportul telecomenzii şi la senzor.

⚠ Pozaţi cablul de conexiune astfel încât acesta să nu poată fi deteriorat pe parcursul funcţionării.

⚠ Prin utilizarea patinei de tractare se măreşte lăţimea de bază a repartizorului-finisor!

6 Sistem automat de direcţie

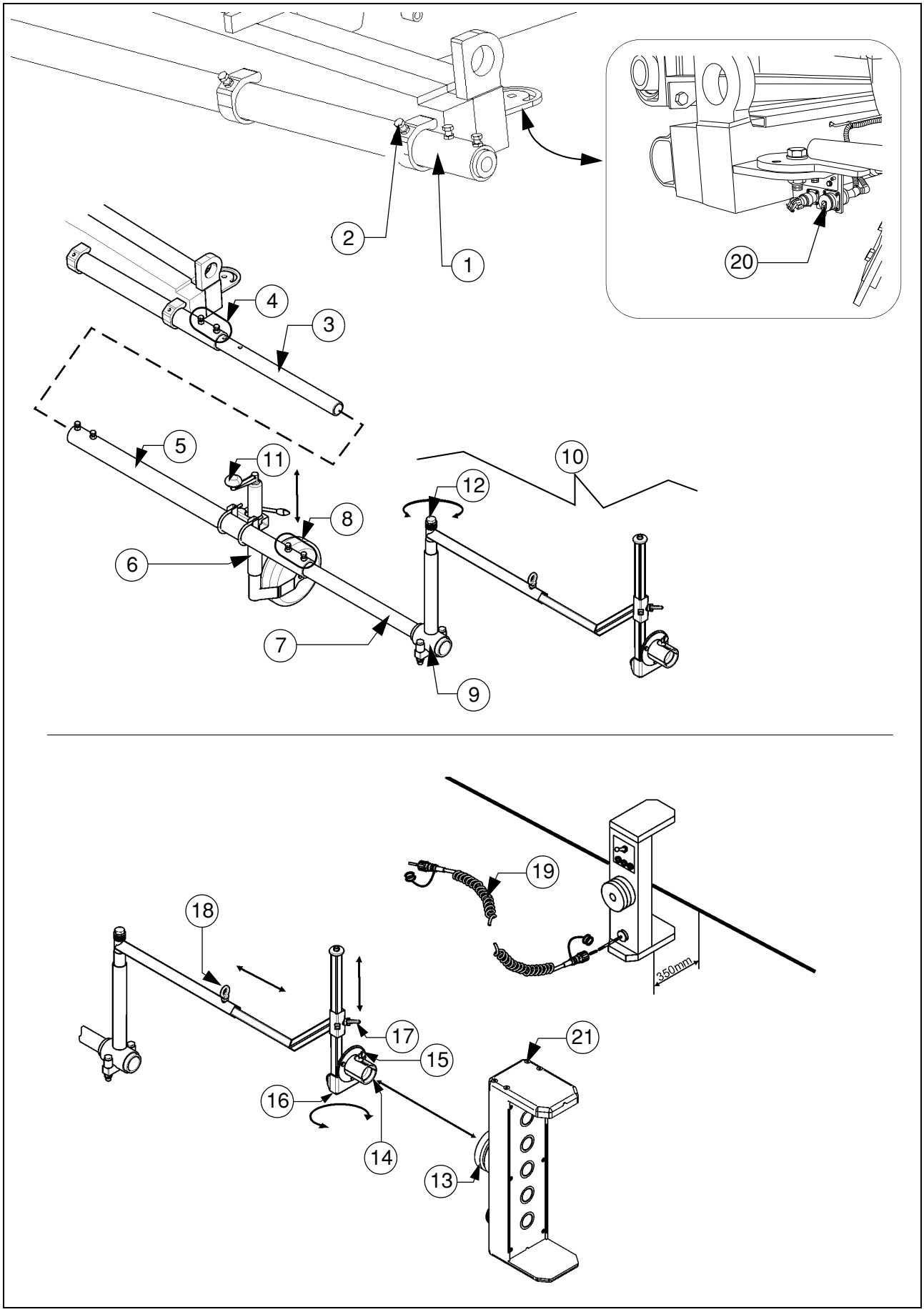

6.1 Montarea sistemului automat de direcţie pe repartizorul-finisor

⚠ Pe parcursul activităţii de lucru, nu sunt permise niciun fel de lucrări la sistemul automat de direcţie!

☞ În funcţie de partea de palpare dorită la utilaj, tubul tijei de nivel trebuie să fie extras după caz şi introdus din nou pe cealaltă parte a utilajului!

- Extrageţi tubul tijei de nivel (1) de pe partea frontală a utilajului la lungimea dorită şi fixaţi-l cu şuruburile de strângere (2).

☞ Numai la varianta sistemului automat de direcţie de 14m:
-Glisaţi ţeava de legătură (3) în tubul tijei de nivel (1), fixaţi-l cu şuruburile şi contrapiuliţele (4).
-Glisaţi prelungitorul (5) pe ţeava de legătură şi fixaţi-l în mod similar.
-Fixaţi roata de susţinere (6) în poziţia adecvată cu piesele aferente de montaj.
-Ţineţi cont de alinierea verticală!

- Introduceţi tubul (7) la lungimea necesară şi, de asemenea, fixaţi-l cu şuruburile şi contrapiuliţele (8).
- La capătul ţevii montaţi piesa de strângere (9) cu braţul (10).

☞ Ţineţi cont de alinierea verticală!

- După caz, configuraţi înălţimea roţii de susţinere de la sistemul său de repoziţionare (11), până când toate ţevile prelungitoare se aliniază pe orizontală.
- Pivotaţi braţul (9) la unghiul dorit şi asiguraţi-l prin strângerea şurubului (12).

⚠ Prin utilizarea sistemului automat de direcţie se măreşte lăţimea de bază a repartizorului-finisor!

☞ Dacă este folosit sistemul automat de direcţie, se va avea în vedere ca nicio persoană şi niciun obstacol să nu se afle în zona periculoasă.

Montarea şi alinierea senzorului

- Introduceţi adaptorul senzorului (13) în suportul (14) şi asiguraţi-l cu şurubul fluture (15).
- Aliniaţi unghiul dintre senzor şi referinţă şi fixaţi-l cu şurubul de strângere aferent (16).

☞ Senzorul şi referinţa trebuie să stea în unghi drept reciproc!

- Prin desfacerea şurubului de fixare (17) se poate regla înălţimea palpării.

☞ Referinţa trebuie să se desfăşoare central de-a lungul senzorului.

- Prin desfacerea şurubului de fixare (18) se poate configura distanţa senzorului faţă de referinţă.

☞ Distanţa dintre senzor şi referinţă (cablu) trebuie să fie de 350mm!

☞ Pentru o exploatare în siguranţă şi precisă a sistemului automat de direcţie, trebuie ca toate piesele de montaj să fie montate şi strânse în conformitate cu prescripţiile!

Racordarea senzorului

☞ Pe partea stângă şi dreaptă a utilajului se află câte o priză pe partea interioară a barei de protecţie, pentru racordarea sistemului de palpare la sistemul de comandă a utilajului.

- Conectaţi cablul de conexiune aferent (19) cu priza (20) şi senzorul (21).

☞ Pe ambele părţi ale utilajului există câte o doză de racord pentru sistemul automat de direcţie.

⚠ Pozaţi cablul de conexiune astfel încât acesta să nu poată fi deteriorat pe parcursul funcţionării.

⚠ Astupaţi fişele nefolosite cu capacele de protecţie aferente.

Modul de funcţionare a sistemului automat de direcţie

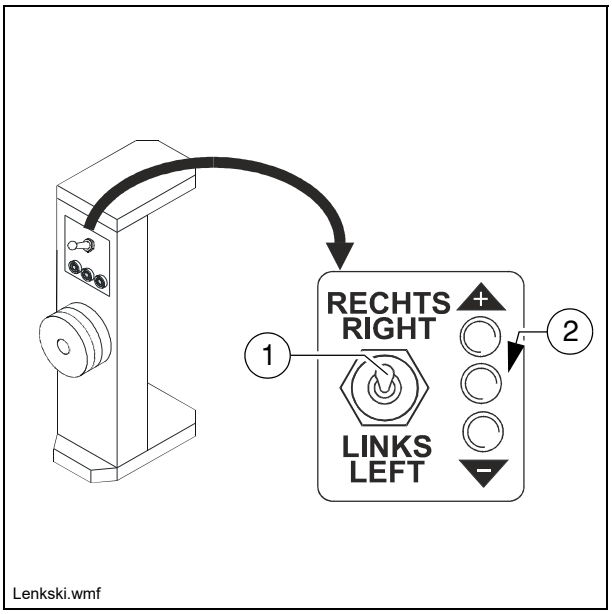

- Când sistemul automat de direcţie este activat, potenţiometrul de virare este dezactivat. Controlul direcţiei se efectuează automat prin palparea cablului de ghidaj printr-un schi.
- Dacă este necesar, activaţi funcţia de la pupitrul de operare.
- Este posibil un proces de supracomandă a sistemului automat de direcţie prin acţionarea potenţiometrului direcţiei.

- Comutatorul (1) serveşte la reglarea părţii de palpare:
  - Dreapta: Sistemul automat de direcţie pe partea dreaptă a utilajului.
  - Stânga: Sistemul automat de direcţie pe partea stângă a utilajului.

- Diodele luminiscente (2) indică distanţa faţă de referinţă.
  - Diodă luminiscentă + / -: Distanţa faţă de referinţă prea mare/ prea mică.
  - Dioda luminiscentă din centru: Distanţă corectă.

7 Oprire de urgenţă la funcţionarea încărcătorului

☞ Dacă funcţia nu este folosită, în priza aferentă trebuie să fie introdusă o punte tip fişă, deoarece, în caz contrar, mecanismul de deplasare este blocat!

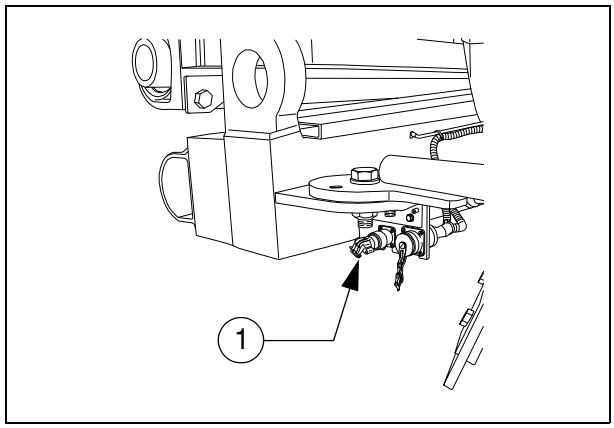

8 Limitatoare de cursă

8.1 Limitatoarele de cursă ale melcului (stânga şi dreapta) - Montarea variantei PLC

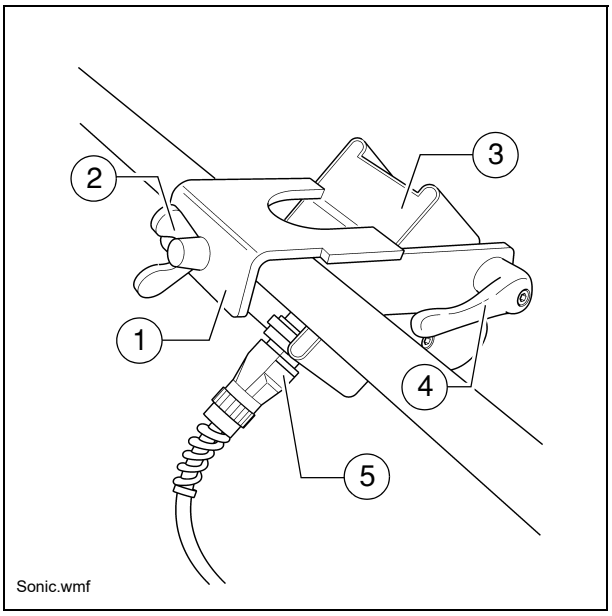

Limitatorul de cursă cu ultrasunete al melcului se montează pe ambele părţi la mâna curentă a scutului lateral.

- Aşezaţi suportul senzorului (1) pe mâna curentă, aliniaţi-l şi strângeţi-l cu şurubul fluture (2).
- Aliniaţi senzorul (3) şi fixaţi-l cu pârghia de strângere (4).
- Conectaţi cablul de conexiune (5) al senzorului în stânga, respectiv dreapta la priza prevăzută a suportului telecomenzii.

☞ Cablurile de conexiune se leagă la prizele aferente de la suportul telecomenzii.

☞ Senzorii trebuie să fie reglaţi astfel încât melcii transportori să fie acoperiţi până la un nivel de 2/3 cu materialul de punere în operă.

☞ Materialul de punere în operă trebuie să fie transportat pe toată lăţimea de lucru.

☞ De preferinţă, efectuaţi reglarea poziţiilor limitatoarelor de cursă în timpul distribuirii mixturii.

8.2 Limitatoarele de cursă ale melcului (stânga şi dreapta) - Montarea variantei convenţionale

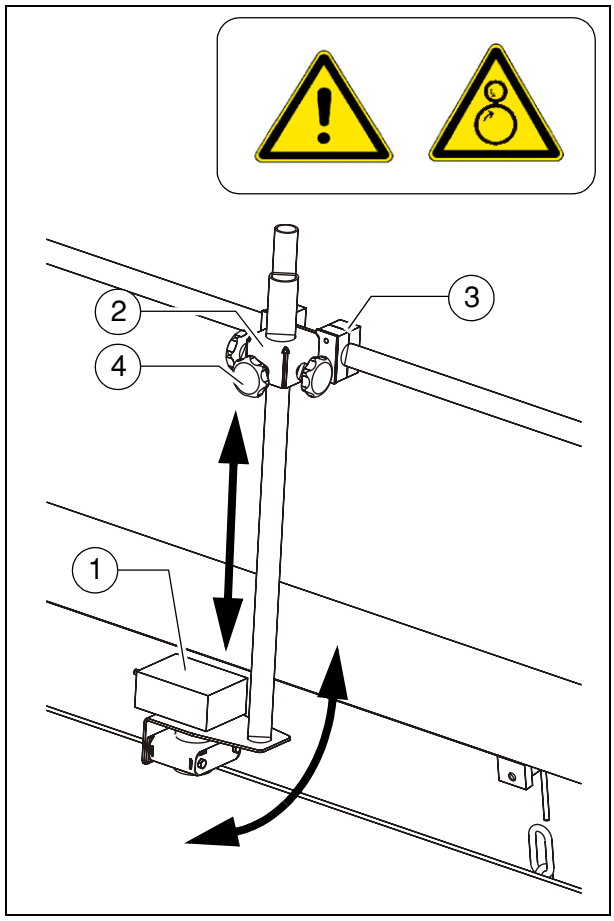

Senzorul cu ultrasunete (1) este fixat cu suportul (2) la tabla limitatoare.

- Pentru ajustarea unghiului senzorului, desfaceţi bridele (3) şi pivotaţi suportul.
- Pentru reglarea înălţimii senzorului / punctului de deconectare, desfaceţi mânerele stelate (4) şi repoziţionaţi timoneria pe lungimea necesară.
- După repoziţionare, strângeţi din nou toate piesele de fixare în conformitate cu prescripţiile.

☞ Cablurile de conexiune se leagă la prizele aferente de la suportul tele-comenzii.

☞ Senzorii trebuie să fie reglaţi astfel încât melcii transportori să fie acoperiţi până la un nivel de 2/3 cu materialul de punere în operă.

☞ Materialul de punere în operă trebuie să fie transportat pe toată lăţimea de lucru.

☞ De preferinţă, efectuaţi reglarea poziţiilor limitatoarelor de cursă în timpul distribuirii mixturii.

9 Accesorii speciale

9.1 Cupă de mixtura

Descrierea exploatării

Cupa suplimentară este amplasată şi asigurată în suprafaţa deschisă a benei.
Ea serveşte la preluarea unei cantităţi mai mari de mixtură, care este furnizată de un încărcător.

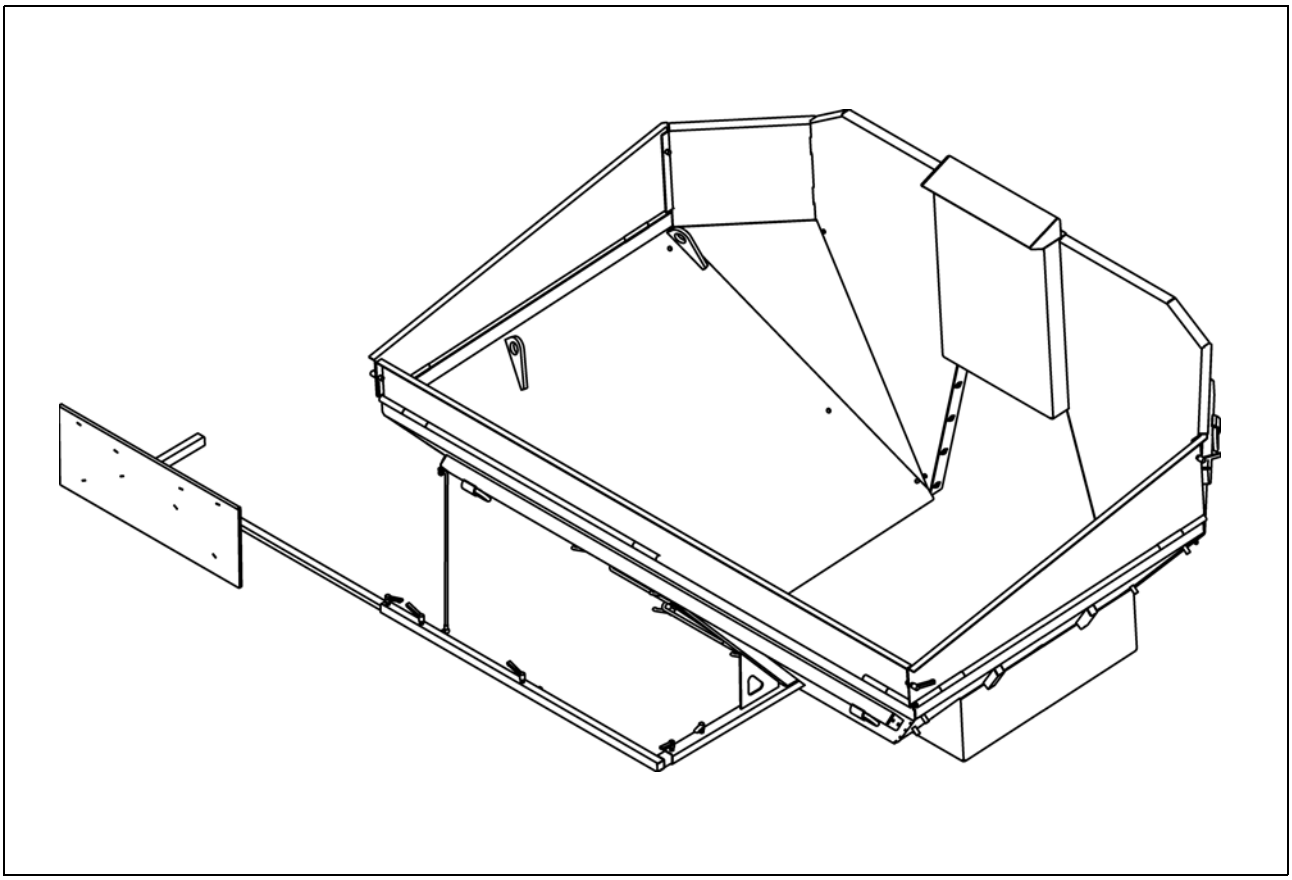

INDICAŢIE	**Precauţie! Posibile pagube materiale**
	Utilizarea cupei de mixtură este admisibilă numai în următoarele combinaţii: - MH2500 - Cupă, scurtă (cupă universală): SD2500C, SD2500CS - MH2550 - Cupă, lungă: SD2550C, SD2550CS. - Utilizarea în alte tipuri de utilaje poate avea ca urmare pagube materiale grave!

Descrierea ansamblurilor şi a funcţionării

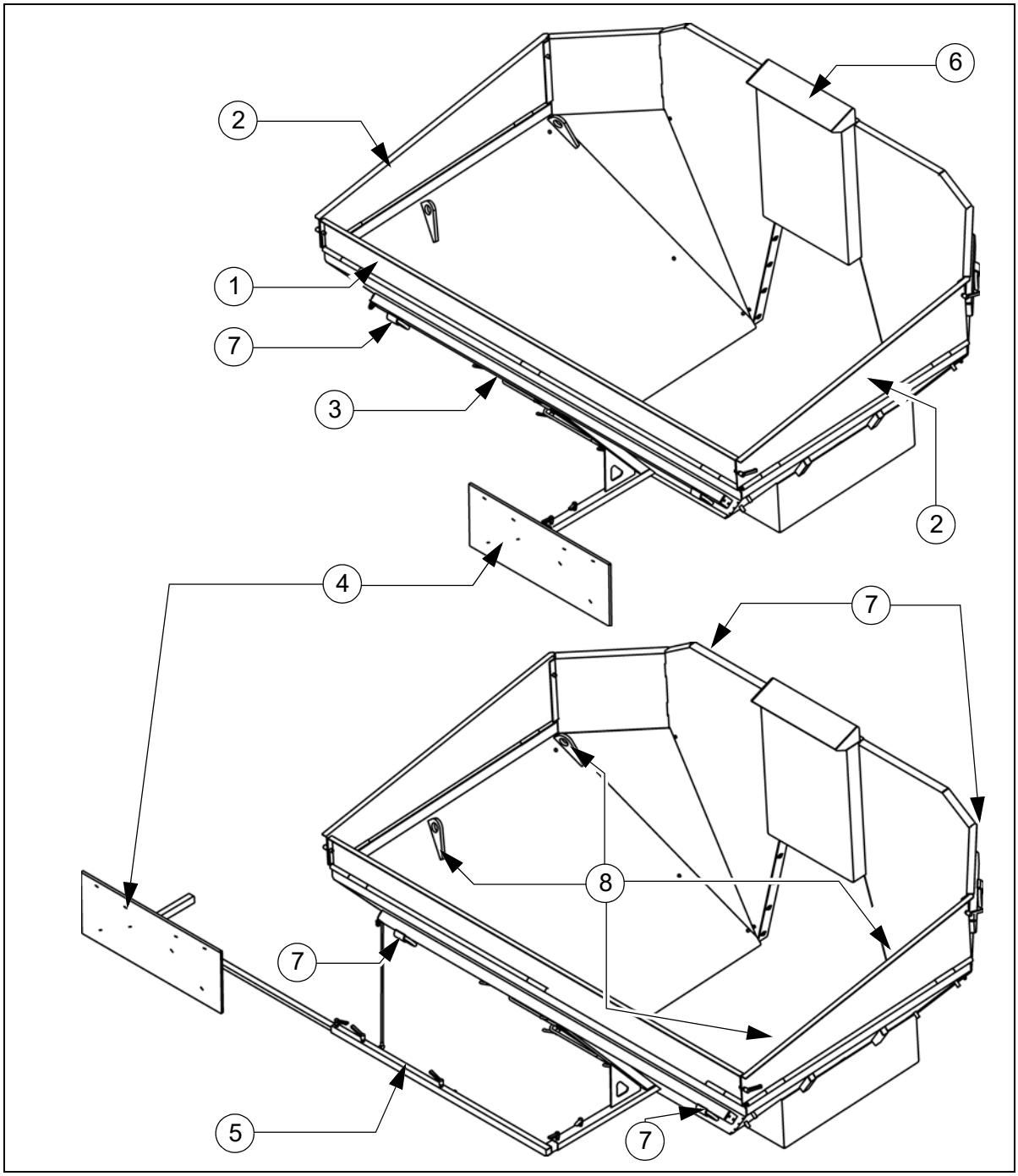

Poz.		Denumire
1	●	Clapetă frontală, pivotantă
2	●	Clapete laterale, pivotante
3	●	Uşă de întreţinere curentă
4	●	Tablă reflector pentru senzorul de distanţă al încărcătorului
5	●	Ţeavă prelungitoare la tabla reflector - pentru exploatare laterală
6	●	Utilare tip agregat pentru opţiune de repartizor-finisor „Sistem de aspirare”
7	●	Inele de fixare
8	●	Puncte de prindere pentru transbordarea cu macaraua

Datele tehnice

Dimensiuni, cupă MH2500 - (variantă scurtă)

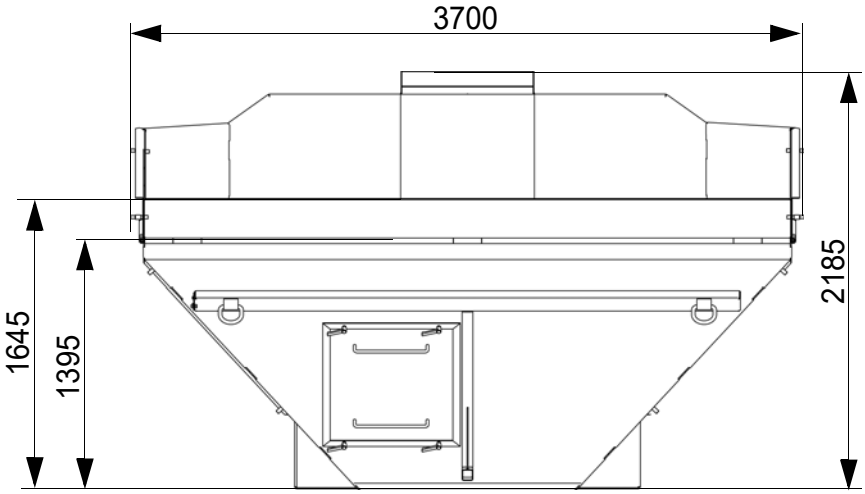

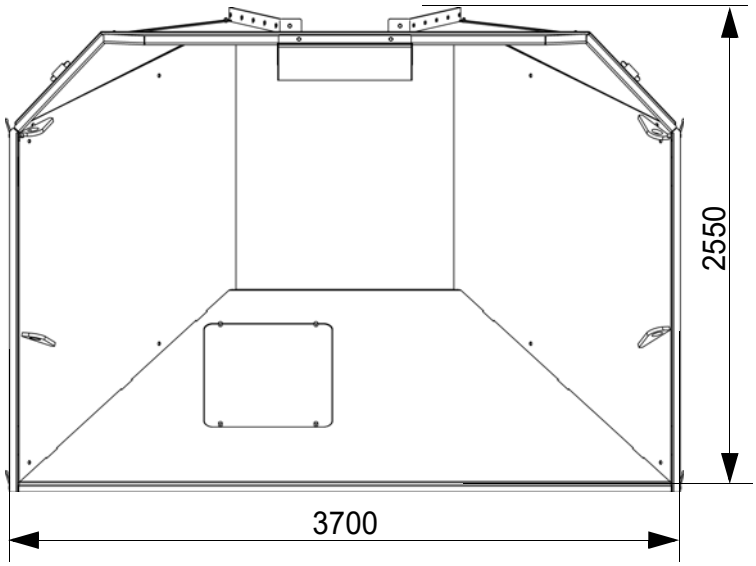

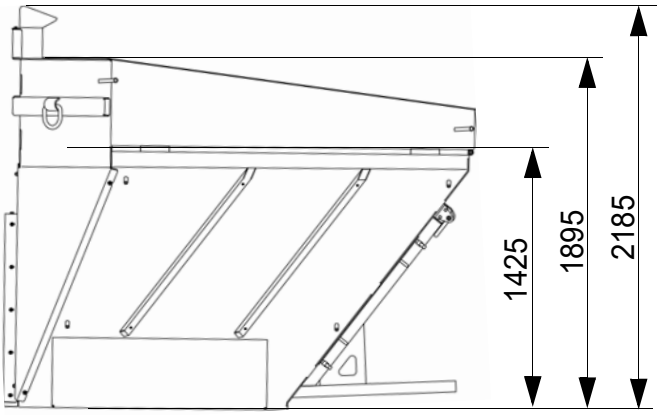

Dimensiuni, cupă MH2550 - (variantă lungă)

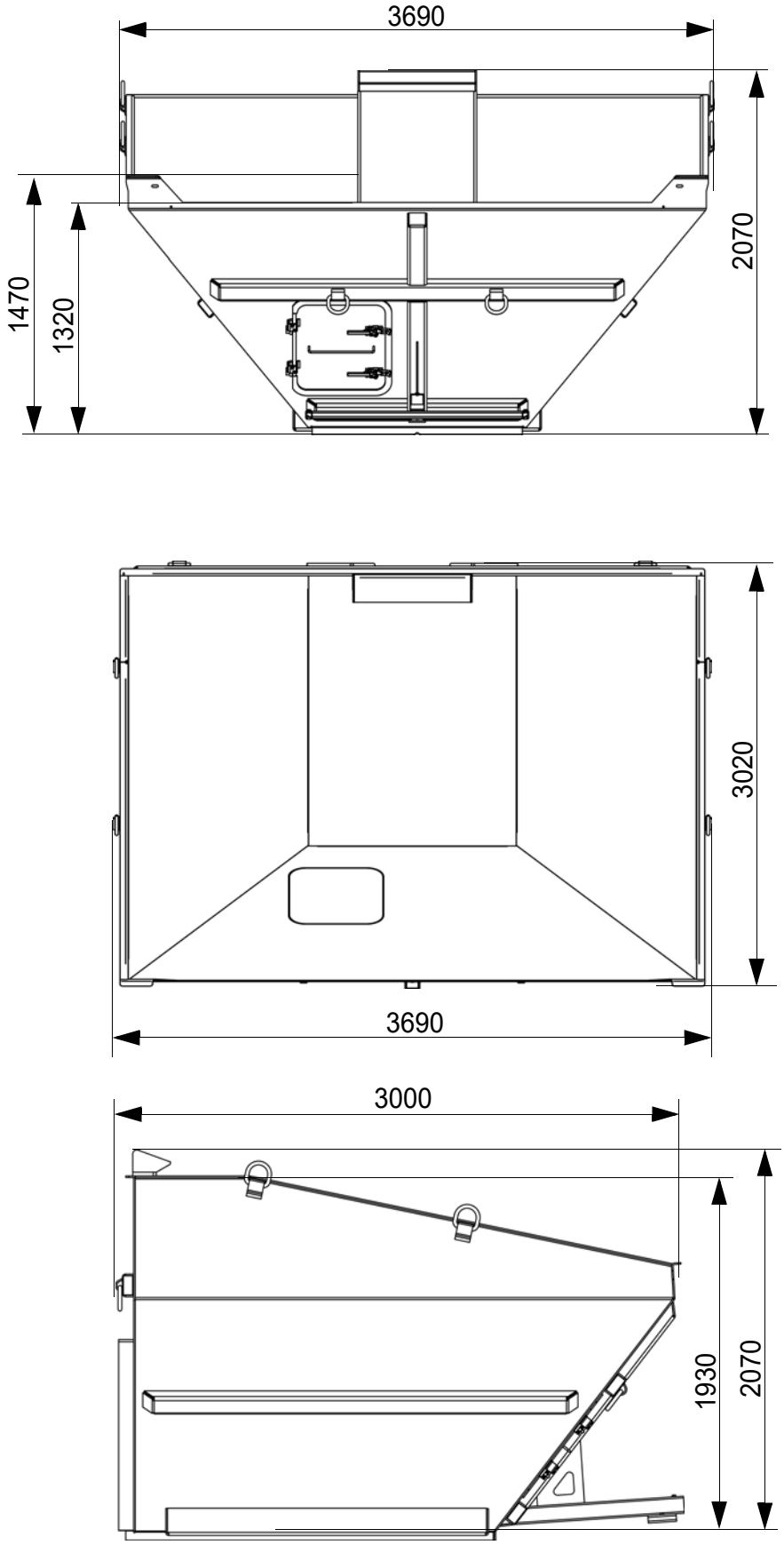

Greutăţi

Cupă MH2500 - Variantă scurtă	cca. 1,2t
Cupă MH2550 - Variantă lungă	aprox. 1,7t

Capacitate

Cupă MH2500 - Variantă scurtă	aprox. 10,9 m^3 / 24,0t
	aprox. 10,0m^3 / 22,0t (OFFSET)
Cupă MH2550 - Variantă lungă	aprox. 12,7 m^3 / 28,0t

10 Locuri de marcare

PRECAUŢIE	**Pericol cauzat de lipsa sau înţelegerea eronată a plăcuţelor de pe utilaj**
	Dacă plăcuţele de pe utilaj lipsesc sau sunt înţelese greşit, apare pericol de vătămare! - Nu înlăturaţi nicio plăcuţă de avertizare sau indicatoare de pe utilaj. - Plăcuţele de avertizare sau indicatoare trebuie să fie înlocuite imediat dacă sunt deteriorate sau dacă se pierd. - Familiarizaţi-vă cu semnificaţia şi cu poziţia plăcuţelor de avertizare sau indicatoare. - Acordaţi atenţie tuturor indicaţiilor suplimentare din aceste instrucţiuni şi din manualul de siguranţă.

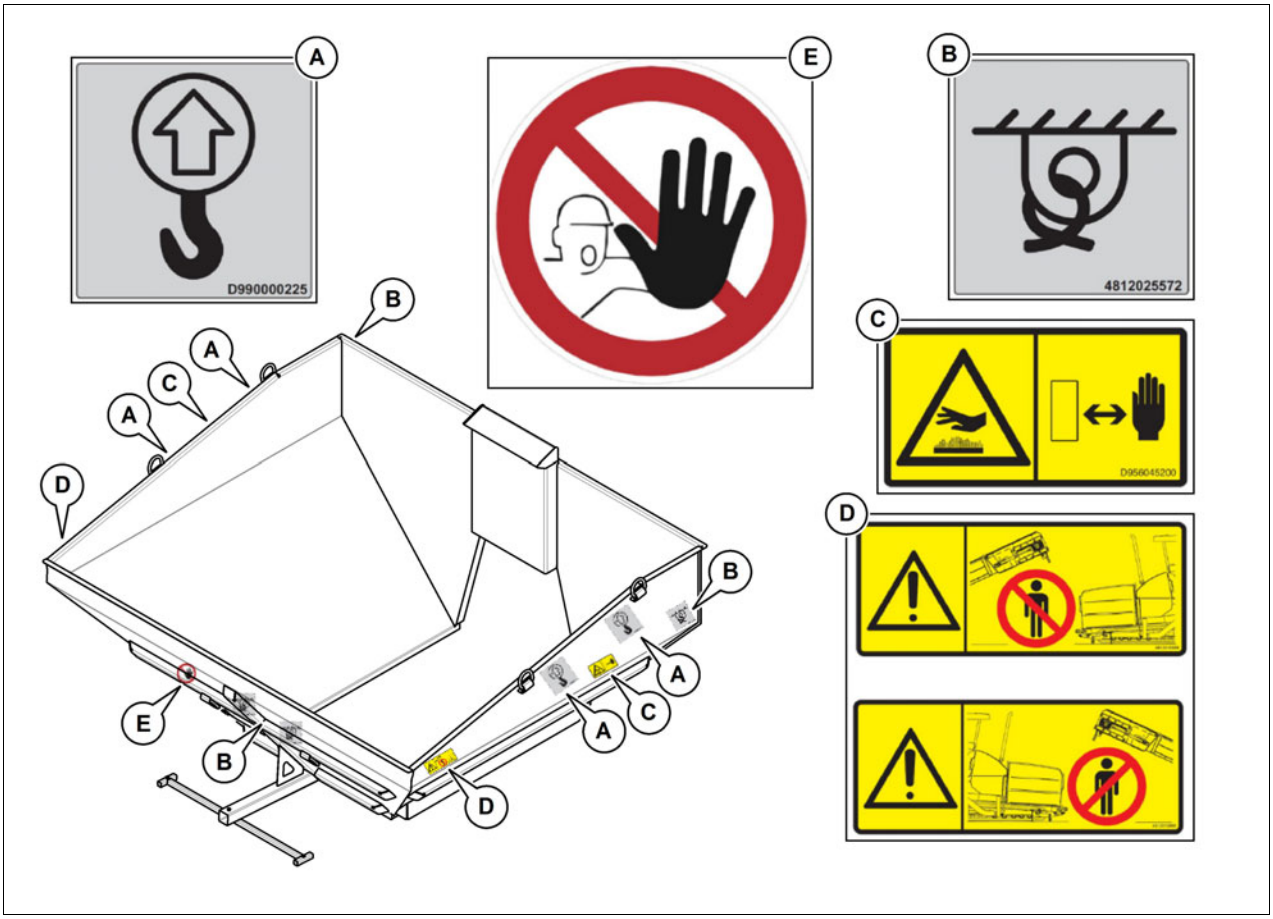

10.1 Plăcuţa de informaţii

Nr.	Pictogramă	Semnificaţie
A		- **Punct de ridicare** Ridicarea utilajului este permisă numai din aceste puncte de prindere!
B	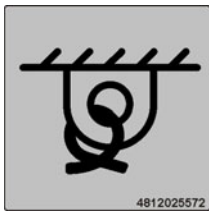	- **Punct de fixare** Fixarea utilajului este permisă numai din aceste puncte de prindere!

10.2 Plăcuţe de avertizare

Nr.	Pictogramă	Semnificaţie
C	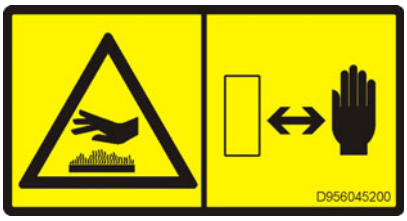	- **Avertizare - Suprafeţe fierbinţi - Pericol de provocare a arsurilor!** Suprafeţele fierbinţi pot provoca vătămări dintre cele mai grave! Ţineţi mâinile la o distanţă sigură faţă de zona periculoasă! Folosiţi îmbrăcăminte de protecţie sau echipament de protecţie!

10.3 Alte indicaţii de avertizare şi de operare

Nr.	Pictogramă	Semnificaţie
D		- **Atenţie - Zonă periculoasă!** Accesul persoanelor în zonele periculoase dintre încărcător şi repartizorul-finisor poate declanşa mişcări nedorite ale utilajului şi poate duce la vătămări dintre cele mai grave, până la accidente mortale! Nu pătrundeţi niciodată în zona periculoasă!

10.4 Semn de obligativitate, semn de interdicţie, semn de avertizare

Nr.	Pictogramă	Semnificaţie
E		- Nu deschideţi - loc periculos!

Asigurarea încărcăturii - cupa

☞ Următoarele variante de asigurare a cupei pentru transportul pe trailer se vor considera numai ca exemple pentru asigurarea corectă a încărcăturii.

☞ Acordaţi atenţie în permanenţă revederilor locale privind asigurarea încărcăturii şi utilizarea corectă a mijloacelor de asigurare a încărcăturii.

☞ Din regimul normal de deplasare fac parte şi frânarea cu energie maximă, manevrele de evitare şi traseele nesatisfăcătoare.

☞ În cazul măsurilor necesare trebuie să fie folosite avantajele diferitelor tipuri de asigurare (îmbinare pe formă, contact forţat, fixare pe diagonală etc.), iar acestea să fie adaptate pentru autovehiculul de transport.

⚠ Trailerul trebuie să dispună de numărul necesar de puncte de fixare cu o rezistenţă în aceste puncte LC 5.000 daN.

⚠ Înălţimea totală şi lăţimea totală nu trebuie să depăşească dimensiunile admisibile.

⚠ Capetele lanţurilor de fixare şi ale chingilor de fixare trebuie să fie asigurate împotriva desfacerii involuntare şi căderii!

⚠ Curăţaţi cupa înainte de încărcare/ descărcare, îndepărtaţi resturile de material.

Pregătirea trailerului

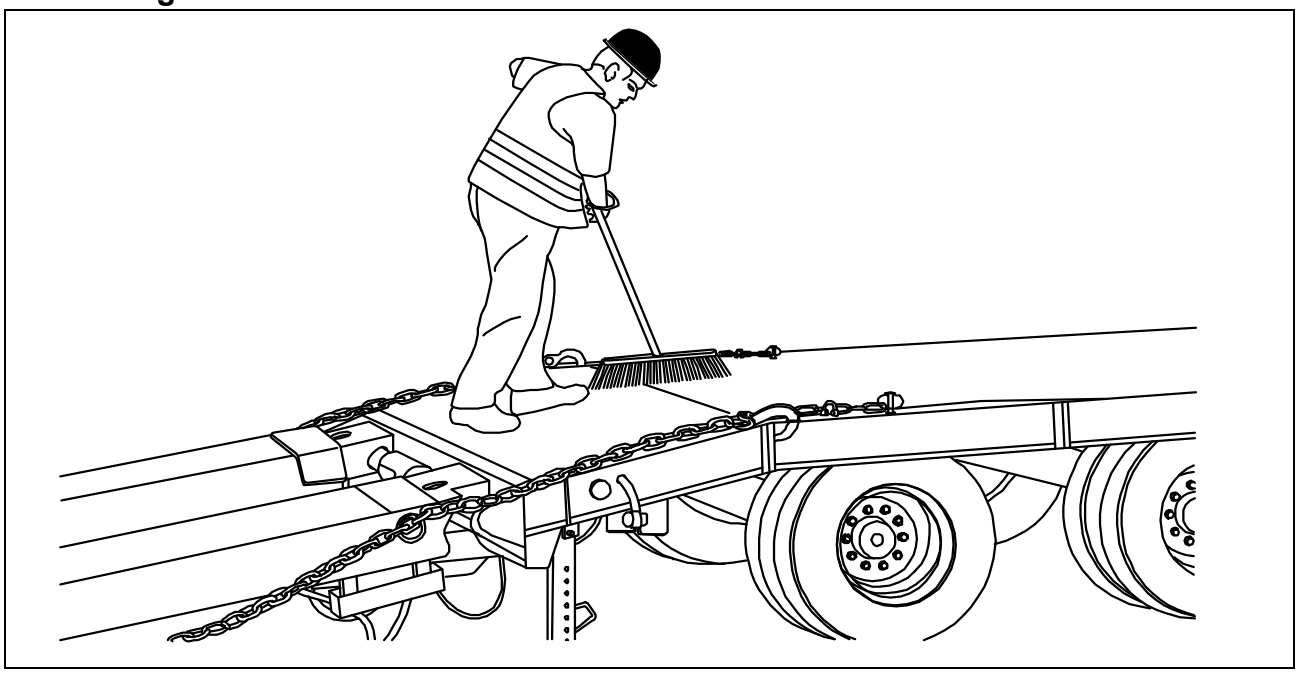

⚠ Podeaua spaţiului de încărcare trebuie să fie în toate cazurile nedeteriorată, fără urme de ulei, fără urme de noroi, uscată (umiditatea remanentă fără apă stagnantă este admisibilă) şi măturată!

Mijloace de ancorare

Sunt utilizate mijloacele de asigurare a încărcăturii, chingile de fixare şi lanţurile de fixare care aparţin autovehiculului. În funcţie de varianta de asigurare a încărcăturii, sunt necesare suplimentar, după caz, cercei de tracţiune, şuruburi cu cap inelar, plăci de protecţie a marginilor şi covoraşe antiderapante.

⚠ Valorile indicate pentru forţa admisibilă de fixare şi capacitatea portantă se vor respecta neapărat!

⚠ Strângeţi întotdeauna lanţurile de fixare conform indicaţiilor producătorului.

⚠ Strângeţi pe cât posibil ferm chingile de fixare.

Mijloace ajutătoare	
- Chingi de fixare Forţa de fixare admisibilă LC 2.500 daN	
- Covoraşele antiderapante	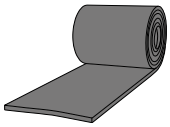

⚠ Înainte de folosirea de către utilizator, se va verifica dacă mijloacele de fixare prezintă deficienţe. Dacă se constată deficienţe care influenţează negativ securitatea, continuarea folosirii mijloacelor de fixare nu mai este permisă.

Element de fixare

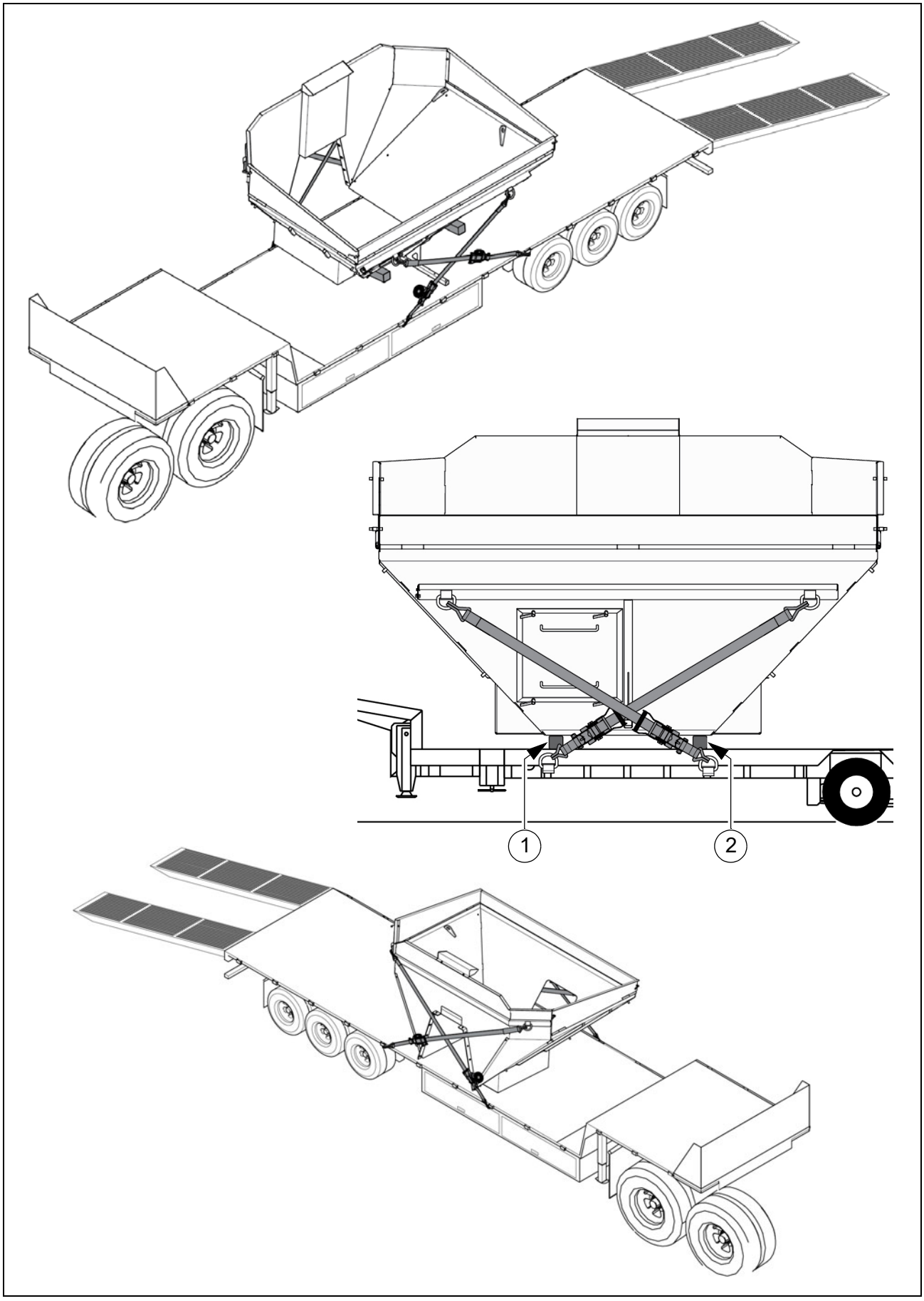

☞ La asigurarea cupei se va avea în vedere ca lamela senzorului să fie demontată şi clapeta frontală să fie zăvorâtă în conformitate cu prescripţiile.

⚠ Asigurarea în faţă şi spate se va executa prin fixarea pe diagonală a cupei.
În acest caz se va ţine cont de punctele de prindere de pe cupă, precum şi de pe trailer.
Chingile de fixare se vor prinde aşa cum este reprezentat în imagine.

☞ Chingile de fixare se tensionează pe diagonală la cupă şi la punctele de fixare ale trailerului.

☞ Pentru poziţia orizontală a cupei, trebuie să fie utilizate covoraşe antiderapante la suprafeţele de aşezare (1) şi (2), în scopul egalizării.
Dacă este necesar, pot fi utilizate covoraşe antiderapante în combinaţie cu grinzi din lemn. Totodată, trebuie să fie utilizate sus şi jos câte un covoraş antiderapant.

Transbordarea cu macaraua - MH2500

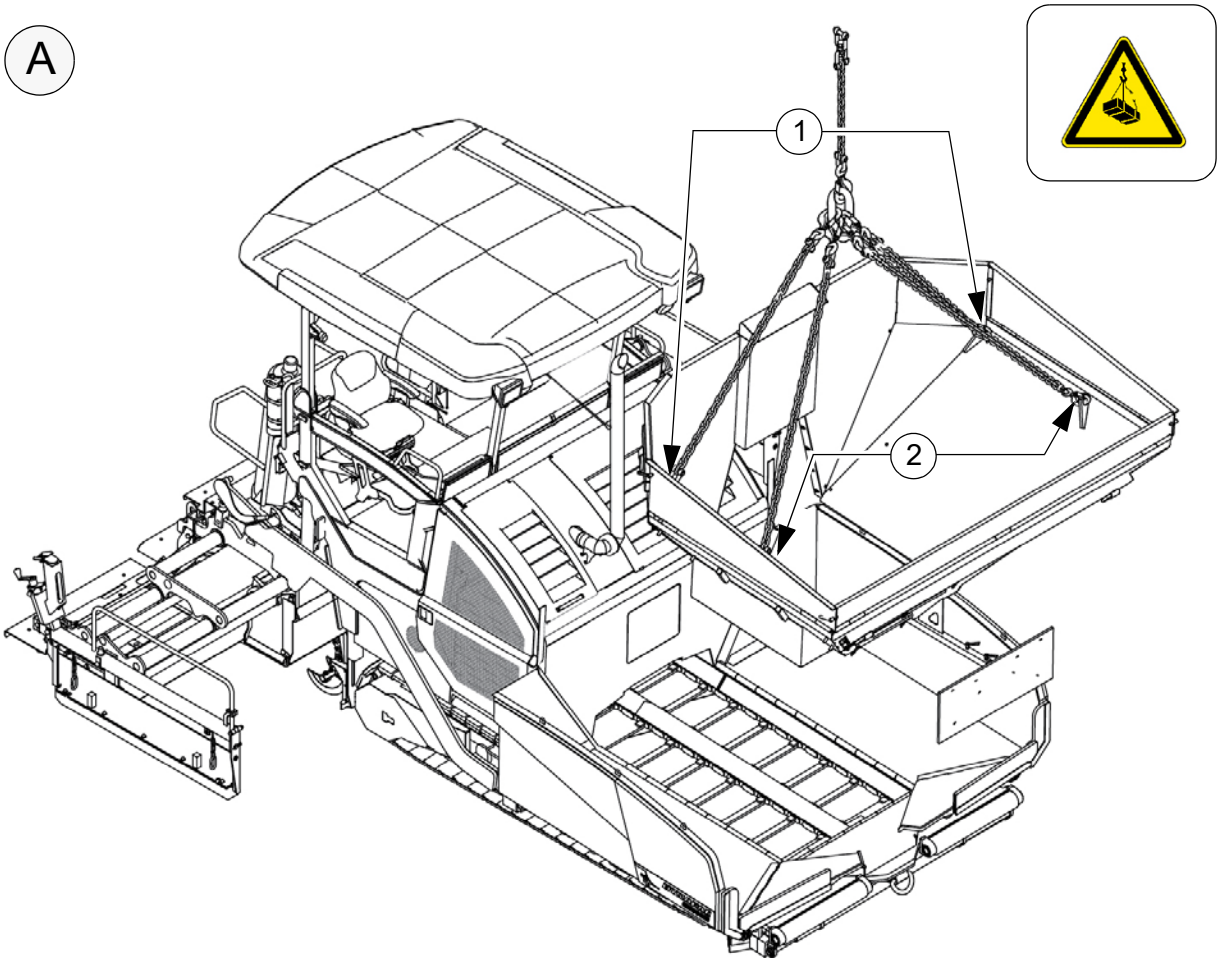

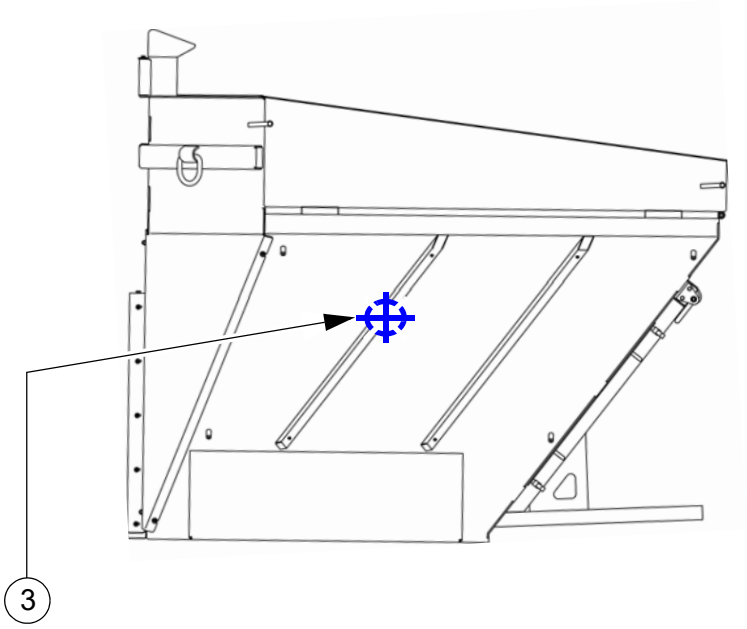

Transbordarea cu macaraua - MH2550

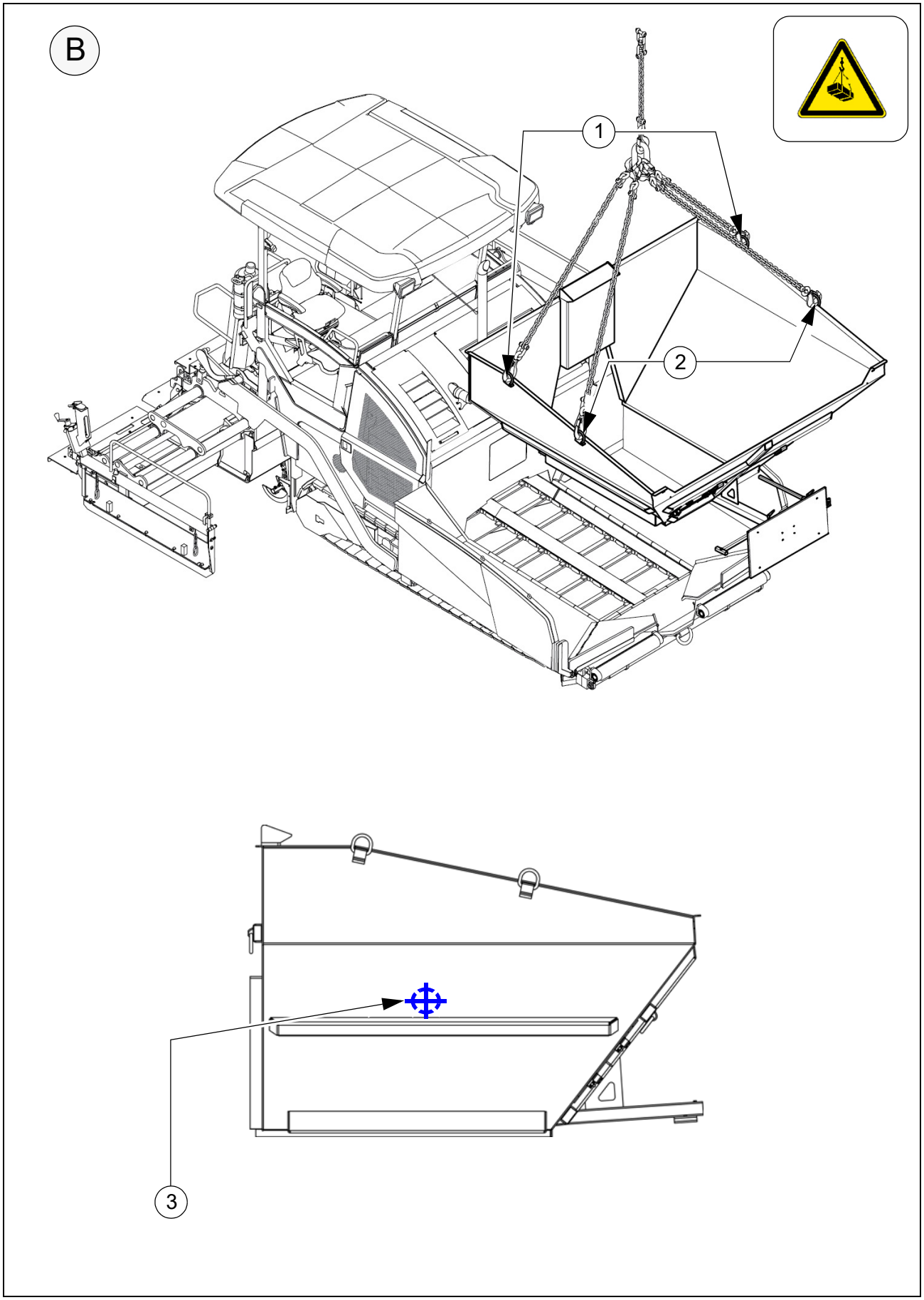

AVERTIZARE	**Pericol provocat de sarcinile suspendate**
	Macaraua şi/ sau sarcina ridicată se pot răsturna la ridicare şi pot provoca vătămări! - Ridicarea sarcinii este permisă numai din punctele de ridicare marcate. - Nu intraţi în zona periculoasă. - Folosiţi numai mijloace de ridicare cu o capacitate portantă suficientă. - Nu lăsaţi resturi de material sau piese libere în cupă. - Acordaţi atenţie tuturor indicaţiilor suplimentare din aceste instrucţiuni şi din manualul de siguranţă.

⚠ Mijloacele de prindere şi de transbordare trebuie să corespundă dispoziţiilor din prescripţiile în vigoare de prevenire a accidentelor!

⚠ Acordaţi atenţie centrului de greutate al cupei la încărcare/ descărcare!

⚠ Curăţaţi cupa înainte de încărcare/ descărcare, îndepărtaţi resturile de material!

☞ Pentru încărcarea/ descărcarea cu setul de cabluri pentru macara, la recipientul pentru strat de binder sunt prevăzute punctele de susţinere existente (1,2).

☞ Centrul de greutate al cupei se află în zona marcajului (3).

- Prindeţi setul de cabluri pentru macara la punctele de susţinere (1, 2).

☞ (A) Exemplu de transbordare cupă MH2500 - Variantă scurtă

⚠ Solicitarea max. admisibilă în fiecare punct de susţinere este: 44kN.

☞ (B) Exemplu de transbordare cupă MH2550 - Variantă lungă

⚠ Solicitarea max. admisibilă în fiecare punct de susţinere este: 150kN.

Fixarea cu cabluri a cupei în repartizorul-finisor

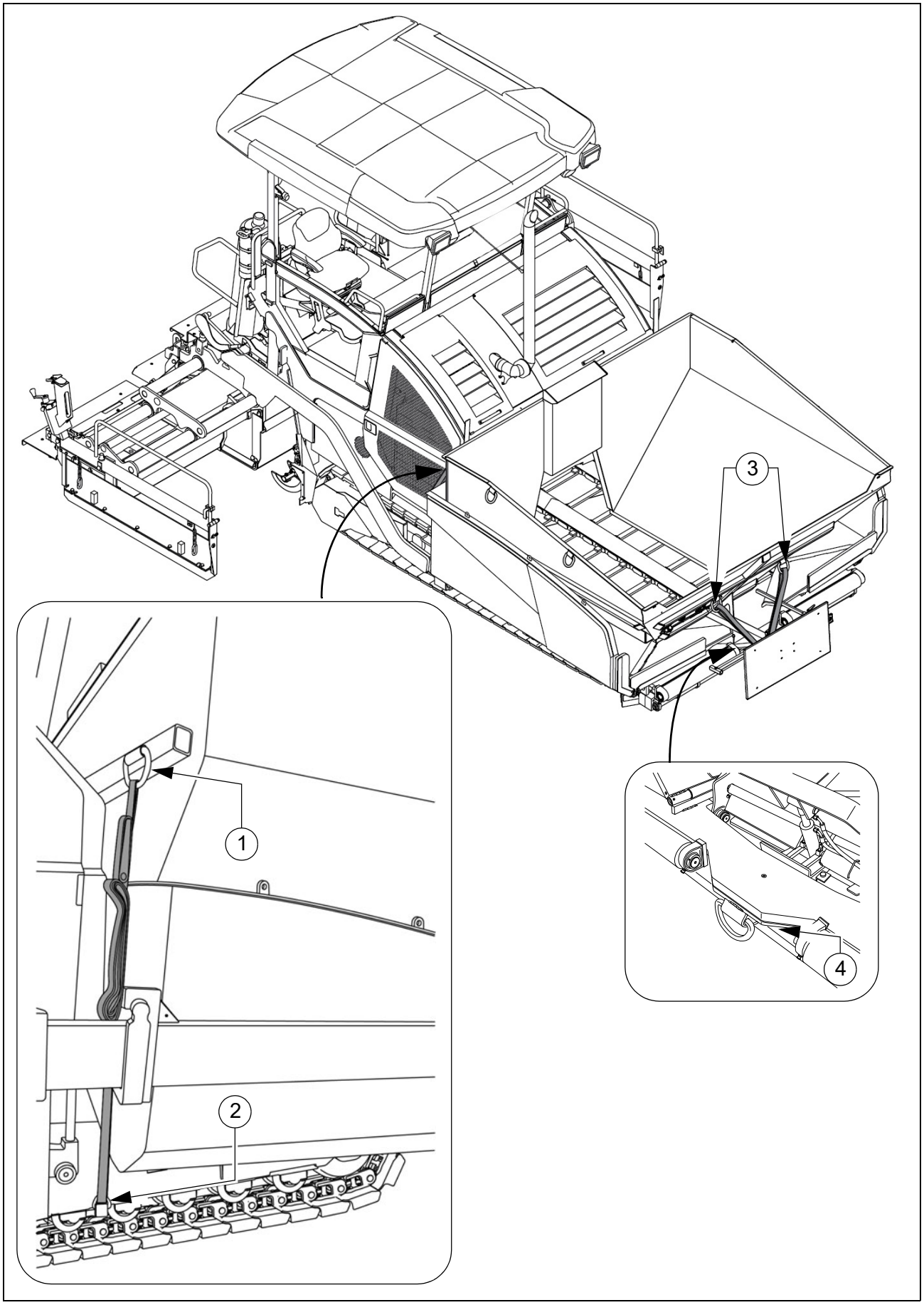

☞ Următoarele variante de asigurare a cupei în repartizorul-finisor servesc ca exemple de realizare corectă într-un repartizorul-finisor de drumuri Dynapac.
În cazul combinaţiilor care cuprind mai multe mărci, asigurarea trebuie să fie executată corespunzător posibilităţilor existente.

☞ Dynapac nu îşi asumă nicio răspundere pentru prejudicii rezultate din asigurarea defectuoasă a cupei!

⚠ Repartizorul-finisor de drumuri trebuie să dispună de numărul necesar de puncte de fixare cu o rezistenţă în aceste puncte LC 5.000 daN.

⚠ Capetele lanţurilor de fixare şi ale chingilor de fixare trebuie să fie asigurate împotriva desfacerii involuntare şi căderii!

⚠ Curăţaţi cupa şi bena repartizorului-finisor înainte de utilizarea cupei, îndepărtaţi resturile de material. Îndepărtaţi resturile de material aderente de pe suprafeţele de aşezare.

⚠ Asigurarea în spate se va executa prin fixarea la podea a cupei.
În acest caz, se vor utiliza punctele de prindere (1) de la cupă.
Chingile de fixare se vor prinde aşa cum este reprezentat de cadrul mecanismului de rulare (2) al repartizorului-finisor de drumuri.

⚠ Asigurarea în faţă se va executa prin fixarea pe diagonală a cupei.
În acest caz, se vor utiliza punctele de prindere (3) de la cupă, precum şi cârligul de remorcare (4) de pe repartizorul-finisor de drumuri.
Chingile de fixare se vor prinde aşa cum este reprezentat în imagine.

☞ Chingile de fixare se tensionează pe diagonală la cupă şi la cârligul de remorcare al repartizorului-finisor de drumuri.

Regimul de funcţionare

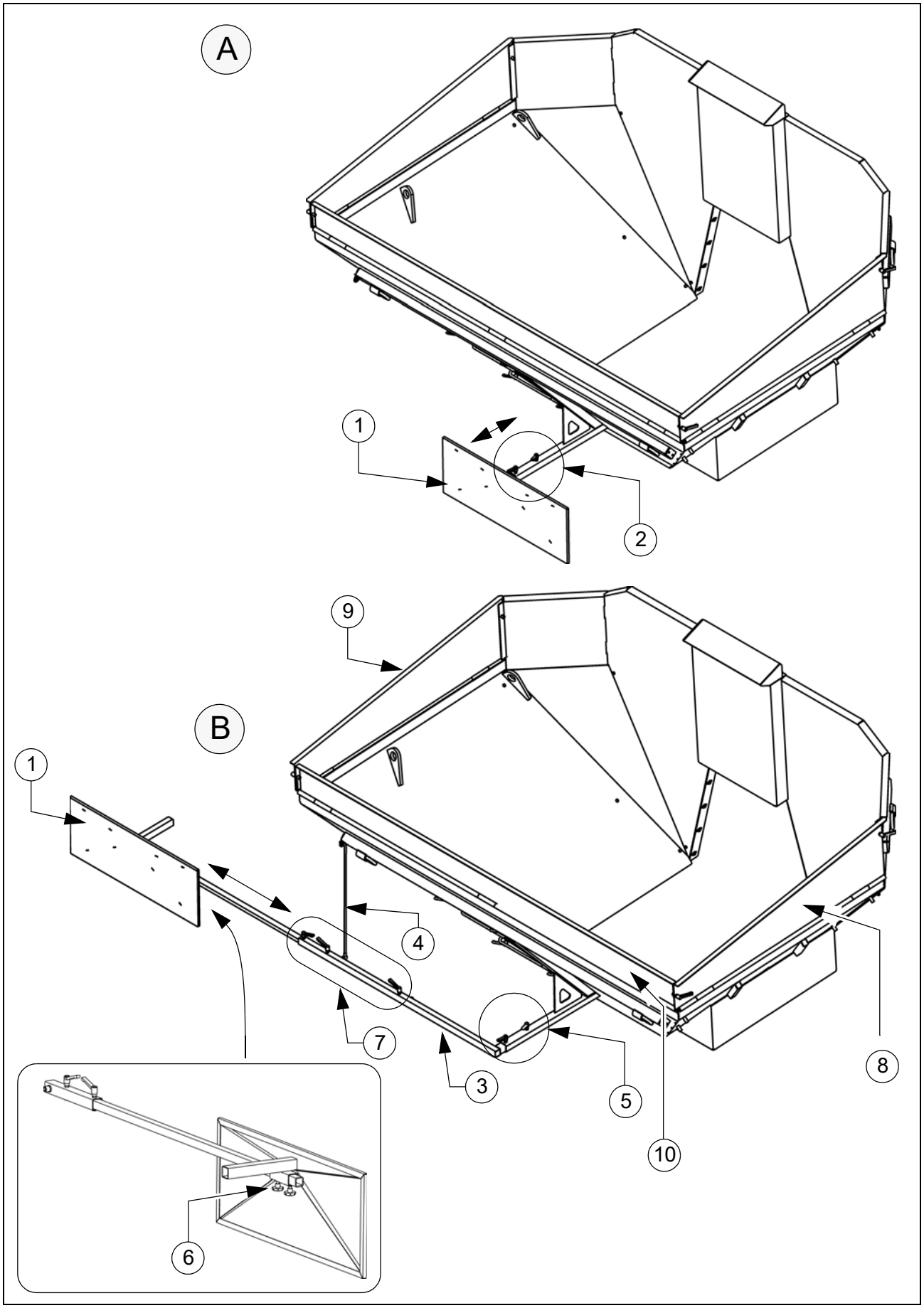

☞ În funcţie de utilizare, tabla reflector (1) poate fi montată central înainte de cupă sau în stânga/dreapta pe lateralele cupei.

- Tabla reflector centrală: fixarea se realizează prin intermediul pârghiei de strângere aferente (2).
- Tabla reflector excentrică: demontaţi tabla reflector (1), montaţi bara de reţinere suplimentară (3) şi suportul de reazem (4) pe latura dorită.
  - Fixaţi bara de reţinere cu pârghiile de strângere aferente (5).
  - Montaţi tabla reflector cu mânerele în stea (6) la bara de reţinere.
  - După reglarea poziţiei dorite, fixaţi prelungitorul din ţeavă cu pârghiile de strângere aferente (7).

⚠ Ca urmare a utilizării excentrice a tablei reflector, lăţimea de bază a utilajului se măreşte. Acordaţi atenţie zonei periculoase!

☞ Folia magnetică aflată în pachetul de livrare al utilajului trebuie să fie aşezată pentru funcţionare pe tablei reflector (1).

Funcţionarea cu un încărcător cu bandă pivotantă

INDICAŢIE	**Precauţie! Deteriorare posibilă a componentelor!**
	La utilizarea unui încărcător cu bandă pivotantă apare pericol de coliziune! La cupă trebuie să fie întreprinse următoarele măsuri pregătitoare: - Rabataţi în jos clapetele laterale (8/9), precum şi clapeta frontală (10) (desfaceţi pârghiile de strângere aferente).

Pregătiri în vederea lucrului

Decofrol

Pulverizaţi cu decofrol toate suprafeţele care vin în contact cu mixtura asfaltică.

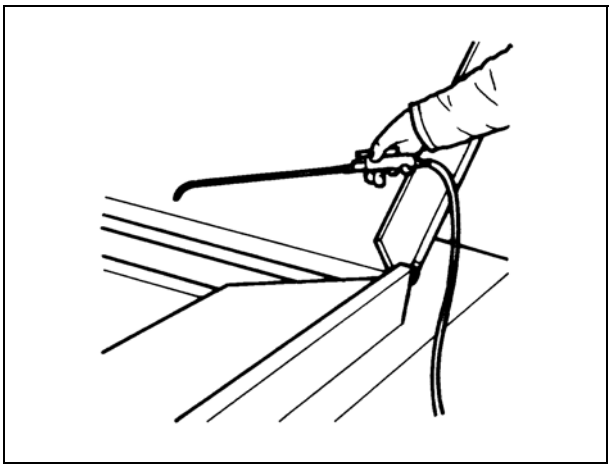

⚠ Nu utilizaţi motorină, deoarece aceasta dizolvă bitumul!

Curăţarea cupei

Curăţaţi regulat cupa, îndepărtaţi resturile de asfalt aderente.

Executaţi curăţarea benei numai în stare răcită.

În cazul în care cupa este utilizată într-un repartizor-finisor pe parcursul curăţării, ea trebuie să fie deconectată şi asigurată împotriva reconectării.

Pulverizaţi cu decofrol toate suprafeţele care vin în contact cu mixtura asfaltică.

Pentru curăţare, se poate intra în cupă prin uşa (1) de la partea frontală.

Închideţi uşa conform prescripţiilor pentru regimul de funcţionare.

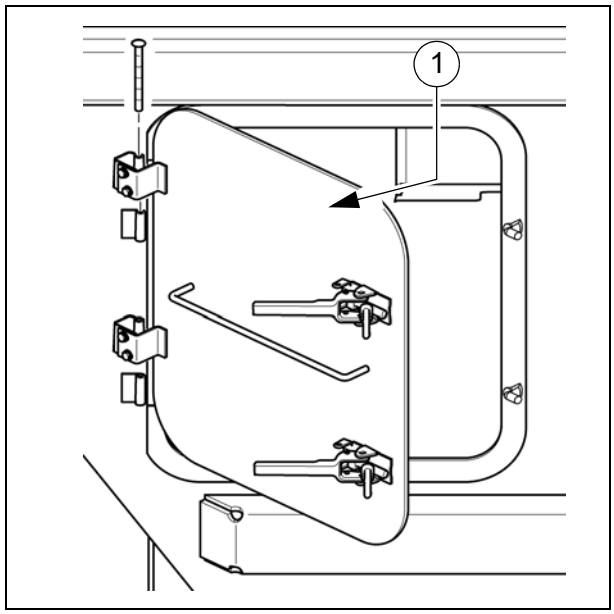

11 Grinda finisoare

Toate lucrările de montaj, reglaj şi extensie pe lăţime a grinzii finisoare sunt descrise în Bohlen-Betriebsanleitung.

12 Conexiuni electrice

După montajul şi reglajul ansamblurilor mecanice trebuie realizate următoarele conexiuni pe părţile posterioare ale suporturilor de telecomandă (1):

Variantă PLC:

- Limitator de cursă al melcului (2)
- Telecomandă (3)
- Traductor de nivel (4)
- Sistem automat extern de nivelare (5)

☞ La folosirea sistemului automat extern de nivelare, acesta trebuie să fie autentificat în meniul telecomenzii.

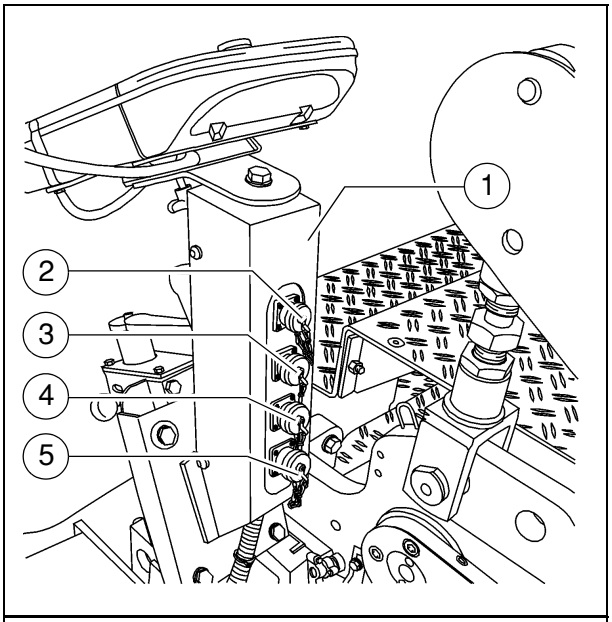

Variantă convenţională:

- Telecomandă (6)
- Limitator de cursă al melcului (7)
- Sistem automat de nivelare (8)

☞ Astupaţi întotdeauna prizele nefolosite cu capacele de protecţie aferente!

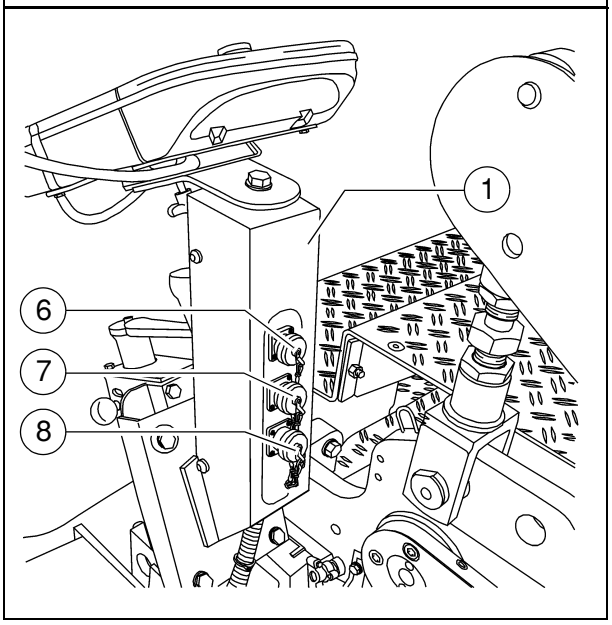

12.1 Funcţionarea utilajului fără telecomandă/ scutul lateral

☞ Maşina poate fi deplasată fără telecomanda conectată numai dacă puntea tip fişă aferentă este aplicată pe ambele părţi ale utilajului.

Scut lateral montat cu suportul telecomenzii:

- Introduceţi puntea tip fişă (1) în priza telecomenzii, asiguraţi-o cu gulerul.
- Verificaţi dacă există conexiunea cu fişă (2) la caseta de conexiuni.

Scutul lateral demontat:

- Introduceţi puntea tip fişă (3) în priza casetei de conexiuni, asiguraţi-o cu gulerul.

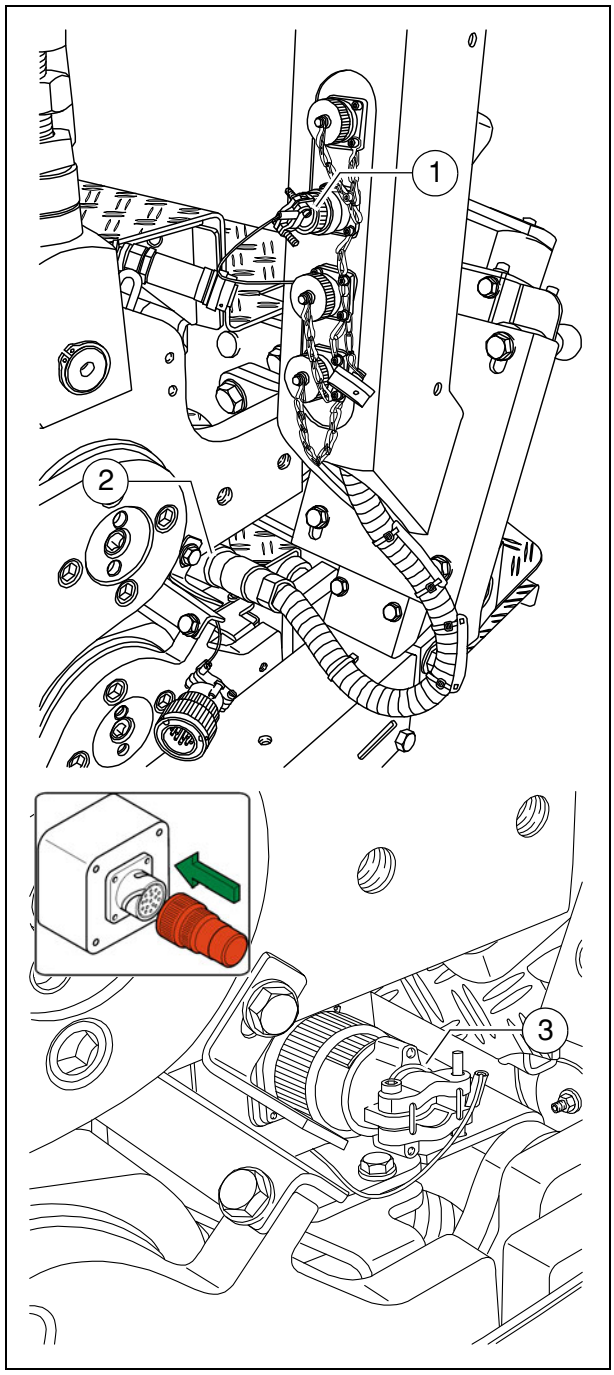

F 10 Întreţinere curentă

1 Indicaţii de siguranţă pentru întreţinerea curentă

PERICOL	**Pericol cauzat de întreţinerea curentă defectuoasă a utilajului**
	Lucrările de întreţinere curentă şi de reparaţii executate impropriu pot cauza vătămări grave, până la accidente mortale! - Dispuneţi executarea lucrărilor de întreţinere curentă şi de reparaţii numai de către personalul de specialitate şcolarizat. - Executaţi toate lucrările de întreţinere curentă, revizie şi curăţare numai cu motorul deconectat. Scoateţi cheia de contact şi întrerupătorul principal. - Amplasaţi o plăcuţă cu inscripţia „Nu porniţi” pe utilaj. - Executaţi zilnic verificarea vizuală şi controlul funcţionării. - Executaţi toate lucrările de întreţinere curentă conform planului de întreţinere curentă. - Dispuneţi executarea verificării anuale de către un expert. - Înlăturaţi imediat toate erorile constatate. - Puneţi utilajul în funcţiune numai când toate erorile constatate au fost înlăturate. - Nerespectarea măsurilor prescrise de verificare şi de întreţinere curentă duce la anularea permisului de funcţionare! - Acordaţi atenţie tuturor indicaţiilor suplimentare din aceste instrucţiuni şi din manualul de siguranţă.

PERICOL	**Pericol cauzat de modificări aduse utilajului**
	Modificările constructive la utilaj duc la anularea permisului de funcţionare şi pot avea ca urmare vătămări grave, până la accidente mortale! - Utilizaţi numai piese de schimb originale şi accesorii avizate. - După lucrările de întreţinere curentă şi de reparaţii, dispozitivele de protecţie şi de siguranţă eventual demontate trebuie să fie montate din nou complet. - Acordaţi atenţie tuturor indicaţiilor suplimentare din aceste instrucţiuni şi din manualul de siguranţă.

PRECAUŢIE	**Suprafeţe fierbinţi!**
	Suprafeţele, inclusiv cele din spatele pieselor de înveliş, precum şi gazele de combustie de la motor sau de la sistemul de încălzire a grinzii finisoare pot deveni foarte fierbinţi şi pot cauza vătămări! - Purtaţi echipamentul dumneavoastră personal de protecţie. - Nu atingeţi piesele fierbinţi ale utilajului. - Executaţi lucrările de întreţinere curentă şi de întreţinere generală numai cu utilajul răcit. - Acordaţi atenţie tuturor indicaţiilor suplimentare din aceste instrucţiuni şi din manualul de siguranţă.

PRECAUŢIE	**Pericol de electrocutare**
	Atingerea directă sau indirectă a pieselor aflate sub tensiune poate cauza vătămări! - Nu înlăturaţi niciun înveliş de protecţie. - Nu stropiţi niciodată cu apă componentele electrice sau electronice. - Lucrările de întreţinere generală la instalaţia electrică sunt permise numai personalului de specialitate şcolarizat. - Verificaţi zilnic, conform instrucţiunilor, sistemul de monitorizare a izolaţiei, în cazul încălzirii electrice a grinzii finisoare. - Acordaţi atenţie tuturor indicaţiilor suplimentare din aceste instrucţiuni şi din manualul de siguranţă.

STOP **Lucrările de curăţare:** Nu utilizaţi substanţe uşor inflamabile (benzină sau similare). La curăţarea cu un aparat cu jet de abur nu expuneţi direct jetului piesele şi materialul de izolaţie; acoperiţi-le în prealabil.

STOP **Lucrări în spaţii închise:** Gazele de eşapament trebuie să fie dirijate în exterior. Buteliile de propan gazos nu trebuie depozitate în spaţii închise.

⚠ Pe lângă aceste instrucţiuni de întreţinere curentă, trebuie in orice caz avut în vedere manualului de întreţinere curentă editat de producătorul motorului. Toate intervalele şi lucrările de întreţinere curentă specificate acolo sunt obligatorii suplimentar.

☞ Indicaţii privind întreţinerea curentă a dotărilor opţionale găsiţi în secţiunile respective din acest capitol!

F 21 Plan general de întreţinere curentă

1 Plan general de întreţinere curentă

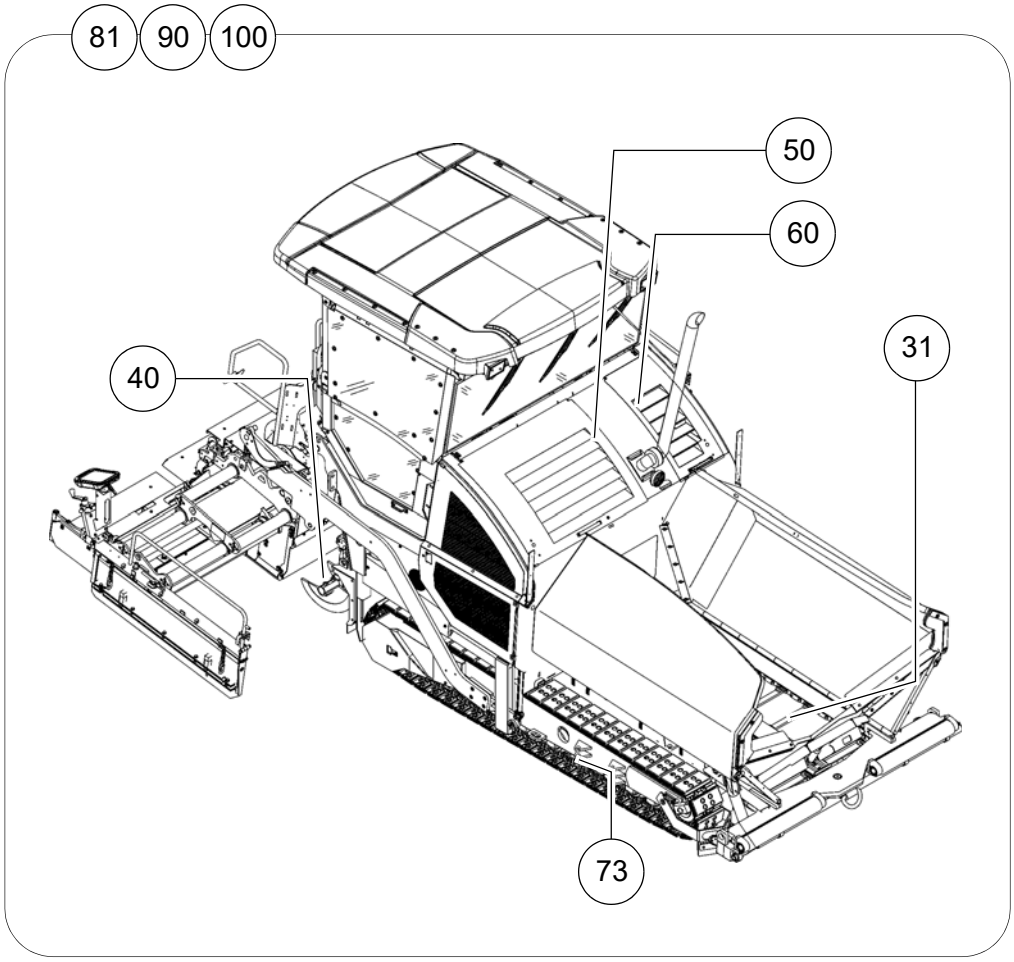

Unitate	Capitol	Întreţinere curentă necesară după ore de funcţionare									
		10	50	100	250	500	1000 / anual	2000 / la fiecare doi ani	5000	20000	când este necesar
Grătar	F31	■		■							■
Melcul	F40	■	■	■	■		■	■			■
Motor de acţionare	F50	■			■	■	■	■			■
Echipament hidraulic	F60	■	■			■	■	■			■
Mecanisme de rulare	F73	■	■	■	■	■	■				■
Echipament electric	F81	■	■	■	■						■
Puncte de lubrifiere	F90	■	■					■			■
Verificări, aducerea în stare de inactivitate	F100	■					■				■

Întreţinere curentă necesară	■

☞ În acest plan general se găsesc şi intervalele de întreţinere curentă pentru echipamentele opţionale ale utilajului!

F 31 Întreţinerea curentă - grătarul

1 Întreţinerea curentă - grătarul

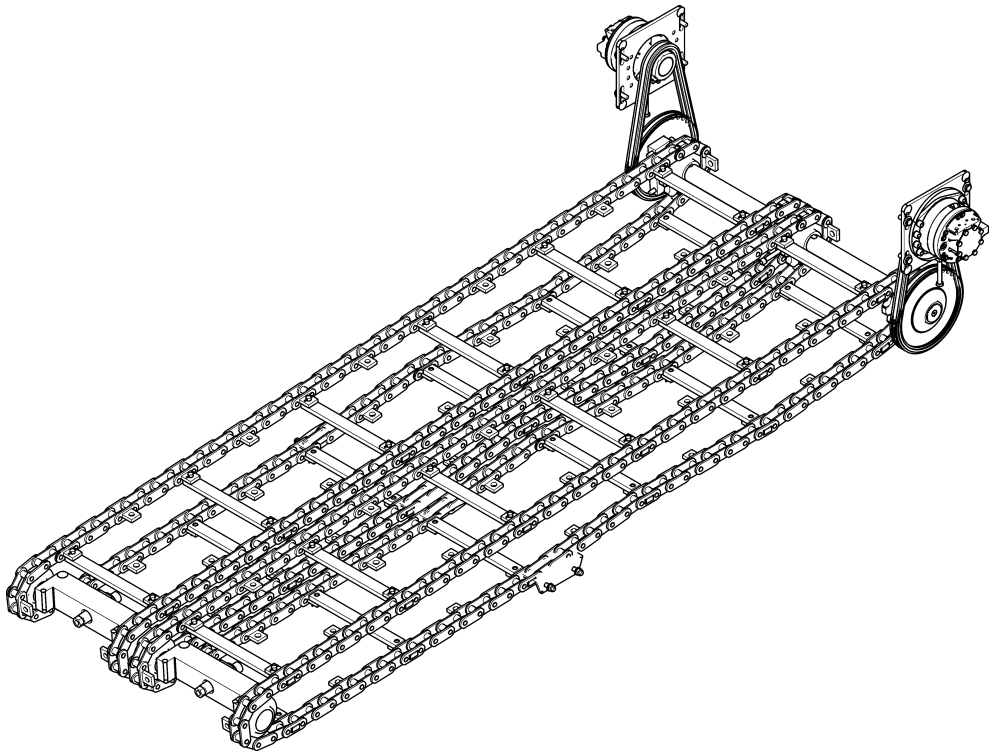

AVERTIZARE	**Pericol de tragere între angrenaje, cauzat de piesele rotative sau de transport ale utilajului**
	Piesele rotative sau de transport ale utilajului pot cauza vătămări grave, până la accidente mortale! - Nu intraţi în zona periculoasă. - Nu interveniţi între piesele rotative sau de transport. - Purtaţi numai îmbrăcăminte strânsă pe corp. - Acordaţi atenţie plăcuţelor de avertizare şi indicatoare de pe utilaj. - Înaintea lucrărilor de întreţinere curentă opriţi motorul şi scoateţi cheia de contact. - Acordaţi atenţie tuturor indicaţiilor suplimentare din aceste instrucţiuni şi din manualul de siguranţă.

PRECAUŢIE	**Pericol provocat de sarcinile grele**
	Piesele utilajului aflate în mişcare de coborâre pot provoca vătămări! - Când utilajul este parcat, la întreţinerea curentă şi la transport închideţi cele două jumătăţi ale benei şi cuplaţi siguranţa de transport aferentă a benei. - Când utilajul este parcat, la întreţinerea curentă şi la transport ridicaţi grinda finisoare şi cuplaţi siguranţa de transport aferentă a grinzii finisoare. - Blocaţi în conformitate cu prescripţiile capotele şi piesele de învelişuri deschise. - Acordaţi atenţie tuturor indicaţiilor suplimentare din aceste instrucţiuni şi din manualul de siguranţă.

PRECAUŢIE	**Suprafeţe fierbinţi!**
	Suprafeţele, inclusiv cele din spatele pieselor de înveliş, precum şi gazele de combustie de la motor sau de la sistemul de încălzire a grinzii finisoare pot deveni foarte fierbinţi şi pot cauza vătămări! - Purtaţi echipamentul dumneavoastră personal de protecţie. - Nu atingeţi piesele fierbinţi ale utilajului. - Executaţi lucrările de întreţinere curentă şi de întreţinere generală numai cu utilajul răcit. - Acordaţi atenţie tuturor indicaţiilor suplimentare din aceste instrucţiuni şi din manualul de siguranţă.

1.1 Intervale de întreţinere curentă

Poz.	Interval								Punct de întreţinere curentă	Indicaţie
	10	50	100	250	500	1000 / anual	2000 / la fiecare doi ani	când este necesar		
1	■								- Lanţul grătarului - Verificarea tensionării	
								■	- Lanţul grătarului - Reglarea tensionării	
								■	- Lanţul grătarului - Schimbarea lanţului	
2			■						- Acţionare grătar - lanţuri de acţionare Controlul tensionării lanţului	
								■	- Acţionare grătar - lanţuri de acţionare Reglarea tensionării lanţului	
3								■	- Ghidurile din tablă ale grătarului / schimbarea ghidurilor din tablă ale grătarului	

Întreţinere curentă	■
Întreţinere curentă în perioada de rodaj	▼

1.2 Puncte de întreţinere curentă

Tensionarea lanţului de grătar (1)

Verificarea tensionării lanţului:

Când lanţul grătarului tensionat corect, muchia inferioară a lanţului este la aprox. 20- 25mm sub muchia inferioară a şasiului.

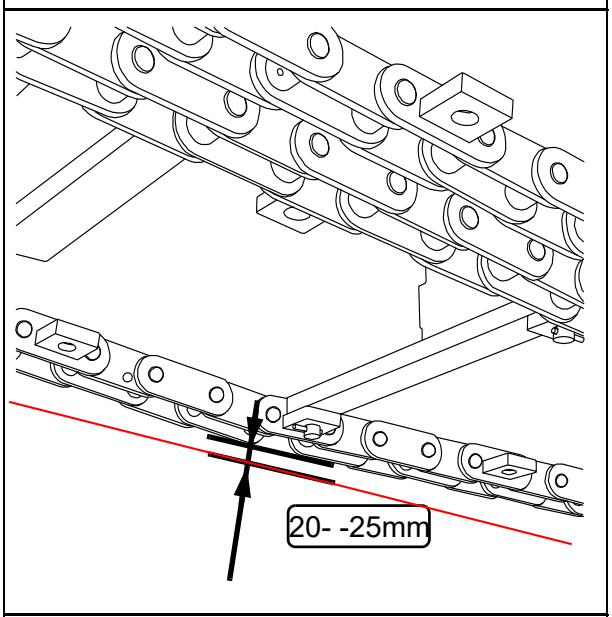

⚠ Tensionarea lanţului grătarului nu trebuie să fie nici prea rigidă, nici prea slabă. Dacă lanţul este prea rigid întins, mixtura care ajunge între lanţ şi pinion poate provoca oprirea sau ruperea.
Dacă lanţurile sunt prea destinse, ele se pot agăţa şi distruge de obiectele proeminente.

Reglarea tensionării lanţului:

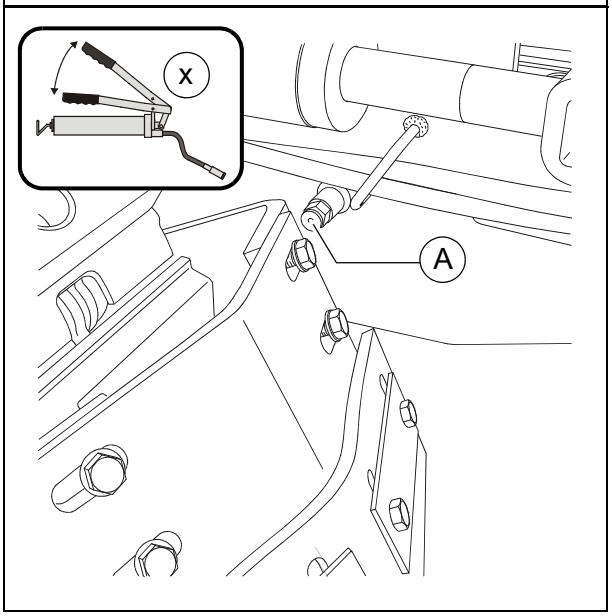

☞ Tensionarea lanţului este reglată cu ajutorul dispozitivelor de tensionare şi gresare. Racordurile de alimentare (A) se află în stânga şi dreapta, în spatele barei de protecţie.

- Prin intermediul unei pompe de unsoare umpleţi cu unsoare până când este reglată tensionarea corectă a lanţului.

Controlul / schimbarea lanţului:

☞ Lanţurile grătarului (A) trebuie să fie schimbate cel târziu atunci când alungirea lor a ajuns la un stadiu în care corectarea tensionării nu mai este posibilă.

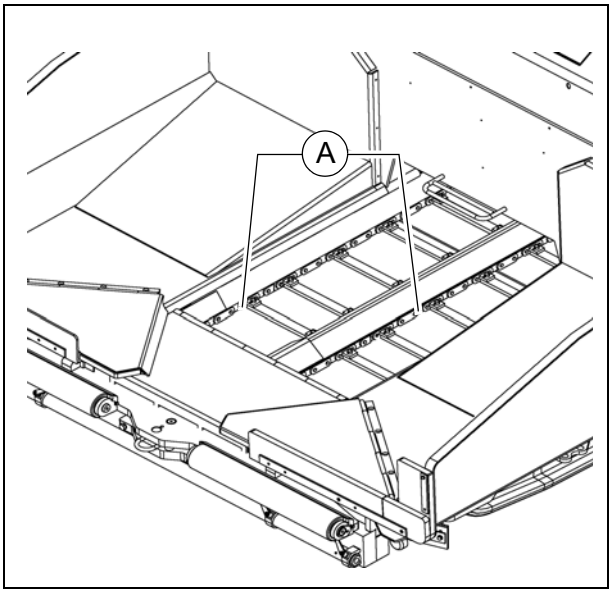

⚠ Nu este permis ca elementele de lanţ să fie înlăturate pentru scurtarea lanţului!
O divizare greşită a lanţului ar duce la distrugerea roţii de acţionare!

⚠ Dacă uzura face necesară schimbarea de componente, următoarele componente trebuie să fie înlocuite întotdeauna împreună cu tot setul:

- Lanţul grătarului
- Ghidurile din tablă ale grătarului
- Tablele grătarului
- Tablele de întoarcere
- Rolele de întoarcere ale lanţului grătarului
- Roţile de lanţ de la sistemul de acţionare a grătarului

☞ Serviciul dumneavoastră pentru clienţi Dynapac vă asigură o asistenţă promptă în caz de întreţinere curentă, reparaţie şi la schimbarea pieselor de uzură!

Acţionare grătar - lanţuri de acţionare (2)

Pentru **verificarea tensionării lanţului**:

- La tensionarea corectă lanţul trebuie să se lase mişcat liber cca 10 - 15 mm.

Pentru **corectarea tensionării** lanţurilor

- Desfaceţi şurubul de fixare (A) şi slăbiţi puţin contrapiuliţa (B).
- Cu şurubul (C) de tensionare reglaţi tensiunea necesară a lanţului.
- Desfaceţi şuruburile de fixare (A) şi strângeţi din nou contrapiuliţa (B) în conformitate cu prescripţiile.

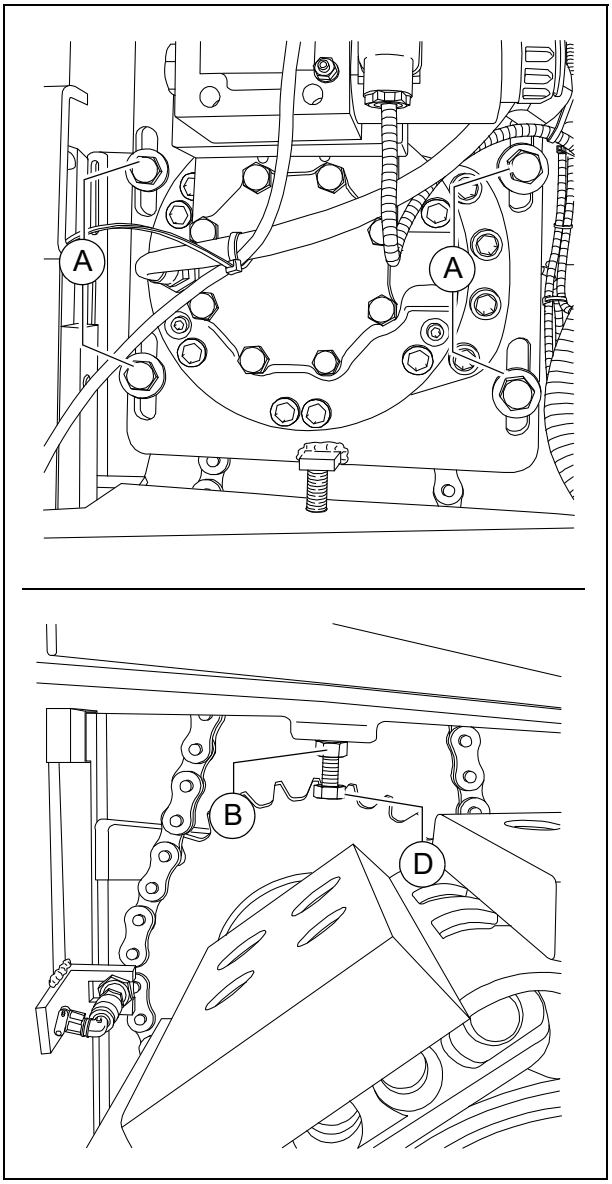

Ghidurile din tablă ale grătarului / tablele grătarului (3)

☞ Ghidurile din tablă ale grătarului (A) trebuie să fie schimbate cel târziu când acestea sunt uzate la marginile lor inferioare sau dacă prezintă găuri.

⚠ Când ghidurile din tablă ale grătarului sunt uzate, nu mai există o protecţie a lanţului grătarului!

- Demontaţi şuruburile de la ghidurile din tablă ale grătarului.
- Extrageţi ghidurile din tablă ale grătarului din tunelul pentru material.
- Montaţi noile ghiduri din tablă ale grătarului cu şuruburi noi.

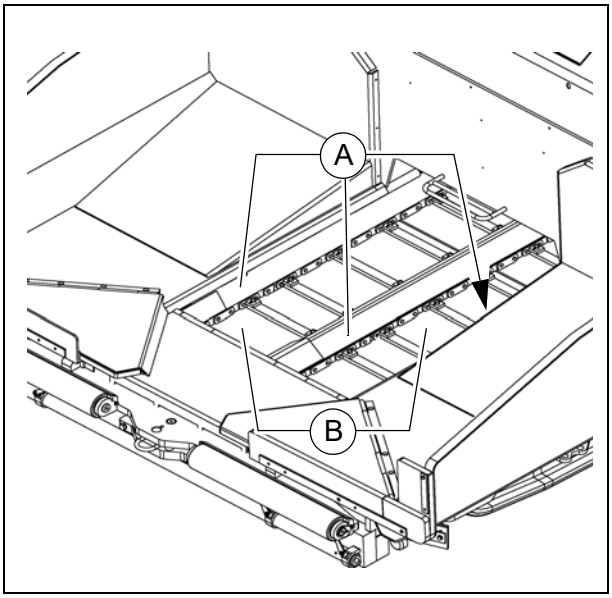

☞ Tablele grătarului (B) trebuie schimbate cel târziu când a fost atinsă limita de uzură de 5mm în partea din spate sub lanţ.

⚠ Dacă uzura face necesară schimbarea de componente, următoarele componente trebuie să fie înlocuite întotdeauna împreună cu tot setul:

- Lanţul grătarului
- Ghidurile din tablă ale grătarului
- Tablele grătarului
- Tablele de întoarcere
- Rolele de întoarcere ale lanţului grătarului
- Roţile de lanţ de la sistemul de acţionare a grătarului

☞ Serviciul dumneavoastră pentru clienţi Dynapac vă asigură o asistenţă promptă în caz de întreţinere curentă, reparaţie şi la schimbarea pieselor de uzură!

F 40 Întreţinerea curentă - ansamblul melcului

1 Întreţinerea curentă - ansamblul melcului

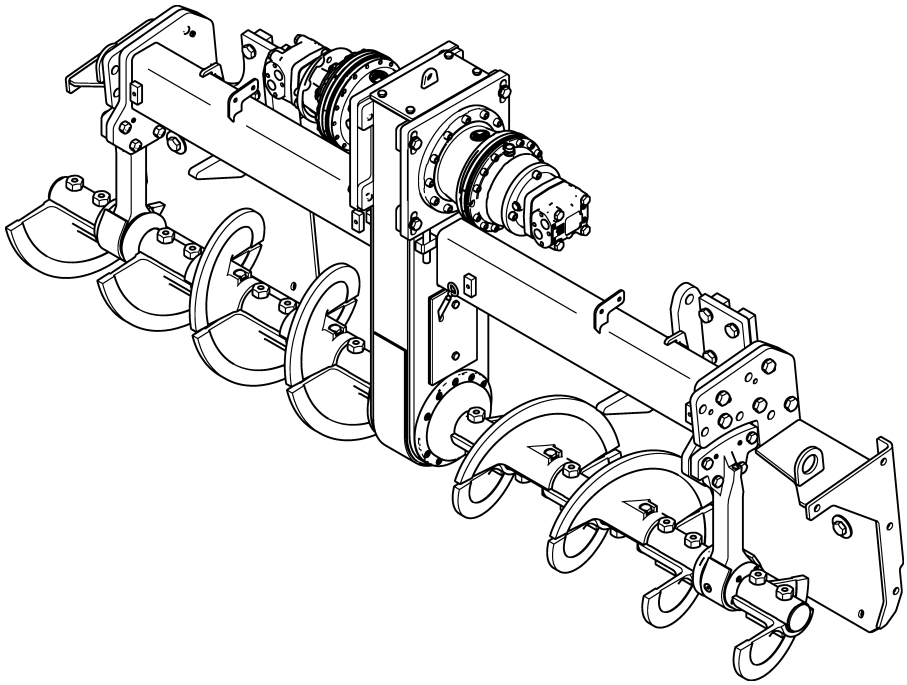

AVERTIZARE	**Pericol de tragere între angrenaje, cauzat de piesele rotative sau de transport ale utilajului**
	Piesele rotative sau de transport ale utilajului pot cauza vătămări grave, până la accidente mortale! - Nu intraţi în zona periculoasă. - Nu interveniţi între piesele rotative sau de transport. - Purtaţi numai îmbrăcăminte strânsă pe corp. - Acordaţi atenţie plăcuţelor de avertizare şi indicatoare de pe utilaj. - Înaintea lucrărilor de întreţinere curentă opriţi motorul şi scoateţi cheia de contact. - Acordaţi atenţie tuturor indicaţiilor suplimentare din aceste instrucţiuni şi din manualul de siguranţă.

PRECAUŢIE	**Suprafeţe fierbinţi!**
	Suprafeţele, inclusiv cele din spatele pieselor de înveliş, precum şi gazele de combustie de la motor sau de la sistemul de încălzire a grinzii finisoare pot deveni foarte fierbinţi şi pot cauza vătămări! - Purtaţi echipamentul dumneavoastră personal de protecţie. - Nu atingeţi piesele fierbinţi ale utilajului. - Executaţi lucrările de întreţinere curentă şi de întreţinere generală numai cu utilajul răcit. - Acordaţi atenţie tuturor indicaţiilor suplimentare din aceste instrucţiuni şi din manualul de siguranţă.

1.1 Intervale de întreţinere curentă

Poz.	Interval									Punct de întreţinere curentă	Indi-caţie
	10	50	100	250	500	1000 / anual	2000 / la fiecare doi ani	5000	când este necesar		
1	■									- Lagăre exterioare la melc - Lubrifiere	
2						■				- Angrenaje planetare-melc - Verificare nivel de ulei	
									■	- Angrenaje planetare-melc - Completare cu ulei	
				▼			■			- Angrenaje planetare-melc - Schimbare ulei	
3			■							- Lanţuri de acţionare-melc - Control tensionare	
									■	- Lanţuri de acţionare-melc - Reglarea tensionării	
4				■						- Caseta melcului - Verificare nivel de ulei	
									■	- Caseta melcului - Completare cu ulei	
						■				- Caseta melcului - Schimbare ulei	
5								■		- Garnituri şi inele de etanşare - Controlul uzurii	
									■	- Garnituri şi inele de etanşare - Schimbarea garniturilor	

Întreţinere curentă	■
Întreţinere curentă în perioada de rodaj	▼

Poz.	Interval									Punct de întreţinere curentă	Indi-caţie
	10	50	100	250	500	1000 / anual	2000 / la fiecare doi ani	5000	când este necesar		
6				▼						- Şuruburile transmisiei - Controlul strângerii	
									■	- Şuruburile transmisiei - Aducerea cuplului de strângere la valoarea corectă	
7		▼							▼	- Şuruburile lagărelor exterioare - Controlul strângerii	
									■	- Şuruburile lagărelor exterioare - Aducerea cuplului de strângere la valoarea corectă	
8			■							- Aripile melcului - Controlul uzurii	
									■	- Aripile melcului - Schimbarea aripilor melcului	

Întreţinere curentă	■
Întreţinere curentă în perioada de rodaj	▼

1.2 Puncte de întreţinere curentă

Lagăre exterioare melc (1)

Niplurile de lubrifiere se află pe fiecare parte, deasupra la lagărele exterioare ale melcului.

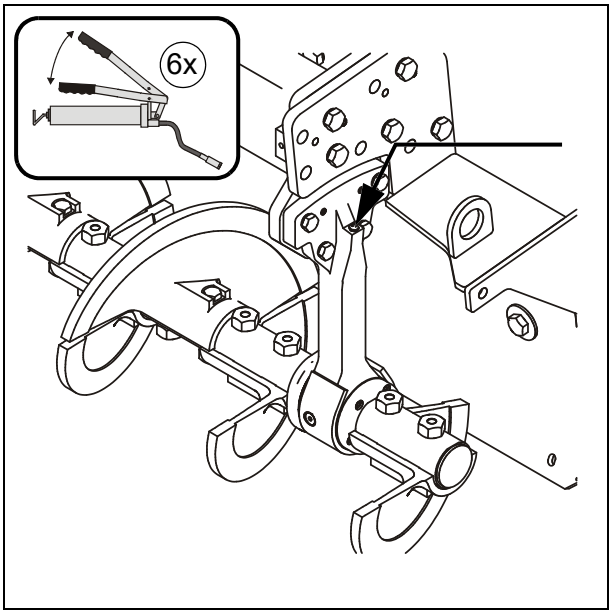

Acestea trebuie să fie lubrifiate la încheierea lucrului, astfel încât resturile de bitum care eventual au pătruns în lagăr să fie împinse afară în stare caldă şi lagărele să fie prevăzute cu lubrifiant proaspăt.

☞ În cazul extinderii melcului, la prima gresare, ale lagărelor exterioare trebuie puţin slăbite inelele exterioare, pentru a garanta o aerisire mai bună pe parcursul lubrifierii.
După lubrifiere, inelele exterioare trebuie din nou fixate regulamentar.

☞ Lagărele noi trebuie umplute prin intermediul unei pompe de unsoare, efectuând 6 de curse.

Angrenaje planetare melc (2)

- Pentru **a controla nivelul uleiului**, desfaceţi şurubul de control (A).

☞ Când nivel uleiului este corect, acesta se află în dreptul marginii inferioare a orificiului de control sau iese puţin ulei prin orificiu.

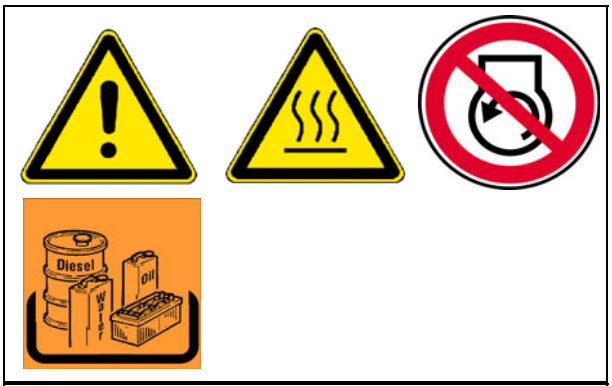

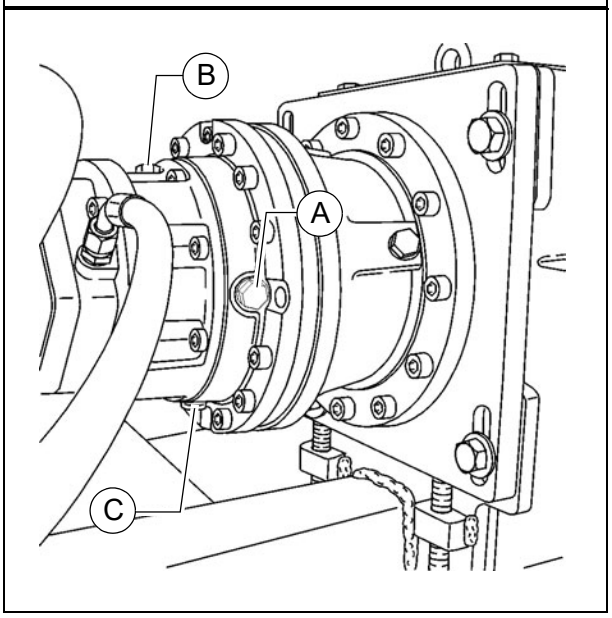

Pentru **umplere** cu ulei:

- Desfaceţi şurubul de control (A) şi şurubul de alimentare (B).
- Introduceţi uleiul prescris prin orificiul de umplere (B) până când nivel uleiului ajunge la marginea inferioară a orificiului de control (A).
- Montaţi din nou şurubul de control (A) şi şurubul de alimentare (B).

Pentru **schimbarea** uleiului:

☞ Schimbarea uleiului se face la starea temperaturii de funcţionare.

- Desfaceţi şurubul de alimentare (B) şi şurubul de golire (C).
- Scurgeţi uleiul.
- Montaţi din nou şurubul de golire (C).
- Desfaceţi şurubul de control (A).
- Introduceţi uleiul prescris prin orificiul de umplere (B) până când nivel uleiului ajunge la marginea inferioară a orificiului de control (A).
- Montaţi din nou şurubul de control (A) şi şurubul de alimentare (B).

Lanţurile de acţionare a transportoarelor melcate (3)

Pentru **verificarea tensionării lanţului**:

- Rotiţi manual ambele dispozitive melcate spre dreapta şi spre stânga. Jocul (C) la circumferinţa exterioară a dispozitivelor melcate trebuie să fie de 10 mm.

Pericol de vătămare provocat de piesele cu muchii ascuţite!

Pentru **corectarea tensionării** lanţurilor

- Slăbiţi şuruburile de fixare (A).
- Reglaţi corect tensionarea lanţului cu ajutorul ştifturilor filetate (B):
  - Strângeţi ştifturile filetate la 20Nm cu o cheie dinamometrică.
  - Apoi slăbiţi din nou ştifturile filetate cu o rotaţie completă.
- Strângeţi din nou şuruburile de fixare (A).

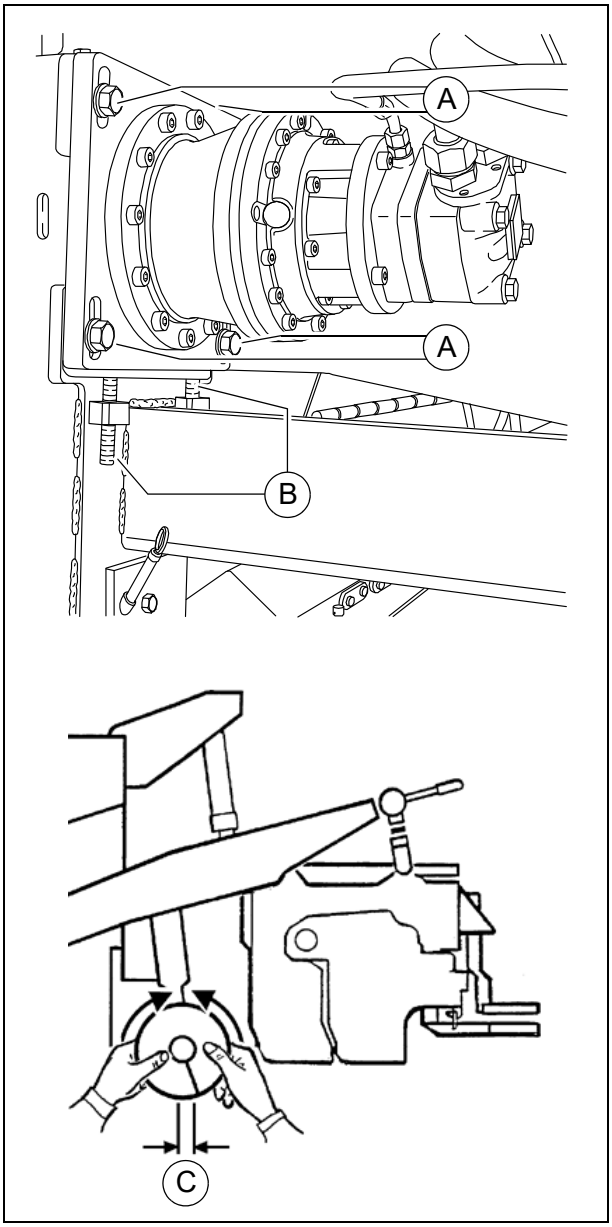

Caseta melcului (4)

Verificarea nivelului uleiului

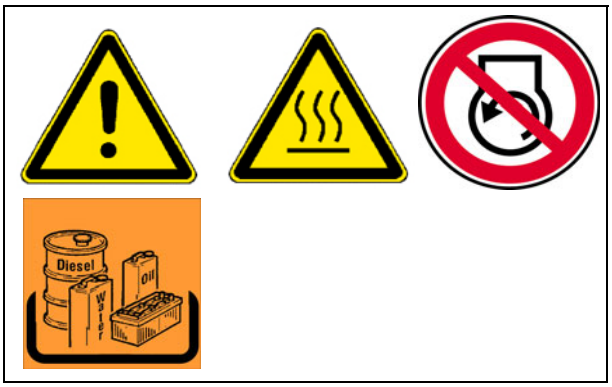

☞ Când nivel uleiului este corect, acesta se află între cele două marcaje de pe tija de nivel (A).

Pentru **umplere** cu ulei:

- Scoateţi şuruburile (B) de la capacul superior al casetei melcului.
- Scoateţi capacul (C).
- Introduceţi ulei până la obţinerea nivelului corect de umplere.
- Montaţi din nou capacul.
- Controlaţi încă o dată nivelul de umplere cu ajutorul tijei de nivel.

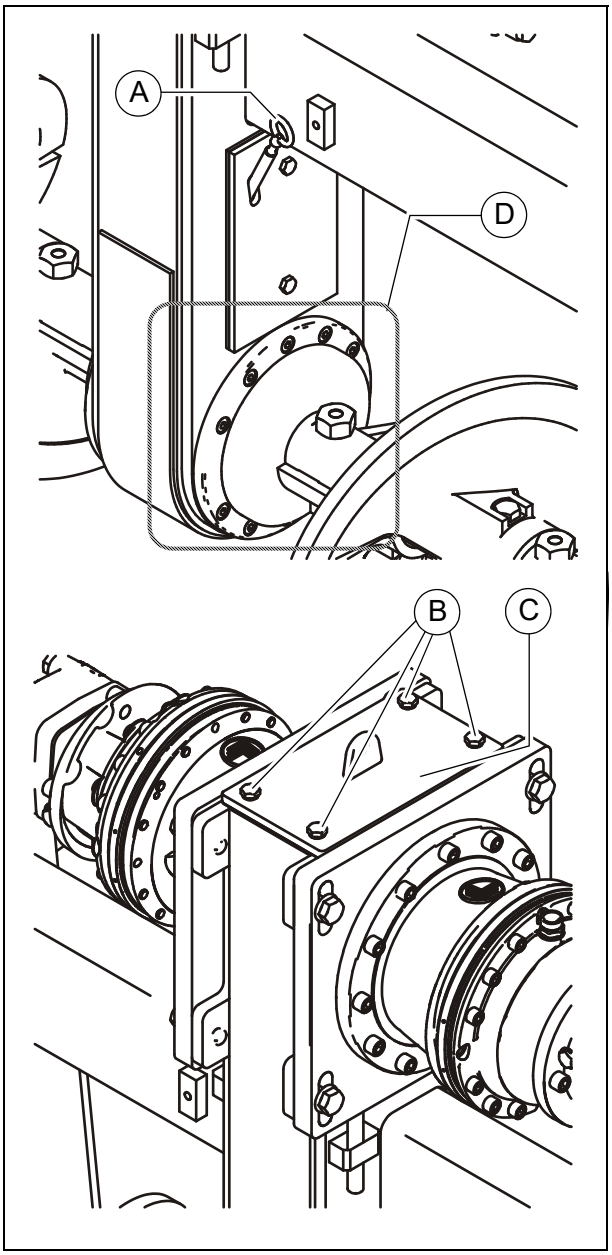

Schimbare ulei

☞ Schimbarea uleiului se face la starea temperaturii de funcţionare.

- Aşezaţi un recipient de colectare adecvat sub caseta melcului.
- Slăbiţi şuruburile (D) de pe cir-cumferinţa flanşei arborelui melcului.

☞ Uleiul se scurge printre flanşă şi caseta melcului.

- Scurgeţi complet uleiul.
- Strângeţi din nou regulamentar, în cruce, şuruburile flanşei (D).
- Introduceţi uleiul prescris prin capacul deschis (C) al casetei melcului, până când nivel uleiului ajunge la înălţimea corectă pe joja (A).
- Montaţi din nou, regulamentar, şuruburile (B) şi capacul (C).

Garniturile şi inelele de etanşare (5)

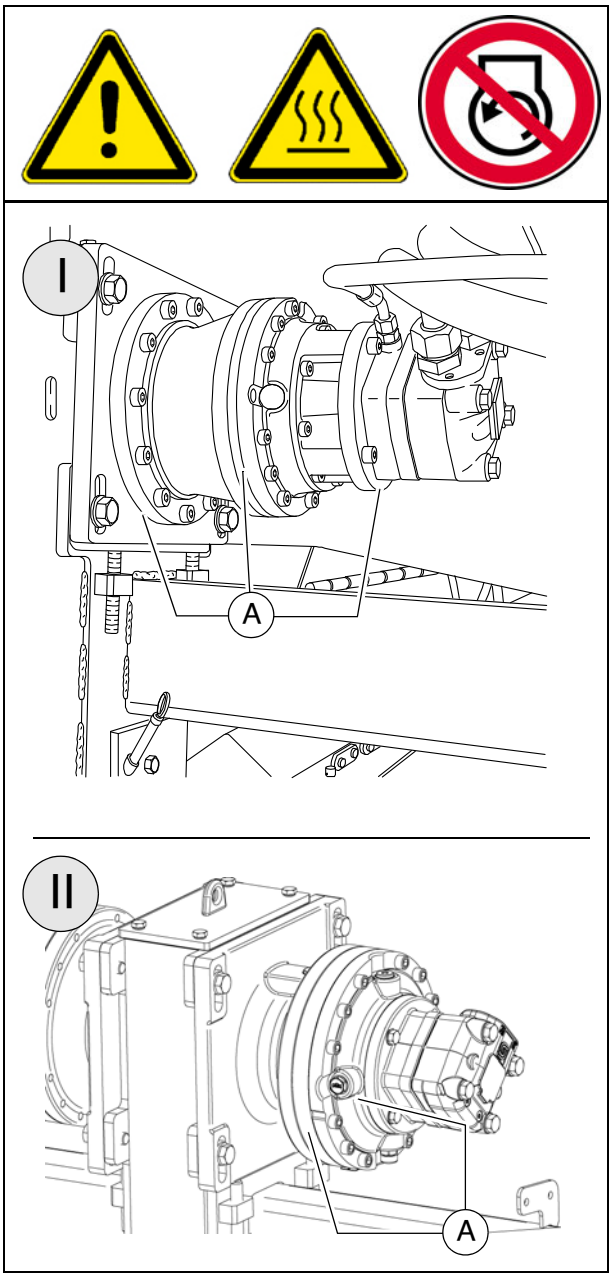

☞ După atingerea temperaturii de lucru, verificaţi etanşeitatea transmisiei.

⚠ În caz de scurgeri vizibile, de ex. între suprafeţele flanşei (A) a transmisiei, este necesară schimbarea garniturilor şi a inelelor de etanşare.

Şuruburile transmisiei - Controlul strângerii (6)

⚠ După perioada de rodare, se vor verifica cuplurile de strângere a şuruburilor exterioare ale transmisiei.

☞ Verificaţi care variantă de transmisie este utilizată în utilajul dumneavoastră.

- După caz, aduceţi cuplurile de strângere la următoarele valori:
  - (A): 86 Nm
  - (B): 83 Nm
  - (C): 49 Nm
  - (D): 49 Nm
  - (E): 86 Nm

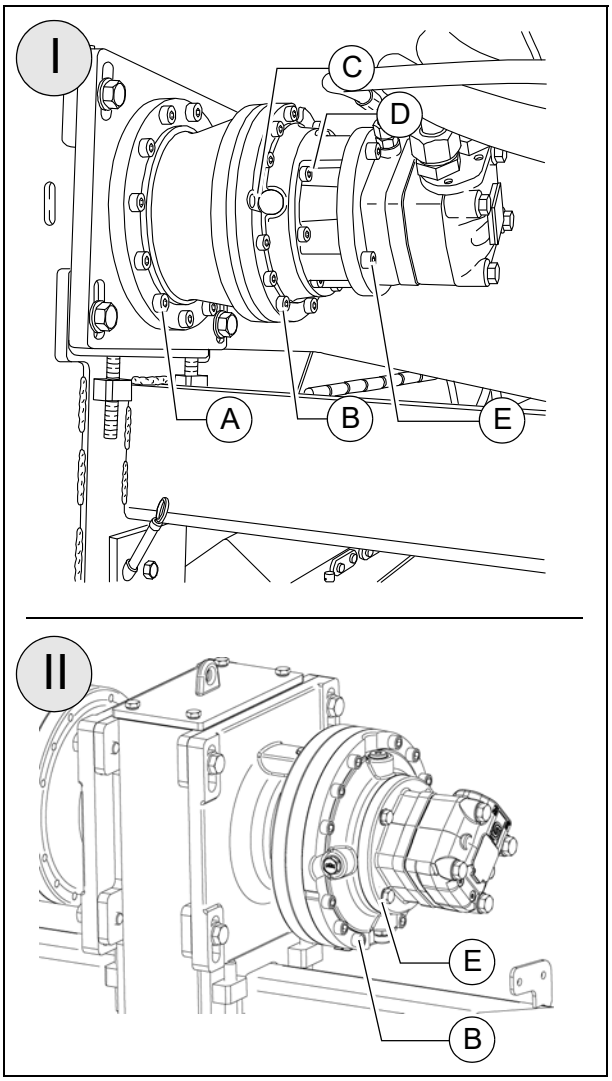

⚠ Verificaţi la fiecare şurub atingerea cuplului complet de strângere şi acordaţi atenţie totodată schemei corespunzătoare de strângere!

Şuruburi de fixare -
Lagărele exterioare ale melcului
Controlul strângerii (7)

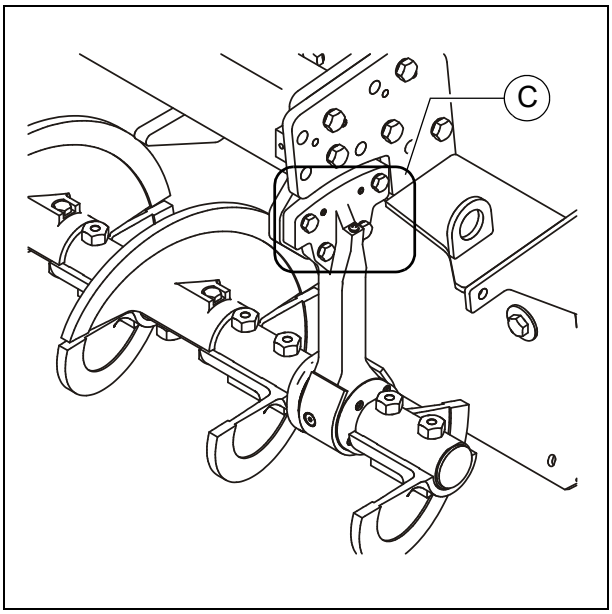

⚠ După perioada de rodare, se vor verifica cuplurile de strângere a şuruburilor de fixare a lagărelor exterioare ale melcului.

- După caz, aduceţi cuplurile de strângere la următoarele valori:
  - (F): 210 Nm

⚠ În caz de modificare a lăţimii de lucru a melcului, trebuie să fie executat din nou controlul strângerii după perioada de rodare!

Aripile melcului (8)

Dacă suprafaţa aripilor melcului (A) are muchii ascuţite, diametrul melcului se reduce şi aripile (B) trebuie să fie înlocuite.

- Demontaţi şuruburile (C), şaibele (D), piuliţele (E) şi aripile melcului (B).

Pericol de vătămare provocat de piesele cu muchii ascuţite!

Aripile melcului trebuie montate fără joc, iar suprafeţele de aşezare nu trebuie să aibă urme de murdărie!

- Montaţi noile aripi ale melcului (B), după caz înlocuiţi şuruburile (C), şaibele (D) şi piuliţele (E).

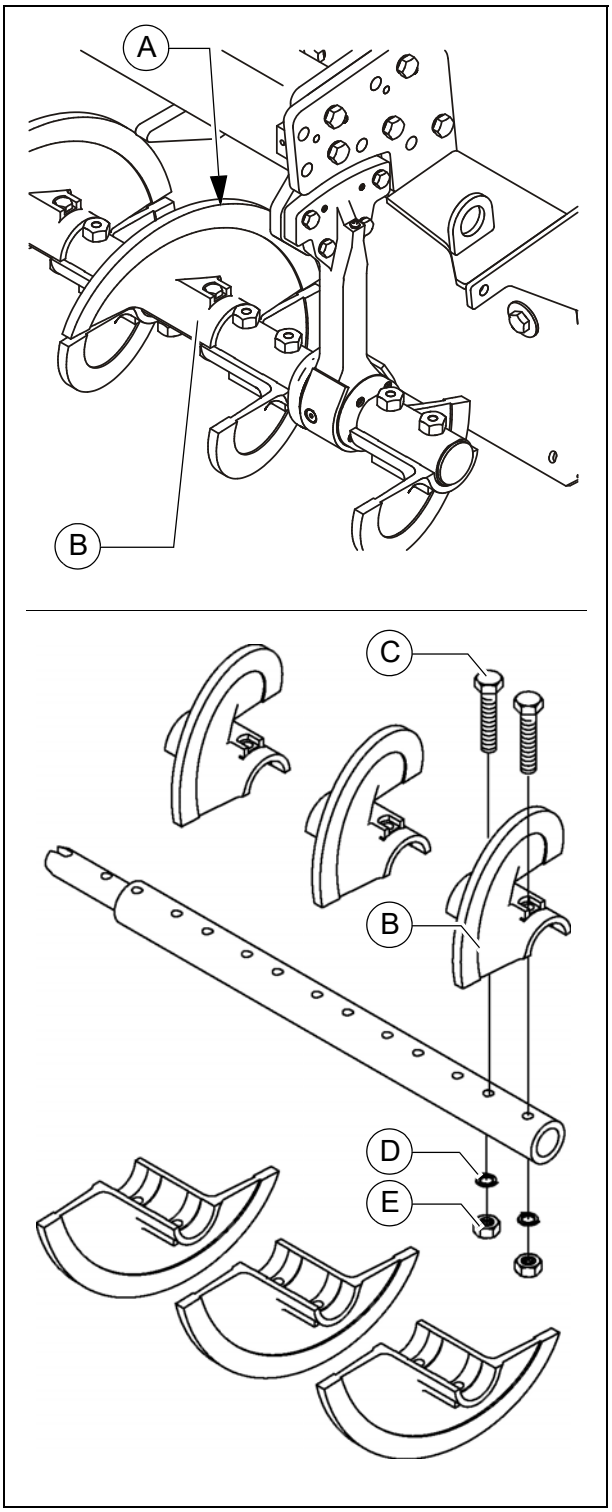

F 50 Întreţinerea curentă - ansamblul motorului (○)

1 Întreţinerea curentă - ansamblul motorului

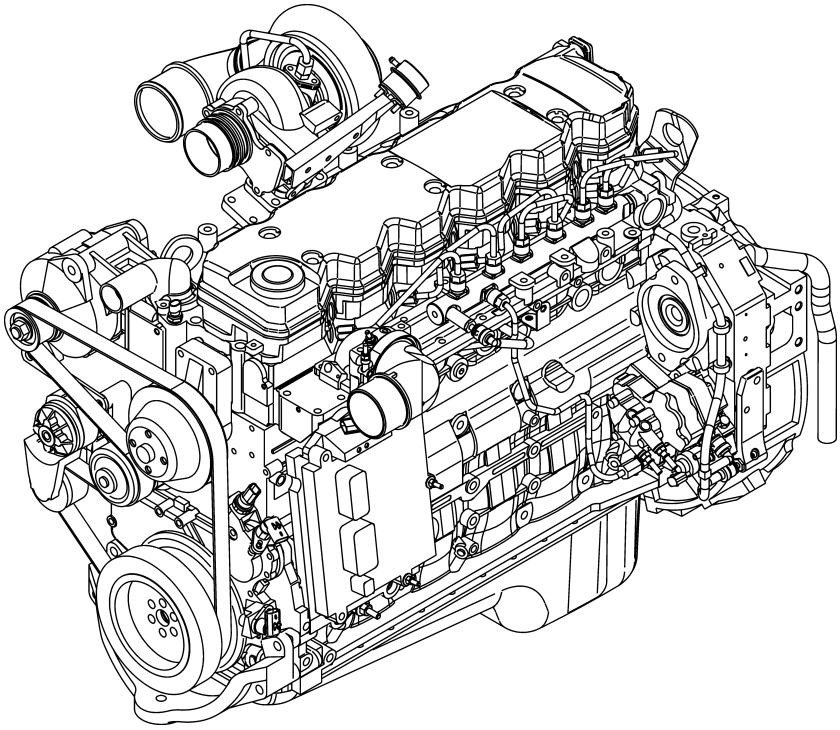

⚠ Pe lângă aceste instrucţiuni de întreţinere curentă, trebuie in orice caz avut în vedere manualului de întreţinere curentă editat de producătorul motorului. Toate intervalele şi lucrările de întreţinere curentă specificate acolo sunt obligatorii suplimentar.

AVERTIZARE	**Pericol de tragere între angrenaje, cauzat de piesele rotative sau de transport ale utilajului**
	Piesele rotative sau de transport ale utilajului pot cauza vătămări grave, până la accidente mortale! - Nu intraţi în zona periculoasă. - Nu interveniţi între piesele rotative sau de transport. - Purtaţi numai îmbrăcăminte strânsă pe corp. - Acordaţi atenţie plăcuţelor de avertizare şi indicatoare de pe utilaj. - Înaintea lucrărilor de întreţinere curentă opriţi motorul şi scoateţi cheia de contact. - Acordaţi atenţie tuturor indicaţiilor suplimentare din aceste instrucţiuni şi din manualul de siguranţă.

PRECAUŢIE	**Suprafeţe fierbinţi!**
	Suprafeţele, inclusiv cele din spatele pieselor de înveliş, precum şi gazele de combustie de la motor sau de la sistemul de încălzire a grinzii finisoare pot deveni foarte fierbinţi şi pot cauza vătămări! - Purtaţi echipamentul dumneavoastră personal de protecţie. - Nu atingeţi piesele fierbinţi ale utilajului. - Executaţi lucrările de întreţinere curentă şi de întreţinere generală numai cu utilajul răcit. - Acordaţi atenţie tuturor indicaţiilor suplimentare din aceste instrucţiuni şi din manualul de siguranţă.

1.1 Intervale de întreţinere curentă

Poz.	Interval								Punct de întreţinere curentă	Indicaţie
	10	50	100	250	500 / anual	1000 / anual	2000 / la fiecare doi ani	când este necesar		
1	■								- Rezervor de combustibil Control nivel de umplere	
								■	- Rezervor de combustibil Completare combustibil	
							■		- Rezervor de combustibil Curăţire rezervor şi instalaţie	
2	■								- Sistem de lubrifiere cu ulei a motorului Verificare nivel de ulei	
								■	- Sistem de lubrifiere cu ulei a motorului Completare cu ulei	
					■				- Sistem de lubrifiere cu ulei a motorului Schimbare ulei	
					■				- Sistem de lubrifiere cu ulei a motorului Schimbare filtru de ulei	
3	■								- Circuit de combustibil al motorului Filtru de combustibil (golire separator de apă)	
					■				- Circuit de combustibil al motorului Schimbare prefiltru de combustibil	
					■				- Circuit de combustibil al motorului Schimbare filtru de combustibil	
								■	- Circuit de combustibil al motorului Aerisire instalaţie de combustibil	

Întreţinere curentă	■
Întreţinere curentă în perioada de rodaj	▼

Poz.	Interval								Punct de întreţinere curentă	Indicaţie
	10	50	100	250	500 / anual	1000 / anual	2000 / la fiecare doi ani	când este necesar		
4	■								- Filtru de aer al motorului Control filtru de aer	
	■								- Filtru de aer al motorului Golire recipient de colectare a prafului	
						■		■	- Filtrul de aer al motorului Schimbarea cartuşului filtrului de aer	
5	■								- Sistem de răcire a motorului Verificare lamele de răcire	
				■				■	- Sistem de răcire a motorului Curăţire lamele de răcire	
				■					- Sistem de răcire a motorului Verificare nivel agent de răcire	
								■	- Sistem de răcire a motorului Umplere cu agent de răcire	
					■				- Sistem de răcire a motorului Verificare concentraţie agent de răcire	
								■	- Sistem de răcire a motorului Adaptarea concentraţiei agentului de răcire	
							■		- Sistem de răcire a motorului Schimbare agent de răcire	

Întreţinere curentă	■
Întreţinere curentă în perioada de rodaj	▼

Poz.	Interval								Punct de întreţinere curentă	Indicaţie
	10	50	100	250	500 / anual	1000 / anual	2000 / la fiecare doi ani	când este necesar		
6				■					- Curea de acţionare a motorului Verificare curea de acţionare	
								■	- Curea de acţionare a motorului Întindere curea de acţionare	
						■			- Curea de acţionare a motorului Schimbare curea de acţionare	

Întreţinere curentă	■
Întreţinere curentă în perioada de rodaj	▼

1.2 Puncte de întreţinere curentă

Rezervor de combustibil pentru motor (1)

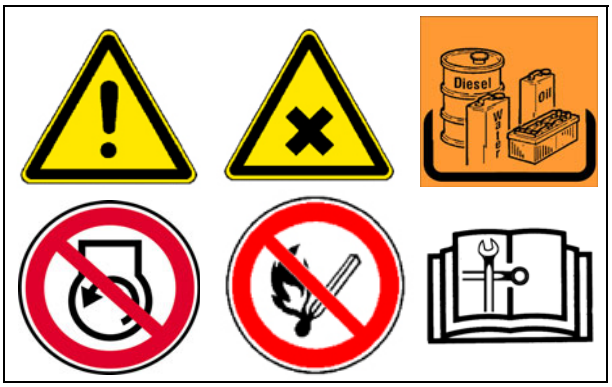

- Verificaţi **nivelul de umplere** cu aparatul indicator din pupitrul de operare.

☞ Rezervorul de combustibil să fie umplut înainte de fiecare începere a lucrului, pentru a se evita ”funcţionarea uscată” şi necesitatea ulterioară a unei aerisiri anevoioase.

Pentru **umplere** cu combustibil:

- Deşurubaţi capacul (A).
- Umpleţi cu combustibil pe la deschizătura de alimentare, până când se atinge nivelul de umplere necesar.
- Înşurubaţi din nou capacul (A).

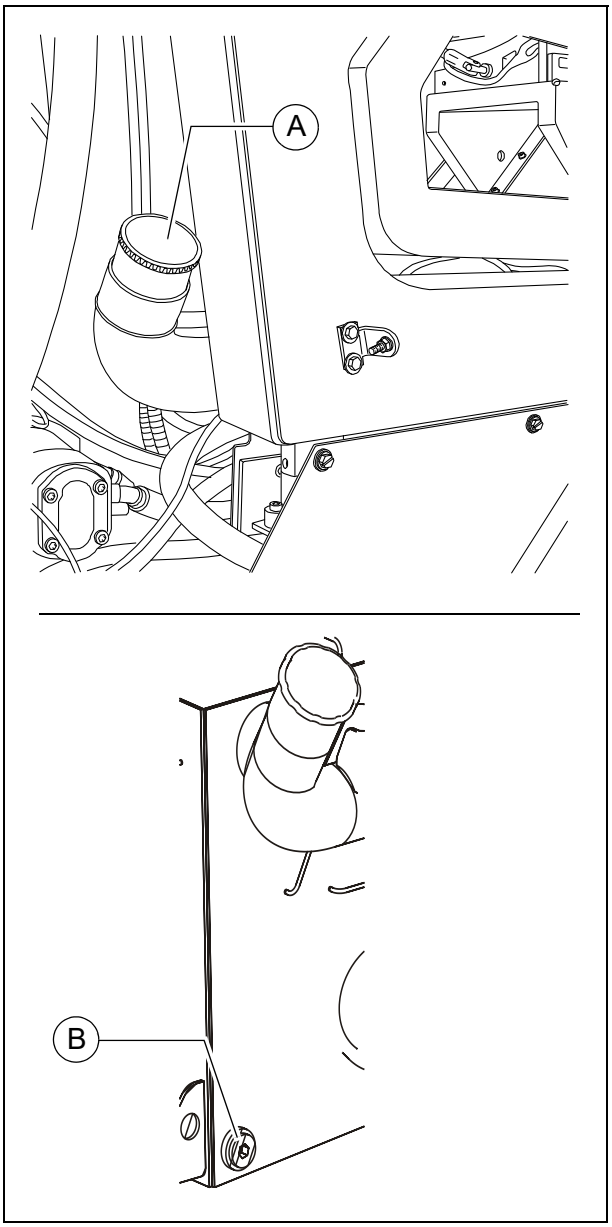

Curăţire rezervor şi instalaţie:

- Desfaceţi şurubul de golire (B) de la baza rezervorului şi lăsaţi să se scurgă aprox. 1 l de combustibil într-un recipient de colectare.
- După golire puneţi şurubul înapoi cu o garnitură nouă.

Sistemul de lubrifiere cu ulei a motorului (2)

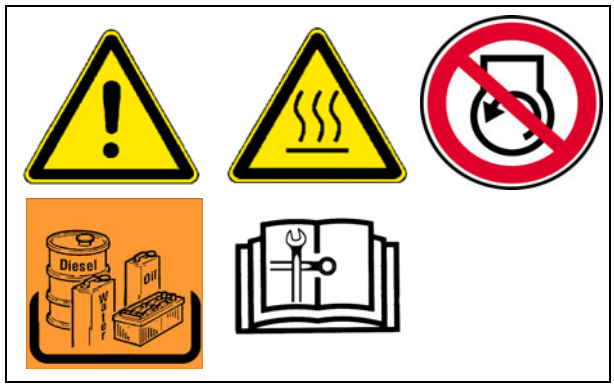

Verificarea nivelului uleiului

☞ Când nivel uleiului este corect, acesta se află între cele două marcaje de pe tija de nivel (A).

☞ Control ulei cu poziţie plană a repartizorului-finisor!

⚠ Dacă în motor este prea mult ulei, acesta poate deteriora garniturile; prea puţin ulei poate conduce la supraîncălzirea şi deteriorarea motorului.

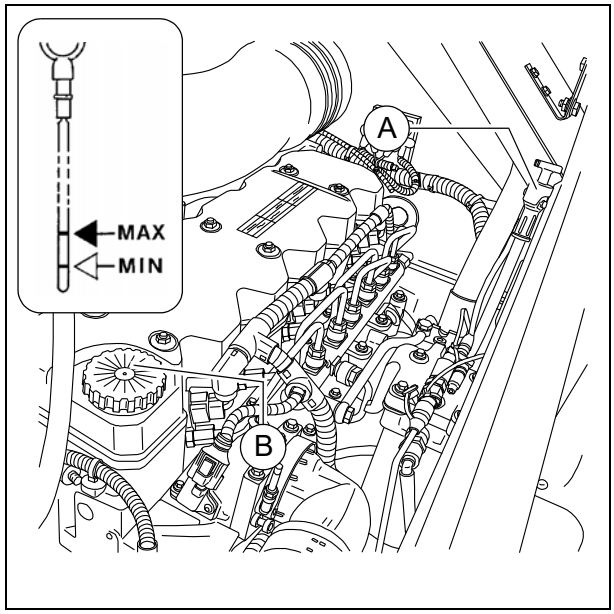

Pentru **umplere** cu ulei:

- Scoateţi capacul (B).
- Introduceţi ulei până la obţinerea nivelului corect de umplere.
- Aşezaţi capacul (B) din nou.
- Controlaţi încă o dată nivelul de umplere cu ajutorul tijei de nivel.

Schimbul de ulei:

☞ Accesul la şurubul de scurgere se realizează prin capacul (C) din tunelul pentru material al utilajului:

- Demontaţi şuruburile (D) de la şasiu şi scoateţi capacul (C) în sensul de deplasare.
- După încheierea lucrărilor de întreţinere curentă, montaţi din nou capacul (C) în conformitate cu prescripţiile.

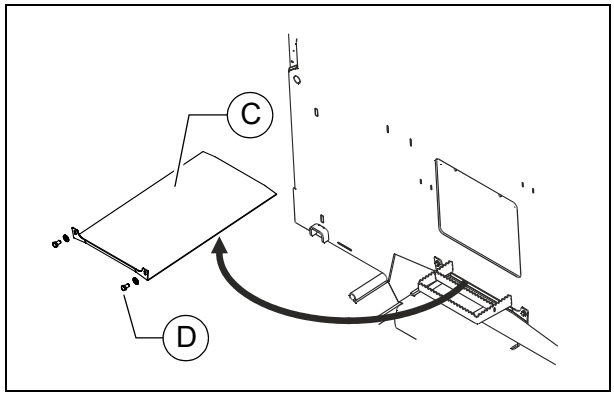

☞ Schimbarea trebuie realizată în stare încălzită la temperatura de funcţionare

- Poziţionaţi recipientul de colectare sub şurubul de scurgere a uleiului (E) de la baia de ulei.
- Demontaţi şurubul de scurgere a uleiului (E) şi lăsaţi uleiul să se scurgă complet.
- Montaţi din nou şurubul de scurgere a uleiului (E) cu o garnitură nouă şi strângeţi-l în conformitate cu prescripţiile.
- Pe la deschizătura de alimentare de la motor (B), introduceţi uleiul de calitate prescrisă, până când se atinge nivelul corect al uleiului pe tija de nivel (A).

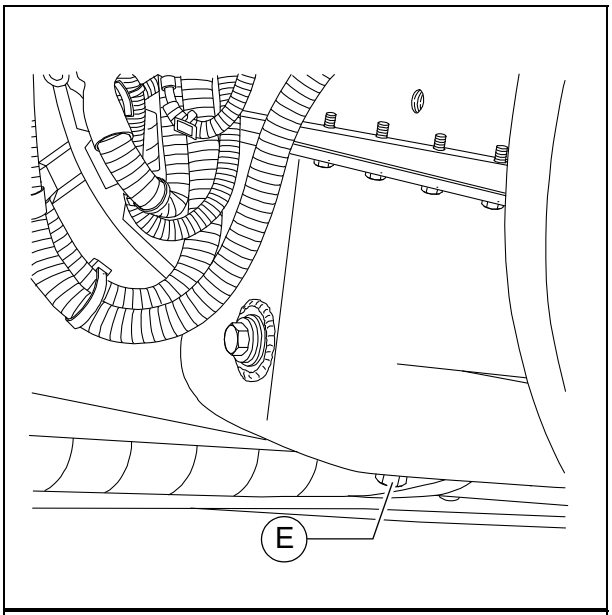

☞ La dotarea opţională cu instalaţie de aspirare pentru vaporii din asfalt, în spatele clapetei laterale din stânga se află un furtun de golire.

- Aşezaţi capătul furtunului din punctul de golire a uleiului (E1) în recipientul de colectare.
- Demontaţi buşonul cu o cheie şi lăsaţi uleiul să se scurgă complet.
- Aşezaţi din nou buşonul şi strângeţi-l în conformitate cu prescripţiile.
- Umpleţi cu ulei aşa cum este descris mai sus.

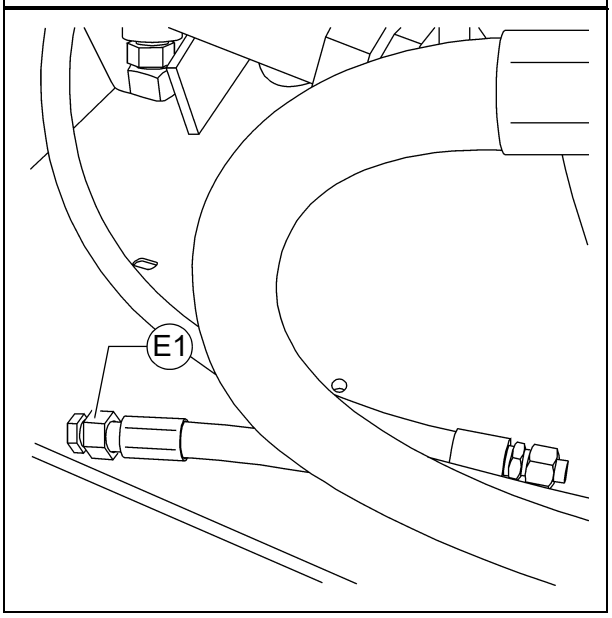

Schimbare filtru de ulei:

☞ Accesul la toate filtrele se realizează prin clapeta de service (F) de la peretele central al utilajului:

- Demontaţi şuruburile (G) de la partea interioară a şasiului şi extrageţi clapeta de service (F).
- După încheierea lucrărilor de întreţinere curentă, montaţi din nou clapeta de service (F) în conformitate cu prescripţiile.

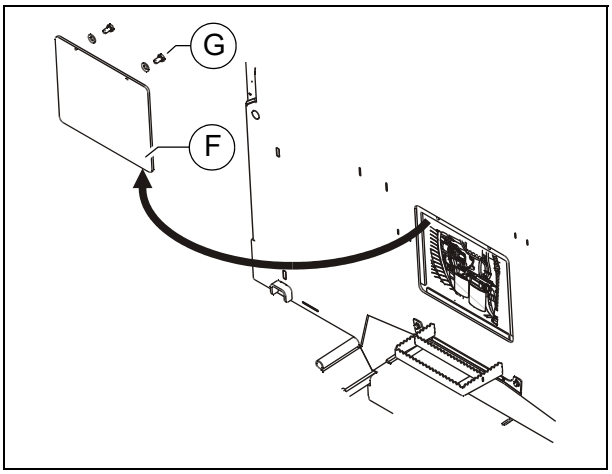

☞ Filtrul nou se introduce în timpul schimbului de ulei, după evacuarea uleiului vechi.

- Desfaceţi şi deşurubaţi filtrul (H) cu o cheie pentru filtre sau cu o bandă pentru filtre. Curăţaţi suprafaţa de aşezare.
- Înainte de a-l pune la locul său, ungeţi garnitura noului filtru cu puţin ulei şi umpleţi filtrul cu ulei.
- Strângeţi filtrul cu mâna.

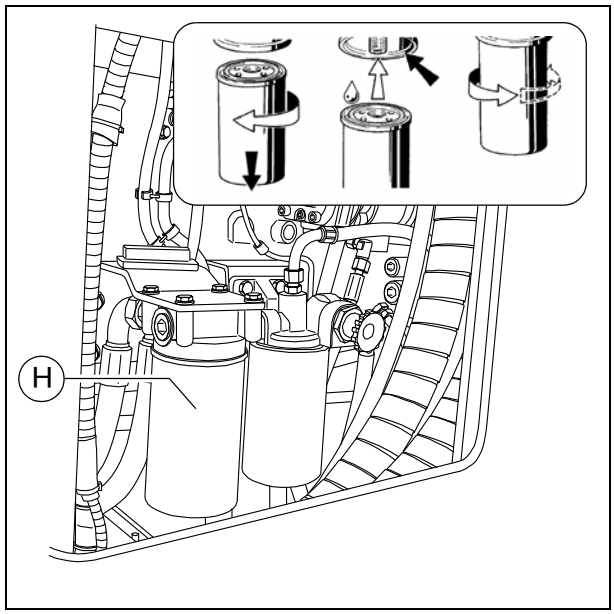

☞ După montarea filtrului de ulei, în timpul probei de funcţionare se va acorda atenţie indicatorului presiunii de ulei şi a bunei etanşări. Controlaţi încă o dată nivelul uleiului.

Circuitul de combustibil al motorului (3)

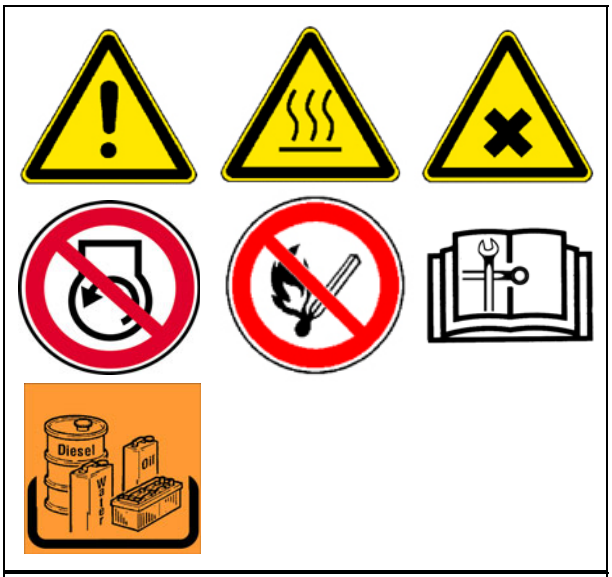

☞ Accesul la toate filtrele se realizează prin clapeta de service (A) de la peretele central al utilajului:

- Demontaţi şuruburile (B) de la partea interioară a şasiului şi extrageţi clapeta de service (A).
- După încheierea lucrărilor de întreţinere curentă, montaţi din nou clapeta de service (A) în conformitate cu prescripţiile.

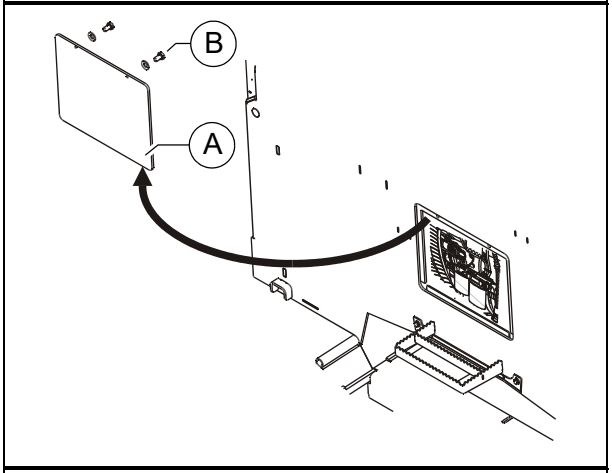

☞ Sistemul filtrelor de combustibil este format din două filtre:

- Prefiltrul cu separatorul de apă (C)
- Filtrul principal (D)

Prefiltrul - Golirea apei

☞ Goliţi vasul de colectare conform intervalului prescris, respectiv în cazul mesajului de avarie la blocul electronic al motorului.

- Scurgeţi şi captaţi apa decantată la robinetul (E), închideţi robinetul din nou.

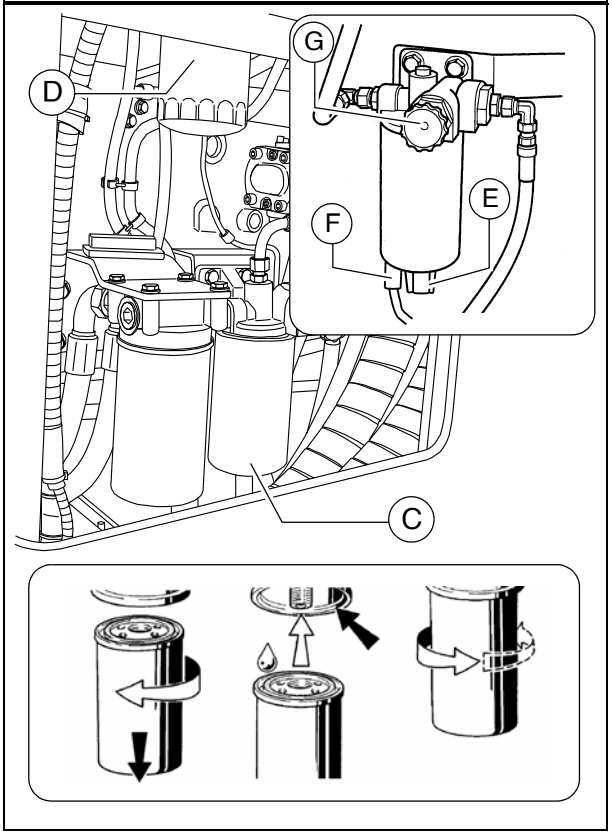

Schimbare prefiltru:

- Scurgeţi şi captaţi apa decantată la robinetul (E), închideţi robinetul din nou.
- Extrageţi fişa senzorului de apă (F).
- Desfaceţi şi deşurubaţi cartuşul filtrului (C) cu o cheie pentru filtre sau cu o bandă pentru filtre.
- Curăţaţi suprafaţa de etanşare a suportului filtrului.
- Ungeţi uşor cu ulei garnitura cartuşului filtrului şi înşurubaţi-l strângând cu mâna sub suport.
- Restabiliţi legătura prin fişă a senzorului de apă (F).

Aerisiţi prefiltrul:

- Deblocaţi închizătorul tip baionetă de la pompa manuală de carburant (G) prin presare şi rotire concomitentă în sens anti-orar.
- Pistonul pompei este presat acum de arc în afară.
- Pompaţi până când sesizaţi o rezistenţă puternică şi pomparea nu mai decât foarte lent.
- Acum continuaţi să pompaţi de câteva ori. (conducta de retur trebuie să fie umplută).
- Porniţi motorul aprox. 5 minute la mers în gol sau acţionaţi-l în sarcină scăzută.
- În acest caz, verificaţi etanşeitatea prefiltrului.
- Blocaţi închizătorul tip baionetă de la pompa manuală de carburant (G) prin presare şi rotire concomitentă în sens orar.

Schimbare filtru principal:

- Desfaceţi şi deşurubaţi cartuşul filtrului (D) cu o cheie pentru filtre sau cu o bandă pentru filtre.
- Curăţaţi suprafaţa de etanşare a suportului filtrului.
- Ungeţi uşor cu ulei garnitura cartuşului filtrului şi înşurubaţi-l strângând cu mâna sub suport.

☞ După montarea filtrului, se va acorda atenţie bunei etanşări în timpul probei de funcţionare.

Filtrul de aer al motorului (4)

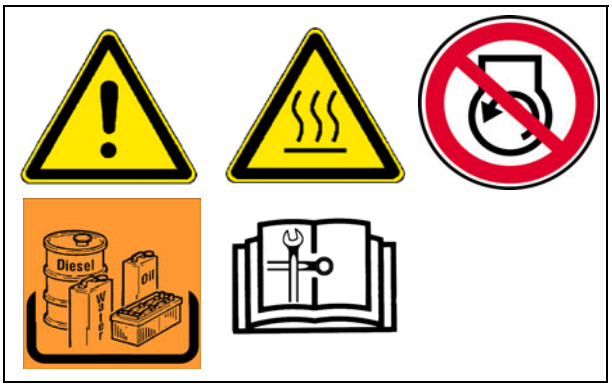

Golire colector de praf

- Goliţi supapa de extragere a prafului (A) aflată la carcasa filtrului de aer, prin comprimarea fantei de extragere.
- Înlăturaţi eventualele murdării de praf prin comprimarea părţii superioare a supapei.

☞ Curăţaţi din când în când supapa de extragere a prafului.

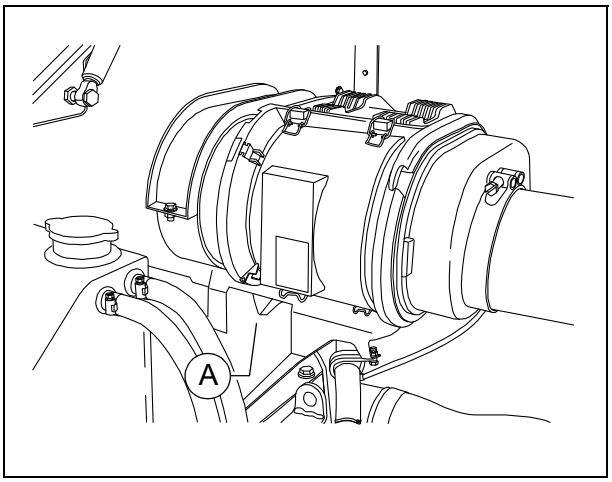

Schimbarea cartuşului filtrului de aer

☞ Întreţinerea curentă a filtrului este necesară în cazurile:

- Afişajul de service al blocului electronic al motorului

- Deschideţi carcasa filtrului de aer (B) de la clemele (C).
- Trageţi elementul de filtru (D) puţin spre lateral şi apoi afară din carcasă.
- Scoateţi elementul de siguranţă (E) şi verificaţi dacă prezintă deteriorări.

☞ Înlocuiţi elementul de siguranţă (E) după 3 întreţineri curente ale filtrului, cel mai târziu la 2 ani (nu îl curăţaţi niciodată!).

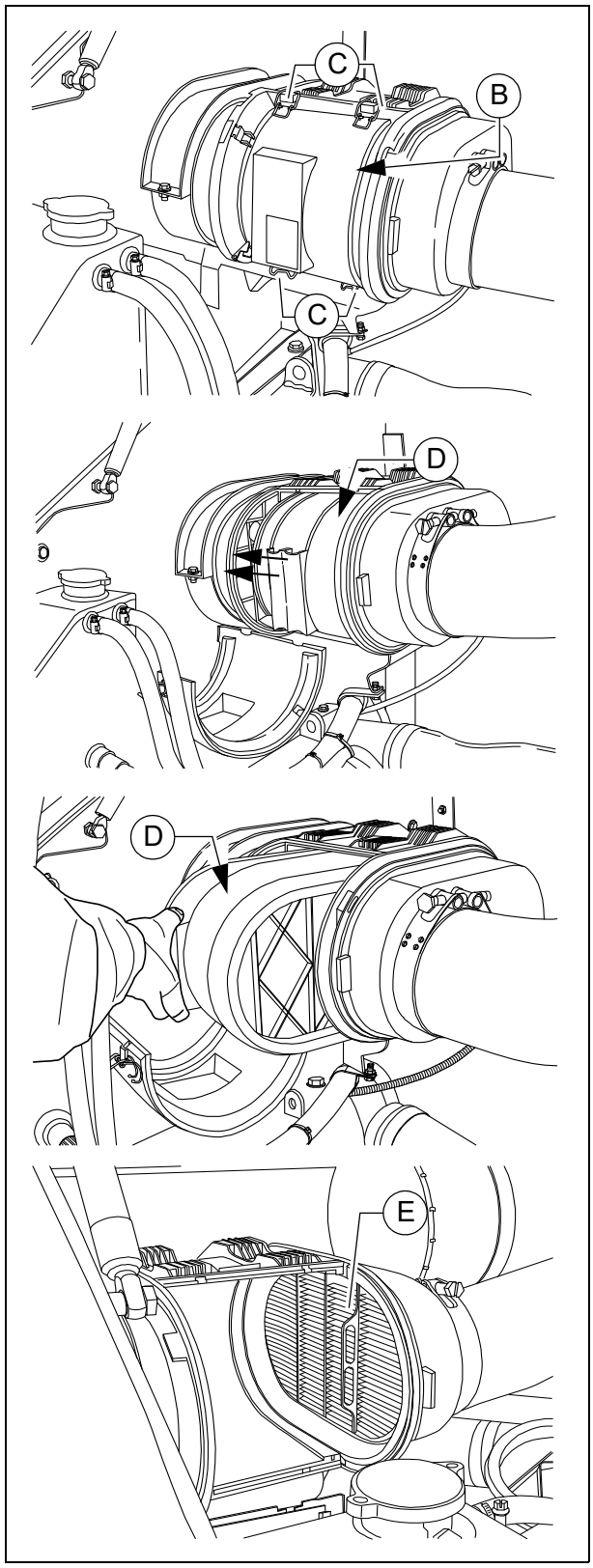

Sistemul de răcire a motorului (5)

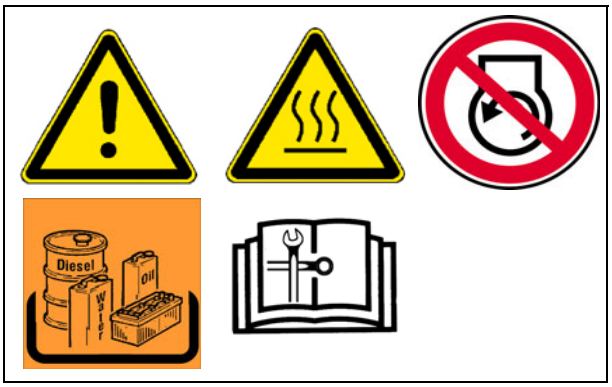

Verificarea nivelului agentului de răcire / umplerea

Verificarea nivelului apei de răcire se realizează în stare rece. Se va acorda atenţie existenţei suficiente de agent de protecţie anti-îngheţ/ anti-coroziune (-25°C).

STOP Când este fierbinte, instalaţia este sub presiune. Când o deschideţi există pericolul opăririi!

- Dacă este necesar, completaţi cu agentul de răcire adecvat pe la buşonul (A) al vasului de expansiune.

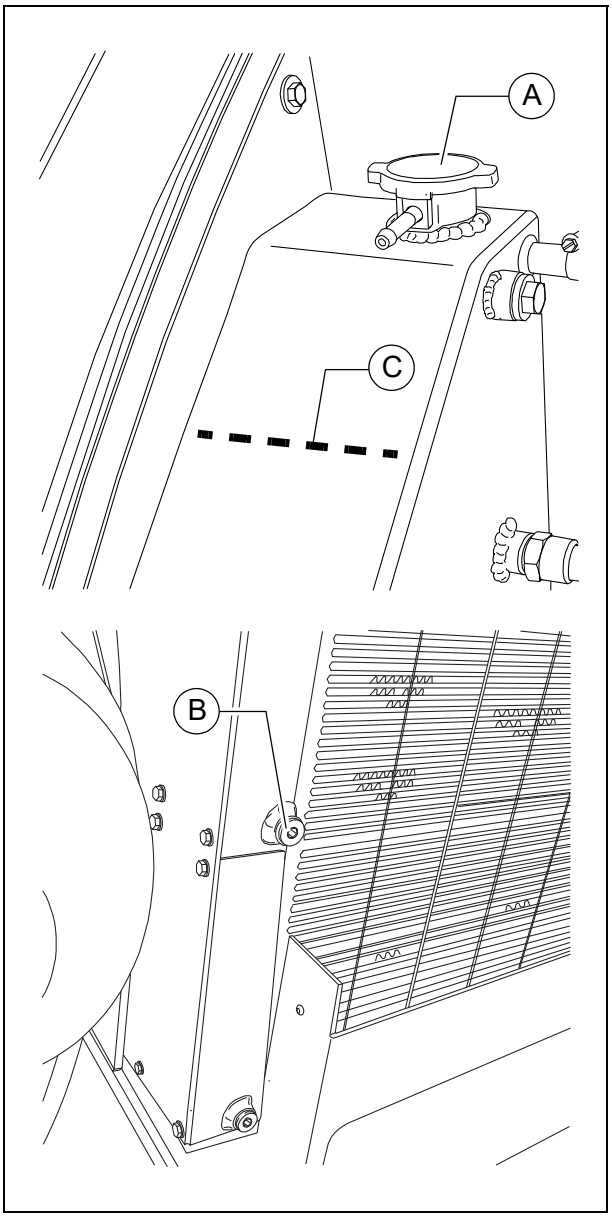

Schimbare agent de răcire

STOP Când este fierbinte, instalaţia este sub presiune. Când o deschideţi există pericolul opăririi!

⚠ Utilizaţi numai agenţi de răcire avizaţi!

☞ Respectaţi indicaţiile din capitolul „Substanţe consumabile”!

- Demontaţi şurubul de golire (B) de la radiator şi lăsaţi lichidul de răcire să se scurgă complet.
- Montaţi din nou şurubul de golire (B) şi strângeţi-l în conformitate cu prescripţiile.
- Pe la deschizătura de alimentare (A) de la vasului de expansiune umpleţi cu lichid de răcire până la aprox. 7 cm (C) de marginea superioară a vasului de expansiune.

⚠ Numai după ce motorul şi-a atins temperatura de lucru (min. 90°C), aerul poate scăpa complet din sistemul de răcire. Controlaţi încă o dată nivelul apei, după caz completaţi.

Control / curăţare lamele de răcire

- Dacă este necesar, curăţaţi radiatorul de frunze, praf sau nisip.

☞ Respectaţi instrucţiunile de exploatare a motorului!

Verificare concentraţie agent de răcire

- Verificaţi concentraţia cu un aparat adecvat de verificare (hidrometru).
- Adaptaţi concentraţia după caz.

☞ Respectaţi instrucţiunile de exploatare a motorului!

Cureaua de acţionare a motorului (6)

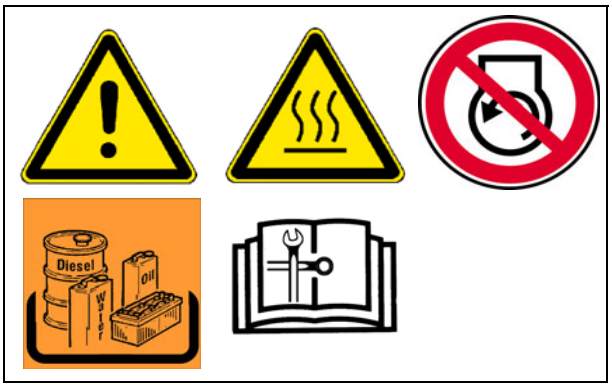

Verificare curea de acţionare

- Examinaţi dacă există deteriorări la cureaua de acţionare.

☞ Mici fisuri transversale în curea sunt acceptabile.

⚠ În cazul fisurilor longitudinale care întâlnesc fisurile transversale, precum şi al rupturilor în material, este necesară schimbarea curelei.

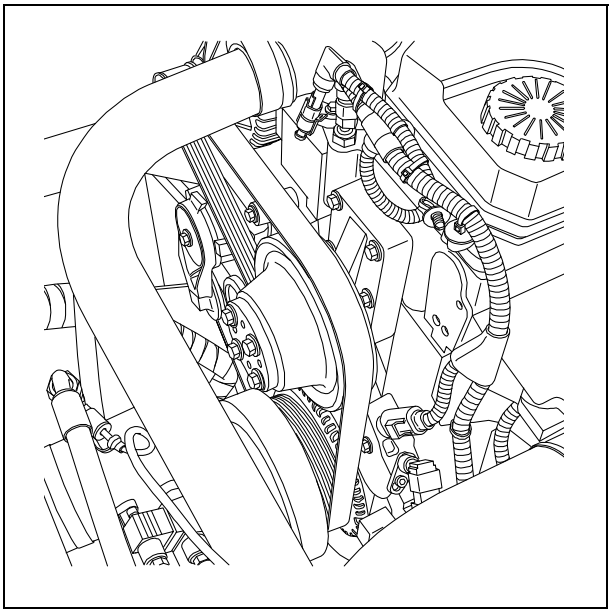

☞ Respectaţi instrucţiunile de exploatare a motorului!

Schimbare curea de acţionare

☞ Respectaţi instrucţiunile de exploatare a motorului!

F 60 5Întreţinere curentă - echipamentul hidraulic

1 Întreţinere curentă - echipamentul hidraulic

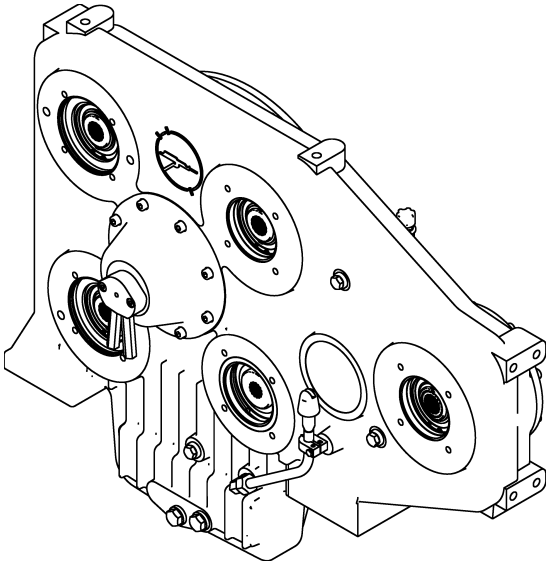

AVERTIZARE	**Pericol cauzat de uleiul hidraulic**
	Uleiul hidraulic care scapă cu presiune ridicată poate provoca vătămări grave, până la accidente mortale! - Lucrările la instalaţia hidraulică sunt permise numai personalului cu pregătire la nivel de expert! - Furtunurile hidraulice se vor schimba imediat în cazul formării de fisuri sau al penetrării cu umezeală. - Depresurizaţi instalaţia hidraulică. - Coborâţi grinda finisoare şi deschideţi bena. - Înaintea lucrărilor de întreţinere curentă opriţi motorul şi scoateţi cheia de contact. - Asiguraţi utilajul împotriva reconectării. - În caz de vătămări, prezentaţi-vă imediat la un medic. - Acordaţi atenţie tuturor indicaţiilor suplimentare din aceste instrucţiuni şi din manualul de siguranţă.

PRECAUŢIE	**Suprafeţe fierbinţi!**
	Suprafeţele, inclusiv cele din spatele pieselor de înveliş, precum şi gazele de combustie de la motor sau de la sistemul de încălzire a grinzii finisoare pot deveni foarte fierbinţi şi pot cauza vătămări! - Purtaţi echipamentul dumneavoastră personal de protecţie. - Nu atingeţi piesele fierbinţi ale utilajului. - Executaţi lucrările de întreţinere curentă şi de întreţinere generală numai cu utilajul răcit. - Acordaţi atenţie tuturor indicaţiilor suplimentare din aceste instrucţiuni şi din manualul de siguranţă.

1.1 Intervale de întreţinere curentă

Poz.	Interval								Punct de întreţinere curentă	Indicaţie
	10	50	100	250	500	1000 / anual	2000 / la fiecare doi ani	când este necesar		
1	■								- Rezervor hidraulic - Control nivel de umplere	
								■	- Rezervor hidraulic - Umplere cu ulei	
							■		- Rezervor hidraulic - Schimbare ulei şi curăţire	
2	■								- Rezervor hidraulic - Control indicator de întreţinere curentă	
						■		■	- Rezervor hidraulic - Schimbarea, aerisirea filtrului hidraulic de absorbţie/retur	
						■			- Rezervor hidraulic - Înlocuiţi filtrul de ventilare/	
3	■								- Filtru de înaltă presiune- Control indicator de întreţinere curentă	
						■		■	- Filtru de înaltă presiune- Schimbarea cartuşului filtrului	

Întreţinere curentă	■
Întreţinere curentă în perioada de rodaj	▼

Poz.	Interval								Punct de întreţinere curentă	Indicaţie
	10	50	100	250	500	1000 / anual	2000 / la fiecare doi ani	când este necesar		
4		■							- Cutia de distribuţie a pompelor - Verificare nivel de ulei	
								■	- Cutia de distribuţie a pompelor - Completare cu ulei	
						■			- Cutia de distribuţie a pompelor - Schimbare ulei	
		■							- Cutia de distribuţie a pompelor - Controlul ventilatorului	
								■	- Cutia de distribuţie a pompelor - Curăţarea ventilatorului	
5	▼ ■								- Furtunuri hidraulice - Control vizual	
	▼ ■								- Instalaţia hidraulică Verificarea etanşeităţii	
								■	- Instalaţia hidraulică - Corectarea strângerii îmbinărilor filetate	
							■	■	- Furtunuri hidraulice - Schimbare furtunuri	
6					■			■	- Filtru auxiliar - schimbarea cartuşului filtrului	(O)

Întreţinere curentă	■
Întreţinere curentă în perioada de rodaj	▼

1.2 Puncte de întreţinere curentă

Rezervor ulei hidraulic (1)

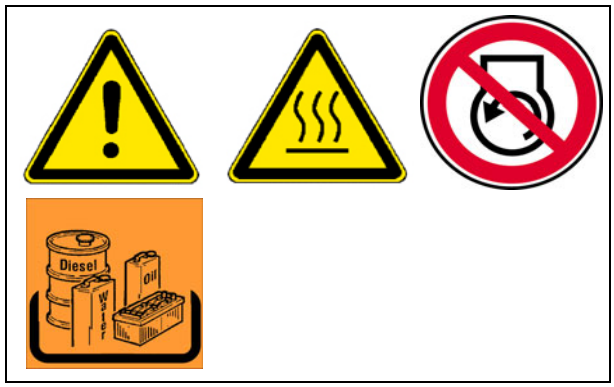

- **Controlaţi nivelul uleiului** pe vizorul (A).

☞ Nivelul de ulei trebuie să ajungă până la mijlocul vizorului când cilindri sunt retractaţi.

☞ Când toţi cilindrii sunt extinşi, nivelul poate scădea sub vizor.

☞ Vizorul se află în lateral pe rezervor.

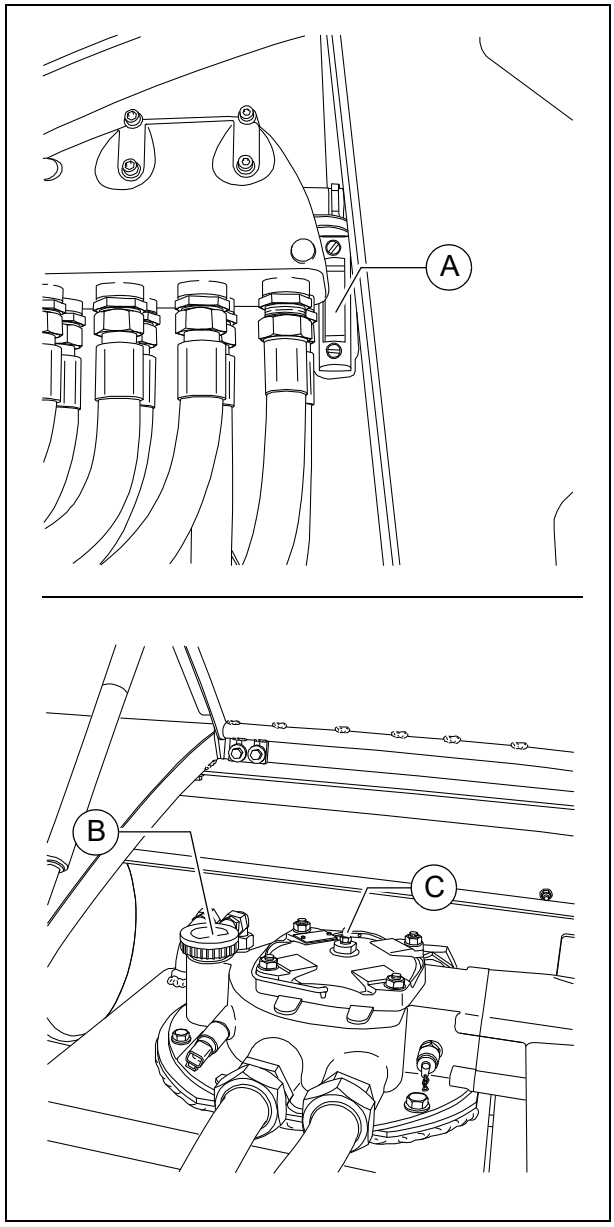

Pentru **umplere** cu ulei:

- Deşurubaţi capacul (B).
- Umpleţi cu ulei pe la deschizătura de alimentare, până când nivelul uleiului ajunge la mijlocul vizorului (A) (+/- 5mm).
- Înşurubaţi capacul (B) din nou.

☞ Aerisirea rezervorului de ulei (C) va fi curăţată periodic de praf şi murdărie. Curăţirea suprafeţelor de răcire a uleiului.

⚠ Utilizaţi numai uleiuri hidraulice recomandate - vezi recomandări uleiuri hidraulice.

☞ La o umplere nouă, retractaţi, respectiv extindeţi pentru aerisire de cel puţin 2x toţi cilindrii hidraulici!

Pentru **schimbarea** uleiului:

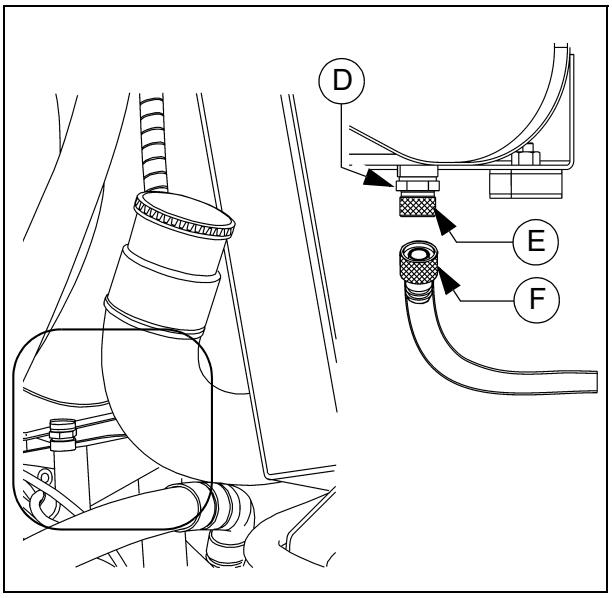

- Desfaceţi şurubul de golire (D) din fundul rezervorului, pentru a evacua uleiul hidraulic.
- Captaţi uleiul cu ajutorul unei pâlnii într-un recipient.
- După golire puneţi şurubul înapoi cu o garnitură nouă.

☞ În cazul utilizării furtunului de golire (O):

- Deşurubaţi buşonul (E).
- La înşurubarea furtunului de golire a uleiului (F) este deschisă supapa, astfel încât este posibil să curgă ulei.
- Duceţi capătul furtunului în recipientul de colectare şi lăsaţi uleiul să se scurgă complet.
- Deşurubaţi furtunul de golire şi aşezaţi din nou buşonul.

☞ Schimbarea uleiului se face la starea temperaturii de funcţionare.

⚠ La schimbul uleiului hidraulic schimbaţi de asemenea şi filtrul.

Filtru hidraulic(2) de absorbţie/retur

Executaţi schimbarea filtrului conform intervalului sau conform lămpii de control din pupitrul de operare!

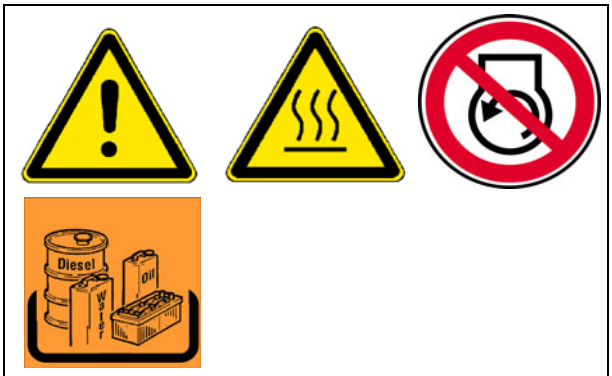

- Înlăturaţi şuruburile de fixare a ca-pacului (A) şi desprindeţi capacul.
- Demontaţi unitatea extrasă din:
  - Capacul (B)
  - Placa de separare (C)
  - Filtrul (D)
  - Colectorul de impurităţi (E)
- Curăţaţi carcasa filtrului, capacul, placa de separare şi colectorul de impurităţi.
- Verificaţi inelele O (F), după caz schimbaţi-le.
- Umeziţi suprafeţele de etanşare şi inelele O cu un lichid de lucru curat.

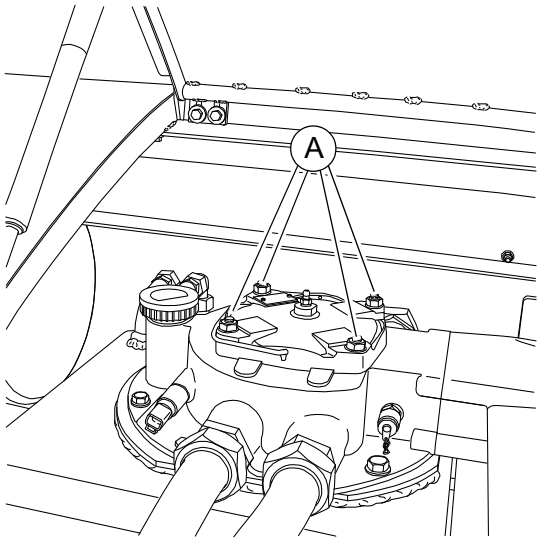

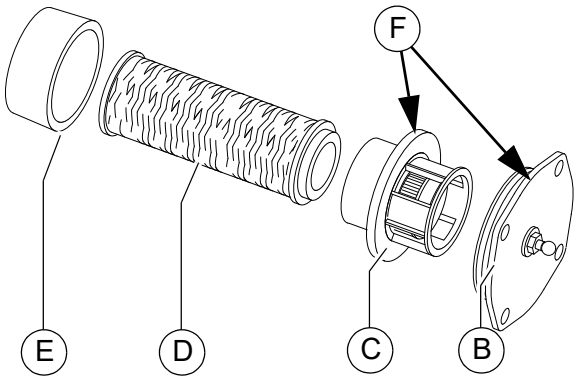

⚠ După schimbarea filtrului, trebuie să se execute o aerisire a filtrului!

Aerisirea filtrului

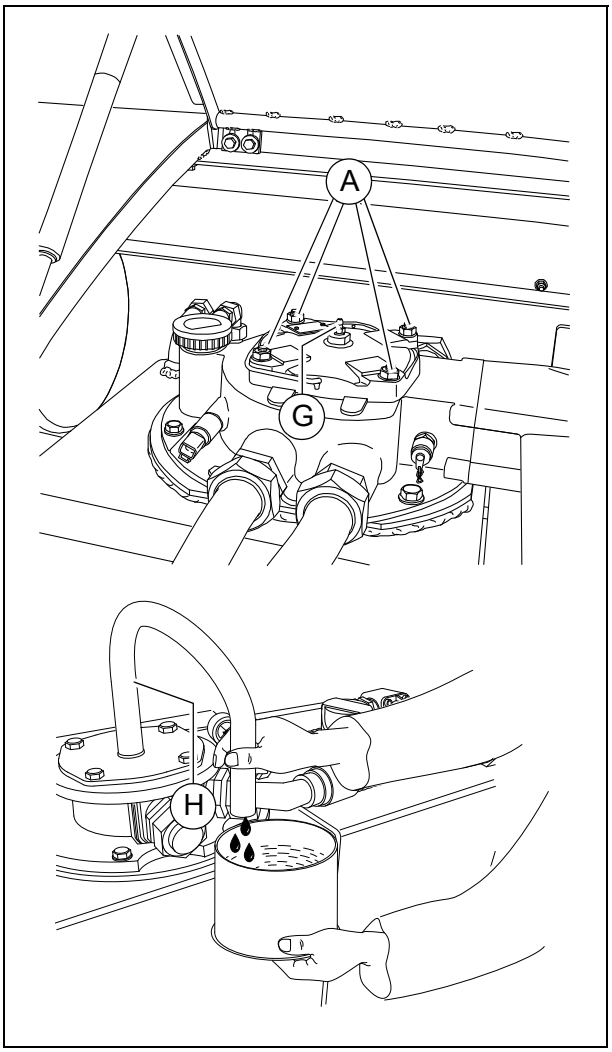

- Umpleţi carcasa deschisă a filtrului până la aprox. 2 cm sub marginea superioară cu ulei hidraulic.
- Dacă nivelul uleiului scade, umpleţi din nou cu ulei.

☞ O scădere a nivelului uleiului de aprox. 1cm / min este normală!

- Dacă nivelul uleiului rămâne stabil, introduceţi lent unitatea montată cu noul element de filtru şi strângeţi şuruburile de fixare a capacului (A).
- Deschideţi şurubul de aerisire (G).
- Aşezaţi un furtun transparent (H) pe şurubul de aerisire, iar celălalt capăt într-un recipient adecvat.
- Porniţi motorul de acţionare cu turaţia de mers în gol.
- Închideţi şurubul de aerisire (G) imediat ce uleiul presat prin furtun este limpede şi fără incluziuni de aer.

☞ Procesul de la montajul capacului filtrului până la pornirea motorului de acţionare trebuie să se desfăşoare într-un interval de timp mai mic de 3 minute, deoarece, în caz contrar, nivelul uleiului din carcasa filtrului scade prea mult.

⚠ După schimbarea filtrului supravegheaţi etanşeitatea!

Filtrul de ventilare

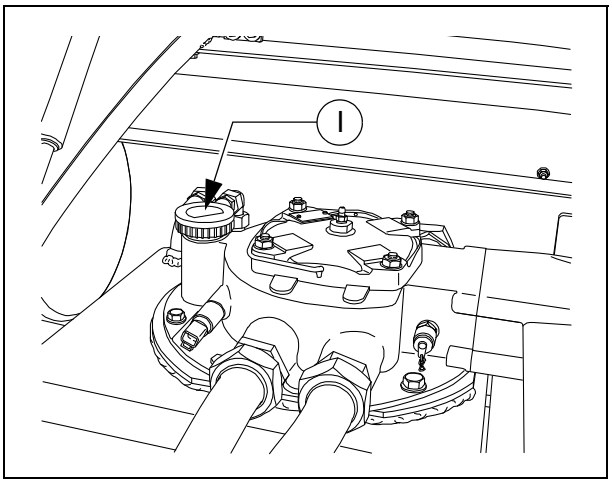

☞ Filtrul de ventilare este inclus în capacul de umplere.

- Înlocuiţi filtrul de ventilare/ capacul de umplere.

Filtru de înaltă presiune (3)

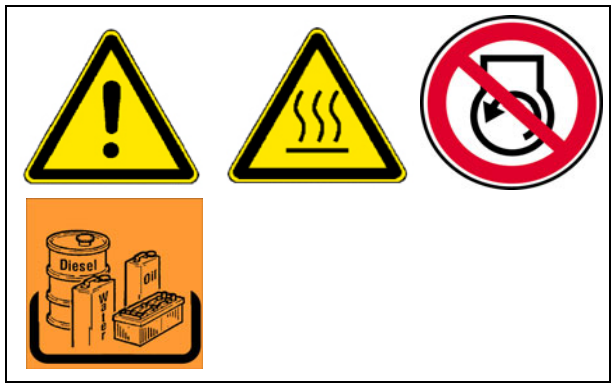

Cartuşele filtrelor se schimbă când indicatorul de întreţinere curentă (A) indică roşu.

☞ În echipamentul hidraulic al utilajului există 3 filtre de înaltă presiune.

- Deşurubaţi carcasa filtrului (B).
- Scoateţi cartuşul.
- Curăţare carcasă de filtru.
- Introduceţi cartuşul de filtru nou.
- Schimbaţi inelul de etanşare la carcasa filtrului.
- Înşurubaţi carcasa filtrului cu mâna şi strângeţi-o cu cheia.
- Porniţi proba de mers şi verificaţi filtrul la etanşeitate.

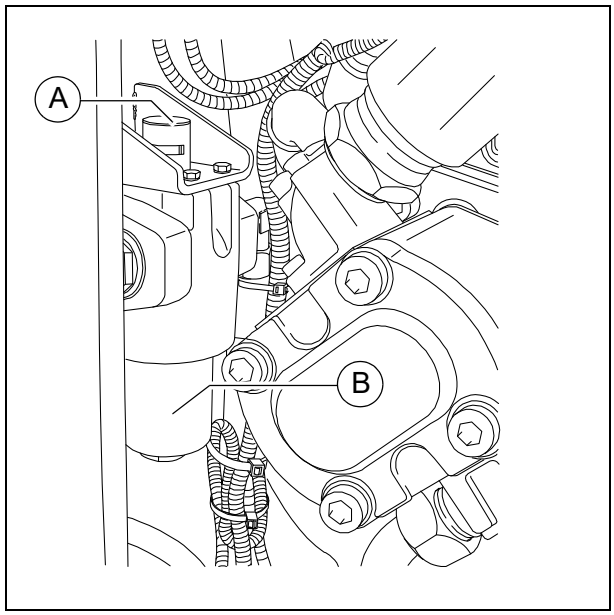

☞ La fiecare schimbare de cartuş de filtru se va schimba şi inelul de etanşare.

☞ Marcajul roşu de pe indicatorul de întreţinere curentă (A) se resetează automat pe verde după schimbarea elementului de filtru

Cutia de distribuţie a pompelor (4)

- **Controlaţi nivelul uleiului** pe tija de nivel (A).

☞ Nivelul uleiului trebuie să se situeze între marcajele superior şi inferior.

Pentru **umplere** cu ulei:

- Scoateţi complet tija de nivel (A).
- Umpleţi cu ulei nou prin deschiderea tijei de nivel (B).
  - Controlaţi nivelul de umplere cu tija de nivel.

☞ Înainte de controlul cu tija de nivel aşteptaţi un minut, deoarece uleiul încărcat trebuie să se scurgă mai întâi.

⚠ Menţineţi curăţenia!

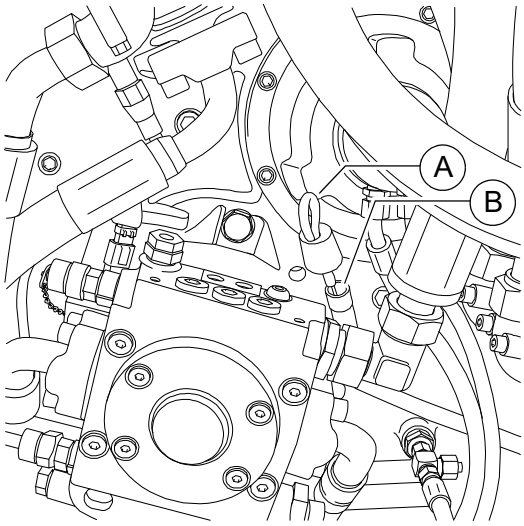

Schimbul de ulei:

- Aşezaţi capătul furtunului din punctul de golire a uleiului (C) în recipientul de colectare.
- Demontaţi buşonul cu o cheie şi lăsaţi uleiul să se scurgă complet.
- Aşezaţi din nou buşonul şi strângeţi-l în conformitate cu prescripţiile.
- Încărcaţi cu ulei de calitatea prescrisă prin deschiderea tijei de nivel (B).
  - Controlaţi nivelul de umplere cu tija de nivel.

☞ Schimbarea uleiului se face la starea temperaturii de funcţionare.

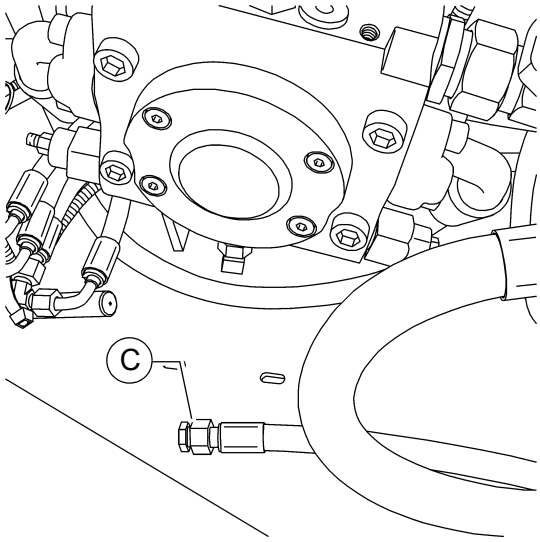

Aerisitorul

☞ Aerisitorul (A) se află pe partea poste-ri-oară a carcasei cutiei de distribuţie a pompelor.

- Funcţionarea aerisitorului trebuie să fie asigurată.
  Dacă apare murdărie, aerisitorul tre-buie să fie curăţat.

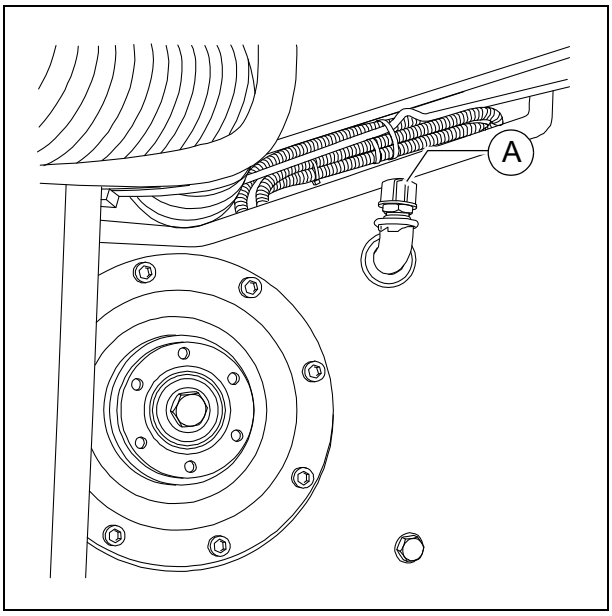

Furtunuri hidraulice (5)

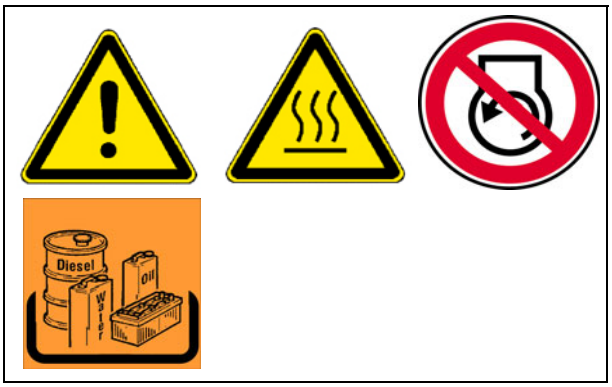

- Starea furtunurilor hidraulice trebuie verificată cu atenţie deosebită.
- Furtunurile lezate trebuie schimbate imediat.

☞ Înlocuiţi conductele flexibile hidraulice dacă la inspecţie constataţi următoarele criterii:

- Deteriorări ale stratului exterior până la inserţie (de ex. punctele de fricţiune, tăieturi, fisuri).
- Rigidizare a stratului exterior (formare de fisuri în materialul furtunului).
- Deformări care nu corespund formei naturale a furtunului sau conductei flexibile. Atât în starea depresurizată, cât şi presurizată sau în caz de încovoiere (de ex. separarea straturilor, formare de bule, locuri de strivire, îndoituri).
- Locuri neetanşe.
- Deteriorarea sau deformarea armăturii furtunului (funcţia de etanşare influenţată negativ); deteriorări minore ale suprafeţei nu sunt un motiv de schimbare.
- Migrarea furtunului afară din armătură.
- Coroziune la armături, care diminuează funcţionarea şi rezistenţa.
- Cerinţele la montare nu sunt respectate.
- Durata de utilizare de 6 ani este depăşită. Decisivă este data producţiei conductei flexibile hidraulice de pe armătură, plus 6 ani. Dacă data de producţie indicată pe armătură este "2004", durata de utilizare se încheie în februarie 2010.

☞ A se vedea paragraful "Marcarea conductelor flexibile hidraulice".

STOP Furtunurile îmbătrânite devin poroase şi pot plesni! Pericol de accidente!

⚠ La montarea şi demontarea conductelor flexibile hidraulice se vor respecta neapărat următoarele indicaţii:

- Utilizaţi numai furtunuri hidraulice originale Dynapac!
- Acordaţi atenţie în permanenţă curăţeniei!
- Conductele flexibile hidraulice trebuie să fie încorporate în toate cazurile, astfel încât, în toate stările de funcţionare
  - Să nu apară solicitări la tracţiune în afara greutăţii proprii.
  - Să nu există solicitări de comprimare în cazul lungimilor scurte.
  - Să se evite influenţele mecanice asupra furtunurilor hidraulice.
  - Prin dispunerea şi fixarea corectă să se împiedice frecarea furtunurilor de componente sau între ele.
    Componentele cu muchii ascuţite se vor acoperi la montajul furtunurilor hidraulice.
  - Razele de îndoire admisibile să nu fie depăşite inferior.
- La racordarea furtunurilor hidraulice la piesele mobile trebuie ca lungimea furtunurilor să fie dimensionată astfel încât, în întreaga zonă de mişcare , cea mai mică rază de îndoire admisibilă să nu fie depăşită inferior şi/sau furtunul hidraulic să nu fie solicitat suplimentar la tracţiune.
- Fixaţi furtunurile hidraulice la punctele de fixare prestabilite. Mişcarea naturală şi modificarea lungimii furtunurilor nu trebuie să fie împiedicată.
- Aplicarea unui strat suplimentar de vopsea pe furtunurile hidraulice este interzisă!

Marcarea conductelor flexibile hidraulice/ durata de depozitare şi de utilizare

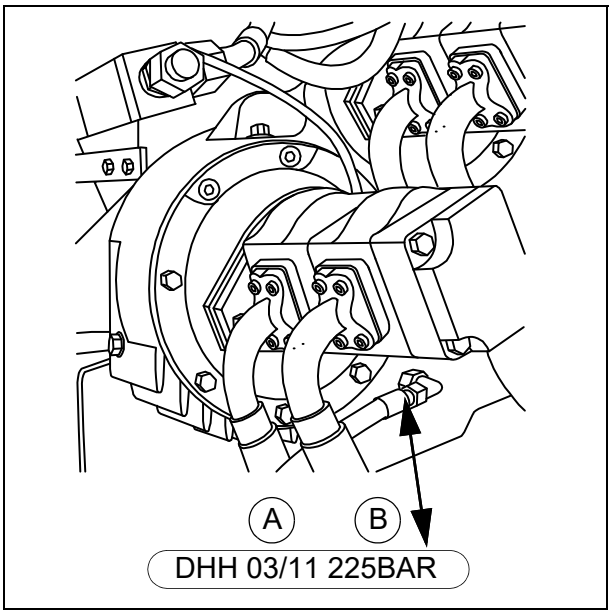

☞ Numărul poansonat la îmbinarea filetată oferă informaţii asupra datei de fabricaţie (A) (luna/ anul) şi a presiunii maxime (B) admisibil pentru acest furtun.

⚠ Nu montaţi niciodată furtunuri care au fost stocate mult timp şi aveţi în vedere presiunea permisă.

Durata de utilizare poate fi stabilită în cazuri particulare, corespunzător valorilor experimentate, diferită de următoarele valori orientative:

- La producţia conductelor flexibile, furtunul (furtun la metru) nu trebuie să fie mai vechi de patru ani.
- Durata de utilizare a unei conducte flexibile, inclusiv o eventuală durata de depozitare a conductei flexibile, nu trebuie să depăşească şase ani.
  Durata de depozitare nu trebuie să depăşească doi ani.

Filtrul auxiliar (6)

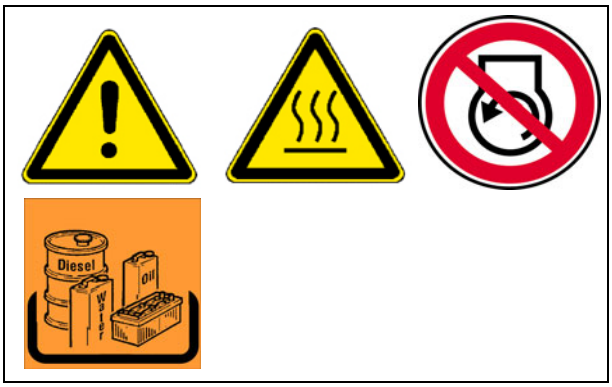

☞ În cazul utilizării unui filtru de flux auxiliar, schimbarea uleiului hidraulic nu mai este necesară!
Calitatea acestui ulei trebuie să fie verificată regulat.
După caz, nivelul uleiului trebuie completat!

Schimbarea cartuşului filtrului:

- Desfaceţi filetul capacului (A), apoi deschideţi un timp scurt supapa de închidere pentru a coborî nivelul uleiului în filtru şi apoi închideţi din nou supapa de închidere.
- Înlocuirea cartuşului filtrului (B) şi a inelului de etanşare (C):
  - Rotiţi scurt cartuşul filtrului în sensul orar cu ajutorul benzilor pentru schimb de filtru şi, concomitent ridicaţi-l uşor.
  - Aşteptaţi un moment până când uleiul a ieşit în jos şi abia apoi înlăturaţi cartuşul filtrului.
- Controlaţi admisia şi evacuarea în carcasa filtrului (D).
- Completaţi după necesitate, cu ulei hidraulic în carcasa filtrului şi închideţi capacul.
- Aerisiţi circuitul hidraulic.

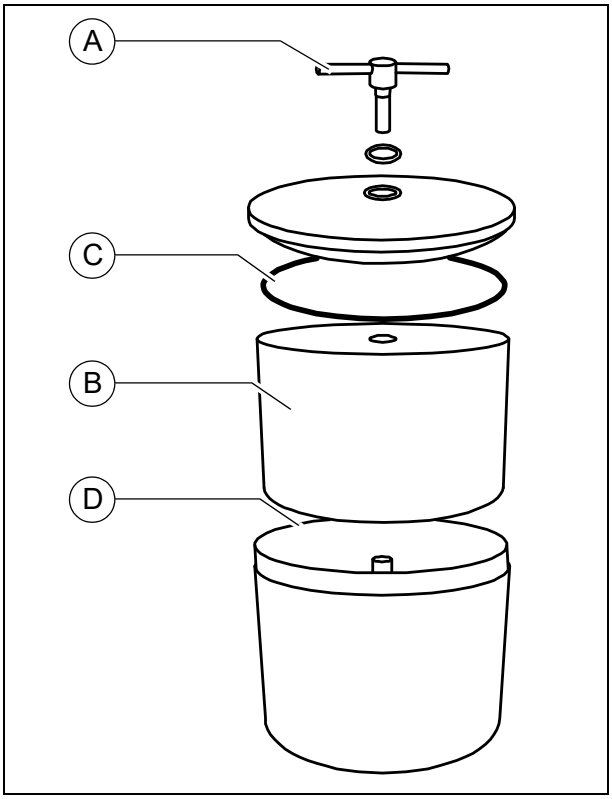

⚠ Nu înlăturaţi învelişul din carton al cartuşului de filtru! Acesta constituie o parte a filtrului!

F 73 Întreţinere curentă - mecanism de rulare

1 Întreţinere curentă - mecanism de rulare

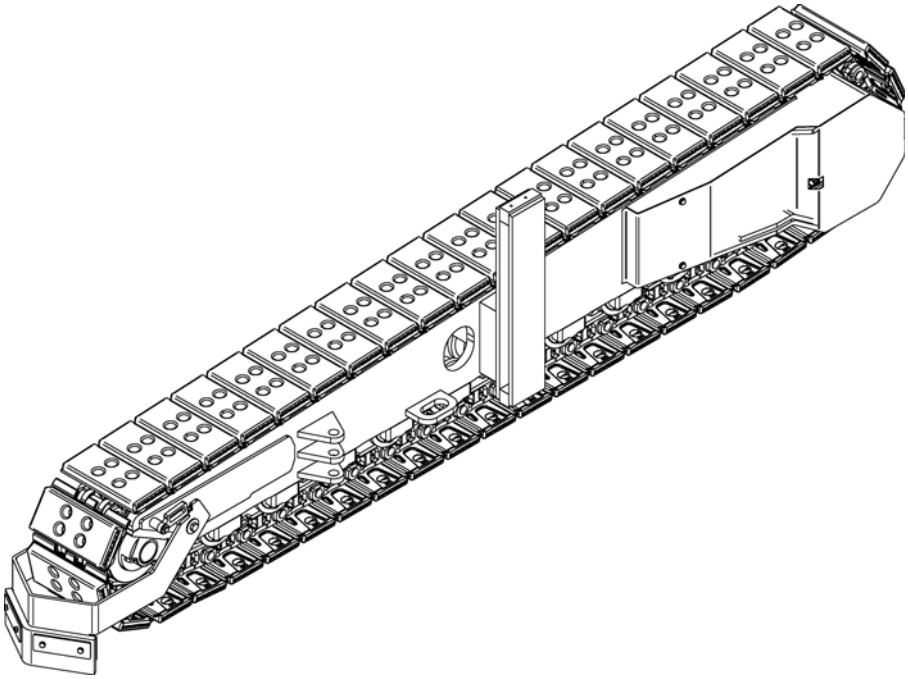

AVERTIZARE	**Pericol de tragere între angrenaje, cauzat de piesele rotative sau de transport ale utilajului**
	Piesele rotative sau de transport ale utilajului pot cauza vătămări grave, până la accidente mortale! - Nu intraţi în zona periculoasă. - Nu interveniţi între piesele rotative sau de transport. - Purtaţi numai îmbrăcăminte strânsă pe corp. - Acordaţi atenţie plăcuţelor de avertizare şi indicatoare de pe utilaj. - Înaintea lucrărilor de întreţinere curentă opriţi motorul şi scoateţi cheia de contact. - Acordaţi atenţie tuturor indicaţiilor suplimentare din aceste instrucţiuni şi din manualul de siguranţă.

PRECAUŢIE	**Pericol provocat de sarcinile grele**
	Piesele utilajului aflate în mişcare de coborâre pot provoca vătămări! - Când utilajul este parcat, la întreţinerea curentă şi la transport închideţi cele două jumătăţi ale benei şi cuplaţi siguranţa de transport aferentă a benei. - Când utilajul este parcat, la întreţinerea curentă şi la transport ridicaţi grinda finisoare şi cuplaţi siguranţa de transport aferentă a grinzii finisoare. - Blocaţi în conformitate cu prescripţiile capotele şi piesele de învelişuri deschise. - Acordaţi atenţie tuturor indicaţiilor suplimentare din aceste instrucţiuni şi din manualul de siguranţă.

PRECAUŢIE	**Suprafeţe fierbinţi!**
	Suprafeţele, inclusiv cele din spatele pieselor de înveliş, precum şi gazele de combustie de la motor sau de la sistemul de încălzire a grinzii finisoare pot deveni foarte fierbinţi şi pot cauza vătămări! - Purtaţi echipamentul dumneavoastră personal de protecţie. - Nu atingeţi piesele fierbinţi ale utilajului. - Executaţi lucrările de întreţinere curentă şi de întreţinere generală numai cu utilajul răcit. - Acordaţi atenţie tuturor indicaţiilor suplimentare din aceste instrucţiuni şi din manualul de siguranţă.

1.1 Intervale de întreţinere curentă

Poz.	Interval								Punct de întreţinere curentă	Indicaţie
	10	50	100	250	500	1000 / anual	2000 / la fiecare doi ani	când este necesar		
1	■								- Tensionare lanţ - Control	
								■	- Tensionare lanţ - Reglarea	
								■	- Destindere lanţ	
2				■					- Plăcile de bază - Controlul uzurii	
								■	- Plăcile de bază - Schimbare	
3	■								- Rolele alergătoare - Controlul etanşeităţii	
				■					- Rolele alergătoare - Controlul uzurii	
								■	- Rolele alergătoare - Schimbare	

Întreţinere curentă	■
Întreţinere curentă în perioada de rodaj	▼

Poz.	Interval								Punct de întreţinere curentă	Indicaţie
	10	50	100	250	500	1000 / anual	2000 / la fiecare doi ani	când este necesar		
4		■							- Angrenaj planetar- Verificare nivel de ulei	
								■	- Angrenaj planetar- Completare cu ulei	
			▼			■			- Angrenaj planetar- Schimbare ulei	
					■				- Angrenaj planetar - Controlul calităţii	
				■					- Angrenaj planetar - Controlul îmbinărilor filetate	
								■	- Angrenaj planetar - Corectarea strângerii îmbinărilor filetate	

Întreţinere curentă	■
Întreţinere curentă în perioada de rodaj	▼

AVERTIZARE	**Pericol cauzat de arcurile pretensionate**
	Lucrările de întreţinere curentă sau de reparaţii executate impropriu pot cauza vătămări grave, până la accidente mortale! - Acordaţi atenţie manualului de întreţinere curentă. - Nu executaţi lucrări de întreţinerea curentă sau de reparaţii prin mijloace proprii la arcurile pretensionate. - Acordaţi atenţie tuturor indicaţiilor suplimentare din aceste instrucţiuni şi din manualul de siguranţă.

STOP Orice lucrare la elementul de arc pretensionat va fi executată numai de personalul de specialitate instruit!

STOP Demontarea elementelor de arc se va executa numai de ateliere de specialitate! Pentru toate elementele de arc, în cazul necesităţii unei reparaţii, se va schimba întotdeauna întreaga unitate!

STOP O reparaţie la elementele de arc implică măsuri de siguranţă considerabile şi se va executa numai de către un atelier de specialitate!

☞ Serviciul dumneavoastră pentru clienţi Dynapac vă asigură o asistenţă promptă în caz de întreţinere curentă, reparaţie şi la schimbarea pieselor de uzură!

1.2 Puncte de întreţinere curentă

Tensionare lanţ (1)

⚠ Lanţurile tensionate prea slab pot aluneca afară de pe ghidajele de pe role, roata de antrenare şi roata conducătoare şi duc la creşterea uzurii.

⚠ Lanţurile tensionate prea puternic duc la creşterea uzurii lagărului roţii de antrenare şi a roţii conducătoare şi a bolţurilor şi bucşelor lanţului.

Controlul / reglarea tensionării lanţurilor

- Tensionarea lanţului este reglată cu ajutorul dispozitivelor de tensionare şi gresare. Racordurile de alimentare (A) se află în stânga şi dreapta, în cadrul mecanismului de rulare.

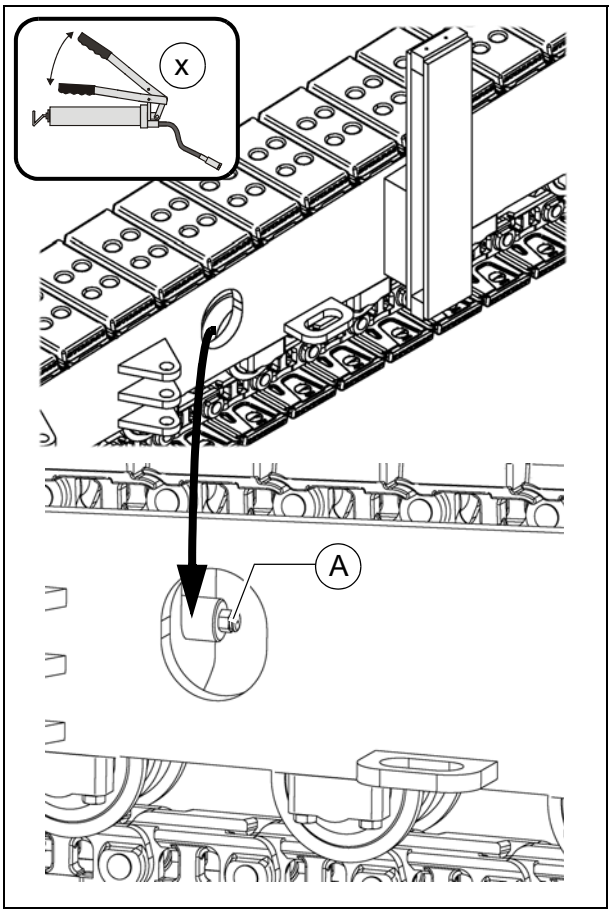

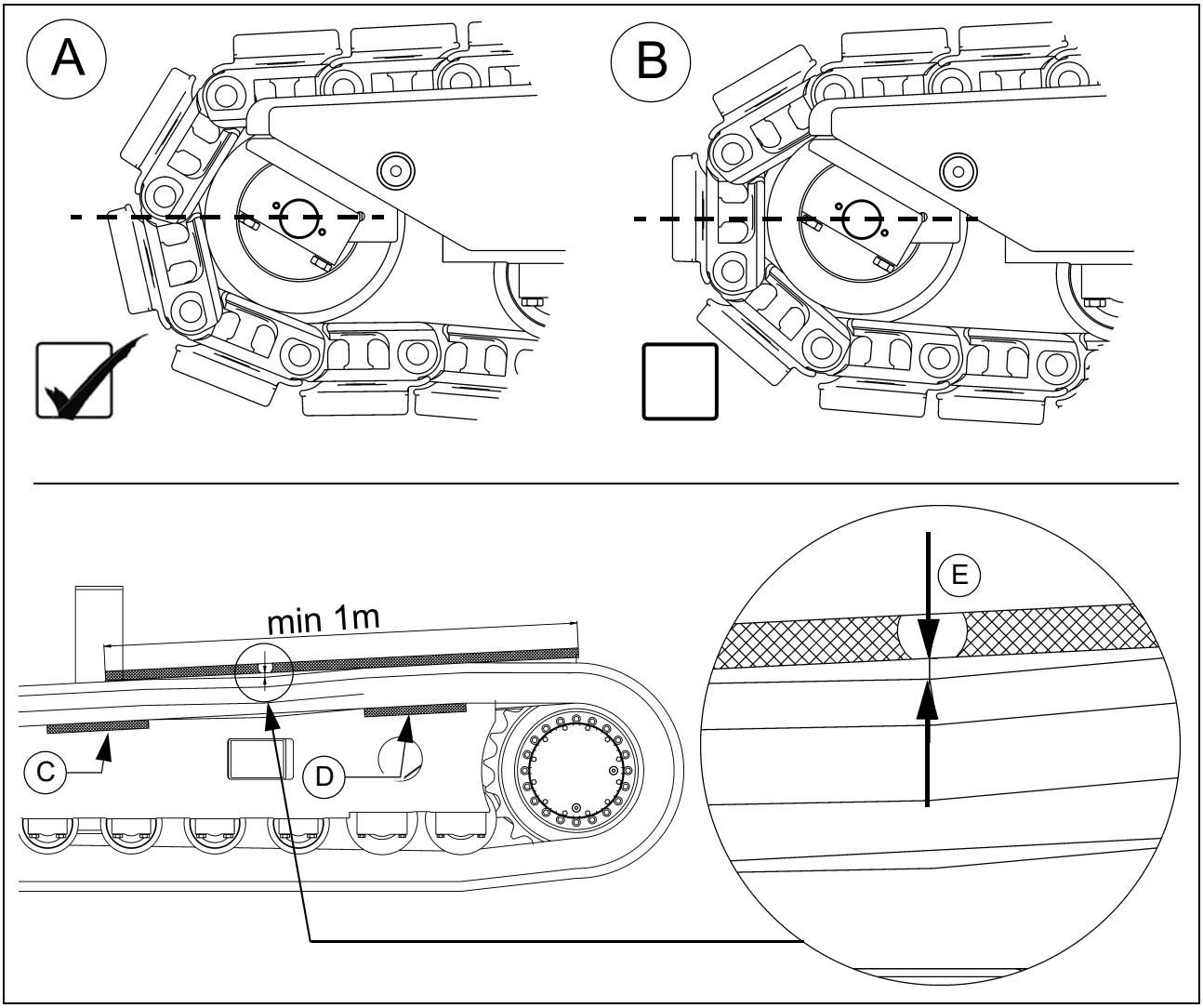

- Înainte de controlul / reglarea tensionării lanţurilor, trebuie să aveţi în vedere ca poziţia lanţului să corespundă cu cea a roţii conducătoare în reprezentarea (A).

☞ După caz, deplasaţi puţin utilajul pentru corecţie.

- Determinaţi săgeata mecanică maximă formată cu ajutorul unei rigle de măsurare între piesa glisantă (C) şi (D) a mecanismului de rulare:
  - Distanţa (E) dintre placa de bază şi rigla de măsurare trebuie să fie în intervalul 10 - 20mm.

☞ Dacă la măsurare se constată abateri ale săgeţii de la această valoare, se va proceda după cum urmează:

- Înşurubaţi capul pentru niplu plat (din lada de scule) pe presa de gresare.
- Completaţi cu unsoare în întinzătorul de lanţ pe la racordul de umplere (A), extrageţi din nou pompa de unsoare.
- Controlaţi încă o dată tensionarea lanţurilor, aşa cum este descris mai sus.

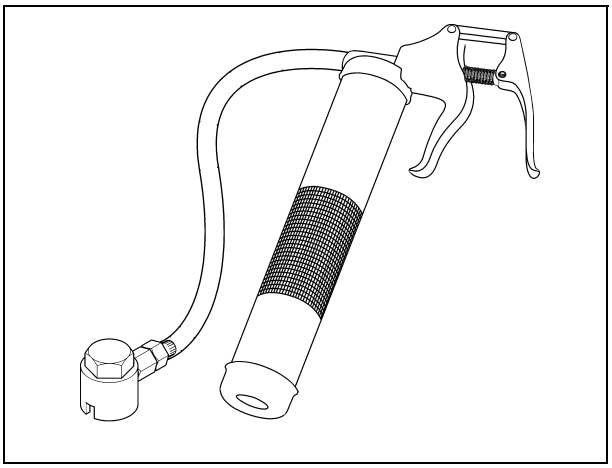

☞ Dacă tensionarea lanţului este prea mare: a se vedea paragraful „Destinderea lanţului”.

☞ Executaţi operaţia la ambele mecanisme de rulare!

Destinderea lanţului:

STOP Materialul de gresare din elementul de tensionare se află sub presiune. Deşurubaţi cu atenţie şi lent supapa de umplere, dar nu prea mult.

- Extrageţi prin rotire cu o sculă niplul de lubrifiere (A) de la dispozitivul de tensionare şi gresare, până când unsoarea poate ieşi din orificiul transversal al niplului.

☞ Roata conducătoare sare automat înapoi sau trebuie să fie readusă manual în poziţia sa.

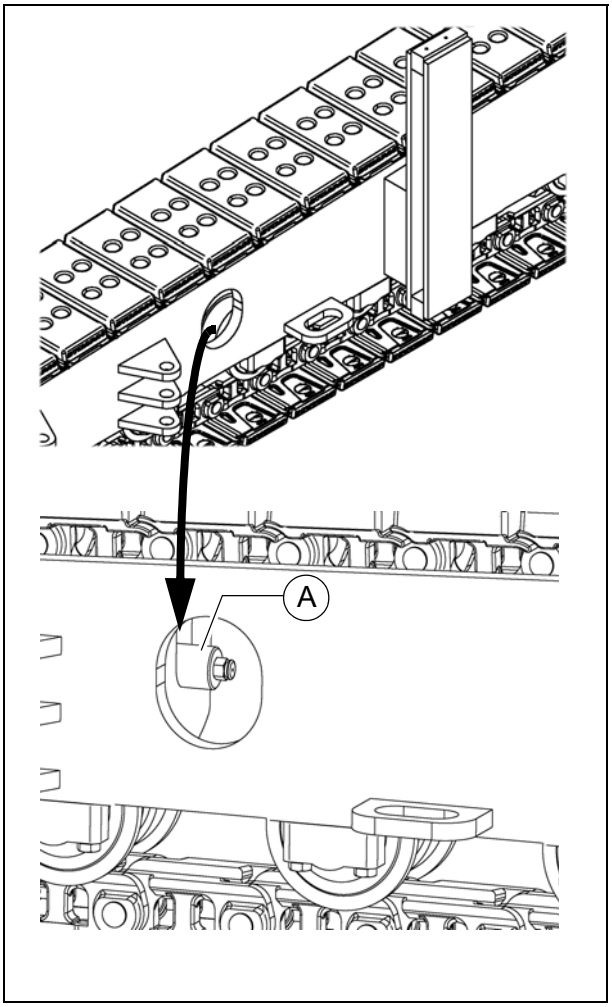

Plăcile de bază (2)

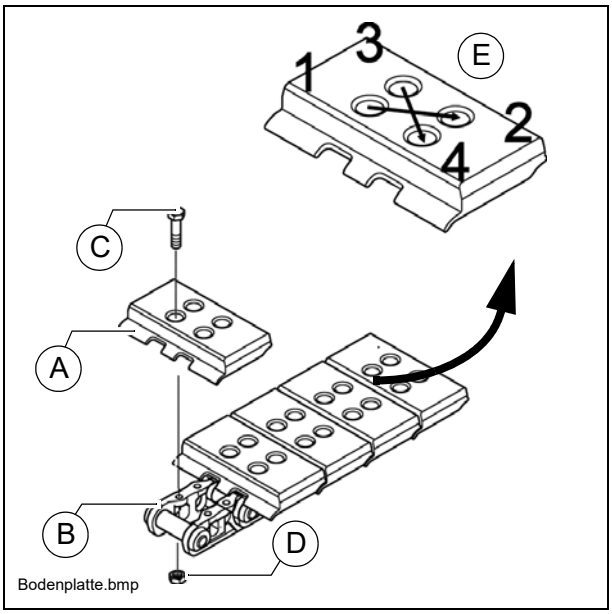

⚠ La montarea unor plăci de bază noi, utilizaţi întotdeauna şuruburi şi piuliţe noi!

- După demontarea plăcilor de bază uzate, suprafeţele de contact ale elementelor de lanţ şi ale scaunelor piuliţelor trebuie să fie curăţate de materialul aderent.
- Aşezaţi placa de bază cu marginea frontală (A) peste inelul bolţului (B) de la elementele de lanţ.
- Lubrifiaţi filetul şi suprafeţele de contact de sub capetele şuruburilor cu o peliculă subţire de ulei sau unsoare.
- Introduceţi şuruburile (C) în orificii şi rotiţi-le câteva spire de filet în piuliţele (D).
- Rotiţi şuruburile până la fixare, fără a aplica un cuplu de forţe apreciabil.
- Strângeţi în cruce (E) şuruburile cu valoarea necesară a cuplului 155 ± 8 Nm.

⚠ Verificaţi la fiecare şurub dacă este atins cuplul complet de strângere!

Rolele de ghidare (3)

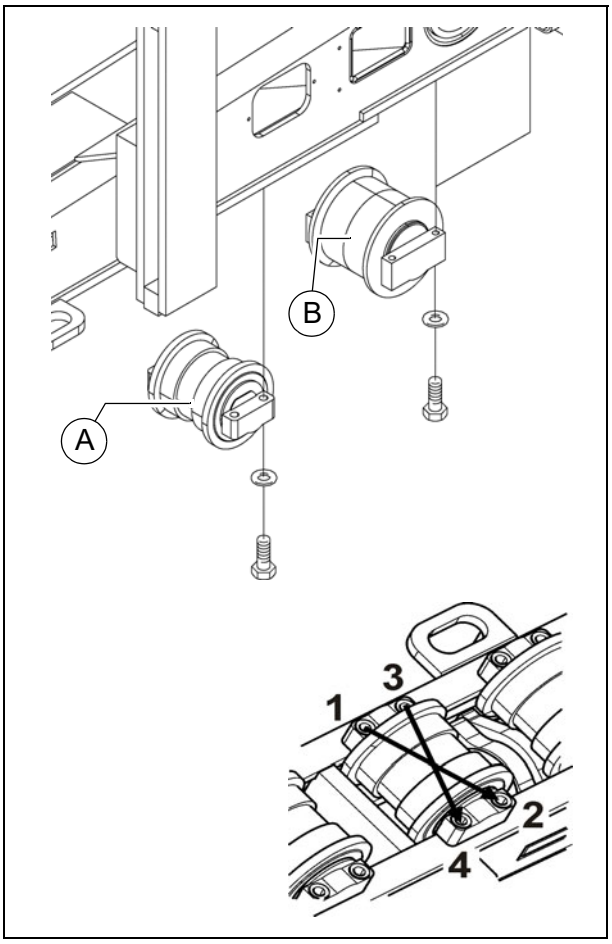

⚠ Rolele de ghidare uzate pe suprafaţa de rulaj sau neetanşe trebuie să fie schimbate imediat!

- Destindeţi lanţul mecanismului de rulare.
- Ridicaţi cadrul mecanismului de rulare cu un dispozitiv de ridicare adecvat şi înlăturaţi murdăria aderentă.

STOP Respectaţi măsurile de siguranţă la ridicarea şi asigurarea sarcinilor!

- Demontaţi rola de ghidare defectă.
- Montaţi noua rolă de ghidare, utilizând piese de montaj noi.

- Rotiţi şuruburile până la fixare, fără a aplica un cuplu de forţe apreciabil.
- Strângeţi în cruce şuruburile cu valoarea necesară a cuplului.

- Se vor realiza următoarele cupluri de strângere:
  - Role alergătoare mici (A): 220 Nm
  - Role alergătoare mari (B): 87 Nm

⚠ Verificaţi la fiecare şurub dacă este atins cuplul complet de strângere!

- Coborâţi cadrul mecanismului de rulare şi lanţul mecanismului de rulare în conformitate cu prescripţiile.

Angrenaj cu planetare (4)

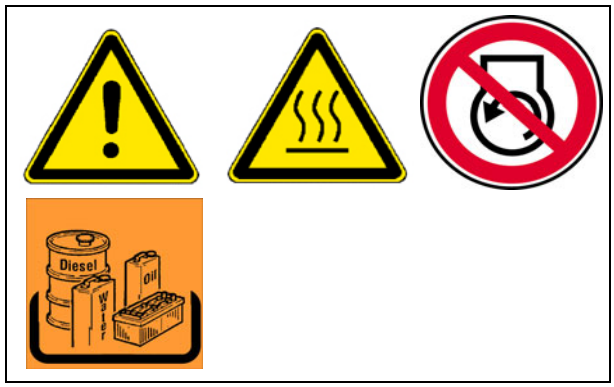

- Rotiţi roata de acţionare astfel încât şurubul de golire (B) să fie jos.
- Pentru **a controla nivelul uleiului**, desfaceţi şurubul de control (A).

☞ Când nivel uleiului este corect, acesta se află în dreptul marginii inferioare a orificiului de control sau iese puţin ulei prin orificiu.

Pentru **umplere** cu ulei:

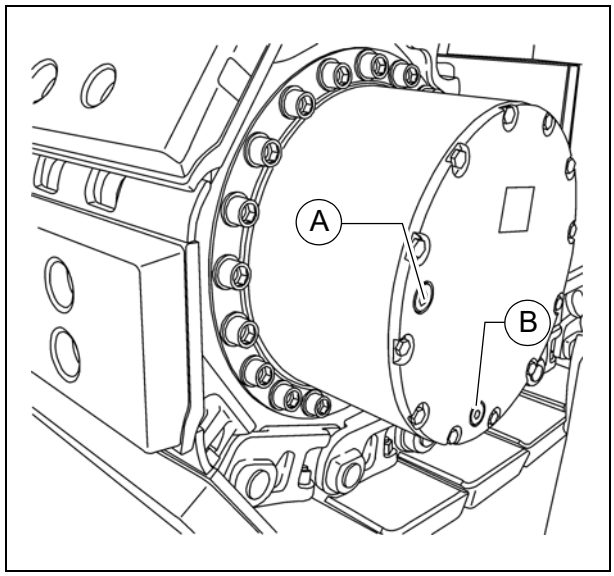

- Desfaceţi şurubul de umplere (A).
- Introduceţi uleiul prescris prin orificiul de umplere (A) până când nivel uleiului ajunge la marginea inferioară a orificiului de umplere.
- Montaţi din nou şurubul de umplere (A).

Schimbul de ulei:

☞ Schimbarea uleiului se face la starea temperaturii de funcţionare.

⚠ Aveţi grijă să nu pătrundă nici o impuritate şi niciun corp străin în transmisie.

- Rotiţi roata de acţionare astfel încât şurubul de golire (B) să fie jos.
- Desfaceţi şurubul de golire (B) şi şurubul de umplere (A) şi scurgeţi uleiul.
- Controlaţi garniturile ambelor şuruburi şi, dacă este cazul, înlocuiţi-le.
- Montaţi şurubul de golire (B).
- Introduceţi ulei proaspăt prin orificiul de umplere până când se atinge marcajul ”oil max”.
- Montaţi şurubul de umplere (A).

☞ Alternativ se poate executa controlul nivelului de ulei şi schimbul de ulei la partea posterioară a transmisiei:

- Demontaţi capacul de protecţie (A).
- Pe partea posterioară a transmisiei se află:
  - Admisia uleiului (B)
  - Controlul nivelului de ulei (C)
  - Scurgerea uleiului (D)

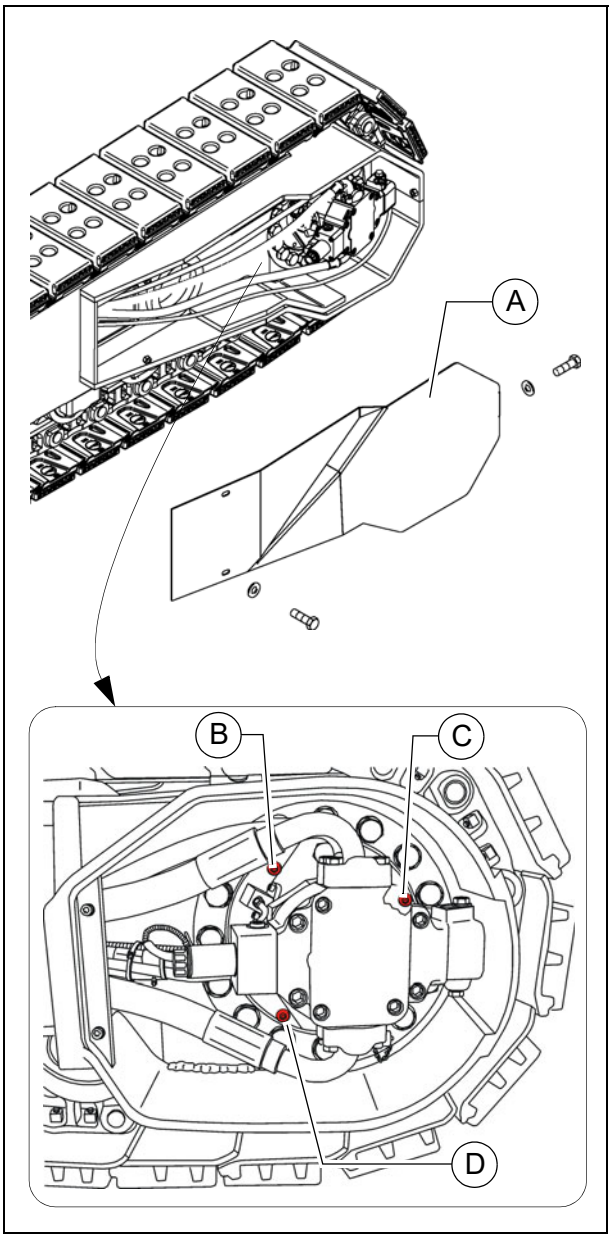

☞ Executaţi controlul nivelului de ulei şi schimbul de ulei conform descrierii precedente.

⚠ La golirea prin scurgerea (D) rămâne o cantitate minoră de ulei în transmisie.

- Nivelul de ulei max. până la marginea inferioară a dispozitivului de control al nivelului de ulei (C).
- Montaţi din nou capacul de protecţie (A) în conformitate cu prescripţiile.

Îmbinări filetate

⚠ După aproximativ 250 ore de funcţionare în sarcină maximă, verificaţi stabilitatea tuturor şuruburilor de fixare ale transmisiei.

⚠ Şuruburile care nu sunt strânse în conformitate cu prescripţiile pot produce uzură majoră şi distrugerea componentelor!

- Cuplul de strângere corect pentru şuruburile de legătură de la cadrul mecanismului de rulare al transmisiei (B) este: 500Nm +/-50Nm
- Cuplul de strângere corect pentru şuruburile de legătură de la transmisia motorul hidraulic (C) este: 210Nm

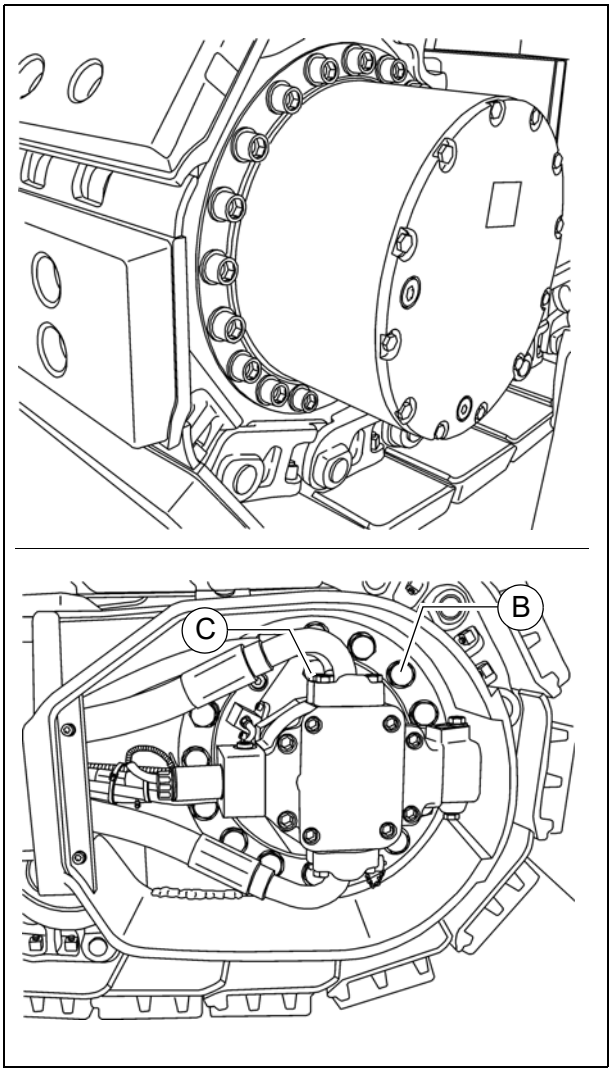

F 81 Întreţinerea curentă - echipamentului electric

1 Întreţinerea curentă - echipamentului electric

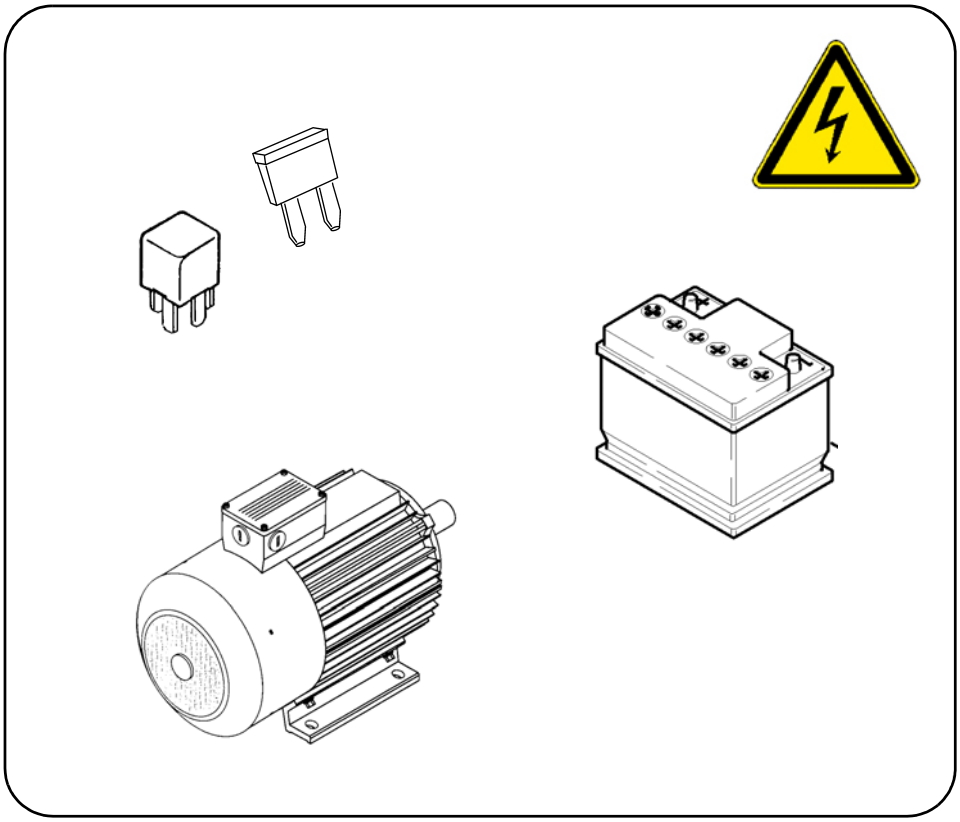

AVERTIZARE	**Pericol de tragere între angrenaje, cauzat de piesele rotative sau de transport ale utilajului**
	Piesele rotative sau de transport ale utilajului pot cauza vătămări grave, până la accidente mortale! - Nu intraţi în zona periculoasă. - Nu interveniţi între piesele rotative sau de transport. - Purtaţi numai îmbrăcăminte strânsă pe corp. - Acordaţi atenţie plăcuţelor de avertizare şi indicatoare de pe utilaj. - Înaintea lucrărilor de întreţinere curentă opriţi motorul şi scoateţi cheia de contact. - Acordaţi atenţie tuturor indicaţiilor suplimentare din aceste instrucţiuni şi din manualul de siguranţă.

PRECAUŢIE	**Pericol de electrocutare**
	Atingerea directă sau indirectă a pieselor aflate sub tensiune poate cauza vătămări! - Nu înlăturaţi niciun înveliş de protecţie. - Nu stropiţi niciodată cu apă componentele electrice sau electronice. - Lucrările de întreţinere generală la instalaţia electrică sunt permise numai personalului de specialitate şcolarizat. - Verificaţi zilnic, conform instrucţiunilor, sistemul de monitorizare a izolaţiei, în cazul încălzirii electrice a grinzii finisoare. - Acordaţi atenţie tuturor indicaţiilor suplimentare din aceste instrucţiuni şi din manualul de siguranţă.

PRECAUŢIE	**Pericol provocat de acumulatoare**
	Lucrul impropriu cu acumulatoarele provoacă pericol de vătămare! - Purtaţi echipamentul dumneavoastră personal de protecţie. - Nu fumaţi, nu umblaţi cu flăcări deschise. - După deschiderea compartimentului acumulatorului, asiguraţi o ventilaţie bună. - Evitaţi scurtcircuitarea bornelor. - Acordaţi atenţie tuturor indicaţiilor suplimentare din aceste instrucţiuni şi din manualul de siguranţă.

1.1 Intervale de întreţinere curentă

Poz.	Interval								Punct de întreţinere curentă	Indicaţie
	10	50	100	250	500	1000 / anual	2000 / la fiecare doi ani	când este necesar		
1			■						Controlul nivelului de acid în acumulator	
								■	Umplerea cu apă distilată	
				■					Gresarea bornelor acumulatoarelor	
2	■								- Generatorul Verificarea funcţionării sistemului de monitorizare a izolaţiei la instalaţia electrică	(O)
		■							- Generatorul Controlul vizual al murdăririi sau al deteriorări - Verificarea gradului de murdărire şi a eventualelor înfundări la deschiderile pentru aerul de răcire, curăţarea acestora, dacă este cazul	(O)
3								■	Siguranţe electrice	

Întreţinere curentă	■
Întreţinere curentă în perioada de rodaj	▼

1.2 Puncte de întreţinere curentă

Acumulatoarele (1)

Întreţinerea curentă a acumulatoarelor

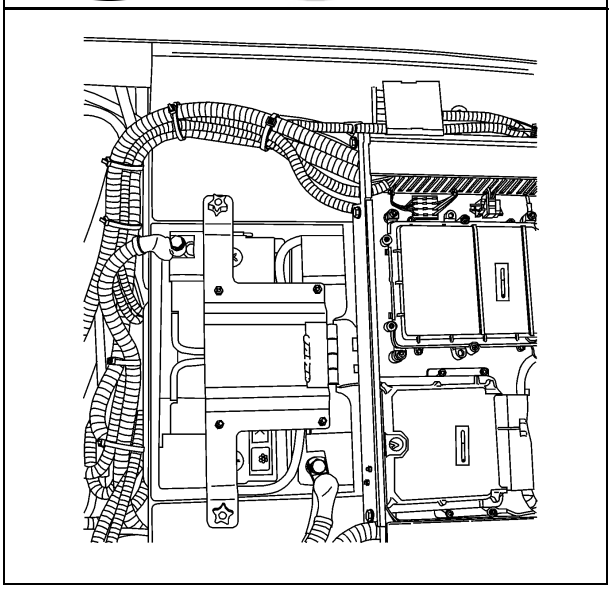

☞ Acumulatoarele sunt încărcate din fabricaţie cu cantitatea corectă de acid. Nivelul de lichid trebuie să ajungă marcajul situat mai sus. Dacă este nevoie, completaţi numai cu apă distilată!

⚠ Bornele trebuie să fie fără oxid şi protejate cu o unsoare specială pentru borne.

⚠ La demontarea acumulatoarelor, debranşaţi întotdeauna mai întâi borna negativă şi aveţi grijă să nu puneţi în scurtcircuit bornele acestora.

☞ Păstraţi suprafeţele bateriilor curate şi uscate, curăţaţi-le numai cu o cârpă umedă sau antistatică.

⚠ Nu deschideţi bateriile care nu au dopuri!

☞ Dacă puterea de pornire este insuficientă, verificaţi bateriile şi reîncărcaţi-le, după caz.

☞ Controlaţi regulat starea de încărcare a bateriilor nefolosite şi reîncărcaţi-le, după caz.

Reîncărcarea bateriilor

Cele două baterii trebuie să fie încărcate pe rând şi trebuie demontate de pe utilaj în acest scop.

Transportaţi bateriile întotdeauna vertical!

Înainte şi după încărcare unei baterii se va verifica întotdeauna nivelul electrolitului în fiecare element; dacă este cazul, completaţi numai cu apă distilată.

Pe parcursul încărcării bateriilor trebuie să fie deschis fiecare element, adică dopurile şi/sau capacul să fie înlăturate.

Folosiţi numai încărcătoare automate uzuale din comerţ, conform instrucţiunilor producătorului.

De preferinţă se va utiliza procedeul lent de încărcare şi curentul de încărcare se va regla corespunzător următoarei reguli empirice:
Din capacitatea bateriei în Ah împărţită la 20 rezultă curentul sigur de încărcare în A.

Generatorul (2)

Supravegherea izolaţiei instalaţiei electrice

O verificare a funcţionării măsurii de protecţie prin monitorizarea izolaţiei trebuie să fie efectuată zilnic, înainte de începerea lucrului.

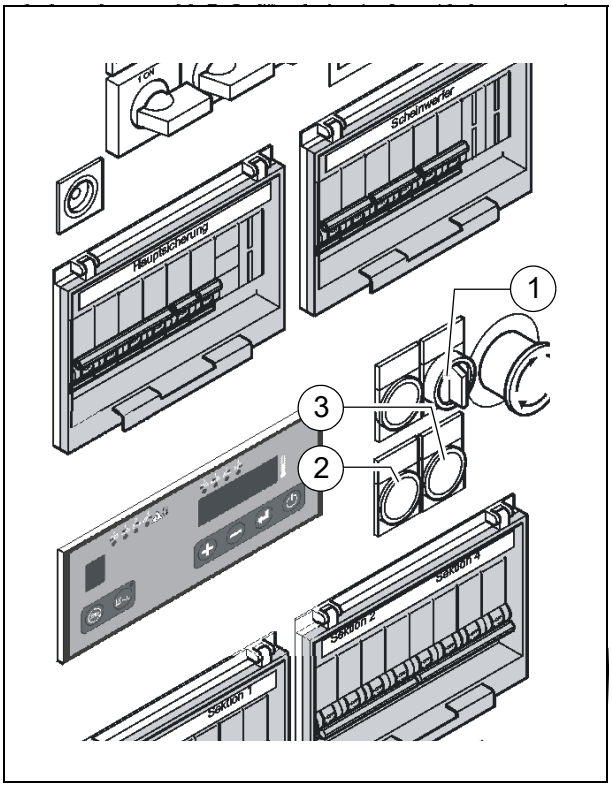

☞ În această etapă se verifică numai funcţionarea releului de izolaţie, nu dacă la secţiunile de încălzire sau la consumatori există un defect în izolaţie.

- Porniţi motorul de acţionare a re-partizorului-finisor.
- Puneţi pe PORNIT comutatorul de la instalaţia de încălzire (1).
- Acţionaţi tasta de verificare (2).
- Lampa de semnalizare integrată în tasta de verificare semnalizează „Defect în izolaţie”
- Acţionaţi tasta Reset (3) cel puţin 3 secunde, pentru a şterge defectul simulat.
- Lampa de semnalizare se stinge

STOP Dacă verificarea a fost efectuată cu succes, puteţi lucra cu grinda finisoare şi pot fi utilizaţi consumatorii externi.
Dacă lampa de semnalizare „Defect în izolaţie” semnalează o defecţiune încă înainte de a apăsa tasta de verificare sau dacă la simulare nu este indicat niciun defect, nu se poate lucra cu grinda finisoare sau cu mijloacele de producţie externe racordate.

STOP **Grinda finisoare şi mijloacele de producţie trebuie să fie verificate, respectiv reparate de un specialist electrician. Numai după aceea se poate lucra din nou cu grinda finisoare şi cu mijloacele de producţie.**

STOP **Pericol prin tensiune electrică**

STOP **În cazul nerespectării măsurilor şi a prescripţiilor privind securitatea, sistemul de încălzire a grinzii finisoare poate deveni sursă cu pericol de electrocutare.**
Pericol de moarte!
Lucrările de întreţinere curentă şi de reparaţie la instalaţia electrică a grinzii finisoare sunt permise numai electricienilor de specialitate.

Defect în izolaţie

☞ Dacă apare un defect în izolaţie pe parcursul funcţionării şi lampa de semnalizare indică un defect în izolaţie, se poate proceda după cum urmează:

- Puneţi comutatoarele tuturor mijloacelor de producţie externe şi sistemul de încălzire pe OPRIT şi acţionaţi tasta Reset cel puţin 3 secunde, pentru a şterge eroarea.
- Dacă lampa de semnalizare nu se stinge, există o defecţiune la generator.

STOP Continuarea lucrului nu este permisă!

- Dacă lampa de semnalizare se stinge, comutatoarele sistemului de încălzire şi mijloacele de producţie externe pot fi puse din nou succesiv pe PORNIT, până când apare un nou mesaj şi deconectarea.
- Mijlocul de producţie care este determinat ca defectuos se va înlătura, respectiv cuplarea sa nu mai este permisă şi tasta Reset trebuie acţionată cel puţin 3 secunde, pentru a şterge eroarea.

☞ Exploatarea poate fi continuată, fireşte fără mijlocul de producţie defectuos.

☞ **Generatorul sau consumatorul electric localizat ca defectuos trebuie să fie verificat, respectiv reparat de un specialist electrician. Numai după aceea se poate lucra din nou cu grinda finisoare, respectiv cu mijloacele de producţie.**

Curăţarea generatorului

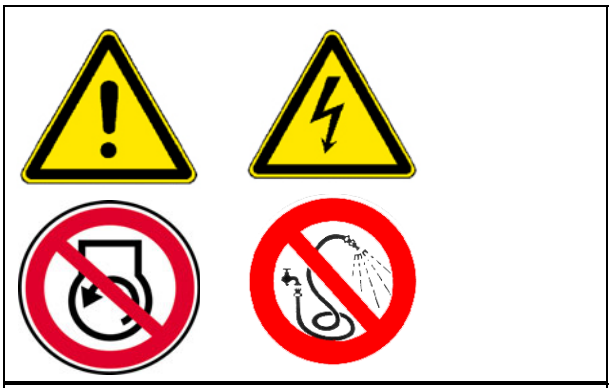

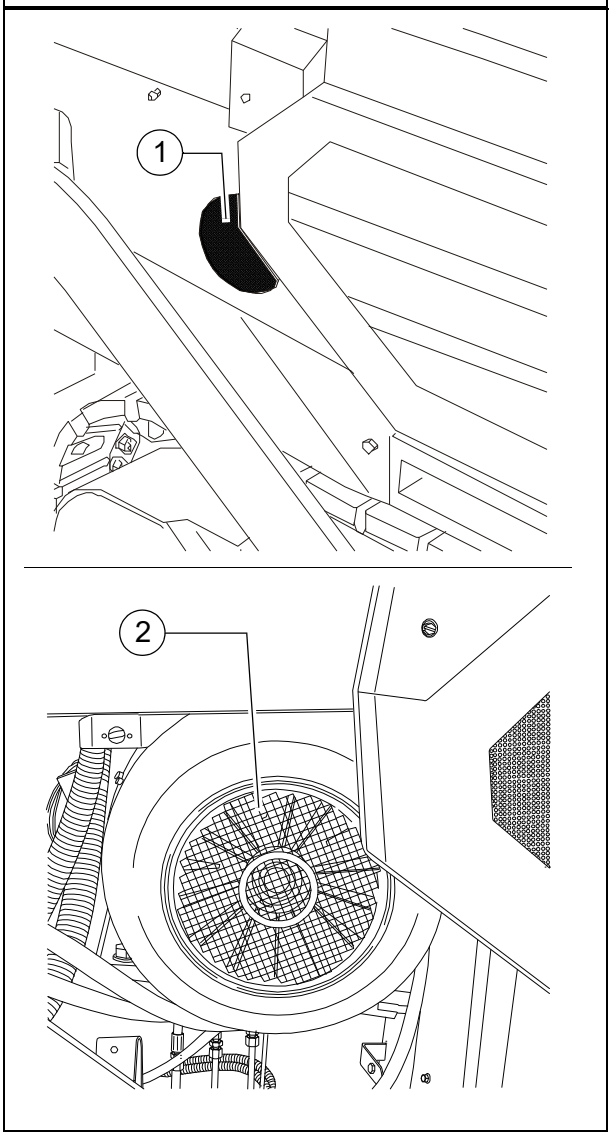

⚠ Se va verifica regulat dacă există murdărie exagerată la generator, după caz se va curăţa.

- Admisia aerului (1) şi capota ventilatorului (2) vor fi menţinute în stare curată.

⚠ Curăţarea cu un curăţător de înaltă presiune nu este admisibilă!

Siguranţe/relee electrice (3)

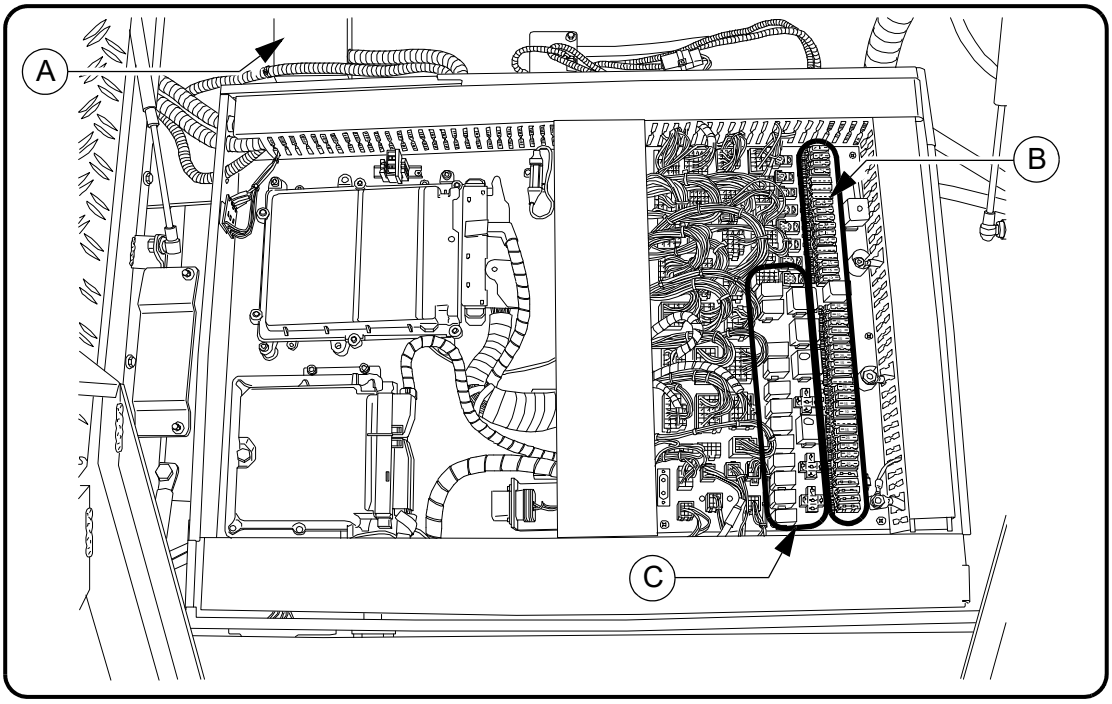

A	Siguranţe principale
B	Siguranţe din cutia de borne
C	Relee din cutia de borne

Siguranţe principale (A)

F		A
F1.1	Siguranţă principală	50
F1.2	Siguranţă principală	50

Siguranţe din cutia de borne (B)

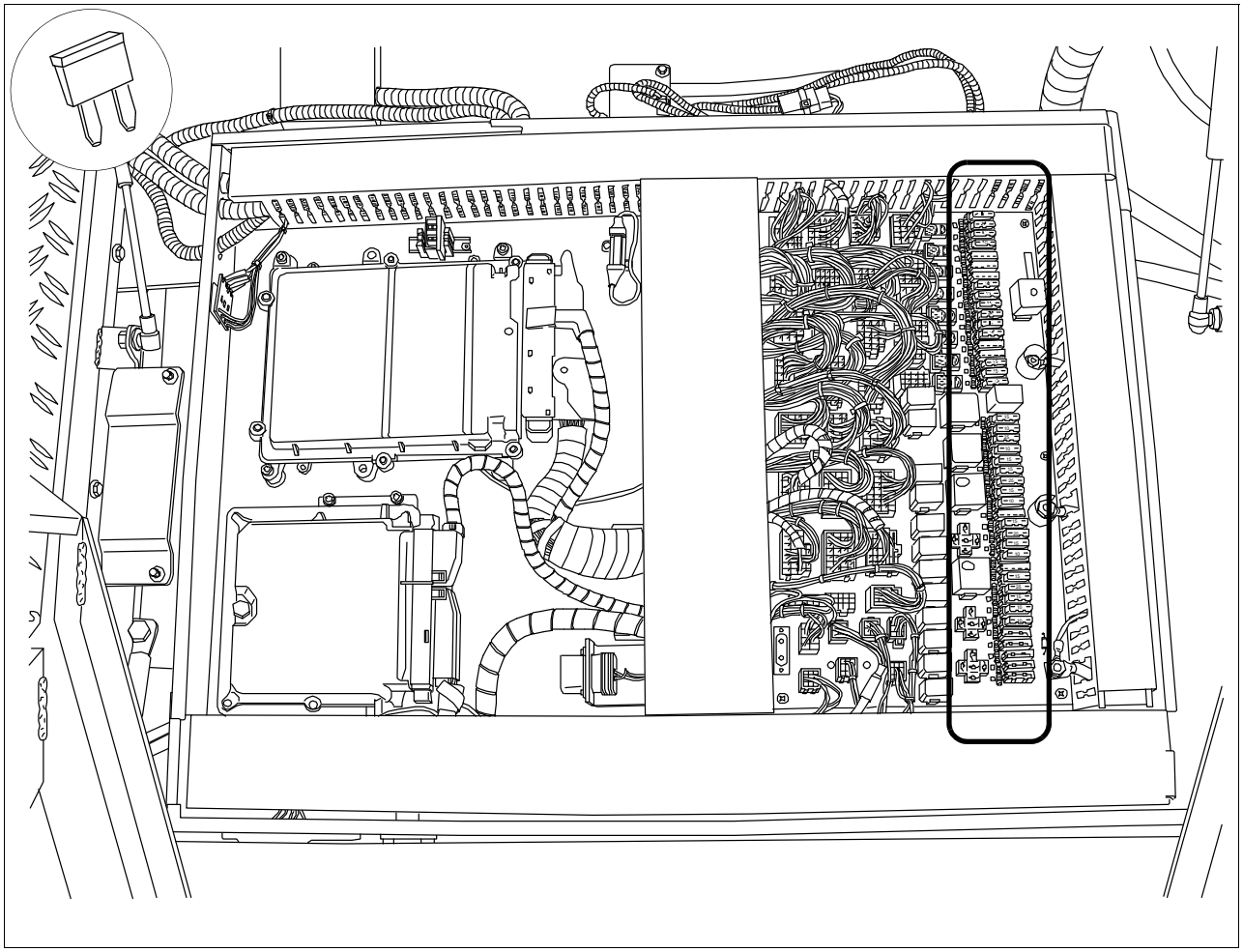

F		A
F1	Grinda finisoare	10
F2	Grinda finisoare	10
F3	Nivelare	10
F4	Pornire motor / Deconectare de urgenţă	5
F5	fără funcţie	
F6	fără funcţie	
F7	fără funcţie	
F8	Oprire de urgenţă / direcţie de la distanţă	5
F9	Emulsie la instalaţia de pulverizare	5
F10	Senzori la mecanismul de deplasare	7,5
F11	Încălzire electrică	10
F12	Senzori - grătar	7,5
F13	Priză de 12V	10
F14	fără funcţie	
F15	fără funcţie	
F16	Priză 24V	10
F17	Alimentare cu tensiune display	5
F18	Alimentare cu tensiune tastatură	10
F19	Iluminare compartiment motor	10
F20	Girofar	7,5
F21	Alimentare cu tensiune - calculatorul mecanismului de deplasare	25A
F22	Alimentare cu tensiune - calculatorul mecanismului de deplasare	25A
F23	Claxonul	15
F24	Pornire motor	10
F25	Ştergător de parbriz	5
F26	Unitate de control a motorului	30
F27	Plus permanent tastatură/ display	2
F28	fără funcţie	
F29	Aprindere	3
F30	Avertizor deplasare înapoi	5
F31	Pompă Diesel	5
F32	Tensiune de comandă - calculatorul mecanismului de deplasare	20
F33	fără funcţie	
F34	Încălzire scaun	5
F35	Faruri de lucru spate	10
F36	Faruri de lucru faţă	10
F37	Interfaţă motor	2
F38	Interfaţă	2

Relee din cutia de borne (C)

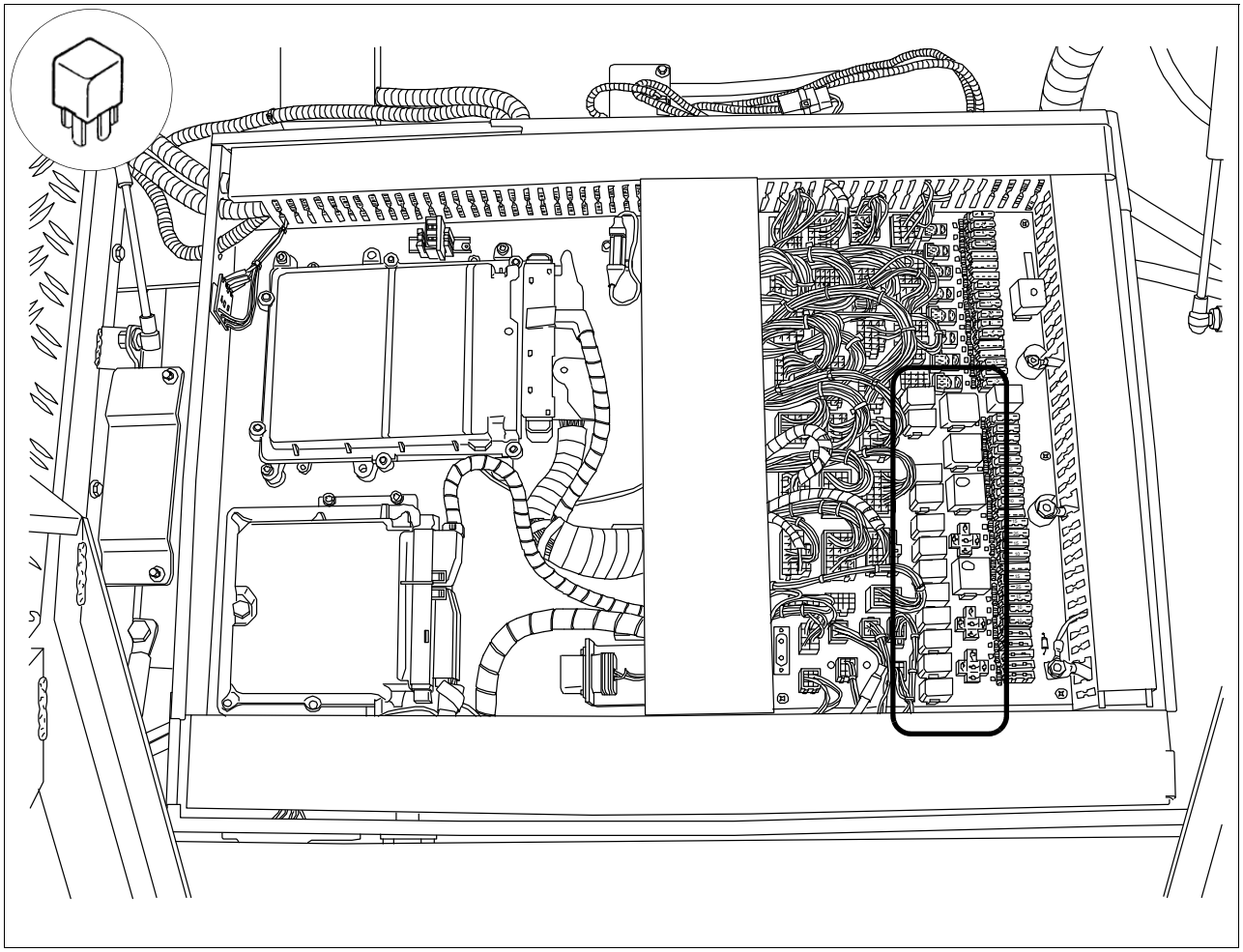

K	
0	Pornire motor
1	Aprindere
2	Alimentare cu tensiune calculatorul mecanismului de deplasare
3	Alimentare cu tensiune calculatorul mecanismului de deplasare
4	Pornire motor
5	Tensiune de comandă calculatorul mecanismului de deplasare
6	Tastatură/ display
7	Faruri de lucru faţă
8	Faruri de lucru spate
9	Claxonul
10	Blocare pornire Deconectare de urgenţă
11	Blocare pornire
12	Girofar
13	Încălzire scaun
14	Ştergător de parbriz
15	Instalaţia de spălare a geamului
16	Avertizor deplasare înapoi
17	Pompă Diesel
18	fără funcţie
19	fără funcţie
20	fără funcţie
21	fără funcţie
22	fără funcţie
23	fără funcţie
24	fără funcţie
25	fără funcţie
26	fără funcţie
27	fără funcţie
28	fără funcţie
29	Instalaţie centrală de lubrifiere

Releu în compartimentul motorului (E)

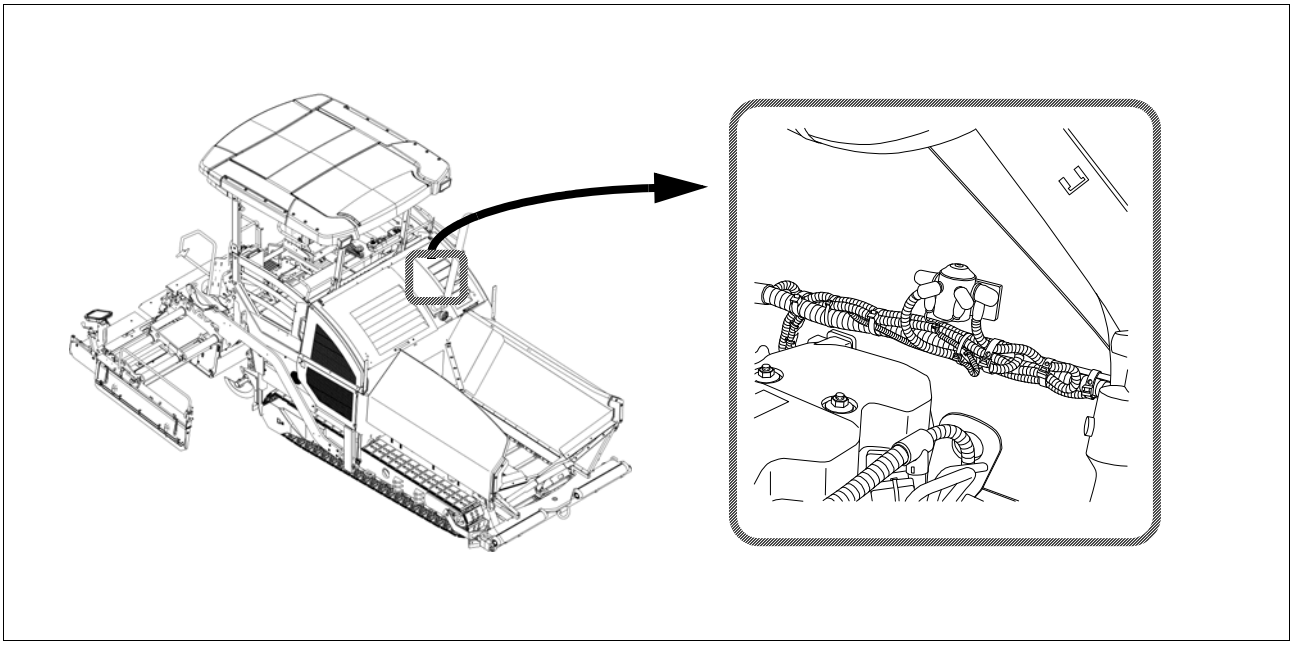

K	
0	Pornire motor

F 90 Întreţinerea curentă - puncte de lubrifiere

1 Întreţinerea curentă - puncte de lubrifiere

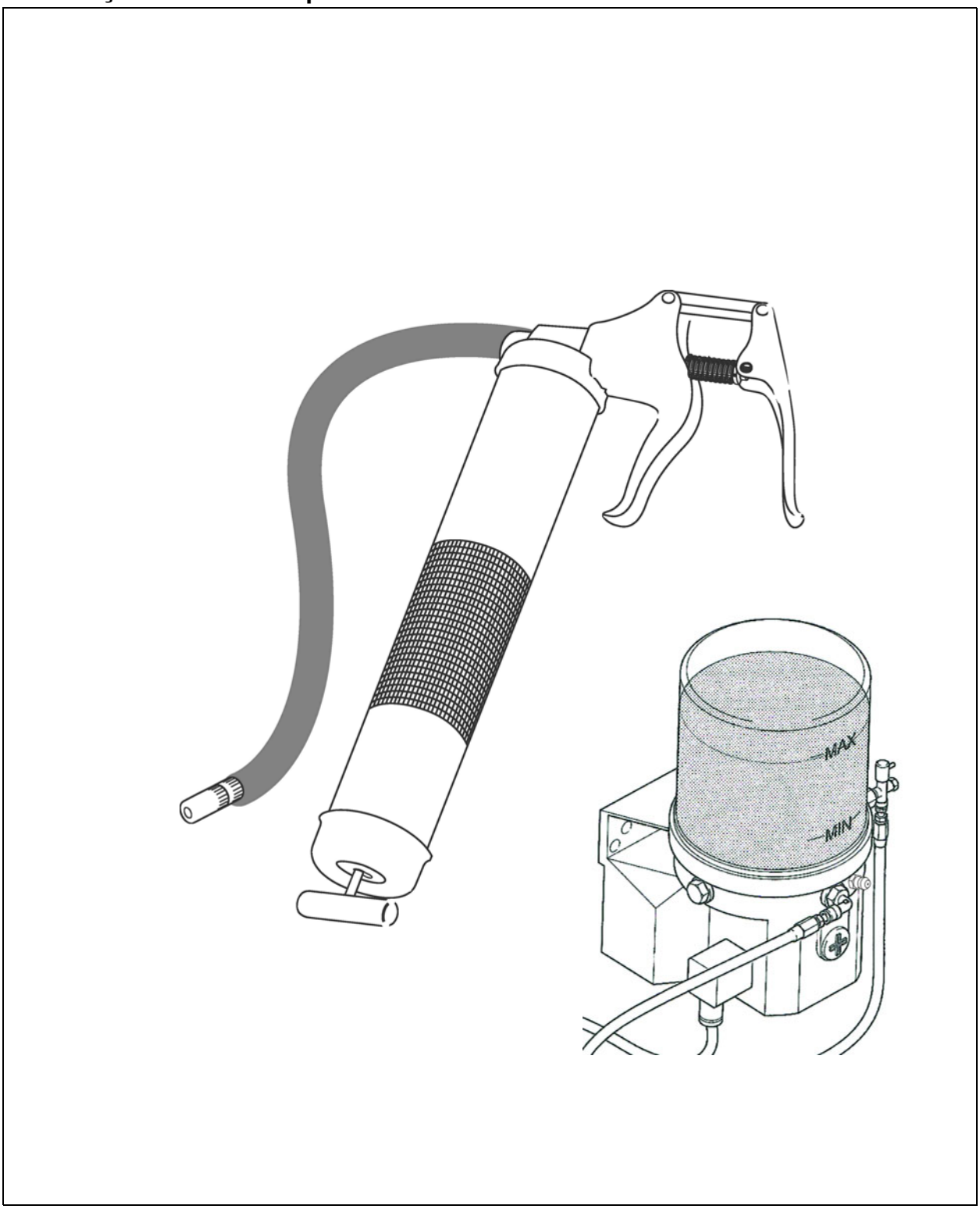

☞ Informaţiile despre punctele de lubrifiere pentru diferitele ansambluri sunt alocate descrierilor specifice de întreţinere curentă şi trebuie să fie aflate de acolo!

☞ Din cauza utilizării unei instalaţii centrale de lubrifiere (O), numărul punctelor de lubrifiere poate fi diferit de cel din descriere.

1.1 Intervale de întreţinere curentă

Poz.	Interval								Punct de întreţinere curentă	Indicaţie
	10	50	100	250	500	1000 / anual	2000 / la fiecare doi ani	când este necesar		
1	■								- Controlul nivelului de umplere în recipientul de lubrifiant	(O)
								■	- Umplerea recipientului de lubrifiant	(O)
							■		- Aerisirea instalaţiei centrale de lubrifiere	(O)
	■								- Controlul supapei de limitare a presiunii	(O)
								■	- Controlul fluxului de lubrifiant la consumator	(O)
2		■							- Locaşurile de lagăr	

Întreţinere curentă	■
Întreţinere curentă în perioada de rodaj	▼

1.2 Puncte de întreţinere curentă

Instalaţia centrală de lubrifiere (1)

Pericol de vătămare!

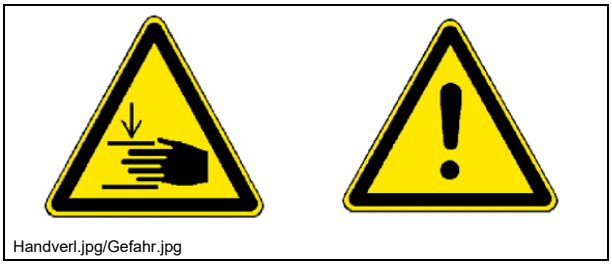

STOP Când pompa este în funcţiune, nu interveniţi în recipient!

STOP Exploatarea instalaţiei centrale de lubrifiere este permisă numai cu supapa de siguranţă montată!

STOP Pe parcursul funcţionării nu executaţi lucrări la supapa de suprapresiune!

STOP Pericol de vătămare cauzat de ieşirea lubrifiantului, deoarece instalaţia funcţionează cu presiuni ridicate!

STOP Asiguraţi-vă că motorul Diesel nu poate fi pornit în cursul lucrărilor la instalaţie!

STOP Respectaţi prescripţiile de siguranţă în lucrul cu instalaţiile hidraulice!

⚠ În cursul lucrărilor la instalaţia centrală de lubrifiere, acordaţi o atenţie maximă curăţeniei!

Punctele de lubrifiere ale următoarelor ansambluri pot fi alimentate automat cu unsoare de către instalaţia centrală de lubrifiere:

- Grătar
- Melcul
- Direcţia, axele (repartizoarele-finisoare pe roţi)
- Grinda finisoare (compactorul/ sistemul de vibrare)

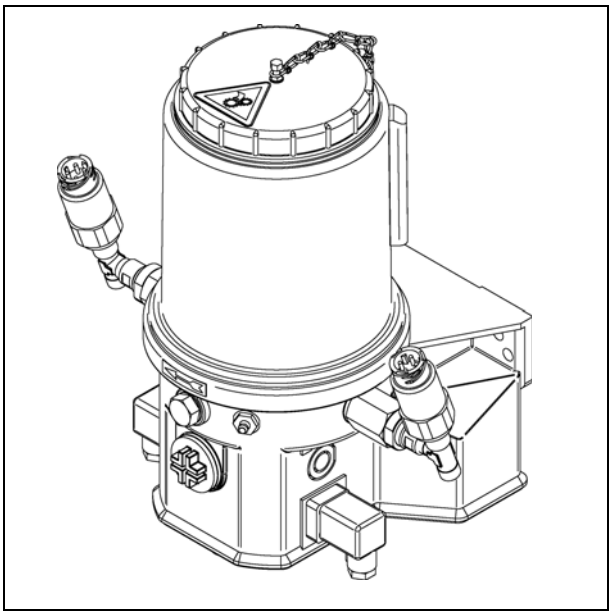

Instalaţia centrală de lubrifiere
Controlul nivelului de umplere

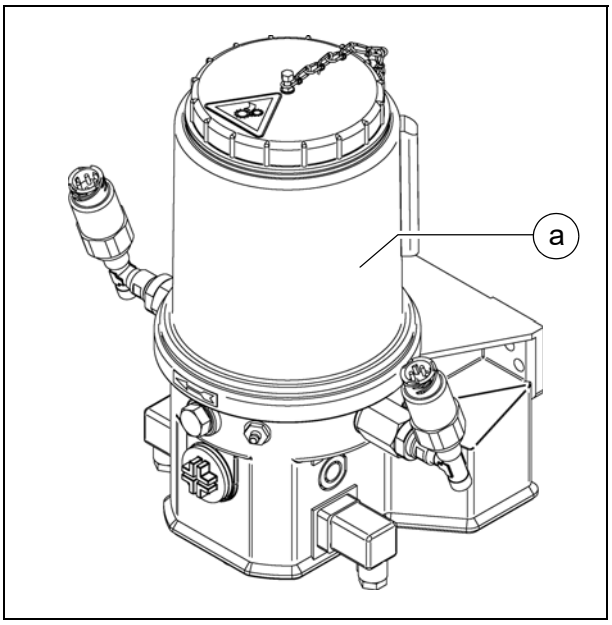

☞ Recipientul de lubrifiant trebuie să fie întotdeauna umplut suficient, astfel încât să se evite „funcţionarea până la uscare”, să fie asigurată o alimentare suficientă a punctelor de lubrifiere şi să nu fie necesare operaţiuni laborioase de aerisire.

- Menţineţi întotdeauna nivelul de umplere deasupra marcajului „MIN” (a) de pe recipient.

Umplerea recipientului de lubrifiant

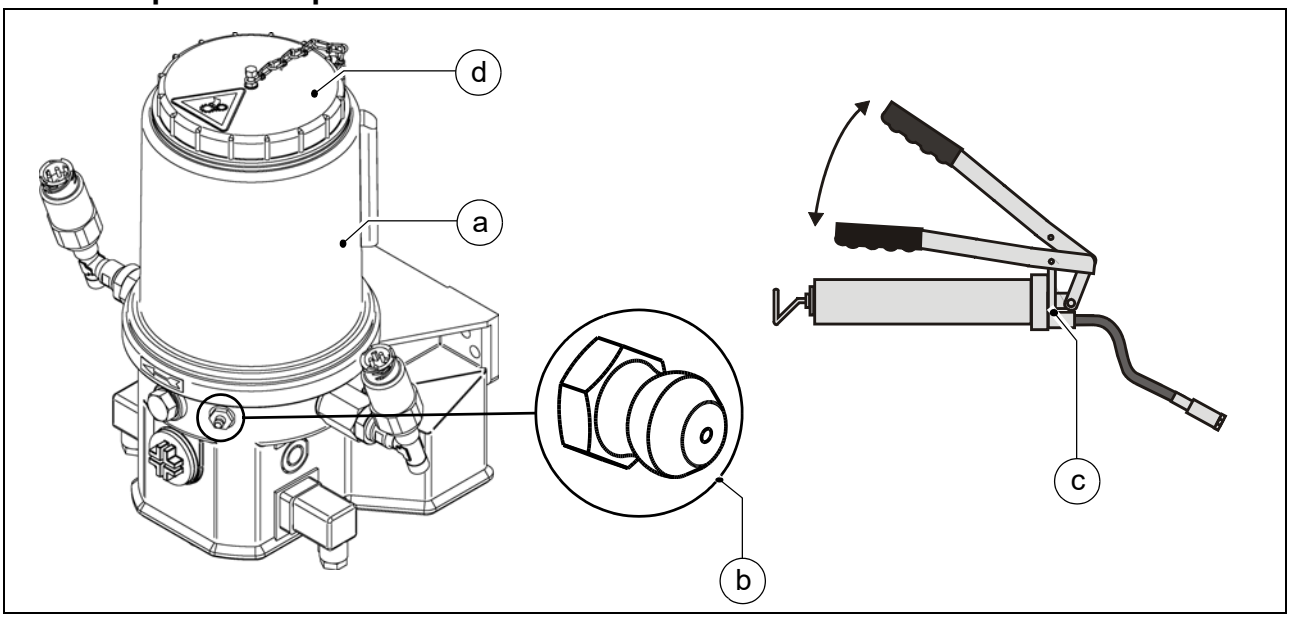

- Pe recipientul de lubrifiant (a) există un niplu de lubrifiere (b) pentru umplere.
- Racordaţi pompa de unsoare (c) aflată în pachetul de livrare la niplul de umplere (b) şi umpleţi recipientul de lubrifiant (a) până la marcajul MAX.
- Alternativ, deşurubaţi capacul (d) şi umpleţi recipientul de sus.

☞ La golirea completă a recipientului de lubrifiant, timpul de funcţionare a pompei poate dura până la 10 minute, până când se atinge puterea de pompare maximă după umplere.

Aerisirea instalaţiei centrale de lubrifiere

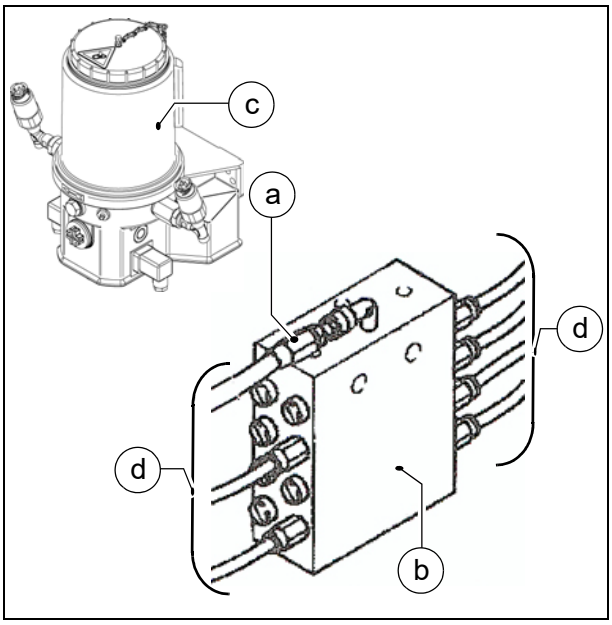

O aerisire a sistemului de lubrifiere este necesară dacă instalaţia centrală de lubrifiere a fost acţionată cu recipientul de lubrifiant gol.

- Desfaceţi conducta principală (a) a pompei de lubrifiere de la distribuitorul (b).
- Puneţi în funcţiune instalaţia centrală de lubrifiere cu recipientul de lubrifiant (c) umplut.
- Lăsaţi pompa să funcţioneze până când lubrifiantul iese din conducta principală (a) desfăcută anterior.
- Racordaţi din nou conducta principală (a) la distribuitor.
- Desfaceţi toate conductele distribuitorului (d) de la distribuitor.
- Racordaţi din nou toate conductele distribuitorului, imediat ce a ieşit lubrifiant.
- Verificaţi etanşeitatea la toate racordurile şi conductele.

Controlul supapei de limitare a presiunii

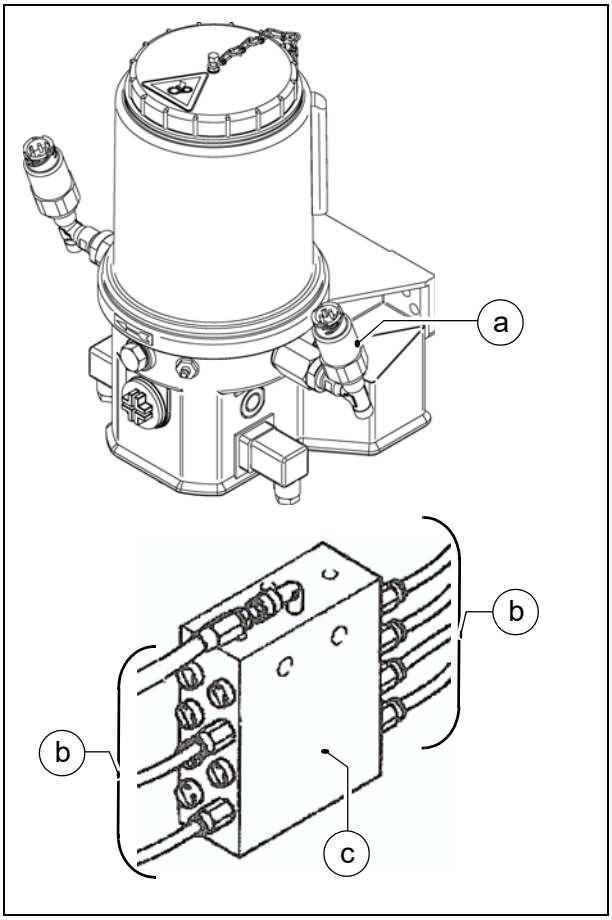

⚠ Dacă pe la supapa de limitare a presiunii (a) iese lubrifiant, acest lucru semnalează o defecţiune în sistem. Consumatorii nu vor mai fi alimentaţi cu suficient lubrifiant.

- Desfaceţi succesiv toate conductele distribuitorului (b) care duc de la distribuitor (c) la consumatori.
- Dacă de la una din conductele desprinse ale distribuitorului (b) iese lubrifiant sub presiune, căutaţi cauza înfundării în acest circuitul de lubrifiere, care a dus la declanşarea supapei de limitare a presiunii.
- După înlăturarea defecţiunii şi după ce toate conductele sunt din nou racordate, verificaţi din nou dacă pe la supapa de limitare a presiunii (a) iese lubrifiant.
- Verificaţi etanşeitatea la toate racordurile şi conductele.

Controlul fluxului de lubrifiant la consumatori

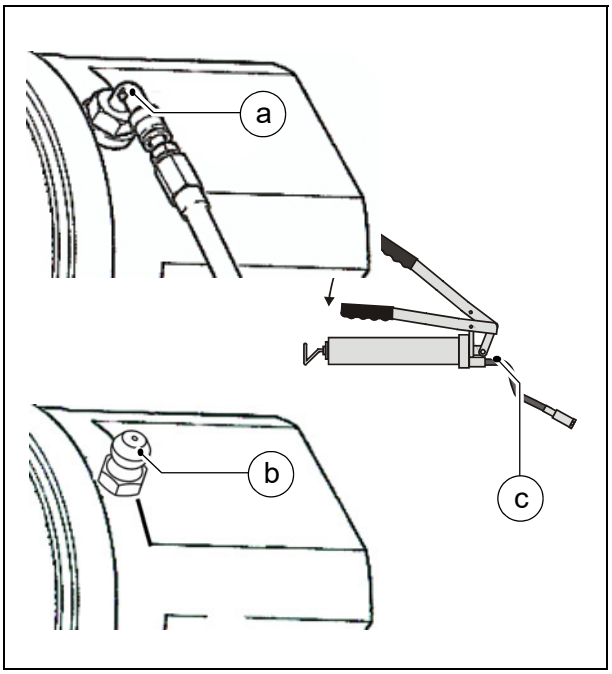

Se va verifica permisivitatea la fiecare canal de lubrifiere spre consumatori.

- Demontaţi conducta de lubrifiere (a), montaţi un niplu de lubrifiere normal (b).
- Racordaţi pompa de unsoare (c) aflată în pachetul de livrare la niplul de lubrifiere (b).
- Acţionaţi pompa de unsoare până la ieşirea vizibilă de lubrifiant.
- După caz, remediaţi defecţiunile din fluxul de lubrifiant.
- Montaţi din nou conductele de lubrifiere.
- Verificaţi etanşeitatea la toate racordurile şi conductele.

Locaşuri de lagăr (2)

☞ La locaşurile de lagăr ale cilindrilor hidraulici se află (sus şi jos) câte un niplu de lubrifiere (A).

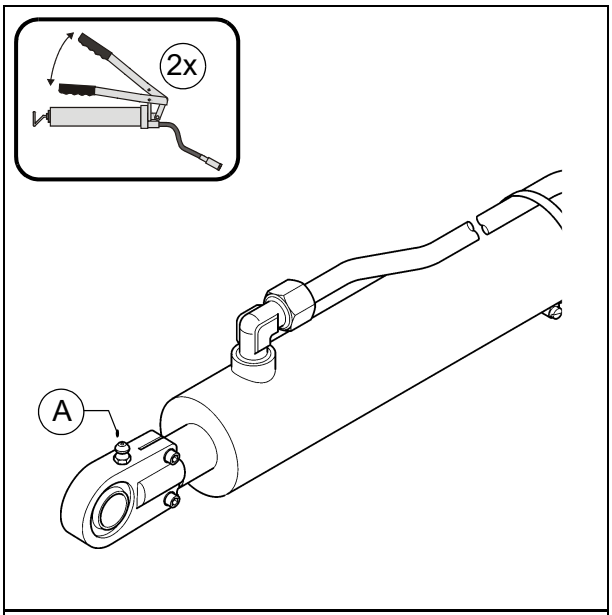

☞ La locaşurile de lagăr ale rolelor de împingere se află câte un niplu de lubrifiere (B)

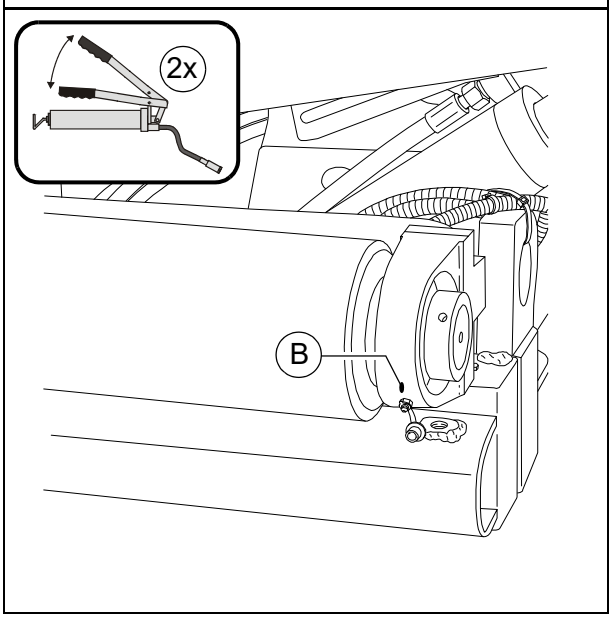

F 100 Verificări, aducerea în stare de inactivitate....

1 Verificări, operaţii de control, curăţarea, aducerea în stare de inactivitate

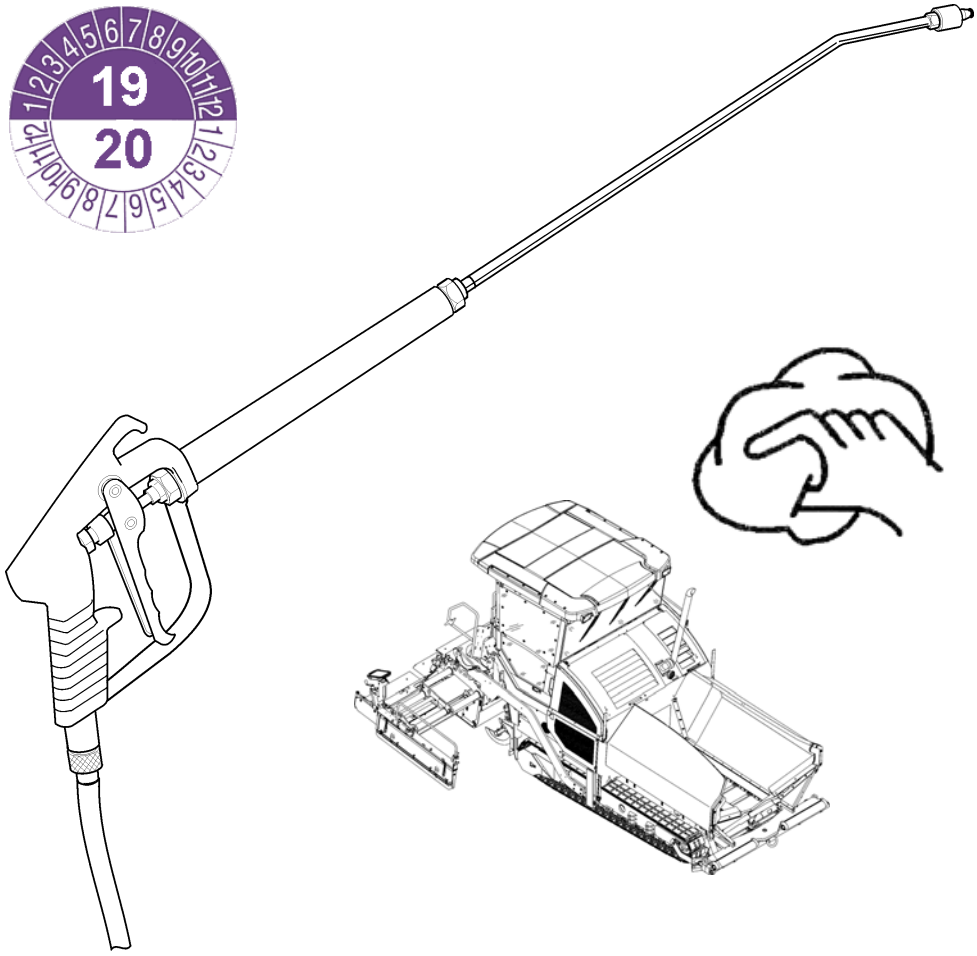

1.1 Intervale de întreţinere curentă

Poz.	Interval								Punct de întreţinere curentă	Indicaţie
	10	50	100	250	500	1000 / anual	2000 / la fiecare doi ani	când este necesar		
1	■								- Control general vizual	
2	regulat								- Verificaţi stabilitatea de fixare a şuruburilor şi piuliţelor	
3						■		■	- Verificare de către expert	
4								■	- Curăţarea	
5								■	- Conservarea repartizorul-finisor de drumuri	

Întreţinere curentă	■
Întreţinere curentă în perioada de rodaj	▼

2 Control general vizual

De rutina zilnică aparţine un înconjor al utilajului cu următoarele controale:

- Există deteriorări la piese sau la elemente de operare?
- Există neetanşeităţi la motor, la echipamentul hidraulic, la transmisie etc.?
- Toate punctele de fixare (grătarul, melcul, grinda finisoare etc.) sunt în ordine?
- Sunt instrucţiunile de avertizare amplasate pe utilaj complet şi lizibile?
- Sunt suprafeţele aderente ale scărilor de urcare, treptelor etc. în ordine, fără uzură sau murdărie?

⚠ Defectele observate trebuie îndepărtate imediat, pentru a evita daune, pericole de accidente sau de poluare a mediului!

3 Verificaţi stabilitatea de fixare a şuruburilor şi piuliţelor

INDICAŢIE	**Precauţie! Deteriorare sau distrugere posibilă a componentelor!**
	- Piuliţele autoasigurante se vor înlocui întotdeauna după demontare. - Dacă nu sunt prezentate în acest manual, cuplurile speciale sunt indicate în locul corespunzător din catalogul pieselor de schimb. - Şuruburile introduse cu substanţă de asigurat şuruburi (adeziv pentru şuruburi) trebuie să fie lipite din nou dacă au fost identificate ca desfăcute. Totodată, se va aplica valoarea indicată a cuplului. - Datele de cuplu pentru îmbinările filetate sunt valabile pentru starea uscată (nelubrifiată cu ulei) - Nu reutilizaţi şuruburile care au fost introduse cu valoarea maximă admisibilă a cuplului, ci înlocuiţi-le cu şuruburi noi. - Utilizaţi o singură dată şuruburile cu clasa de rezistenţă 12.9. - Toate componentele îmbinărilor filetate trebuie să fie curate. - În caz de reutilizare, verificaţi la toate componentele îmbinării filetate dacă există deteriorări.

Stabilitatea şuruburilor şi a piuliţelor trebuie să fie verificată regulat şi, după caz, trebuie corectată strângerea lor.

☞ Cuplurile speciale de strângere sunt indicate în catalogul pieselor de schimb, la componentele corespunzătoare.

☞ Pentru cuplurile standard de strângere necesare, a se vedea paragraful „Şuruburi - cupluri de strângere”

4 Verificare de către expert

☞ La repartizorul-finisor, grinda finisoare şi instalaţia opţională acţionată cu gaz sau electric, trebuie să se verifice de către un expert calificat

- în funcţie de necesitate (corespunzător condiţiilor de utilizare şi de lucru din întreprindere),
- însă cel puţin odată pe an, starea acesteia privind siguranţa în exploatare.

5 Curăţarea

- Curăţaţi toate piesele care vin în contact cu materialul de punere în operă.
  - Pulverizaţi piesele murdărite cu instalaţia de pulverizare cu decofrol (o).

⚠ **Înaintea** lucrărilor de curăţare cu curăţătorul de înaltă presiune se vor lubrifia conform prescripţiilor toate locaşurile de lagăr.

- După punerea în operă a mixturilor minerale, betonului slab sau a altor materiale similare, curăţaţi utilajul cu apă.

⚠ Nu stropiţi cu apă locaşurile de lagăr, componentele electrice sau electronice!

- Înlăturaţi resturile materialului de punere în operă.

⚠ **După** lucrările de curăţare cu curăţătorul de înaltă presiune, se vor lubrifia conform prescripţiilor toate locaşurile de lagăr.

STOP Pericol de alunecare! Acordaţi atenţie curăţeniei şi lipsei urmelor de unsoare şi ulei pe trepte şi scări!

AVERTIZARE	**Pericol de tragere între angrenaje, cauzat de piesele rotative sau de transport ale utilajului**
	Piesele rotative sau de transport ale utilajului pot cauza vătămări grave, până la accidente mortale! - Nu intraţi în zona periculoasă. - Nu interveniţi între piesele rotative sau de transport. - Purtaţi numai îmbrăcăminte strânsă pe corp. - Acordaţi atenţie plăcuţelor de avertizare şi indicatoare de pe utilaj. - Înaintea lucrărilor de întreţinere curentă opriţi motorul şi scoateţi cheia de contact. - Acordaţi atenţie tuturor indicaţiilor suplimentare din aceste instrucţiuni şi din manualul de siguranţă.

PRECAUŢIE	**Suprafeţe fierbinţi!**
	Suprafeţele, inclusiv cele din spatele pieselor de înveliş, precum şi gazele de combustie de la motor sau de la sistemul de încălzire a grinzii finisoare pot deveni foarte fierbinţi şi pot cauza vătămări! - Purtaţi echipamentul dumneavoastră personal de protecţie. - Nu atingeţi piesele fierbinţi ale utilajului. - Executaţi lucrările de întreţinere curentă şi de întreţinere generală numai cu utilajul răcit. - Acordaţi atenţie tuturor indicaţiilor suplimentare din aceste instrucţiuni şi din manualul de siguranţă.

5.1 Curăţarea benei

⚠ Curăţaţi bena regulat

Pentru curăţare, parcaţi utilajul pe un teren nivelat cu bena deschisă.
Opriţi motorul de acţionare.

5.2 Curăţarea grătarului şi a melcului

⚠ Curăţaţi regulat grătarul şi melcul.

Dacă este necesar, lăsaţi grătarul şi melcul să funcţioneze pentru curăţare la turaţie redusă.

STOP În cazul lucrărilor de curăţare, trebuie ca la postul de operare să se afle întotdeauna o a doua persoană care să poată interveni în cazul unui pericol potenţial.

6 Conservarea repartizorul-finisor de drumuri

6.1 Stare de inactivitate până la 6 luni

- Parcaţi utilajul astfel încât să fie ferit de arşiţa soarelui, de vânt, de umiditate şi de ger.
- Lubrifiaţi conform prescripţiilor toate punctele de lubrifiere, după caz lăsaţi să funcţioneze unitatea opţională centrală de lubrifiere.
- Executaţi schimbul de ulei la motorul Diesel.
- Astupaţi toba de eşapament etanş la aer.
- Demontaţi acumulatoarele, încărcaţi-le şi depozitaţi-le într-un loc ventilat la temperatura incintei.

⚠ Reîncărcaţi acumulatoarele demontate la fiecare 2 luni.

- Protejaţi cu un agent anticoroziune adecvat toate piesele metalice fără strat de acoperire, de ex. tijele pistoanelor de la cilindrii hidraulici.
- Dacă utilajul nu poate fi parcat într-o hală închisă sau pe o suprafaţă de parcare acoperită, el trebuie acoperit cu o prelată adecvată. În toate cazurile, astupaţi etanş la aer cu folie şi bandă adezivă toate deschizăturile de aspirare şi de evacuare a aerului.

6.2 Stare de inactivitate de la 6 luni până la 1 an

- Executaţi toate măsurile de la „Stare de inactivitate până la 6 luni”.
- După ce uleiul de motor a fost scurs, umpleţi motorul Diesel cu un ulei de conservare avizat de producătorul motorului.

6.3 Repunerea în funcţiune

- Desfăşuraţi în ordine inversă toate măsurile descrise în paragrafele „Stare de inactivitate”.

7 Protecţia mediului, eliminarea ca deşeu

7.1 Protecţia mediului

☞ Materialele de ambalare, substanţele consumabile uzate sau resturile de consumabile, agenţii de curăţare şi accesoriile utilajului trebuie să fie depuse în conformitate cu prescripţiile la centrele de reciclare.

☞ Acordaţi atenţie prescripţiilor locale!

7.2 Eliminarea ca deşeu

☞ După înlocuirea pieselor de uzură şi de schimb sau la scoaterea din funcţiune a utilajului (casare), deşeurile trebuie să fie evacuate selectiv.
Metalele, masele plastice, deşeurile electronice, diferitele consumabile trebuie să fie separate.
Componentele murdărite de ulei sau unsoare (furtunurile hidraulice, conductele de lubrifiere etc.) trebuie să fie tratate în mod special.

☞ Aparatele electrice, accesoriile şi ambalajele trebuie depuse în conformitate cu normele de protecţie a mediului la centrele de revalorificare.

☞ Acordaţi atenţie prescripţiilor locale!

8 Şuruburi - cupluri de strângere

8.1 Filet normal metric - clasa de rezistenţă 8.8 / 10.9 / 12.9

Tratarea	uscat/lubrifiat cu puţin ulei						Molykote ®					
	Cuplu de strângere (Nm)	Abatere permisă (+/- Nm)	Cuplu de strângere (Nm)	Abatere permisă (+/- Nm)	Cuplu de strângere (Nm)	Abatere permisă (+/- Nm)	Cuplu de strângere (Nm)	Abatere permisă (+/- Nm)	Cuplu de strângere (Nm)	Abatere permisă (+/- Nm)	Cuplu de strângere (Nm)	Abatere permisă (+/- Nm)
Clasa de rezistenţă	8.8	8.8	10.9	10.9	12.9	12.9	8.8	8.8	10.9	10.9	12.9	12.9
M3	1	0,3	1,5	0,4	1,7	0,4	1	0,3	1,4	0,4	1,7	0,4
M4	2,4	0,6	3,5	0,9	4	1	2,3	0,6	3,3	0,8	3,9	1
M5	5	1,2	7	1,7	8	2	4,6	1,1	6,4	1,6	7,7	1,9
M6	8	2,1	12	3	14	3	7,8	1,9	11	2,7	13	3,3
M8	20	5	28	7,1	34	8	19	4,7	26	6,6	31	7,9
M10	41	10	57	14	70	17	37	9	52	13	62	16
M12	73	18	97	24	120	30	63	16	89	22	107	27
M14	115	29	154	39	195	45	100	25	141	35	169	42
M16	185	46	243	61	315	75	156	39	219	55	263	66
M18	238	60	335	84	402	100	215	54	302	76	363	91
M20	335	84	474	119	600	150	304	76	427	107	513	128
M22	462	116	650	162	759	190	410	102	575	144	690	173
M24	600	150	817	204	1020	250	522	131	734	184	881	220
M27	858	214	1206	301	1410	352	760	190	1067	267	1281	320
M30	1200	300	1622	405	1948	487	1049	262	1475	369	1770	443
M33	1581	395	2224	556	2669	667	1400	350	1969	492	2362	590
M36	2000	500	2854	714	3383	846	1819	455	2528	632	3070	767

8.2 Filet fin metric - clasa de rezistenţă 8.8 / 10.9 / 12.9

Tratarea	uscat/lubrifiat cu puţin ulei						Molykote ®					
	Cuplu de strângere (Nm)	Abatere permisă (+/- Nm)	Cuplu de strângere (Nm)	Abatere permisă (+/- Nm)	Cuplu de strângere (Nm)	Abatere permisă (+/- Nm)	Cuplu de strângere (Nm)	Abatere permisă (+/- Nm)	Cuplu de strângere (Nm)	Abatere permisă (+/- Nm)	Cuplu de strângere (Nm)	Abatere permisă (+/- Nm)
Clasa de rezistenţă	8.8	8.8	10.9	10.9	12.9	12.9	8.8	8.8	10.9	10.9	12.9	12.9
M3x0,35	1,2	0,3	1,7	0,4	2,1	0,5	1,1	0,3	1,5	0,4	1,8	0,5
M4x0,5	2,8	0,7	3,9	1	4,7	1,2	2,5	0,6	3,5	0,9	4,2	1
M5x0,5	5,7	1,4	8	2	9,6	2,4	5,1	1,3	7,1	1,8	8,5	2,1
M6x0,75	9,2	2,3	12,9	3,2	15,5	3,9	8,3	2,1	11,6	2,9	13,9	3,5
M8x1	21,7	5,4	30,6	7,6	36,7	9,2	19,5	4,9	27,4	6,8	32,8	8,2
M10x1,25	42,1	10,5	59,2	15	71	17,8	37,7	9,4	53	13	63,6	15,9
M12x1,25	75,7	18,9	106,2	26	127	31,9	67,2	16,8	94,5	24	113	28,3
M14x1,5	119	29,7	167	42	200	50,1	106	26	149	37	178	44,6
M16x1,5	183	45,6	257	64	308	77	162	40	227	57	273	68,2
M18x1,5	267	66,8	376	94	451	112,7	236	59	331	83	398	99,4
M20x1,5	373	93,2	524	131	629	157,3	328	82	461	115	553	138,3
M22x1,5	503	126	707	177	848	212,1	442	110	621	155	745	186,3
M24x2	630	158	886	221	1063	265,8	556	139	782	195	938	234,5
M27x2	918	229	1290	323	1548	387,1	807	202	1136	284	1363	340,7
M30x2	1281	320	1802	450	2162	540,6	1124	281	1581	395	1897	474,3
M33x2	1728	432	2430	607	2916	728,9	1514	378	2128	532	2554	638,5
M36x3	2126	532	2990	747	3588	897,1	1876	469	2638	659	3165	791,3

F 110 Lubrifianţi şi substanţe consumabile

1 Lubrifianţi şi substanţe consumabile

⚠ Utilizaţi numai lubrifianţii enumeraţi sau produsele de calitate corespunzătoare ale altor producători.

⚠ Pentru umplerea cu ulei sau combustibil utilizaţi numai recipiente care sunt curate atât pe dinăuntru, cât şi pe dinafară.

☞ Respectaţi cantităţile de umplere (a se vedea paragraful ”Cantităţi de umplere”).

⚠ Nivelurile necorespunzătoare ale uleiurilor, respectiv ale lubrifianţilor contribuie la o uzură mai rapidă şi la defectarea utilajului.

⚠ Amestecarea uleiurilor sintetice cu cele minerale este strict interzisă!

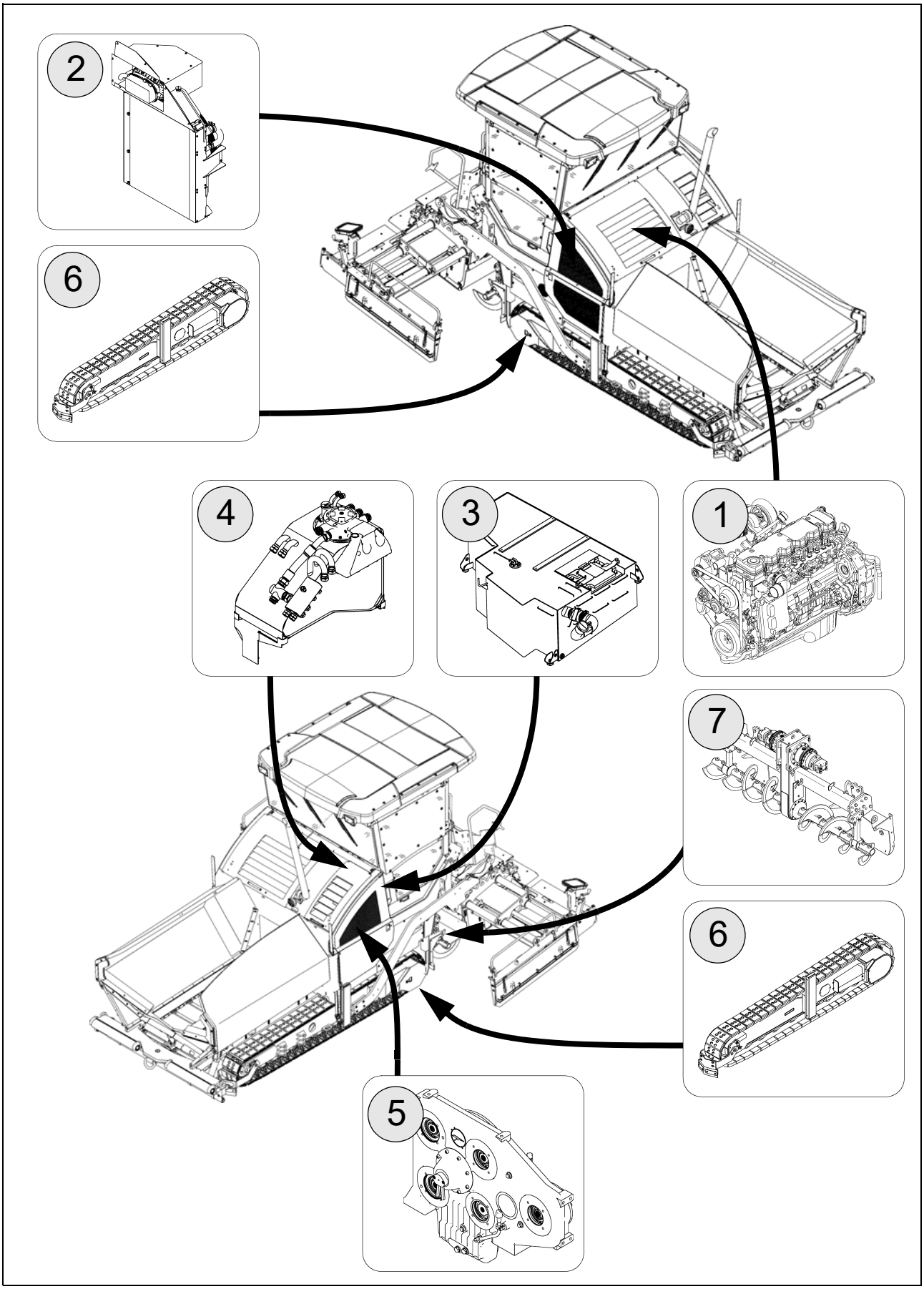
2
6
4
3
1
7
6
5

1.1 Cantităţi de umplere

		Substanţă consumabilă	Cantitate	
1	Motor Diesel (cu schimbarea filtrului de ulei)	Ulei de motor	15	litri
2	Sistemul de răcire a motorului	Lichid de răcire	32,0	litri
3	Rezervor de carburant	Carburant Diesel	350	litri
4	Rezervor de ulei hidraulic	Ulei hidraulic	200	litri
5	Angrenaj distribuitor pompă	Ulei de transmisie	7,0	litri
6	Angrenajul planetar mecanism de rulare	Ulei de transmisie	3,5	litri
7	Angrenaj cu planetare Dispozitive melc (pe fiecare parte)	Ulei de transmisie	1,5	litri
7	Caseta melcului	Ulei de transmisie	5,0	litri
7	lagărele exterioare ale melcului (pe fiecare lagăr)**	Unsoare pentru lagăre de temperaturi înalte	115	grame
	Instalaţia centrală de lubrifiere (opţiune)	Unsoare		
	Acumulatori	Apa distilată		

⚠ Ţineţi cont de specificaţiile de la paginile următoare!

** La instalare nouă

2 Specificaţiile lubrifianţilor

2.1 Motor de acţionare

Dynapac	Aral	BP	Esso / Exxon	Fuchs	Mobil	Shell	
Paroil E Emission Green (*)							

(*) = Recomandare

2.2 Sistem de răcire

Dynapac	AGIP	Chevron	Caltex	Delo	Petronas		
Coolant 200 (*)	-Antifreeze Spezial	Extended Life Coolant	Extended Life Coolant	Extended Life Coolant	Frost G12		

(*) = Recomandare

2.3 Circuitul hidraulic

Dynapac	AGIP	Chevron	Caltex	Fuchs	Mobil	Shell	
Hydraulic 100 (*)		Rando HDZ 46	Rando HDZ 46			-Tellus Oil S2 V46	

(*) = Recomandare

2.4 Angrenaj distribuitor pompă

Dynapac	Aral	BP	Esso / Exxon	Fuchs	Mobil	Shell	
				-Titan ATF 6000 SL (*)		-Spirax S4 ATF HDX -Spirax S4 ATF VM	

(*) = Încărcat din fabricaţie

2.5 Angrenajul planetar la mecanismul de rulare

Dynapac	Aral	BP	Esso / Exxon	Fuchs	Mobil	Shell	
Gear Oil 100 (*)						-Omala S2 GX 220	

(*) = Recomandare

2.6 Angrenajul planetar la sistemul de acţionare a melcului

Dynapac	Aral	BP	Esso / Exxon	Fuchs	Mobil	Shell	
Gear Oil 100 (*)						-Omala S2 GX 220	

(*) = Recomandare

2.7 Caseta melcului

Dynapac	Aral	BP	Esso / Exxon	Fuchs	Mobil	Shell	
						-Omala S4WE460 (*)	

(*) = Recomandare

2.8 Unsoare de lubrifiere

Dynapac	Aral	BP	Esso / Exxon	Fuchs	Mobil	Shell	Chevron
Paver Grease (*)						-Gadus S5 T460 1.5	-High Temp Premium2

(*) = Recomandare

2.9 Ulei hidraulic

Uleiuri hidraulice preferate:

a) Lichid hidraulic sintetic pe bază de esteri, HEES

Producător	Clasa de vâscozitate ISO VG 46
Dynapac	Hydraulic 120 (*)
Shell	Naturelle HF-E46
Panolin	HLP SYNTH 46
Esso	Univis HEES 46
Total	Total Biohydran SE 46
Aral	Vitam EHF 46

☞ (*) = Recomandare

b) Lichide de presiune pe bază de ulei mineral

Producător	Clasa de vâscozitate ISO VG 46
Dynapac	Hydraulic 100 (*)
Shell	Tellus S2 VX 46
Chevron	Rando HDZ 46
Caltex	Rando HDZ 46

☞ (*) = Recomandare

⚠ În cazul în care treceţi de la lichid de presiune pe bază de uleiuri minerale pe lichid de presiune biodegradabil, vă rugăm să luaţi legătura cu serviciul nostru de consultanţă!

Parts & Service

Training

Beneficiarilor noştri le oferim posibilitatea instruirii în vederea cunoaşterii utilajelor DYNAPAC, în propriul nostru centru destinat instruirii de uzină.
În acest centru de instruire se ţin cursuri atât periodic, cât şi în afara intervalelor de timp planificate.

Service

În cazul în care aveţi întrebări legate de deranjamente în funcţionare şi de piese de schimb, adresaţi-vă uneia dintre reprezentanţele noastre de service competente.
În caz de defecte, personal de specialitate instruit se ocupă de repararea rapidă şi profesională.

Consiliere de către producător

În toate locurile unde, într-un caz dat, posibilităţile reţelei noastre de comercializare se lovesc de limitele lor, vă puteţi adresa direct nouă.
O echipa de consilieri tehnici vă stă la dispoziţie.
gmbh-service@atlascopco.com

Atlas Copco

Atlas Copco

www.atlascopco.com