DYNAPAC
Part of the Atlas Copco Group

BEDRIFT
&
SKÖTSEL

Skrid
Svedala Demag
EB 34

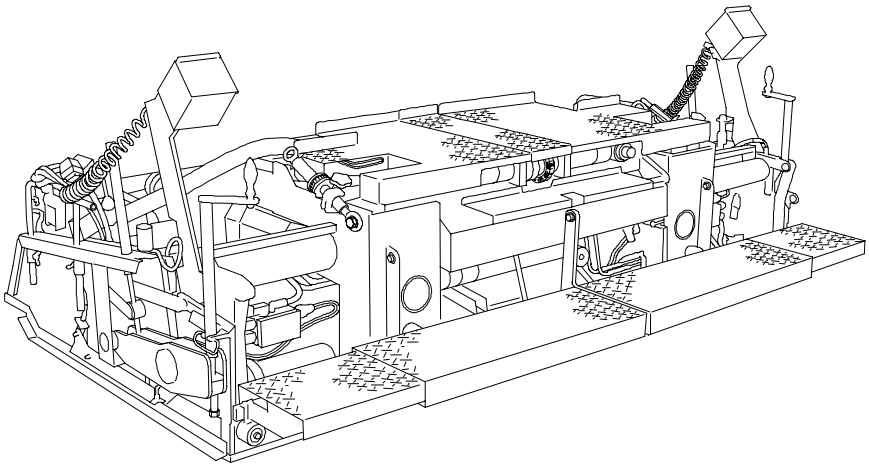

Bevara för senare användning i maskinens dokumentfack

Den här handbokens uppdragsnummer: D900981492

02-0508

S

270.....
275.....

DYNAPAC
Part of the Atlas Copco Group

Använd bara originalreservdelar Allt fån samma ställe

Din lokala Dynapac-kontakt:

Innehållsförteckning

V Förord 1

1 Allmänna säkerhetsföreskrifter 2
1.1 Lagar, riktlinjer och bestämmelser för att förebygga olyckor 2
1.2 Varningsanvisningar 2
1.3 Förbjudsmärke 4
1.4 Skyddsutrustning 5
1.5 Miljöskydd 6
1.6 Brandskydd 6
1.7 Övriga anvisningar 7

A Ändamålsenlig användning 1

B Skridbeskrivning 1

1 Beskrivning av applikation 1
2 Komponenter 2
3 Säkerhet 4
3.1 Potentiella faror med skriden 4
4 Tekniska data 6
4.1 Mått 6
4.2 Vikter 6
4.3 Inställnings-/utrustningskännemärken 7
4.4 Komprimeringssystem 7
4.5 Gasvärmesystem 8
4.6 Elvärmesystem EB 34 (V) 9
4.7 Elvärmesystem VB 340TV 9
5 Märkningsställen och typskyltar 10
5.1 Typskylt skrid (1) 11
5.2 Typskylt gasolsystem (2) 12

C Transport 1

1 Säkerhetsbestämmelser vid transport 1
2 Lastning av skrid 2
2.1 Lastning med kran 2
2.2 Lastning med gaffeltruck 2

D Handhavande 1

1 Säkerhetsanvisningar 1
2 Skridens manövrering 2
2.1 Ut-/inkörning av skriden 2
2.2 Stampinställning (o) 3
Vibrationsinställning 3
Frekvensdisplayer stamp / vibration (o) (6) / (7) 4
3 Handhavande av gasvärmesystemet med flamövervakning 5
3.1 Skriduppvärmningens kopplingslåda 5
3.2 Gasschema 7
3.3 Allmän information om gasvärmesystemet 8
3.4 Anslutning och täthetskontroll 9
3.5 Drifttagning och kontrollav värmesystemet 10
Tändning 10
3.6 Flamövervakningens funktion 11
3.7 Temperaturinställning 12
3.8 Avstängning av värmesystemet 13
3.9 Gasflaskbyte 13
4 Manövrering av elvärmesystem 14
4.1 Värmesystemets kopplingsskåp 14
4.2 Allmän information om värmesystemet 16
4.3 Isolationsvakt 17
Isolationsfel 18
4.4 Drifttagning och kontroll av värmesystemet 19
4.5 Temperaturvisning, temperaturinställning 20
4.6 Styr- och övervakningsenhetens handhavande 20
4.7 Temperaturinställning 22
4.8 Felmeddelanden 22
Felkoder 22
4.9 Avstängning av värmesystemet 23
5 Felsökning 24
5.1 Utläggningsproblem 24
5.2 Störningar på skriden 26

E Påbyggnad av skrid 1

1 Säkerhetshänvisningar 1
2 Allmän montering 2
2.1 Montering av skriden på utläggaren 2
2.2 Montering av avstängarplåtar 3
2.3 Hydraulanslutningar 4
Läge och beteckning för anslutningarna: 4
2.4 Elektriska anslutningar 5
3 Breddökning av skriden 6
3.1 Demontering av avstängarplåtar 6
3.2 Förbered breddökningarna 7
3.3 Demontera skyddsplåten på stampen: 7
3.4 Montering av drivaxeln för stampen 7
3.5 Montering av skyddsplåten på stampen 7
3.6 Montering av breddökning 8
3.7 Montering av begränsningsplåt på breddökningen 8
3.8 Skridvärmesystemets gasanslutningar 9
3.9 Skridvärmesystemets elanslutningar 9
4 Inställningar 10
4.1 Inställning av hydrauliska utskjuten 10
Grundjustering: 10
Finjustering: 10
4.2 Inställning av stamphöjd 11
4.3 Inställning av stampens skyddsplåt: 11
4.4 Inställning av avstäningsplåtar 12
4.5 Inställning av bombering 12
4.6 Inställning av attackvinkel 13
4.7 Korrigering av attack vinkel Inställningsdel / mittdel 13

F Underhåll 1

1 Säkerhetsanvisningar för underhållet 1
2 Skötselintervall – Skrid allmänt 2
3 Skötselintervall - gassystem 3
4 Skötselintervall - elvärmesystem 4
5 Smörjställen 5
5.1 Styrrör 5
5.2 Övriga smörj- och skötselställen 6
6 Kontrollställen 7
6.1 Breddökningarnas styrning 7
Styrrörens spelinställning 7
6.2 Rengöring av skriden 8
Tömning av stampkammare 8
Rengöring av avstängarplåtar 9
6.3 Kontroll / inställning av stampstyrskyddsplåten 10
6.4 Hydraulslangar 10
7 Gassystem 11
7.1 Tändstift 11
7.2 Inställning av flambilden 12
7.3 Gasvärmesystemets injektorer 12
8 Elvärmesystem 13
8.1 Kontroll av isolationsövervakningen 13
Isolationsfel 14
9 Smörjmedel 15
10 Elektriska säkringar 16
10.1 Utrustning med gasvärmesystem 16
Säkringar i komprimeringskomponenternas styrskåp (1) 16
Säkringshållare (1) 16
11 Godkännanden 17
11.1 Elektriskt skridvärmesystem 17

V Förord

För säker användning av maskinen är vissa kunskaper nödvändiga. De ska förmedlas i denna driftanvisning. Informationen framställs kort och översiktligt. Kapitlen står i bokstavsordning. Varje kapitel börjar med sidan 1. Sidorna märks med kapitelbokstav och sidnummer.
Exempel: Sida B 2 är andra sidan i kapitel B.

I denna driftanvisning dokumenteras även tillvalsutrustning. Vid maskinens hantering och vid underhållsarbeten se upp med att rätt beskrivning väljs för den aktuella maskinen.

Säkerhetsanvisningar och viktiga förklaringar är märkta med följande piktogram:

f Står framför säkerhetsanvisningar som måste beaktas för att undvika faror för person.

m Står framför anvisningar som måste beaktas för att undvika materialskador.

A Står framför anvisningar och förklaringar.

t Kännetecknar grundutrustning

o Kännetecknar extrautrustning (tillval)

Tillverkaren förbehåller sig rätten med tanke på teknisk utveckling att göra ändringar med bibehållande av de väsentliga egenskaperna för den beskrivna maskintypen utan att behöva uppdatera den föreliggande driftanvisningen

Dynapac GmbH
Wardenburg

Ammerländer Strasse 93
D-26203 Wardenburg / Germany
Telefon: +49 / (0)4407 / 972-0
Fax: +49 / (0)4407 / 972-228
www.dynapac.com

1 Allmänna säkerhetsföreskrifter

1.1 Lagar, riktlinjer och bestämmelser för att förebygga olyckor

A De lokala gällande lagar, riktlinjer och bestämmelser för att förebygga olyckor måste naturligtvis beaktas även om de inte uttryckligen omnämns här.
Användaren är själv ansvarig för att beakta och agera efter alla föreskrifter som resulterar därifrån.

A De följande varningsanvisningar, förbjud- och påbjudsbeteckningar tyder på faror för personer, för maskinen och för miljön som kan uppstå vid maskinens användning.

A Försummandet av dessa anvisningar, förbjud och påbud kan leda till livsfarliga skador.

A Dessutom måste Dynapac ”Riktlinjer för ändamålsenlig och regelmässig användning av utläggare” beaktas.

1.2 Varningsanvisningar

Varning för fara eller farligt plats.
Åsidosättning av varningsanvisningar kan leda till livshotande skador.

Obs! Indragningsfara!

m I det här arbetsområdet / vid dessa element finns det fara för indragning på grund av roterande, eller transporterande delar!
Allt arbete ska utföras vid stillastående maskin!

Obs! Farlig elektrisk spänning!

m Utläggarens el-anläggningar kan underhållas och repareras endast av behörig elektriker!

Obs! Hängande last!

m Stå aldrig under hängande last!

Obs! Fara för krossning!

m Användning av visa funktioner eller maskindelar eller maskinens rörelse kan leda till krossningsrisk.
Se alltid till att ingen befinner sig i farozonen!

Obs! Fara för handskador!

Obs! Heta ytor eller heta vätskor!

Obs! Fara för fall!

Obs! Farliga batterier!

Obs! Hälsoskadliga eller irriterande ämnen!

Obs! Brandfarliga ämnen!

Obs! Gasflaskor!

1.3 Förbjudsmärke

Förbjudet att öppna/beträda/vidröra/utföra/inställa under drift eller när drivmotorn är i gång!

Starta inte motorn/driften!
Underhåll- och reparationsarbete får utföras endast vid avstängd dieselmotor!

Förbjudet att bespruta med vatten!

Förbjudet att släcka med vatten!

Egenhändigt underhåll förbjudet!
Underhåll måste utföras av behörig personal!

A Kontakta Dynapac service!

Brandfara förbud mot öppen eld och rökning!

Koppla inte in!

1.4 Skyddsutrustning

A De gällande lokala bestämmelser kan föreskriva användningen av skyddsutrustning! Beakta dessa föreskrifter!

Använd skyddsglasögon för att skydda dina ögon!

Använd lämpligt huvudskydd!

Använd lämpligt hörselskydd för att skydda din hörsel!

Använd skyddsskor för att skydda dina fötter!

Använd alltid åtsittande arbetskläder!
Använd signalväst för bättre synbarhet!

Använd andningsskydd vid förorenad luft!

1.5 Miljöskydd

A De lokala gällande lagar, riktlinjer och bestämmelser om avfallshantering och återanvändning måste naturligtvis beaktas även om de inte uttryckligen omnämns här.
Vid uppehålls- reparations- och rengöringsarbeten förekommande ämnen som kan förorena vattnet t.ex.:

- Smörjmedel (oljor, fet)
- hydraulolja
- Dieselolja
- Kylvätska
- Rengörningsmedel

Får inte komma i marken eller i kanalisationen!

Dessa ämnen måstesamlas, bevaras, transporteras och oskadliggöras i lämpliga behållare!

Obs! Miljöfarliga ämnen!

1.6 Brandskydd

A De gällande lokala bestämmelser kan föreskriva medförandet av brandsläckare!
Beakta dessa föreskrifter!

Brandsläckare
(tillvalsutrustning)

V_01_SE.fm

1.7 Övriga anvisningar

m Beakta tillverkarens och andra dokumentation!

A t.ex. motortillverkarens underhållsanvisningar

m Beskrivning / illustration i fall av gasoluppvärmning!

m Beskrivning / illustration i fall av elektrisk uppvärmning!

A Ändamålsenlig användning

A

Dynapac ”Riktlinjer för utläggarens ändamålsenliga användning” är en del i leveransen av maskinen. Den är en beståndsdel av instruktionsbok och ska noga beaktas. Nationella föreskrifter gäller obegränsat.

Utläggaren som beskrivs i denna instruktionsbok är avsedd för utläggning av blandade material, vältbetong, mager betong, spårmakadam, och obundna mineralblandningar för stenläggningsunderlag.
Den får användas, hanteras och underhållas endast i enlighet med beskrivningar i denna instruktionsbok. Allt annan användning räknas som ej ändamålsenlig användning och kan leda till personskador, skador på utläggaren eller sakskador. olika

Allt användning utöver det ovan beskrivna användningsområdet är oändamålsenlig och därmed uttryckligen förbjuden. Särskilt vid användning i lutande terräng eller vid specialarbeten (bygge av upplag, dammbygge) skall tillverkaren ovillkorligen konsulteras.

Användarens förpliktelser Användaren kallas i denna instruktionsbok varje fysisk eller juridisk person som nyttjar utläggaren själv eller som ger uppdrag till maskinens bruk. I särskilda fall (t.ex. leasning, uthyrning) är användaren den person som måste beakta dessa förpliktelser enligt gällande kontrakt mellan utläggarens ägare och nyttjare.
Användaren måste säkerställa att utläggaren enbart används ändamålsenligt och att alla slag av faror för användarens eller tredje persons liv och hälsa undviks. Dessutom skall föreskrifterna för att förhindra olyckor, särskilda säkerhetstekniska regler såväl som riktlinjerna gällande drift, underhåll, skötsel och reparation beaktas. Användaren måste säkerställa att alla som brukar maskinen har läst och förstått denna instruktionsbok.

Påbyggnad av tillsatsutrustning: Utläggaren får användas endast med skridar som är godkända av utläggarens tillverkare. På- och inbyggnad av utrustningar som påverkar eller utökar utläggarens funktioner får bara ske med skriftligt tillstånd från tillverkaren. I vissa fall är även tillstånd från de lokala myndigheter nödvändigt.
Det kan dock inte ersätta tillverkarens tillstånd.

B Skridbeskrivning

1 Beskrivning av applikation

Dynapac skrid VB340 används tillsammans med en utläggare

Skriden används för läggning av:
- bitumenblandat material,
- tunna betongblandningar,
- bärlager,
- obundna mineralblandningar för beläggningsunderlag,

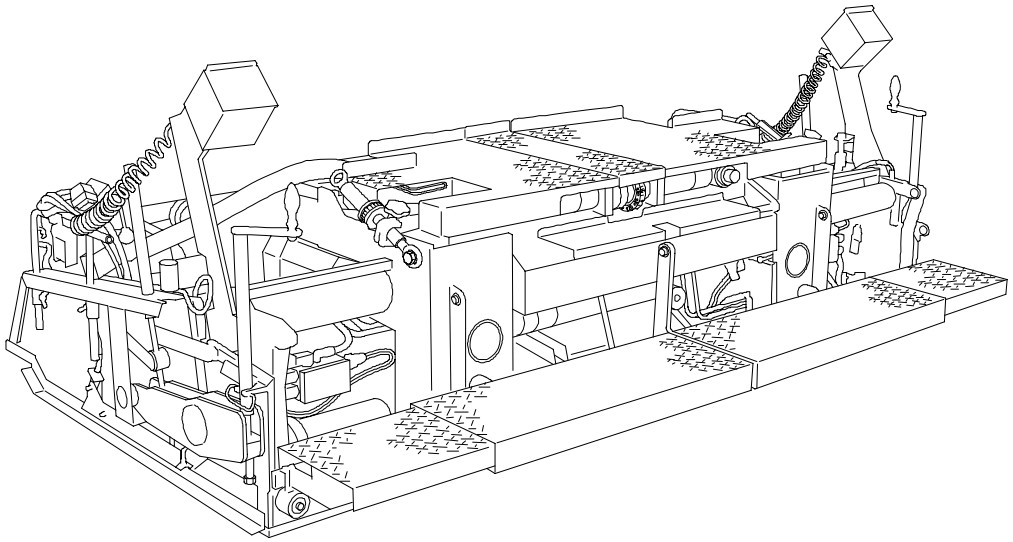

VB340.wmf

A Den hydrauliskt breddbara skriden används vid varierande arbetsbredder.

För skridens tekniska specifikationer, se „Tekniska data“.

2 Komponenter

Stamp och vibrationsutrustning: Knivarna i mittsektionen förhindrar att en skarv uppstår i mitten.
Med den extra vibrationen (extra utr.) förbättras packningen och strukturen ytterligare.
Stamp och vibration kan aktiveras oberoende av varandra och med varierande varvtal (frekvens).
Steglös varvtalskontroll ger optimalt packningsresultat för olika material och tjocklekar.

Grundskrid och breddökningar: Skridsektionerna, som hydrauliskt kan skjutas ut från mittsektionen („grundskriden“), ökar arbetsbredden genom att en manöverknapp trycks in.
Ett påkostat styrsystem ger en hög stabilitet.
Breddökningarna kan snabbt justeras avseende vinkel och höjd.

A Dessa justeringar, grundjustering av skriden till utläggaren och bomberingen, beskrivs kapitel E ”Inställningar och byte av komponenter”.

Sidoavstängningsplåten: Sidoplåtarna är till för att täcka sidoöppningarna på utkörningsskriden.

Sidoplåtar: Sidoplåtarna är till för att hindra materialet från att svämma över.

- Uppvärmbara sidoplåtar
- Reducerskor

Fällbara gångbryggor: Vid utläggning skall gångbryggan fällas ned och spärras.
Bara i speciella fall (t.ex vid arbete nära en mur) får gångbryggorna kortvarigt fällas upp.

Skridvärmesystem: Man kan välja mellan två olika värmesystem:

Gasvärmesystem: Beprövad konstruktion och problemlöst handhavande är fördelarna med flambandsvärmesystem med gasol.
Med elektronisk temperatur- och flamövervakning säkerställs korta uppvärmningstider och jämn temperatur.
Styrning av luft till stampkniven och begränsningsplåtarna ger en effektiv värmeutnyttjning.

Elvärmesystem: Beprövad konstruktion, problemfritt handhavande och högsta möjliga servicevänlighet genom en underhållsfri drift är fördelarna med det elektriska skridvärmesystemet.
Genom olika separat övervakade och reglerade värmesektioner i form av värmeskenor, ändamålsenligt placerade i varje skridsektions bottenplattor och stampknivar garanteras korta uppvärmningstider, konstanta temperaturer samt ett effektivt värmeutnyttjande.
Monteras påbyggnadsdelar på skriden behövs endast ett enda lättinstallerat kontaktdon installeras för försörjnings- och styrkabeln till angränsande skriddel.
Värmesystemet övervakas och styrs i kopplingsskåpet.

A Båda typerna av värmesystem och deras handhavande beskrivs denna instruktionsboks följande kapitel.
De olika beskrivningarna och bilderna visas med symboler:

- Beskrivning / framställning vid utrustning med gasvärmesystem

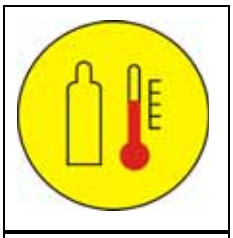

- Beskrivning / framställning vid utrustning med elvärmesystem

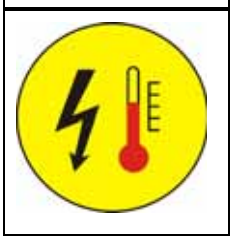

3 Säkerhet

f Utläggarens och skridens säkerhetsanordningar beskrivs i kapitel B, avsnitt 3 i utläggarens instruktionsbok.

3.1 Potentiella faror med skriden

Klämrisk!

f Risk för att fastna, skära eller att klämma dig finns vid alla rörliga delar av skriden.
Kom inte för nära dessa delar!

Risk för indragning!

f Risk för indragning föreligger vid skridens alla roterande delar.
Kom inte för nära dessa delar!

Fallrisk!

f Hoppa aldrig upp på eller ned från maskinen då den är i rörelse! Använd endast därför avsedda gångbryggor och stegar!

f **Brand- och explosionsfara!**
Vid åtgärder på gasvärmesystemet består brand- och explosionsfara.
Rökning förbjuden! Använd ej öppen eld!

Farlig spänning

f På grund av det elektriska skridvärmesystemet (o) föreligger risk för elektriska stötar om säkerhetsåtgärder och säkerhetsföreskrifter inte följs.
Livsfara!
Underhålls- och reparationsarbeten på skridens elsystem får endast utföras av behörig elektriker.

Risk för brännskador!

f På grund av heta ytor, särskilt på golvet och sidoplåtarna, kan skrid-uppvärmningen förorsaka brännskador.
Kom inte för nära dessa delar! Eller använd skyddshandskar!

- Bär alltid nödvändig skyddsutrustning!
  Hälsan utsätts för risker om inte skyddsutrustning användes eller om den används på ett felaktigt sätt.
- Se till att alla skyddsanordningar och skydd finns och är monterade på rätt sätt!
- Reparera omedelbart upptäckta skador! Vid brister är drift förbjuden!
- Se till att ingen personal utsätts för fara vid arbete!

4 Tekniska data

4.1 Mått

	EB34(V)	EB34(TV)	
Grundbredd	1,70	1,70	m
Arbetsbredd: min. med 2 reducerskor hydrauliskt breddbar till	 1,20 3,40	 1,20 3,40	m
Golvplattornas djup: Grundskrid Breddökningar	 310 310	 270 270	mm

A Skridbreddning, se kapitel „In- och omställning“.

4.2 Vikter

	EB34(V)	EB34(TV)	
Grundskrid med breddökningar	1,35	1,35	t
tillägg: Sidoplåtar per påbyggnadsdel, 350 mm per påbyggnadsdel, 500 mm	 68 70 105	 68 84 120	kg

4.3 Inställnings-/utrustningskännemärken

Bombering: - Inställningsområde - Justermekanism	 -2 %... +4 % med spärrnyckel via kedja
Höjd-/vinkeljustering av breddökningar	separata system
Uppfällbar gångbrygga	Serie
Smörjsystem	Individuella smörjpunkter

4.4 Komprimeringssystem

Stampsystem	Vertikal stamp
Max. slaglängd stamp	3,5 mm
Stampfrekvens (steglöst justerbar)	0 ... 1500 varv/min (0 ... 25 Hz)
Vibration (tillval) (steglöst justerbar)	0 ... 3300 varv/min (0 ... 55 Hz)
Oljemotorer: - för stamp (grundskrid/breddökning) - för vibration (grundskrid/breddökning)	 2/2 2/2

4.5 Gasvärmesystem

Bränsle (gasol)	Gasol
Brännartyp	rörbrännare
Värmestyrning (Kopplingskåp på skriden)	Elektronisk tändning, temperaturövervakning, flamövervakning
Gasflaskor (på skriden) - Påfyllningsmängd/flaska - Bruttovikt/flaska	1 st 70 l 33 kg
Arbetstryck (bakom tryckregulator)	ca 1,5 bar

4.6 Elvärmesystem EB 34 (V)

Typ av värmesystem	Elvärmesystem med värmeskenor i bottenplattor	
Antal värmeskenor - per bottenplatta	2	st
Skridvärmesystemets totaleffekt: - Grundskrid - bottenplatta - Utskjut - bottenplatta - Breddökning 350 mm - bottenplatta - Breddökning 500 mm - bottenplatta	 18000 1300 2700 1000	Watt

4.7 Elvärmesystem VB 340TV

Typ av värmesystem	Elvärmesystem med värmeskenor i bottenplattor och stampknivar	
Antal värmeskenor - per bottenplatta - per stampkniv	 2 1	st
Skridvärmesystemets totaleffekt: - Grundskrid - bottenplatta - Grundskrid - stampkniv - Utskjut - bottenplatta - Utskjut - stampkniv - Breddökning 350 mm - bottenplatta - Breddökning 350 mm - stampkniv - Breddökning 500 mm - bottenplatta - Breddökning 500 mm - stampkniv	 1100 650 1100 650 450 250 650 350	Watt

5 Märkningsställen och typskyltar

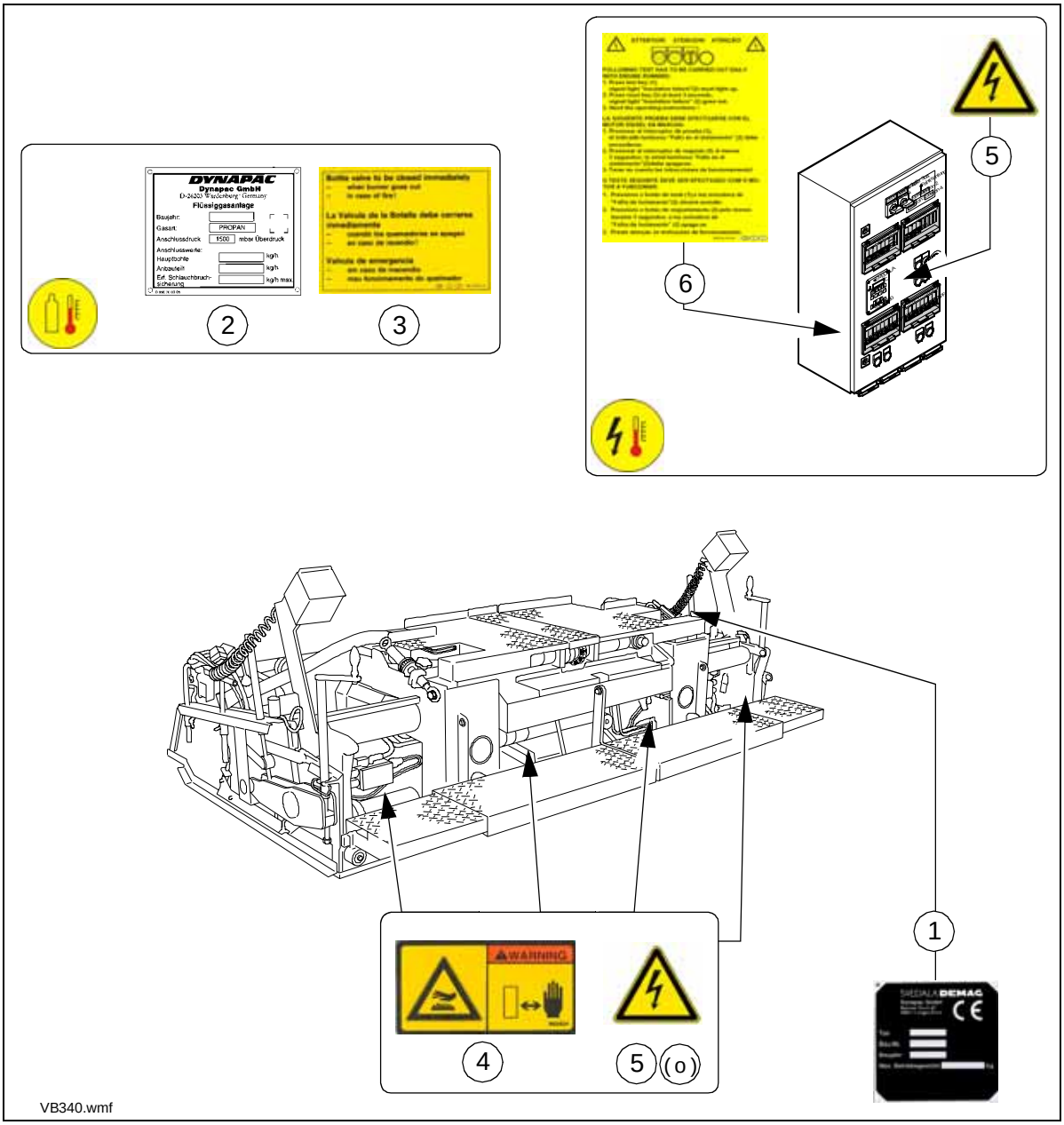

Pos.	Beteckning
1	Typskylt skrid
2	Typskylt gassystem *
3	Bruksanvisning flaskventiler *
4	Varningsskylt „Varma ytor“
5	Varningstecken „Farlig spänning“**
6	Bruksanvisning elvärmesystem**

* Endast vid „gasvärmesystem“

** Endast vid „elvärmesystem“

5.1 Typskylt skrid (1)

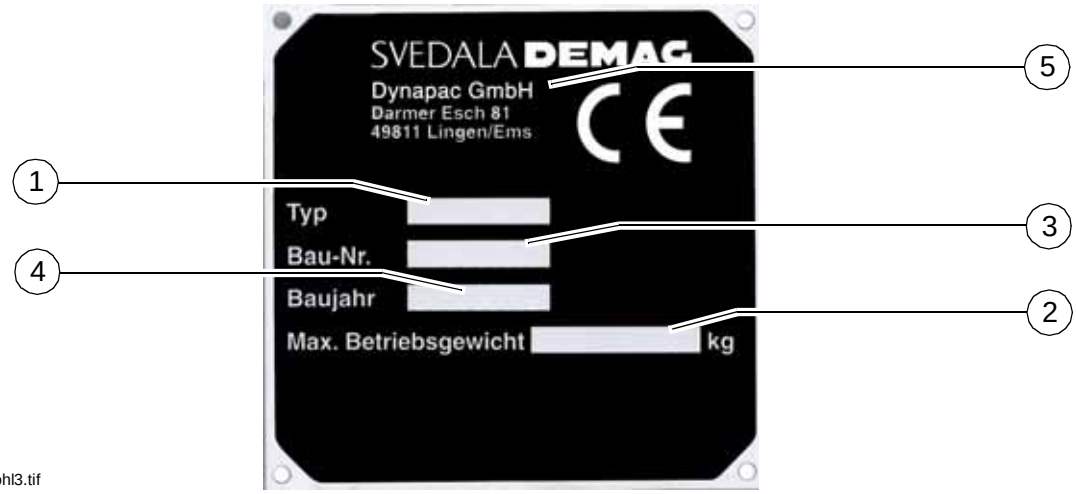

Typ_Bohl3.tif

Pos.	Beteckning
1	Skridtyp
2	Skridens max arbetsvikt
3	Skridnummer
4	Tillverkningsår
5	Tillverkare

5.2 Typskylt gasolsystem (2)

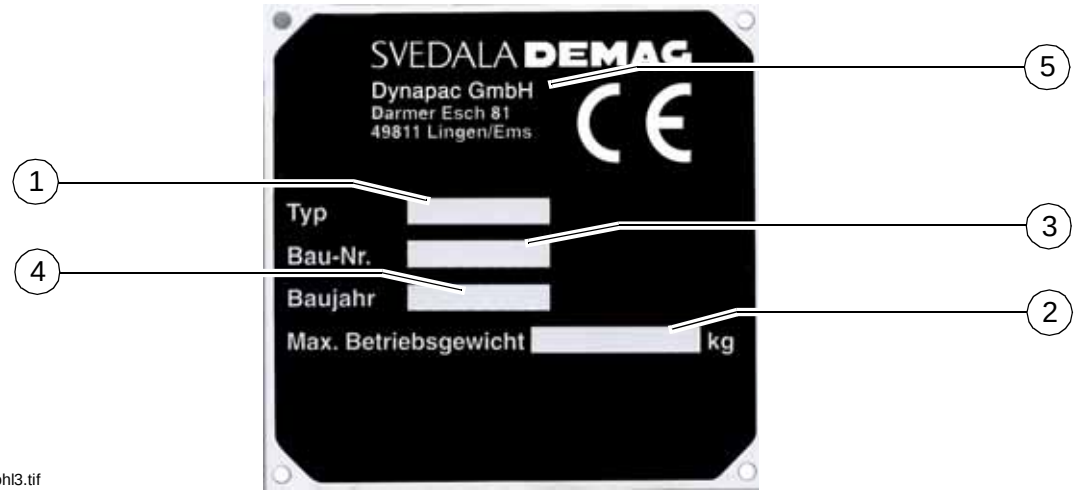

Typ_Bohl3.tif

Pos.	Beteckning
1	Tillverkningsår
2	Gassort
3	Anslutning övertryck i mbar
4	Den monterade skridens genomsnittliga gasförbrukning i kg/tim
5	Skridens påbyggnadsdelars genomsnittliga gasförbrukning i kg/tim
6	Den använda slangbrottsventilens max tillåtna massflöde i kg/tim

C Transport

1 Säkerhetsbestämmelser vid transport

m Olycksrisk föreligger om utläggaren och skriden inte förbereds för transport på ett riktigt sätt eller om transporten inte utförs rätt!

Kör in skriden till sin grundbredd och demontera alla påbyggnadsdelar.

Demontera alla utskjutande komponenter (sidoplåtar, fjärrmanövreringar etc.). Vid transporter med specialtillstånd ska dessa delar lastsäkras!

Förvara alla delar som inte är fast anslutna till skriden i de därför avsedda förvaringslådorna.

Efter transporten ska alla skyddsanordningar återmonteras korrekt.

2 Lastning av skrid

A För lastning och transport av skrid som är **monterad** på utläggaren, se utläggarens instruktionsbok.

Skriden ska vara hopdragen till sin grundbredd. Utskjutande lösa delar liksom skrid-värmesystemets gasflaskor (o) (se kapitel E och D) måste vara demonterade och hydraul- och elanslutningar avtagna.

f Tänk på lastkapaciteten på gaffeltrucken, kranen och lyftutrustning som används (kedjor, vajrar, krok etc.)!

A För skridens vikter och mått, se kapitel B „Tekniska data“.

2.1 Lastning med kran

Fäst krokarna i de därför avsedda lyftpunkterna(1, 2).

m Om inte skriden hänger horisontalt, kan olja och fett rinna ut.
Detta skadar miljön!

f **Hängande last!**
Det är förbjudet att stå under hängande last!

2.2 Lastning med gaffeltruck

m Tänk alltid på att skridens eller tillbehörslådans tyngdpunkt inte måste ligga i **mitten**.

f Vid lastning med gaffeltruck finns alltid risk att lasten eller delar därav faller ned. Stå inte inom det farliga området!

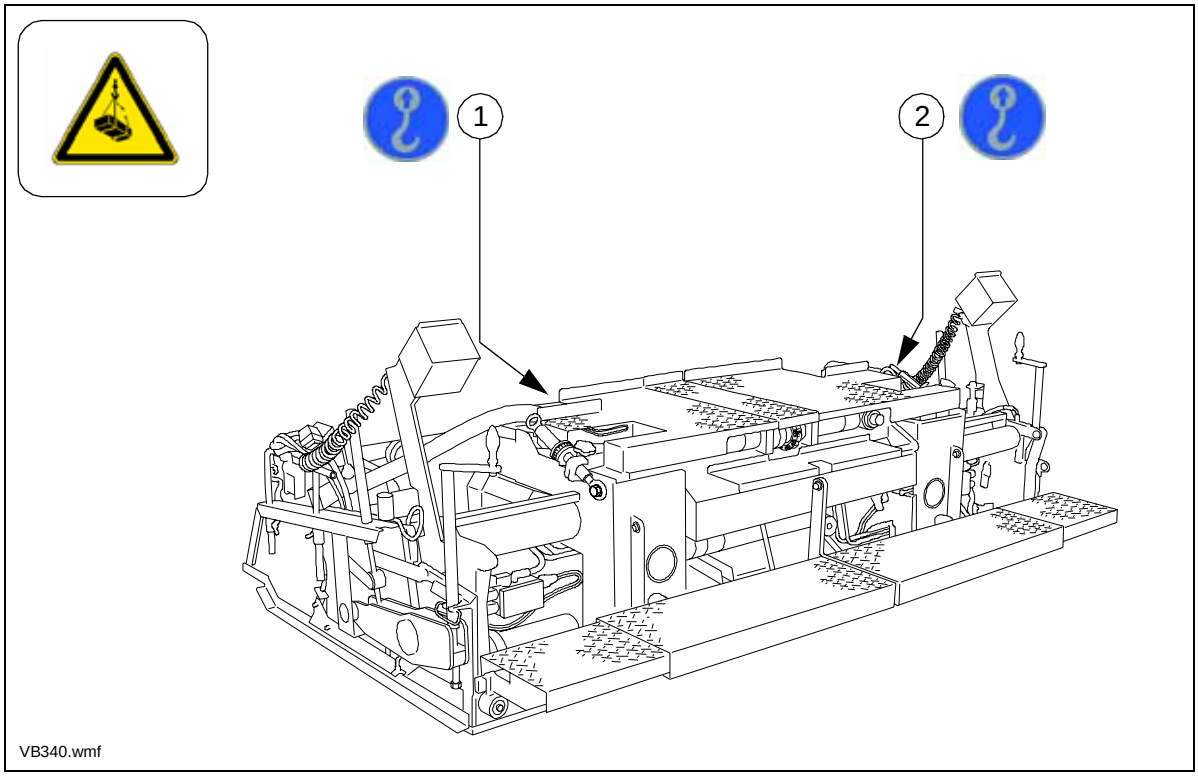

D Handhavande

1 Säkerhetsanvisningar

f Personer kan skadas om inte skriden eller skridvärmesystemet används på rätt sätt.

- Se till att alla skyddsanordningar och skydd är på plats och att de är riktigt monterade!
- Reparera omedelbart upptäckta skador! Vid brister är drift förbjuden!
- Se alltid till att ingen personal utsätts för fara vid körning!
- Det är förbjudet att åka på skriden!

2 Skridens manövrering

A För utläggarens och skridens alla allmänna funktioner som inte gäller speciellt för **denna** skrid, se utläggarens instruktionsbok.

2.1 Ut-/inkörning av skriden

För att köra ut eller in de hydrauliskt justerbara breddökningarna:

- Tryck på omkopplaren (1) på fjärrmanövreringarna till höger och vänster på skriden (alternativt på utläggarens manöverpanel).
- Skridens varningsblinkers (skridens baklampor) börjar att blinka.

m Det föreligger klämrisk när breddökningarna körs ut eller in.
Kontrollera att inga personer uppehåller sig inom det farliga området!

- Vid breddökningarna sitter vardera en visare (2) och en skala (3), på vilken man kan avläsa hur långt breddökningarna körts ut.

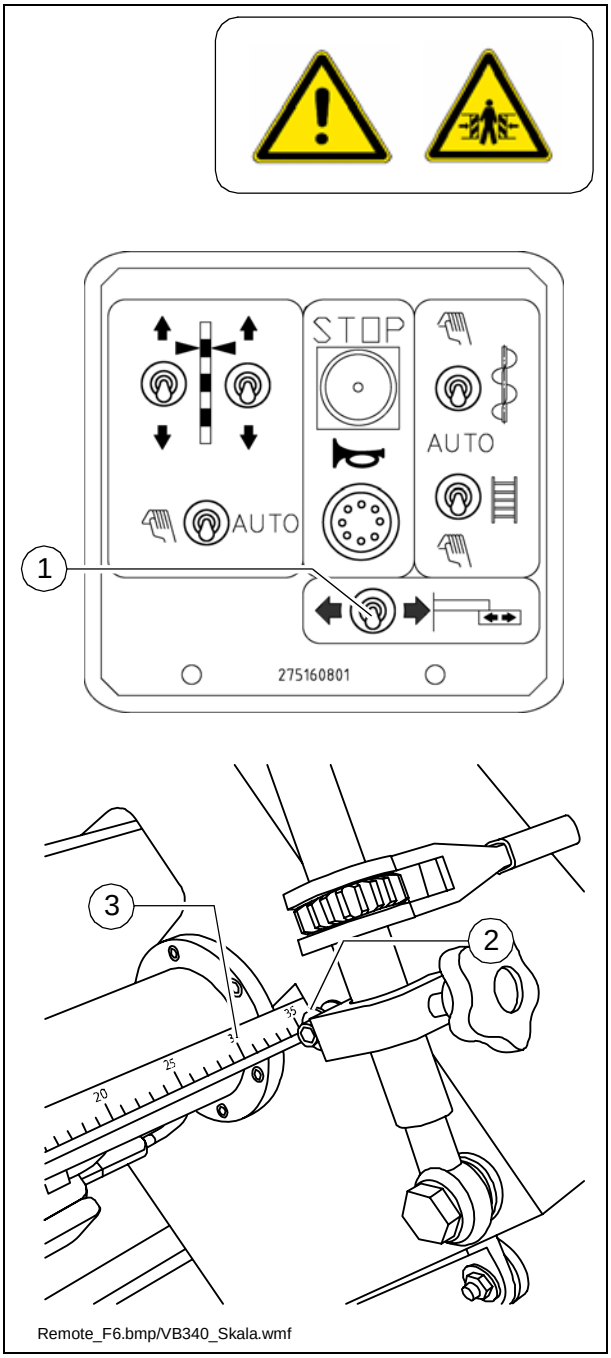

Remote_F6.bmp/VB340_Skala.wmf

2.2 Stampinställning (o)

Stampfunktionerna kopplas till och från med brytare (2) på utläggarens manöverpanel (se utläggarens instruktionsbok).

Stampfrekvensen (antal slag per minut) ställs in med varvtalsregleringen för stampen (4). Denna varvtalsreglering är placerad på maskinens vänstra sidan (under kopplingsskåpet för uppvärmningen).

Inställningsområde:
0 – 1500 varv/minut =
0 – 25 slag / sekund

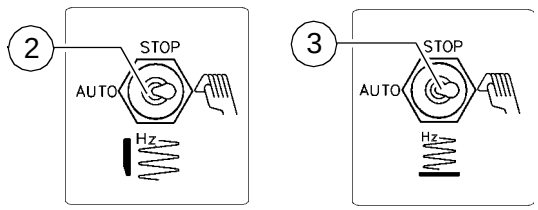

Tamperswitch.bmp/Vibrationswitch.bmp

Vibrationsinställning

Vibrationen kopplas till och från med brytare (3) på utläggarens manöverpanel (se utläggarens instruktionsbok).

Varvtalsregleringen för vibrationen (5) är placerad på räcket på maskinens högra sida (behållaren för lösningsmedel).

Inställningsområde:
0 – 3300 varv/min =
0 – 55 slag /sekund

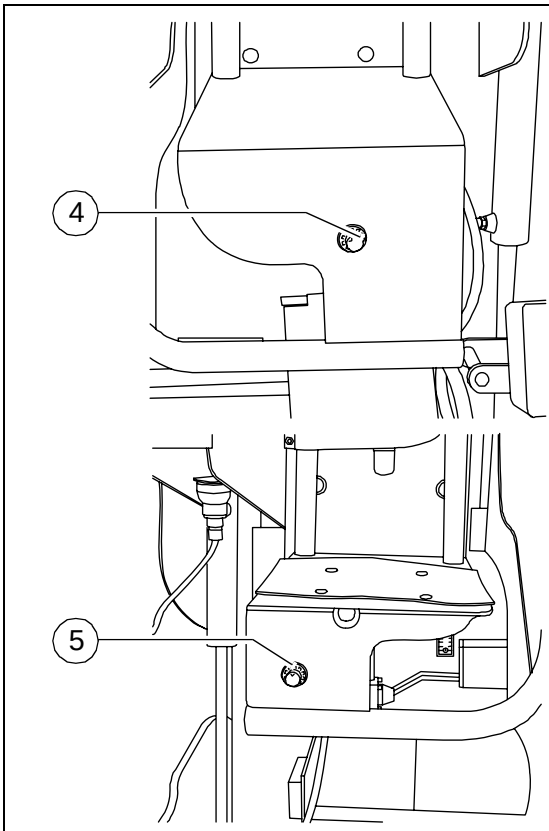

VibDrehz340.wmf/TampRPM340.wmf

Frekvensdisplayer stamp / vibration (o) (6) / (7)

Displayen medger optimal anpassning av stamp- och vibrationshastigheten till olika utläggningsförhållanden.
När tändningen slås till, visas aktuell hastighet automatiskt (område 0 till maximum).
Under utläggning kan hastigheterna lätt kontrolleras och vid behov justeras (4),(5).

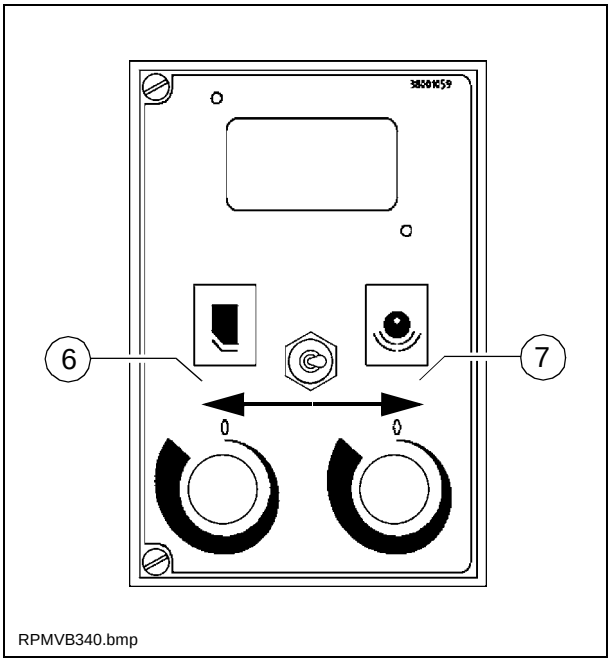

3 Handhavande av gasvärmesystemet med flamövervakning

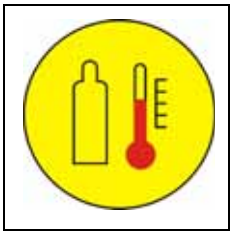

3.1 Skriduppvärmningens kopplingslåda

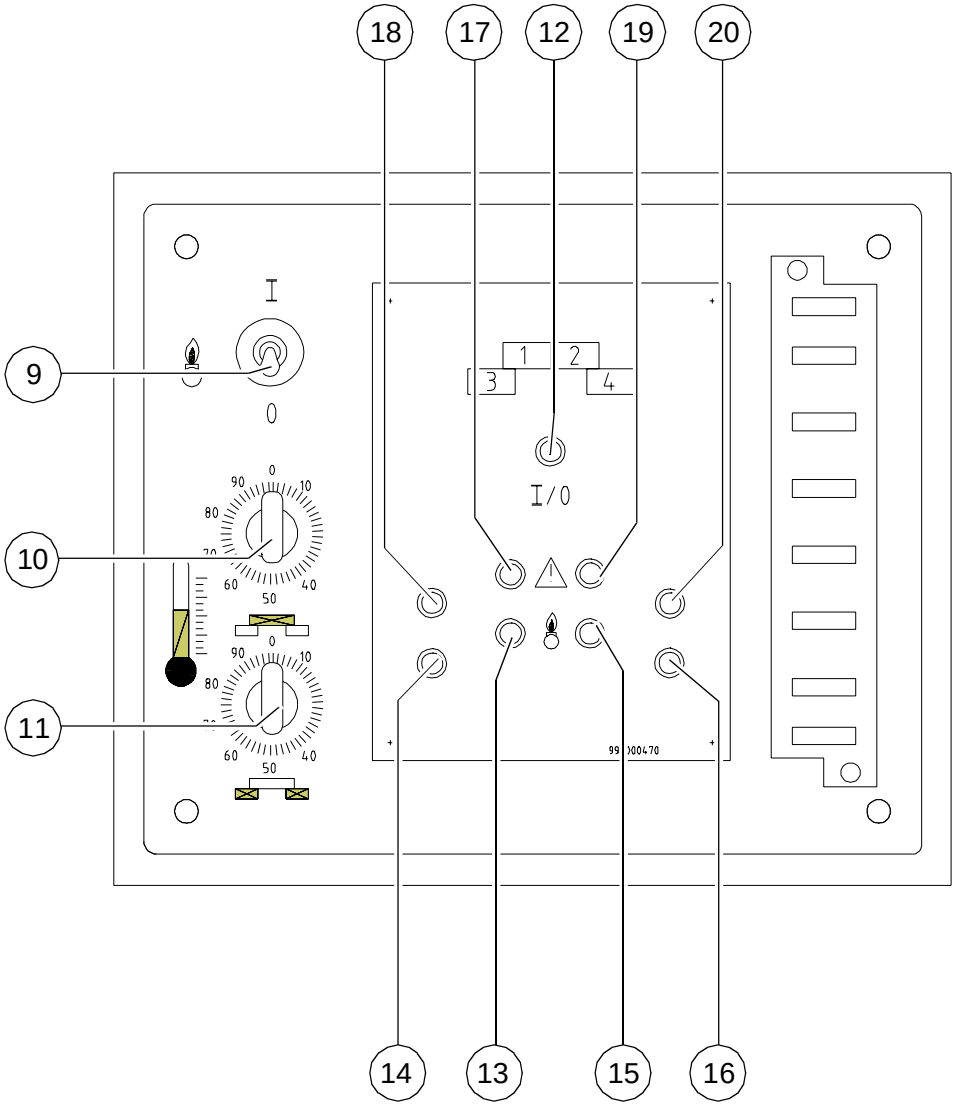

Pos.	Beteckning
9	Huvudströmbrytare för värme TILL/FRÅN - Läge 1: Värme TILL och hastighetsdisplayerna (o) stamp/vibration TILL - Läge 0: Värme FRÅN och hastighetsdisplayerna (o) FRÅN
10	Regulator för temperaturinställning hög/låg, grundskrid
11	Regulator för temperaturinställning hög/låg, breddökningar
12	Driftindikering grön
13	Driftindikering mittsektion vänster, gul
14	Driftindikering breddökning vänster, gul
15	Driftindikering mittsektion höger, gul
16	Driftindikering breddökning höger, gul
17	Störningsindikering mittsektion vänster, röd
18	Störningsindikering breddökning vänster, röd
19	Störningsindikering mittsektion höger, röd
20	Störningsindikering breddökning höger, röd

3.2 Gasschema

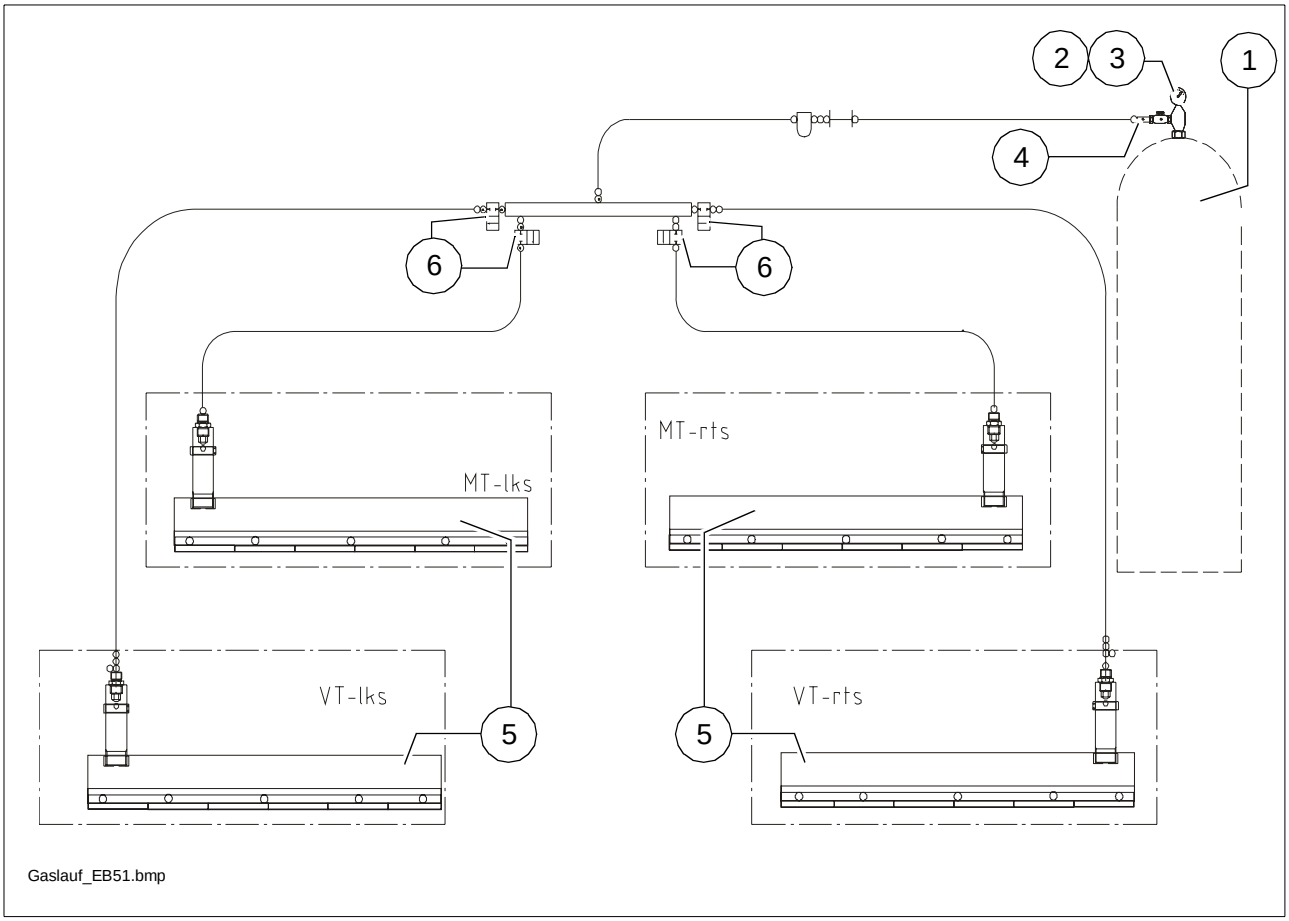

Pos.	Beteckning
1	Gasflaskor
2	Flaskventiler
3	Tryckregulator med manometer
4	Slangbrottssäkringar
5	Flambandbrännare
6	Magnetventiler

3.3 Allmän information om gasvärmesystemet

Skridens uppvärmning sker med propangas (flytande gas). Gasolflaskan står på utläggaren.

Uppvärmningen är utrustad med en elektronisk flam- och temperaturövervakning. Kopplingsskåpet är monterat på utläggaren.

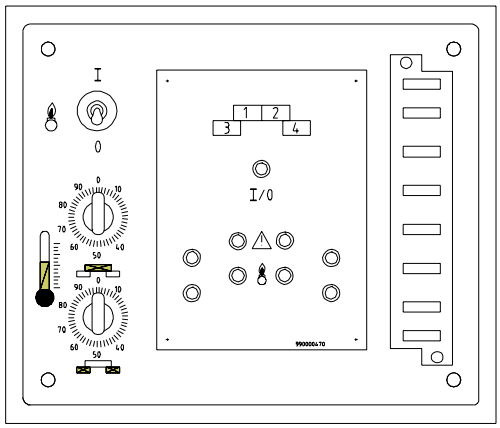

GHeiz_340.cdr

Innan värmesystemet tas i drift måste följande punkter beaktas:

- Gasflaskorna måste stå på den därför avsedda platsen på skriden och vara fastspända med de medlevererade remmarna.
  Flaskorna ska monteras så, att vridning om längsaxeln är utesluten, även under utläggarens drift.
- Utan slangbrottsäkring (29) får gasolsystemet ej användas. Likaså måste tryckregleringsventilen monteras före varje drifttagning.
- Gastrycket får ej sjunka under 1,0 bar. Förpuffningsrisk i brännaren!
- Samtliga kablar måste före användning okulärbesiktigas och omgående bytas ut vid defekter.

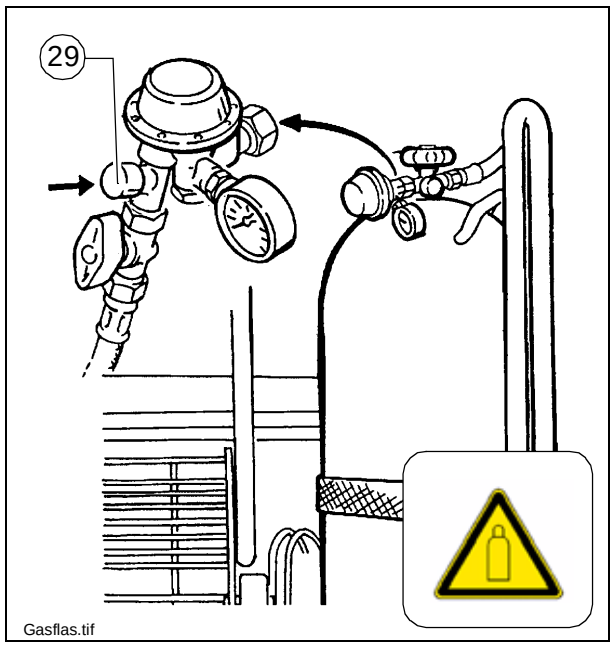

Gasflas.tif

f Vid hantering med gasflaskor och åtgärder på gasvärmesystemet består brand- och explosionsfara.
Rökning förbjuden! Använd ej öppen eld!

3.4 Anslutning och täthetskontroll

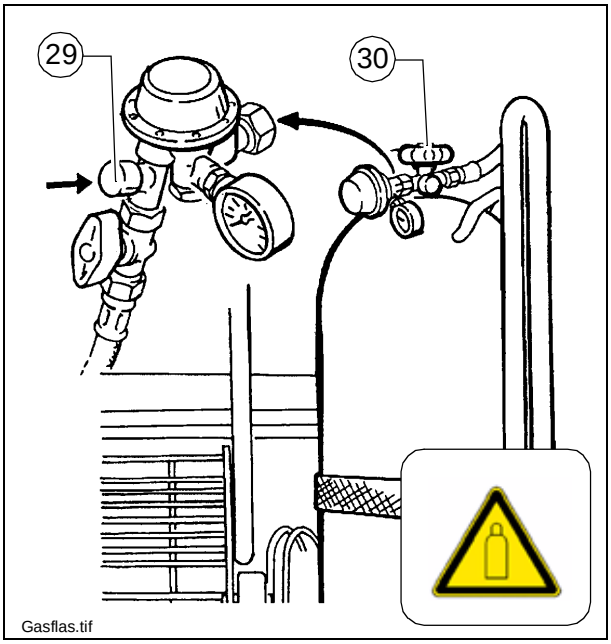

Gasledningssystemet från skrid och breddökningar är fast monterat. Anslutning av gasflaskor:

- Skruva locken över flaskventilerna och skruva på dem på flaskhållarnas baksida.
- Kontrollera att snabbstängningsventilerna är stängda.
- Kontrollera att flaskventilerna (30) är riktigt stängda.
  Montera gasslangar med tryckregulatorer och slangbrottssäkringar (29) på flaskorna.

A OBS!
Gasanslutningar är alltid vänstergängade!

m Kontrollera gasledningssystemets täthet.

3.5 Drifttagning och kontrollav värmesystemet

Gasvärmesystemet drivs med två gasflaskor.

- Kontrollera att batteriets huvudströmbrytare är tillslagen.
- Öppna flaskventilerna (30).
  Spärra upp säkerhetsventilen genom att trycka på slangbrottssäkringen (29).
- Öppna snabbstängningsventilerna.

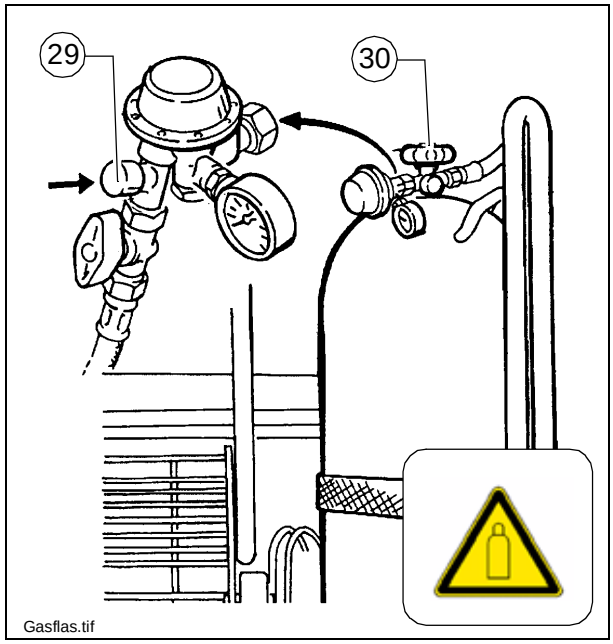

Gasflas.tif

A

För att säkerställa en störningsfri tänd- och uppvärmningsfas, måste följande ordningsföljd iakttas:

- 1. Sänk skriden till marken
- 2. Kör in utläggarens nivelleringscylinder helt
- 3. Tänd skriden och låt den värmas upp något i detta läge
- 4. När tillräcklig värme uppnåtts, kan skriden höjas

Tändning

- Koppla till TILL/FRÅN-brytaren (27) (uppåt). Därigenom
  - öppnas de elektromagnetiska spärrventilerna för brännarnas gastillförsel,
  - aktiveras det elektroniska tändsystemet och gasen tänds automatiskt med tändstift och kontrolleras av flamövervakningen.

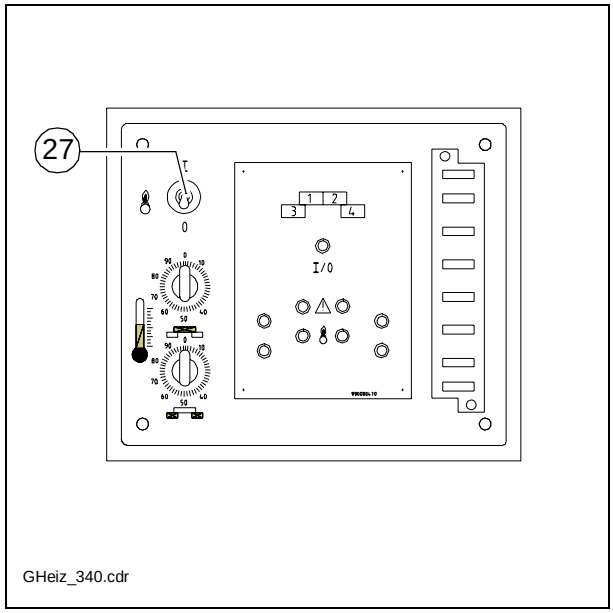

GHeiz_340.cdr

3.6 Flamövervakningens funktion

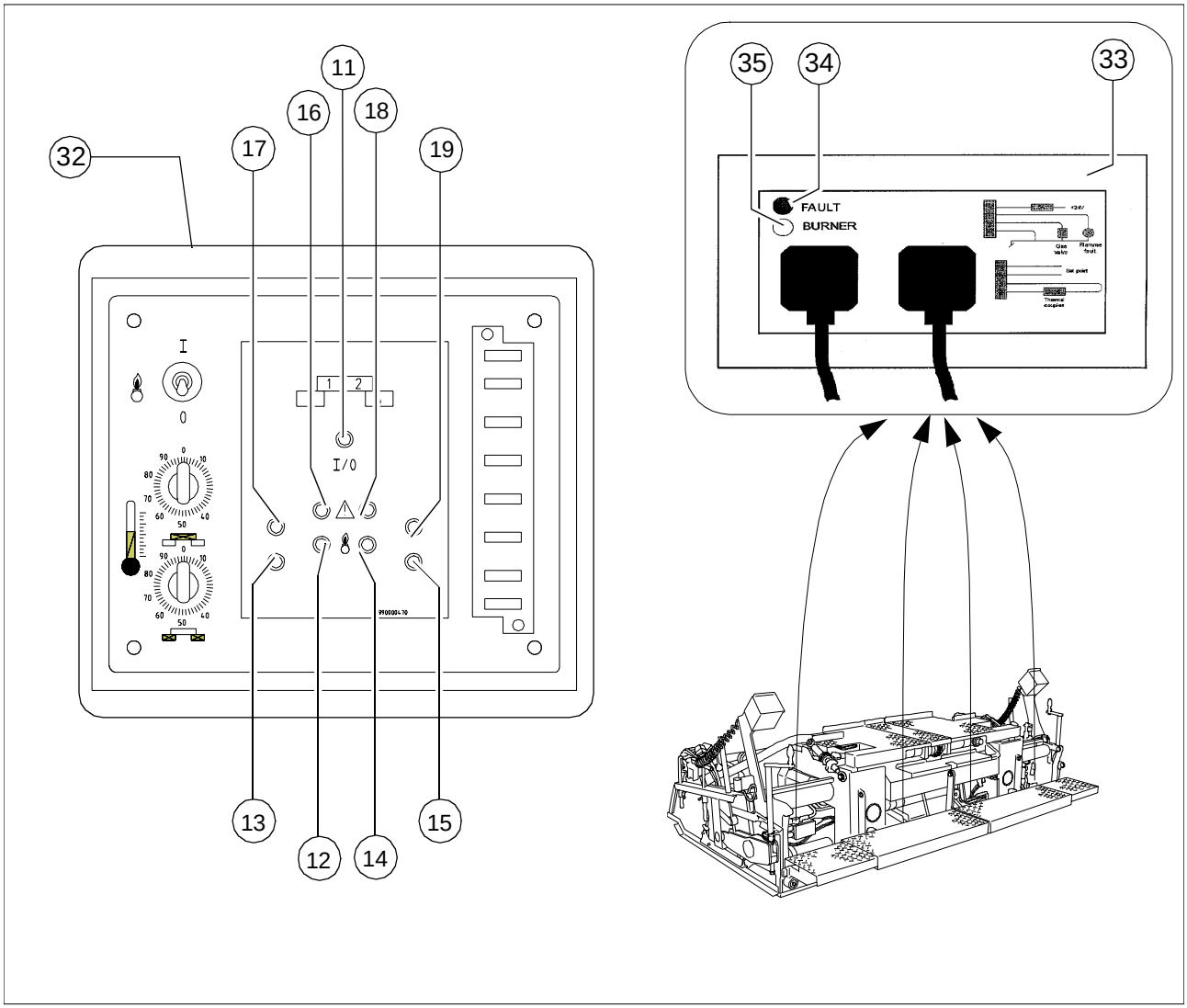

Pos.	Beteckning
11	Driftindikering grön
12	Driftindikering mittsektion vänster, gul
13	Driftindikering breddökning vänster, gul
14	Driftindikering mittsektion höger, gul
15	Driftindikering breddökning höger, gul
16	Störningsindikering mittsektion vänster, röd
17	Störningsindikering breddökning vänster, röd
18	Störningsindikering mittsektion höger, röd
19	Störningsindikering breddökning höger, röd
32	Kopplingskåp vid skriden
33	Tändboxar på de enskilda skridkropparna
34	Röd kontrollampa på tändboxen i resp skridkropp
35	Gul kontrollampa på tändboxen i resp skridkropp

Det elektroniska systemet övervakar gasvärmesystemets drift via temperatursensor och flamövervakning. Om det inte finns en stabil flamma vid tändbrännaren inom 7 sekunder, kopplar det elektroniska systemet om till störning. Gastillförseln avbryts och de röda kontrollamporna på tändboxen och i kopplingsskåpet tänds.

A Vid en störning under tillkopplingen kan starten upprepas upp till tre gånger. Om störningen kvarblir efter tre startförsök, måste störningsorsaken åtgärdas före nya startförsök.

Vid riktig flambild värms skriden upp tills temperatursensorerna i de enskilda skridkropparna avbryter uppvärmningen. Under uppvärmningen visar de gula kontrollamporna (12, 13, 14, 15) i kopplingsskåpet och på tändboxarna (35) en störningsfri flambild vid brännarna.

Vid störning visar de röda kontrollamporna (16, 17, 18, 19) i kopplingsskåpet och på tändboxarna (34) att flambilden vid brännarna inte är störningsfri.

m Kontrollamporna är viktiga för att tändsystemet ska fungera störningsfritt. Därför måste defekta lampor omgående bytas ut!

3.7 Temperaturinställning

Temperaturregulator för grundskrid (9)
>: Högre temperatur
<: Lägre temperatur

Temperaturregulator för breddökningar (10)
>: Högre temperatur
<: Lägre temperatur

A Använd den högre temperaturen för uppvärmning innan arbetet påbörjas, för att vid första utläggningsmetrarna undvika att bitumenblandat material fastnar på stampknivarna och bottenplattorna. Vanligtvis kan man koppla om till den lägre temperaturen efter en kort tid.

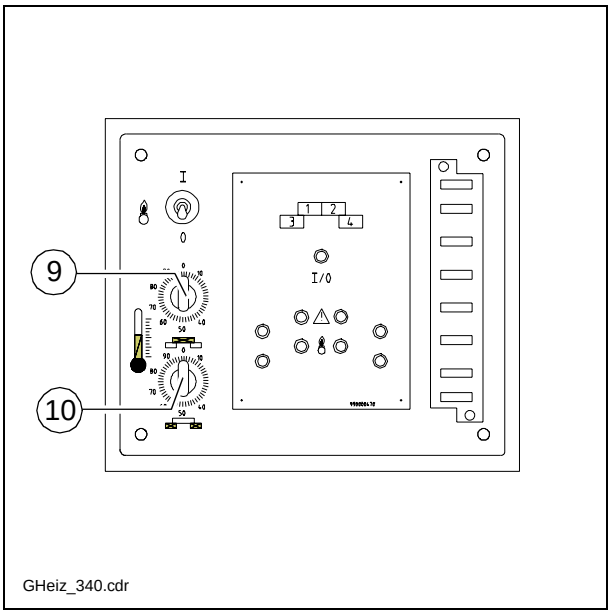

3.8 Avstängning av värmesystemet

Efter arbetets slut eller när uppvärmning inte längre behövs:

- Slå från TILL/FRÅN-brytaren (8) i kopplingsskåpet.
- Stäng snabbstängningsventilerna och båda flaskventilerna (30).

m Om dessa ventiler inte stängs, uppstår brand- och explosionsfara genom eventuellt utströmmande icke förbränd gas. Ständ ventilerna vid arbetsuppehåll och efter arbetets slut.!

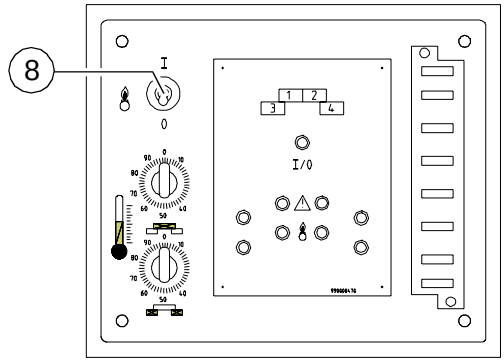

GHeiz_340.cdr

3.9 Gasflaskbyte

- Kontrollera att snabbstängningsventilerna och båda flaskventilerna (30) är stängda.
- Skruva av gasslangarna.
- Skruva på locken för flaskventilerna på gasflaskorna
- Skruva tryckregulatorn på det därför avsedda fästet.

f Fulla resp ej helt tömda gasflaskor står under tryck.
Därför är det viktigt att flaskorna inte utsätts för kraftiga stötar (särskilt i ventilområdet eller på ventilerna) när ventillocken är avskruvade!

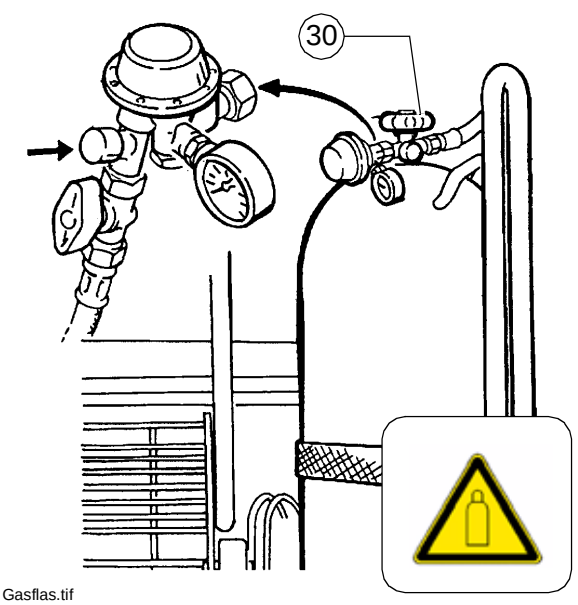

Gasflas.tif

- Anslut nya gasflaskor (se avsnitt 3.4 „Anslutning och täthetskontroll“).

4 Manövrering av elvärmesystem

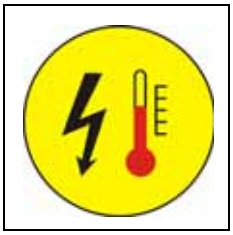

4.1 Värmesystemets kopplingsskåp

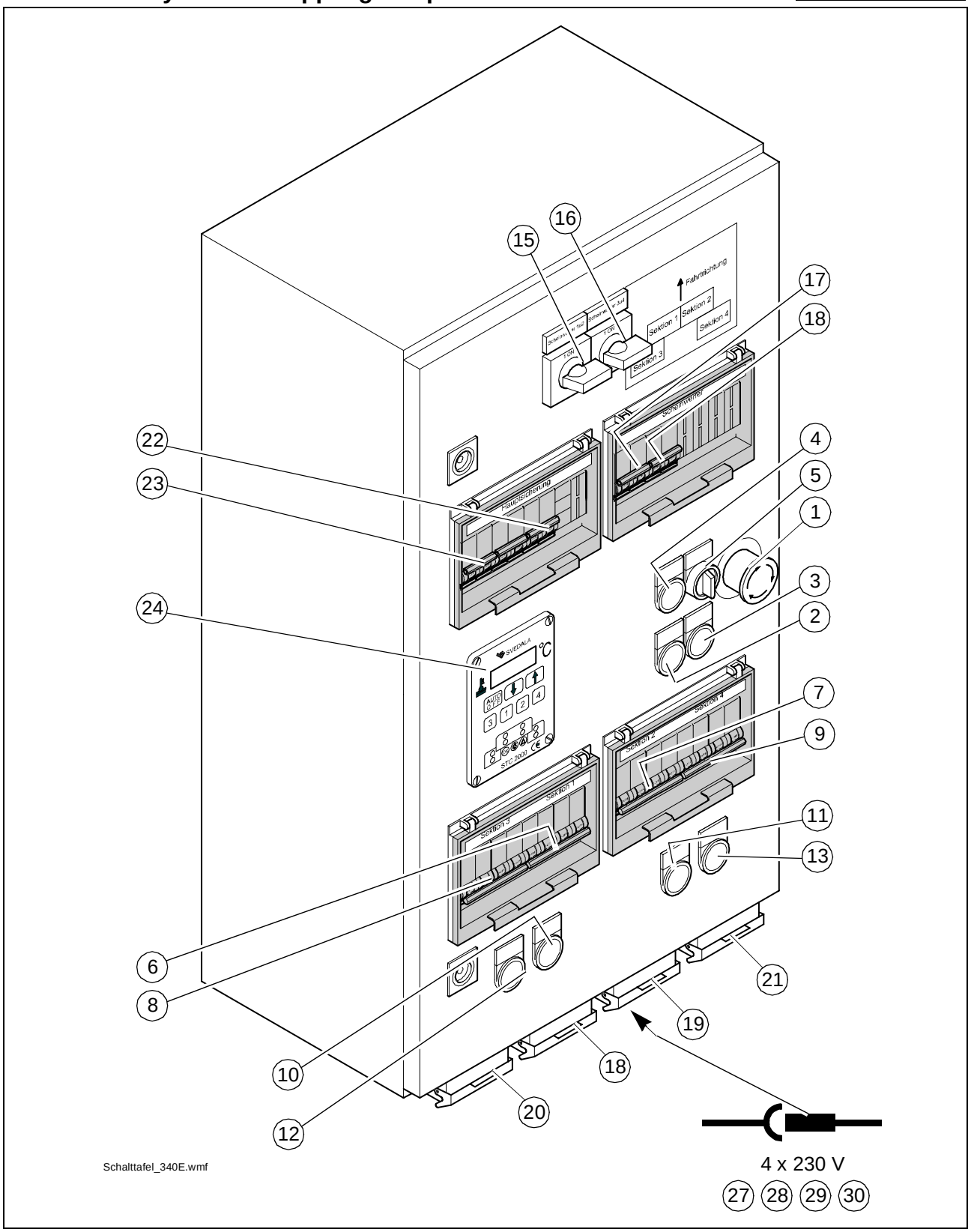

D_E34_VB340_05.08_SE.fm 14-26 -01.01.07

Det.	Beteckning
1	NÖDSTOPP-knapp
2	Testknapp isolationsövervakning och signallampa isolationsfel
3	Återställningsknapp isolationsövervakning
4	Kontrollampa generator
5	Värme TILL/FRÅN
6	Automatsäkring värmesektion 1
7	Automatsäkring värmesektion 2
8	Automatsäkring värmesektion 3
9	Automatsäkring värmesektion 4
10	Kontrollampa värmesektion 1
11	Kontrollampa värmesektion 2
12	Kontrollampa värmesektion 3
13	Kontrollampa värmesektion 4
14	Strålkastare Till / Från (uttag 25+26)
15	Strålkastare Till / Från (uttag 27+28)
16	Automatsäkring uttag 25+26
17	Automatsäkring uttag 27+28
18	Uttag (värme) grundskrid vänster
19	Uttag (värme) grundskrid höger
20	Uttag (värme) utskjut vänster
21	Uttag (värme) utskjut höger
22	Automatsäkring kontrollampa generator
23	Huvudsäkring och NÖDSTOPP - utlösare
24	Styr- och övervakningsenhet STC2000
25	Uttag 230 volt för extrastrålkastare
26	Uttag 230 volt för extrastrålkastare
27	Uttag 230 volt för extrastrålkastare
28	Uttag 230 volt för extrastrålkastare

4.2 Allmän information om värmesystemet

Det elektriska värmesystemet försörjs via en generator på utläggaren, som regleras helautomatiskt efter behov.
Värmemotstånd i form värmeskenor sörjer för en direkt temperaturövergång och en jämn värmefördelning.
Varje skriddel värms av tre värmeskenor. Två sitter på bottenplattan, en på stampkniven.
Temperaturindikering och temperaturreglering sker oberoende och steglöst för: Grundskrid vänster, grundskrid höger, breddökning vänster och breddökning höger med styrenheten STC2000 på kopplingsskåpet för värmesystemet.
Med enkla kontaktdon ansluts värmesystemet till extra monterade skriddelar.
Som tillval kan kopplingskåpet bestyckas med ytterligare 230 volt uttag för externa förbrukare (t.ex. extra belysning).
Eftersom hanteringen av bränsle (gas, dieselbränsle) utgår och en isolationsövervakning sker, krävs högsta möjliga personskydd.

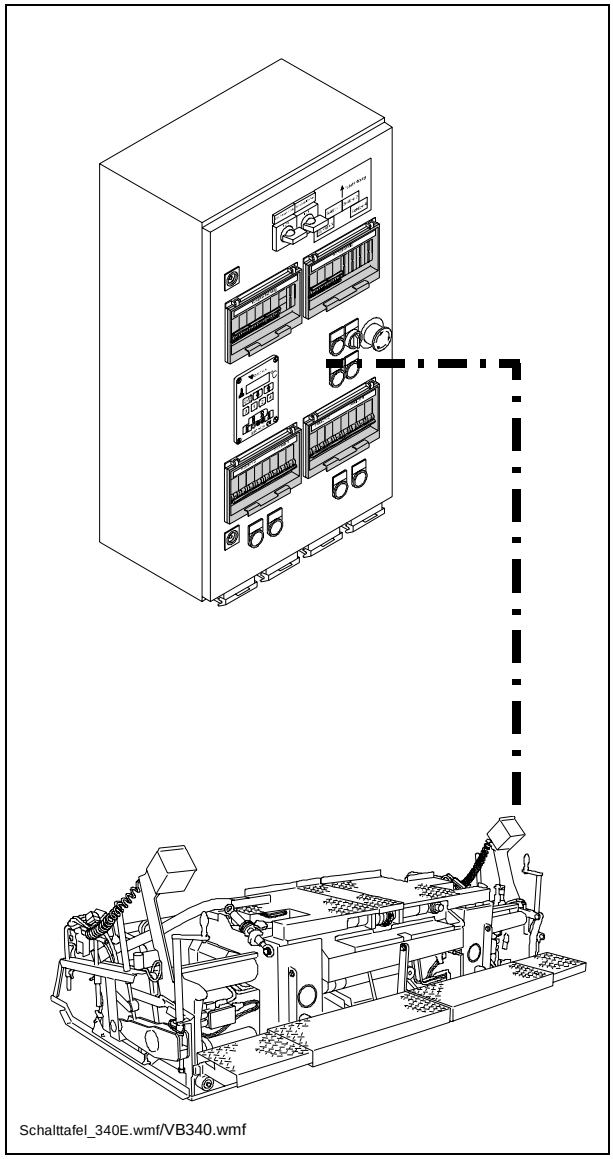
Schalttafel_340E.wmf/VB340.wmf

f Se upp för heta ytor! Risk för brännskador!

f Underhålls- och reparationsarbeten på elektriska anläggningar med medelspänning, som t.ex. skridvärmesystemet får endast utföras av behöriga elektriker eller elektrotekniskt utbildade personer när lämpliga testapparater används.
Se alltid till att elektrotekniskt relevanta skyddsåtgärder följs! Livsfara vid olyckor med medelspänning!

4.3 Isolationsvakt

Varje dag måste en funktionskontroll av skyddsåtgärden isolationsövervakning genomföras innan arbetet påbörjas.

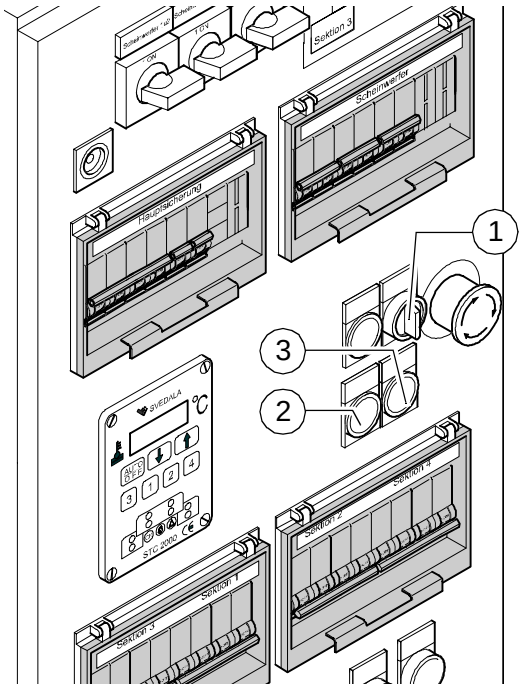

alttafel_EB5075_neu.wmf

A Vid den här testen kontrolleras endast isolationsvaktens funktion och inte om det föreligger ett isolationsfel på värmesektionerna eller förbrukarna.

- Starta utläggarens drivmotor.
- Ställ brytaren för värmesystemet (1) på läge TILL.
- Tryck på testknappen (2).
- Den i testknappen inbyggda signallampan visar „isolationsfel“
- Tryck minst 3 sekunder på återställningsknappen (3), för att radera det simulerade felet.
- Signallampan slocknar

f Om kontrollen blir godkänd, är det tillåtet att arbeta med skriden och externa förbrukare får användas.
Indikerar signallampan „isolationsfel“ ett fel redan innan testknappen trycks in eller indikeras inget fel vid simuleringen, är det inte tillåtet att arbeta med skriden eller med anslutna externa utrustningar.

f **Skrid och utrustningar måste kontrolleras resp repareras av en behörig elektriker. Först därefter är det åter tillåtet att arbeta med skrid och utrustningar.**

f **Fara genom elektrisk spänning**

f **På grund av det elektriska skridvärmesystemet föreligger fara för elektriska stötar om säkerhetsåtgärder och säkerhetsföreskrifter inte följs.**
Livsfara!
Underhålls- och reparationsarbeten på skridens elsystem får endast utföras av behörig elektriker.

Isolationsfel

A Gör så här om det inträffar ett isolationsfel under drift och signallampan indikerar ett isolationsfel:

- Ställ brytaren för alla externa utrustningar och värme på FRÅN och tryck på återställningsknappen minst 3 sekunder, för att radera felet.
- Om signallampan inte slocknar är det ett fel på generatorn.

f Det är inte tillåtet att fortsätta arbetet!

- Slocknar signallampan kan brytarna för värmen och de externa utrustningarna efter varandra åter ställas på TILL, tills ett nytt meddelande kommer och en frånkoppling sker.
- Den defekta utrustning ska avlägsnas resp får inte kopplas till. Återställningsknappen måste tryckas in minst 3 sekunder, för att radera felet.

A Driften får nu naturligtvis fortsättas utan den defekta utrustningen.

A **Den defekta generatorn eller elektriska förbrukaren måste kontrolleras resp repareras av en behörig elektriker. Först därefter är det åter tillåtet att arbeta med skrid och utrustningar.**

4.4 Drifttagning och kontroll av värmesystemet

A

För att uppnå erforderlig temperatur ska värmen kopplas till ca. 15 - 20 minuter innan utläggningen startas.

- Starta utläggarens drivmotor.
- Ställ värmesystemets TILL / FRÅN-brytare (1) på TILL.

Värmesystemet aktiveras och uppvärmingsprocessen startar.
Under uppvärmningen lyser kontrollamporna (2) för de enskilda skriddelarnas värmesystem.
När den inställda temperaturen uppnås, slocknar kontrollamporna efter varandra.

Om alla skriddelar uppnått önskad temperatur kan utläggningen börja.

Eftervärmning under utläggningsdriften indikeras med kontrollampan (2).

A

Dessutom kan värmesystemets kontrollampor iakttas i styr- och övervakningsenheten (3).

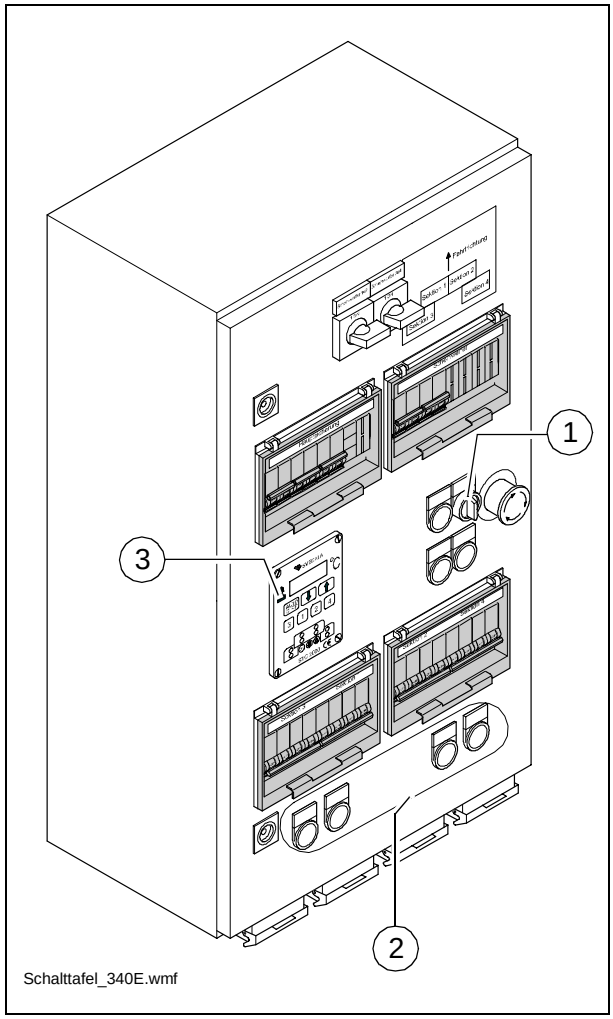

4.5 Temperaturvisning, temperaturinställning

Temperaturvisningen och temperaturinställningen för de olika skridelementen sker via styr- och övervakningsutrustningen i skridvärmesystemets kopplingsskåp.

4.6 Styr- och övervakningsenhetens handhavande

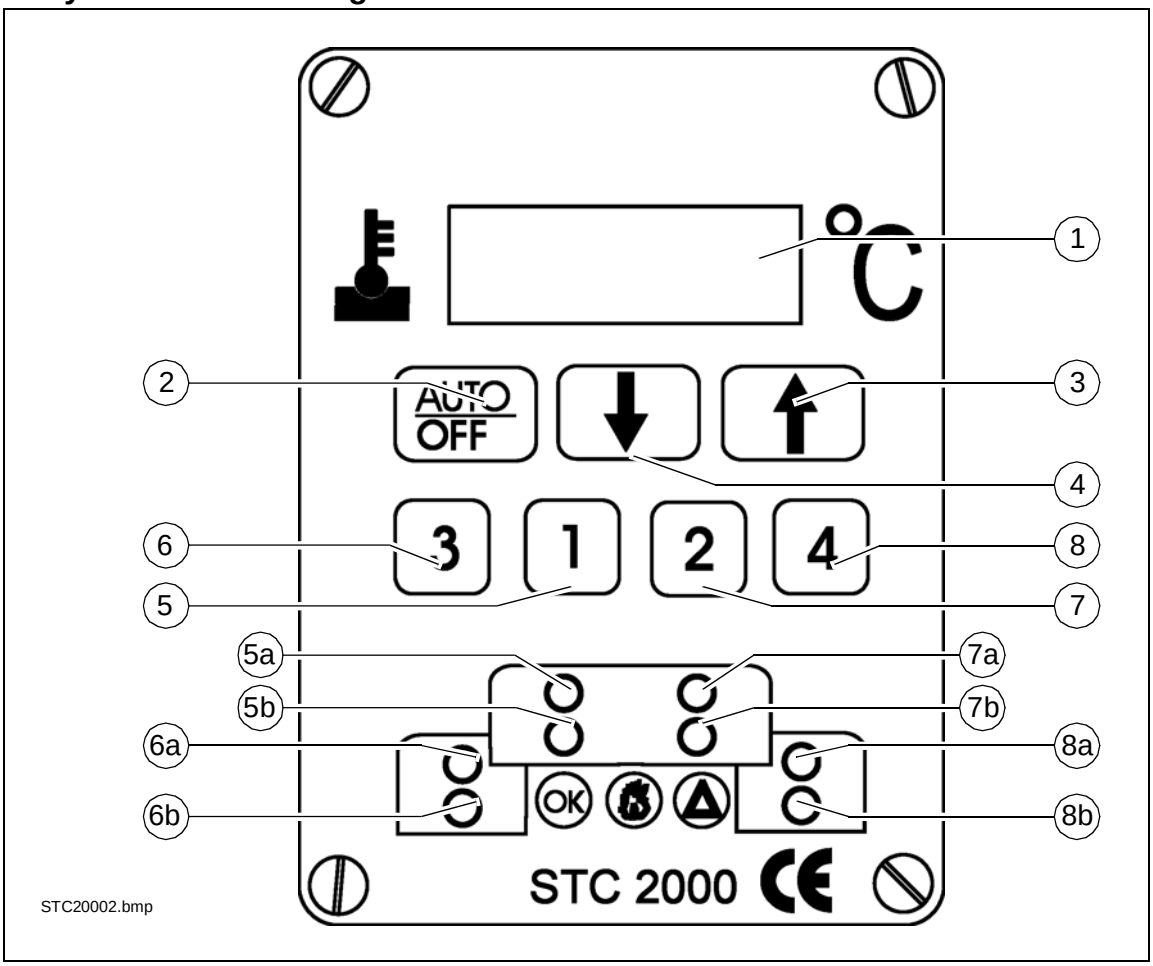

Pos.	Beteckning / Funktion
1	Display. Bör- och ärtemperaturvisning. Felkodsvisning.
2	Auto / FRÅN -brytare - Startar och stoppar systemet. Vid inställning „FRÅN“, visas „FRÅN“ (OFF) på displayen.
3	Höjning av börtemperaturen på vald skridsektion. - Om manöverknappen trycks kort, visas den valda skridsektionens aktuella temperaturinställning.
4	Minskning av den valda skridsektionens börtemperatur. - Om manöverknappen trycks kort, visas den valda skridsektionens aktuella temperaturinställning.
5	Grundskrid, vänster
5a	Kontrollampa (grön/röd) - ingen lampa lyser: Skridtemperatur < drifttemperatur - Kontinuerligt ljus, grön: Skridtemperatur OK (börtemperatur +/- 3° C) - Blinkning, grön: Skridtemperaturen för hög (> +3°C av börtemperatur) - Kontinuerligt ljus, röd: Störning! Skriddelens värmesystem stängs av, felkod visas på displayen. - Blinkning, röd: En temperatursensor är defekt. Värmesystemet fortsätter att arbeta.
5b	Kontrollampa (gul) - TILL: Skriddelens värmesystem är i drift - FRÅN: Skriddelens värmesystem är avstängt.
6	Breddökning, vänster
6a	Kontrollampa (grön/röd) - se (5a)
6b	Kontrollampa (gul) - se (5b)
7	Grundskrid, vänster
7a	Kontrollampa (grön/röd) - se (5a)
7b	Kontrollampa (gul) - se (5b)
8	Breddökning, höger
8a	Kontrollampa (grön/röd) - se (5a)
8b	Kontrollampa (gul) - se (5b)

4.7 Temperaturinställning

- Välj skridsektion genom att trycka på manöverknappen.
- Beroende på önskad temperaturinställning, tryck på manöverknapp (3) eller (4).
- Därefter visas aktuella börtemperaturen, efter 1,5 sekunder visas en förändring i motsvarande riktning.

A Vid ändring av temperaturinställningen tänds 4 punkter på displayen.

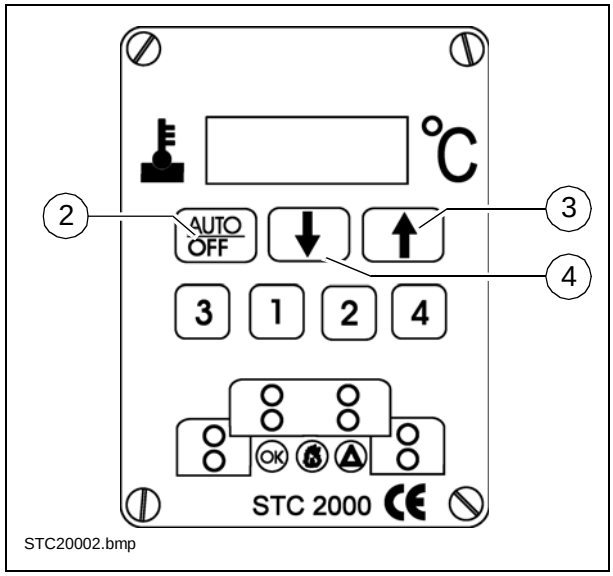

4.8 Felmeddelanden

Om ett fel uppträder, tänds den ifrågavarande skridsektionens röda varningslampa (5a,6a,7a,8a) och motsvarande värmesystem stängs av.
På displayen visas en felkod liksom den defekta skridsektionen.
Om flera fel uppträder, visas det sista felet på displayen; tidigare fel kan visas genom att trycka på motsvarande manöverknapp.
För att ta bort felindikeringen måste först felet avhjälpas och därefter manöverknappen för motsvarande sektion tryckas tills den röda varningslampan slocknar.

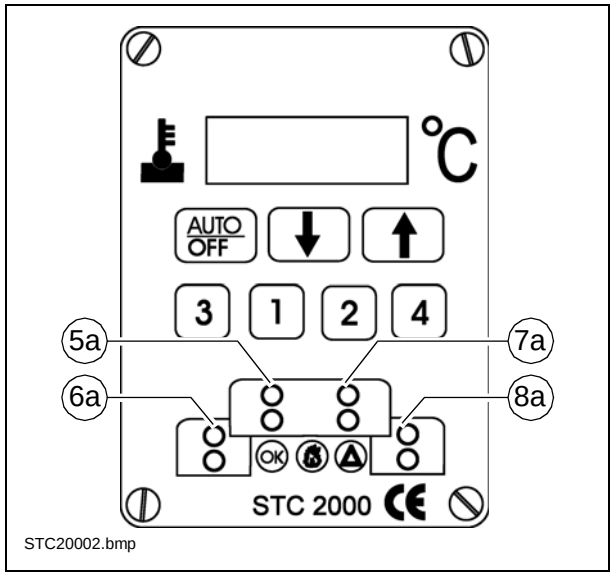

Felkoder

Felkod	Förklaring
50	- Defekt temperatursensor

A Värmesystemet förblir i drift så länge minst en temperatursensor fungerar.
Om t.ex. en mittsektions temperatursensor strejkar, kopplas värmesystemet om till den andra mittsektionens sensor.
För breddökningarna finns en liknande funktion.

4.9 Avstängning av värmesystemet

Efter arbetets slut resp när värmen inte behövs:

- Slå från värmesystemets TILL/FRÅN-brytare (1).

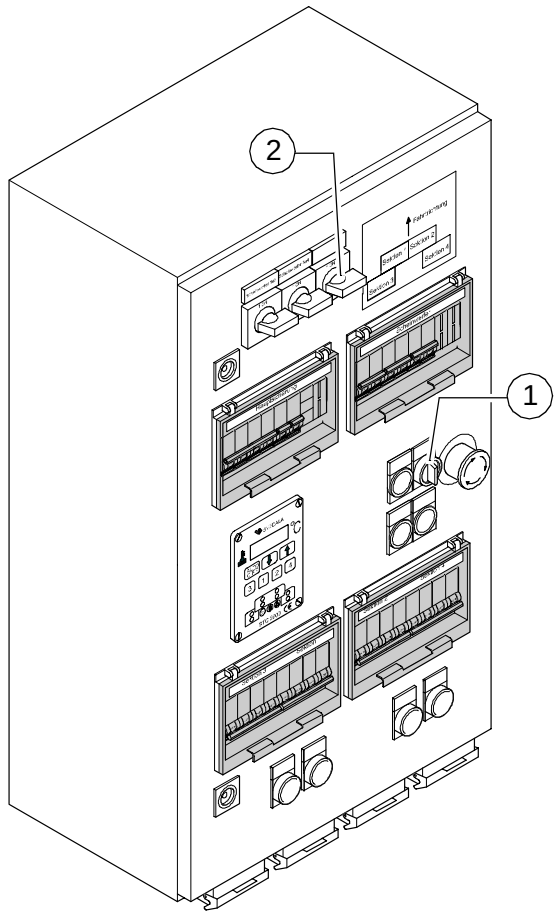

Schalttafel_EB5075_neu.wmf

5 Felsökning

5.1 Utläggningsproblem

Problem	Orsak
Vågig yta („korta vågor“)	- Förändring i materialtemperatur, sönderdelning - Felaktig materialsammansättning - Felaktig manövrering av välten - Felaktigt förberett underlag - Lång väntetid mellan materiallastbilarna - Felaktig referenslinje för skarvföljaren - Skarvföljaren hoppar på referenslinjen - Skarvföljaren växlar mellan upp och ned (för hög tröghetsinställning) - Skridens bottenplattor lösa - Skridens bottenplattor deformerade eller ojämnt slitna - Skriden körs inte i flytläge - För mycket glapp i den mekaniska skridförbindningen/upp-hängningen - Utläggarens hastighet för hög - Matarskruvarna är överbelastade - Ojämnt materialtryck mot skriden
Vågig yta („långa vågor“)	- Ändring av materialtemperaturen - Separation - Välten har stoppat på hett material - Välten har svängt eller för snabb hastighetsförändring - Felaktig manövrering av välten - Felaktigt förberett underlag - Lastbilsbromsen för hårt dragen - Lång väntetid mellan lastbilarna - Felaktig referenslinje för skarvföljaren - Felaktigt installerad skarvföljare - Begränsningsbrytare felinställd - Skriden är tom - Skriden körs inte i flytläge - För mycket glapp i den mekaniska skridförbindningen - För djupt inställd matarskruv - Matarskruven överbelastad - Ojämnt materialtryck mot skriden
Sprickor på ytan (hela bredden)	- Materialets temperatur för låg - Ändring av materialtemperaturen - Fukt på underlaget - Separation - Felaktig materialsammansättning - Fel skikthöjd för max kornstorlek - Kall skrid - Skridens bottenplattor slitna eller deformerade - Utläggarens hastighet för hög

Problem	Orsak
Sprickor på ytan (mittsträng)	- Materialtemperatur - Kall skrid - Skridens bottenplattor slitna eller deformerade - Felaktig kröning
Sprickor på ytan (yttersträng)	- Materialtemperatur - Skridens påbyggnadsdelar felmonterade - Begränsningsbrytare felinställd - Kall skrid - Skridens bottenplattor slitna eller deformerade - Utläggarens hastighet för hög
Lagrets samman-sättning ojämnt	- Materialtemperatur - Ändring av materialtemperaturen - Fukt på underlaget - Separation - Felaktig materialsammansättning - Felaktigt förberett underlag - Fel skikthöjd för max kornstorlek - Lång väntetid mellan materiallastbilarna - Vibrationen för låg - Skridens påbyggnadsdelar felmonterade - Kall skrid - Skridens bottenplattor slitna eller deformerade - Skriden körs inte i flytläge - Utläggarens hastighet för hög - Matarskruven överbelastad - Ojämnt materialtryck mot skriden
Märken på ytan	- Lastbilen stöter för häftigt mot utläggaren vid dockning - För mycket glapp i den mekaniska skridförbindningen/upp-hängningen - Lastbilen bromsar ansatta - För hög vibration under stillestånd
Skriden reagerar inte på korrige-ringar	- Materialtemperatur - Ändring av materialtemperaturen - Fel skikthöjd för max. kornstorlek - Felaktigt installerad skarvföljare - Vibrationen för låg - Skriden körs inte i flytläge - För mycket glapp i den mekaniska skridförbindningen - Utläggarens hastighet för hög

5.2 Störningar på skriden

Störning	Orsak	Åtgärd
Stamp eller vibration fungerar inte	Stampen blockerad av kall bitumen	Värm upp skriden ordentligt
	För lite hydraulolja i hydraultanken	Fyll på hydraulolja
	Tryckbegränsningsventil defekt	Reparera och justera ventilen byt vid behov
	Pumpens sugledning otät	Täta eller byt anslutningar
		Drag åt eller byt slangklämmor
	Oljefiltret smutsigt	Kontrollera filtret, byt vid behov
Skriden går inte att lyfta	För lågt oljetryck	Öka trycket
	Otät packning	Byt packning
	Skridbelastning/avlastning är tillkopplad	Brytaren ska stå i neutralläge
	Strömtillförseln avbruten	Kontrollera säkringar och kablar, byt vid behov

E Påbyggnad av skrid

1 Säkerhetshänvisningar

f Oavsiktlig igångsättning av utläggaren kan resultera i faror för personer som arbetar med skriden.
Om det inte beskrivs annorlunda i anvisningen skall arbeten **bara** utföras **när utläggarens motor är avställd!**
Säkerställ att utläggaren är säkrad mot igångsättning.

f Den högt inställda skriden kan sänka sig om inte den mekaniska låsklackaren för skriden har lagts in på utläggeren.
Arbeten skall bara utföras när skriden är **mekaniskt säkrad**!

f Vid fastsättning eller losstagning av hydraulslangarna och vid arbeten i hydraulsystemet kan het hydraulvätska spruta ut med högt tryck.
Stäng av motorn och gör hydraulsystemet trycklöst! Skydda ögonen!

Montering av komponenter skall utföras korrekt. Om tveksamhet råder, vänligen kontakta tillverkaren!

Före återstart skall alla skyddsanordningar monteras enligt bestämmelsen.

Vid samtiga arbetsbredder måste gångbryggan nå över hela skridbredden.
Den fällbara gångbron (option) får bara fällas upp under följande konditioner:

- Läggning nära en mur eller liknande hinder.
- Vid transport på en låglastare.

2 Allmän montering

2.1 Montering av skriden på utläggaren

- Placera skriden på ett lämpligt underlag (pallningsvirke) och kör backa utläggaren till skriden. Släpp ned dragarmarna och placera dem så att de påsvetsade tapparna (1) kan monteras in i skriden bult och bricka.

För vidare montering måste följande utföras på båda dragarmarna:

- Montera styrbult (2) med distanshylsa (2a) mellan dragarmen och låsningen för skridstyrningen och säkra med bricka (2b) och låsmutter (2c) så att styrningen kan ske utan hinder.
- Montera bult (3) med inställningsanordningen för skridvinkeln (3a) och drag fast med mutter (3b) på dragarmen.
- Montera bult (4) med visaren för skridvinkeln (4a), brickan (4b) och den självlåsande muttern (4c) på dragarmen, se till att visaren rör sig lätt.

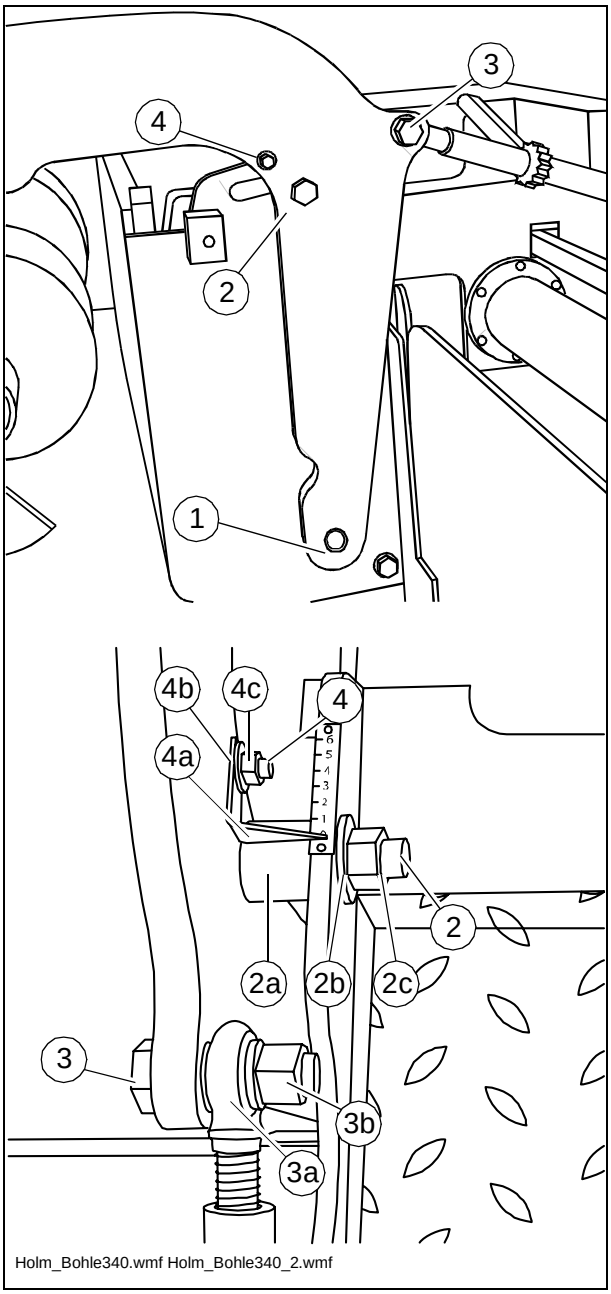

2.2 Montering av avstängarplåtar

Sidskydden monteras först när alla andra påbyggnader och justeringar vid skriden är avslutade.

- Stick in axeln (som sitter på sidoplåten) i borrningen på utskjutsdelen d.v.s. breddökningen.
- Lås axeln på insidan med klämma (1) så att den inte kan glida ut.

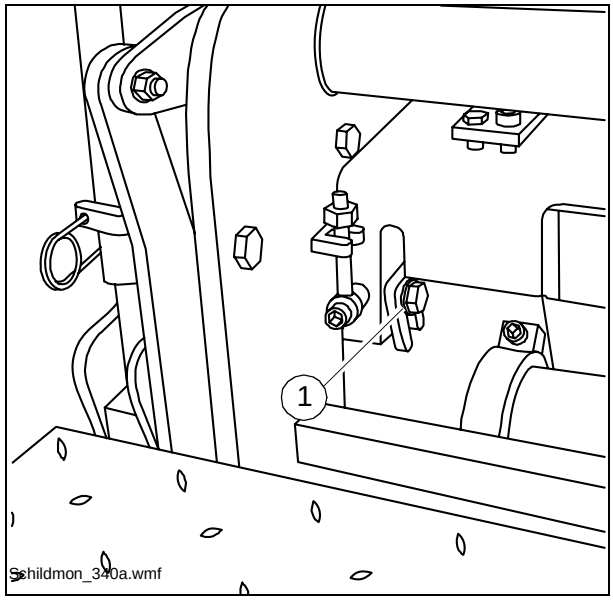

På utsidan av sidoplåten skall följande utföras:

- Sätt på ratten för parallellstyrningen på tappen (2) och säkra med låsning (3).
- Sätt i veven för höjdinställning i klammer (4) och lås den med låsnål (5).

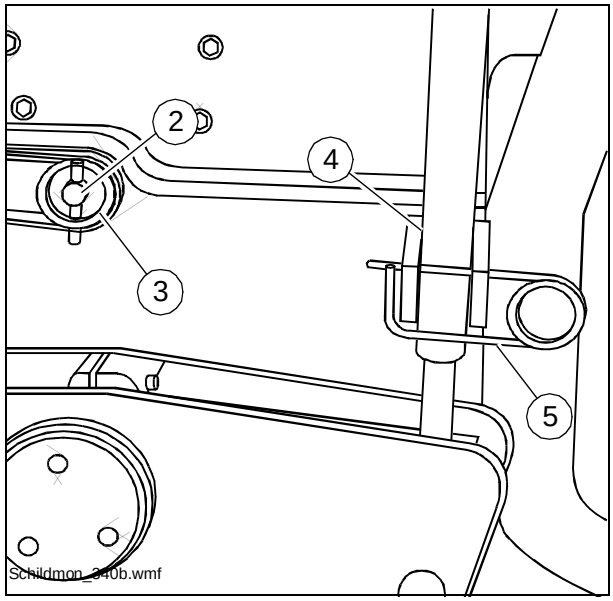

2.3 Hydraulanslutningar

Anslutningarna finns på utläggarens baksida.

f Vid anslutningen kan het hydraulvätska spruta ut med högt tryck.
Stäng av motorn och gör hydraulsystemet trycklöst! Skydda ögonen!

m Vid anslutningen skall det vara absolut rent.
Smuts i hydrauoljan kan leda till maskinstopp!

A Anslutningen beror på vilken utrustning som skriden har.

Läge och beteckning för anslutningarna:

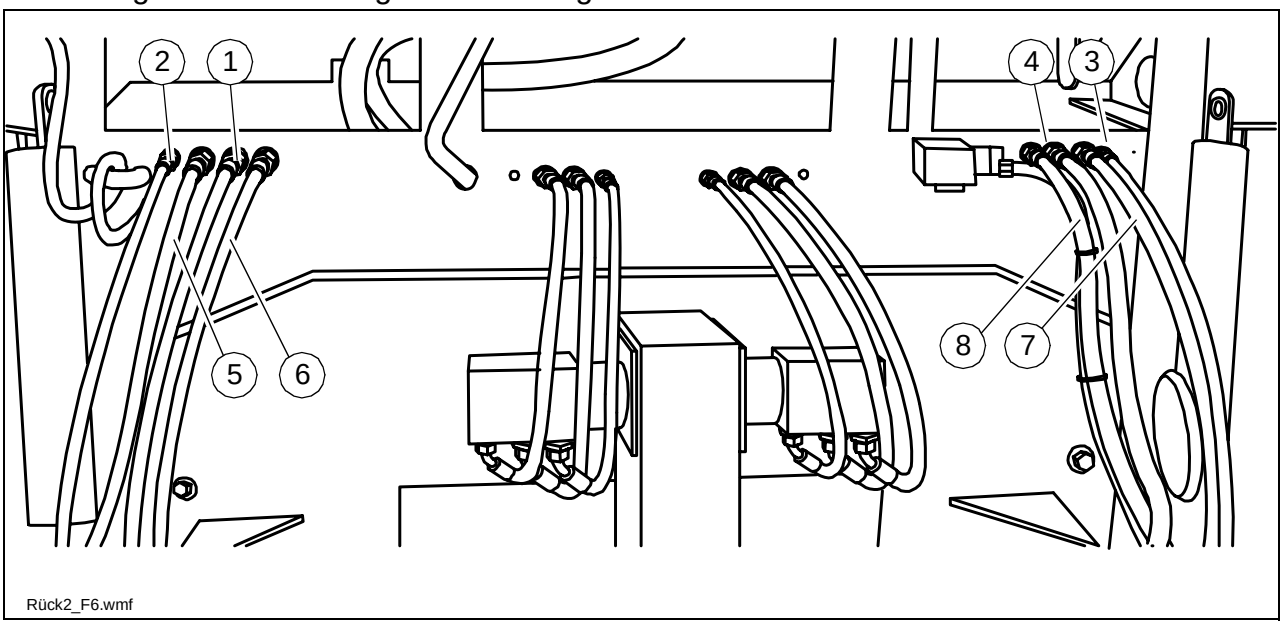

Pos.	Beteckning
1	Pump, stamp (O)
2	Retur Stamp –> Tank (O)
3	Pump vibration
4	Retur vibration –> Tank
5	Skridutskjut, vänster
6	Skridindragning, vänster
7	Skridutskjut, höger
8	Skridindragning, höger

2.4 Elektriska anslutningar

På utläggarens baksida:

- Stickkontakt (1) för el-förbrukare på skriden (elektromagnetventiler, fjärrstyrning etc.).

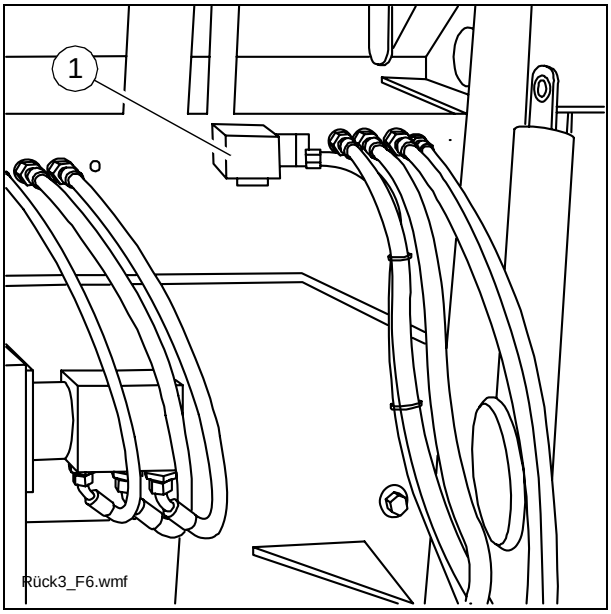

Under konsolen bak (vänster och höger):

- Uttag (2) för kabeln till fjärrmanövreringen

A Först när elanslutningarna är gjorda kan inställningar för skriden utföras på utläggaren.

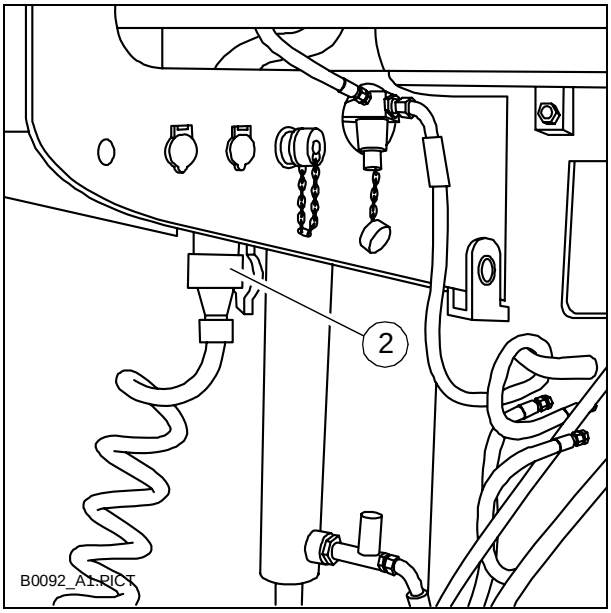

3 Breddökning av skriden

A På båda sidor kan en breddökning på 350 mm monteras! Detta ger en maximal arbetsbredd på 4,1m.

Innan breddökningarna monteras skall följande utföras:

3.1 Demontering av avstängarplåtar

- Lossa klämma (1) som håller axeln för avstängarplåt som sitter på insidan av skriden.

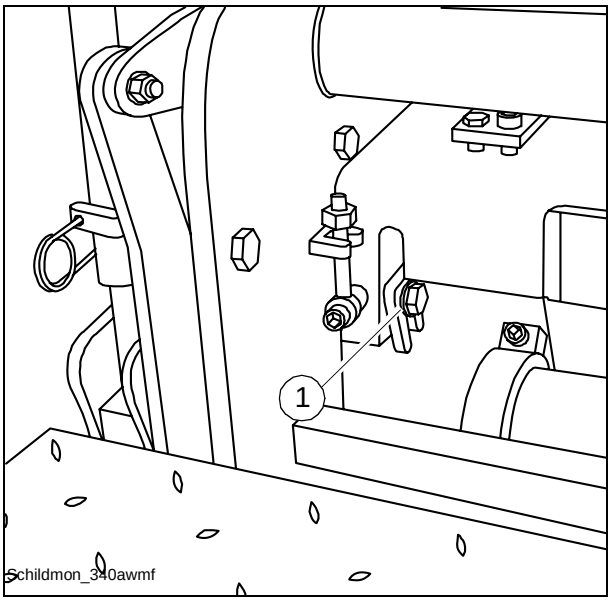

På utsidan av sidoplåten skall följande utföras:

- Lossa stift (2) från tapp (3).
- Tag ur låsnålen (4) från klämman (5).
- Tag bort veven.
- Drag ut sidoplåten med axeln för avstängarplåten från breddökningen.

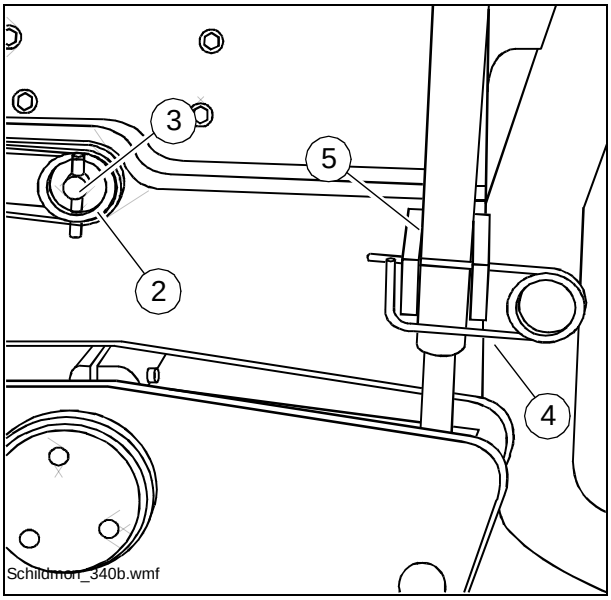

3.2 Förbered breddökningarna

Om skriden är försedd med stamp måste innan breddökningarna monteras, drivaxeln för stampen monteras. Följande skall då utföras:

3.3 Demontera skyddsplåten på stampen:

- Lossa de båda muttrarna (1) på dragstängerna ett varv.
- Demontera de båda fästskruvarna (2) på skyddsblecket.
- tag bort skyddsbleck (3).

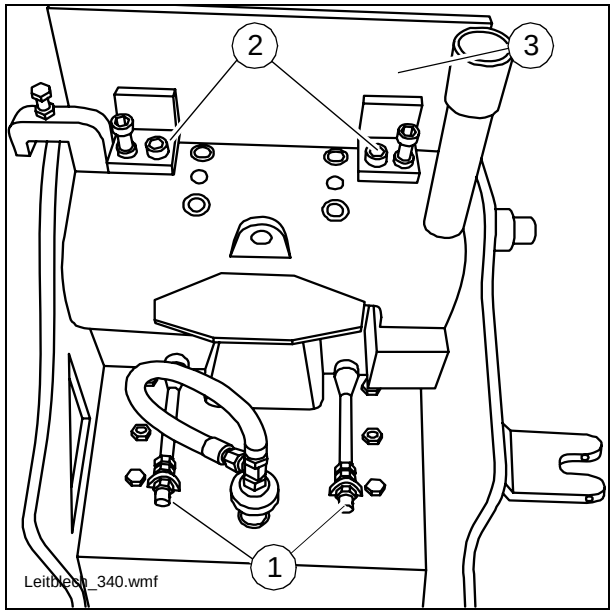

3.4 Montering av drivaxeln för stampen

- Sätt in axeln (4) i uttaget (5) på skriden.
- Skjut in kopplingshalvorna (6), med plaststjärnan i varandra.

3.5 Montering av skyddsplåten på stampen

- Sätt i skenorna som finns på insidan av skyddsplåten (3) i uttagen (7).
- Montera de båda bultarna (2) på skyddsplåten.
- Drag åt de båda muttrarna (1) på dragstängerna tills de ligger an mot stoppet.

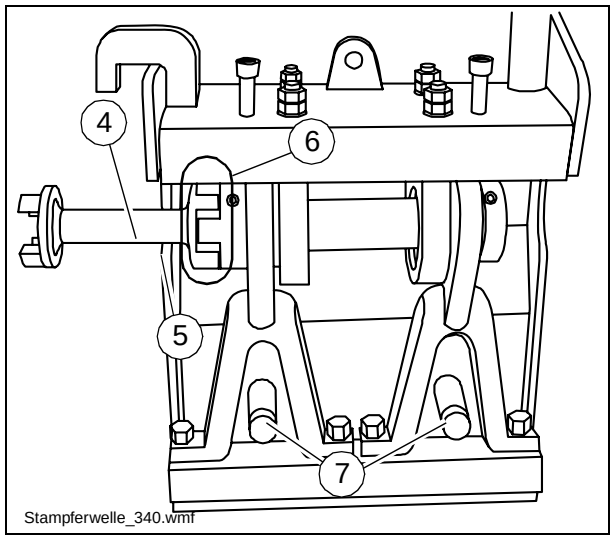

A Breddökningen är nu klar att monteras på utskjutsdelen.

3.6 Montering av breddökning

m Anläggningsytorna skall vara rena och om skriden använts, fria från bitumenrester.

m Detta är speciellt viktigt då det gäller stödytorna på bottenplattan.

- Ställ breddökningen och utskjutsdelen bredvid varandra på ett slätt underlag. Drivaxeln för stampen måste då hållas fast.

- För kopplingshalvan för stampdrivningen genom hålet i utskjutsdelen och sätt fast den i den andra befintliga kopplingshalvan.

- För ihop breddökning och utskjutsdel.

- Drag åt bultarna (1) lätt.

- Inställning av höjden på breddökningarna.

  - Lossa låsmutter (2).
  - Ställ in korrekt höjd med justerskruv (3).
  - Drag fast låsmutter (2)
  - Drag åt bultarna (1) ordentligt.

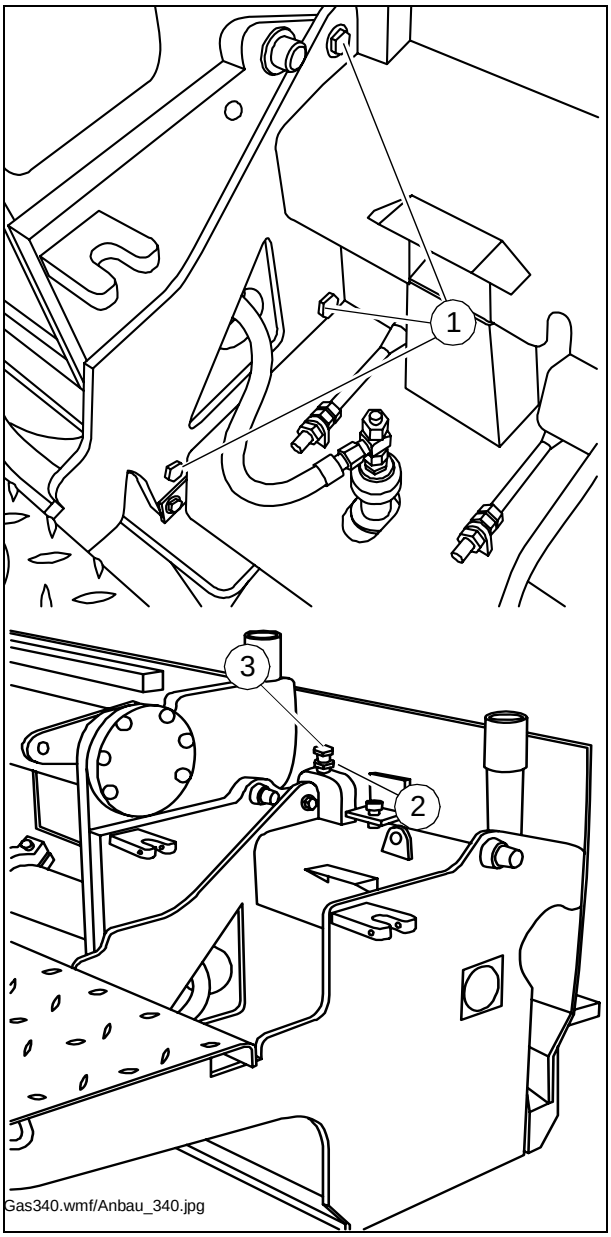

3.7 Montering av begränsningsplåt på breddökningen

A Se avsnitt 2.2

3.8 Skridvärmesystemets gasanslutningar

Efter monteringen av påbyggnadsdelarna måste motsvarande förbindelseslangar för påbyggnadsdelarnas brännare anslutas till skridens ledningssystem.

- Före användning måste samtliga slangar kontrolleras och vid synliga skador omgående bytas ut mot nya.
- Slangförbindningen skruvas fast (1).

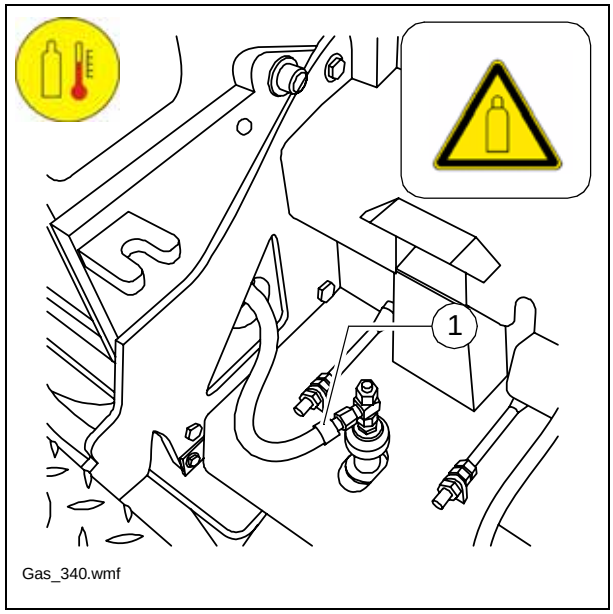

f Brand- och explosionsfara!
Vid åtgärder på värmesystemet består brand- och explosionsfara.
Rökning förbjuden! Använd ej öppen eld!

- När påbyggnadsdelarna demonteras, stannar slangarna kvar på den påbyggnadsdel på vilken de är fastskruvade.

3.9 Skridvärmesystemets elanslutningar

Efter montering av påbyggnadsdelar måste skridvärmesystemets motsvarande elanslutningar kopplas ihop med varandra.

I varje skriddel sitter en fördelardosa (1), på vilken redan stickanslutningar för värmeskenorna i bottenplattorna (2) och (3) liksom värmeskenan i stampkniven (4) förberetts.

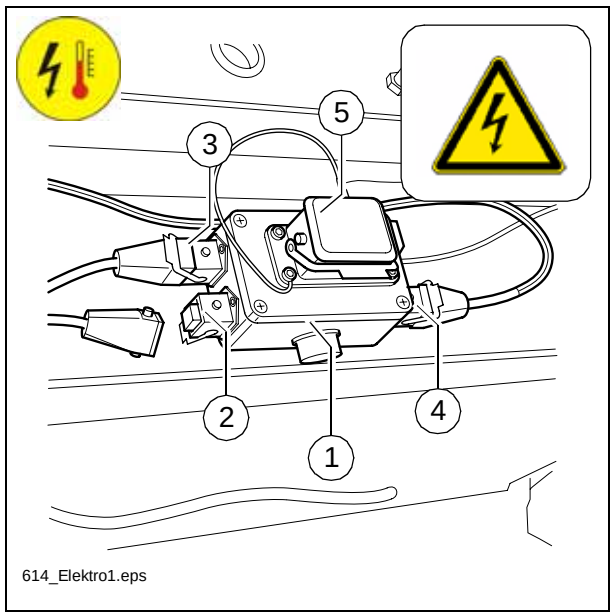

f Före användning måste samtliga kablar kontrolleras och vid synliga defekter omgående bytas ut mot nya.

På fördelardosans översida sitter anslutningen (5) för försörjnings- och styrkabeln till bredvidliggande skriddel.

- Öppna säkringsskenan och skyddslocket, anslut kabeln mellan påbyggnadsdel och angränsande skriddel och fixera med säkringsskenan.

4 Inställningar

4.1 Inställning av hydrauliska utskjuten

Om utskjutsdelarna måste efterjusteras så kan denna inställning göras då skriden är monterad på utläggaren

Grundjustering:

- Lossa bultar (1) och låsmuttrar (3).
- Justera med justerskruvar (2) och (3a):

A Höja utskjutsdelen: Vrid justerskruv (2) höger och låsmutter (3) samt justerskruv (3a) åt vänster.

m Samma höjd måste ställas in på alla justerskruvar! Endast då kan utläggning ske utan att det blir linjer på ytan.

A Breddökningen skall vara justerad 3mm högre än huvudskriden.

- Efter inställning:
  Drag fast bultar (1) och låsmuttrar (3).

Finjustering:

- Lossa skruv (1), skruv (4) och mutter (4a)
- Justera genom att vrida mutter (4b)
- Dra åt skruv (1), skruv (4) mutter (4a) samt dra åt justermuttern.

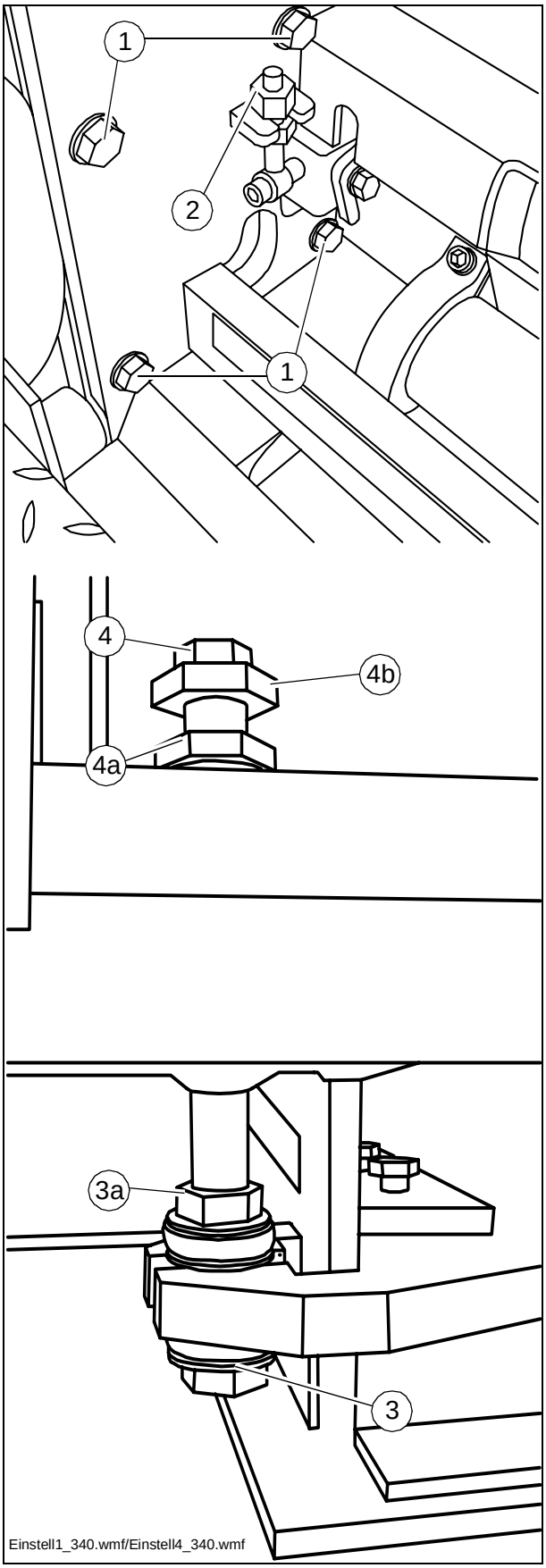

4.2 Inställning av stamphöjd

Stampen har en fast slaglängd på 3,5 mm.

Vid nedre vändpunkten skall stampen vara inställ på -0,2 mm och 0 mm (mått A) Inställningen sker med hjälp av två skruvar (1), placerade på lagerhuset för drivaxeln:

A Vid inställning skall stampkniven vara i sitt nedersta vändläge:

- Lossa låsmuttrar (2).
- Utför höjdinställningen ,ed de gängade stiften (1).
- Kontrollera stampknivens läge i förhållande till bottenplattan, korrigera vid behov med stiften (1).
- Drag åt låsmuttrarna (2).

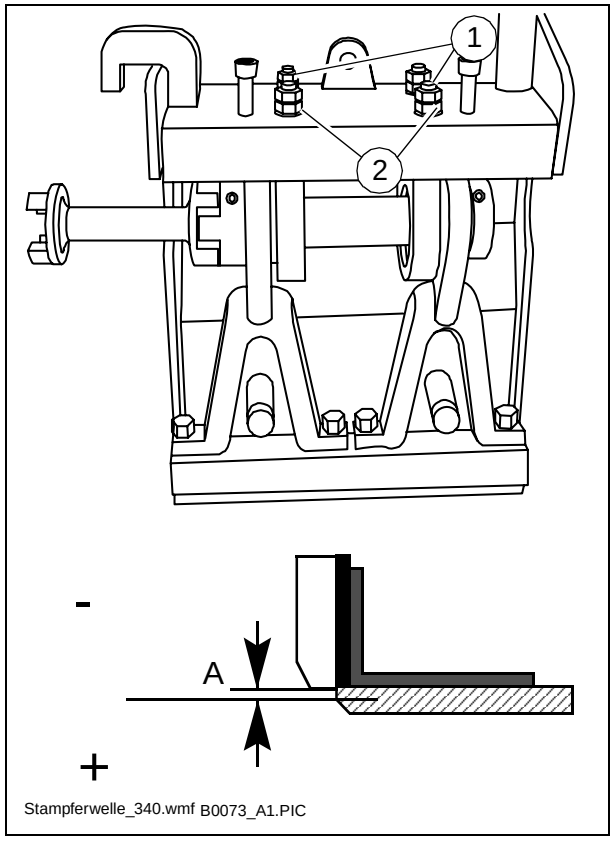

4.3 Inställning av stampens skyddsplåt:

Varje skyddsplåt dras över två dragstänger (1) på stampkniven.

Mellan skyddsplåten (4) och stampkniven (5) skall, över hela bredden, finnas ett spel (a) på 0,7 mm.

A Detta mått ställs in på fabriken.

- Inställningen sker med de främre muttrarna (2). Före varje inställning skall låsmuttrarna (3) lossas och efter justering åter dras åt.

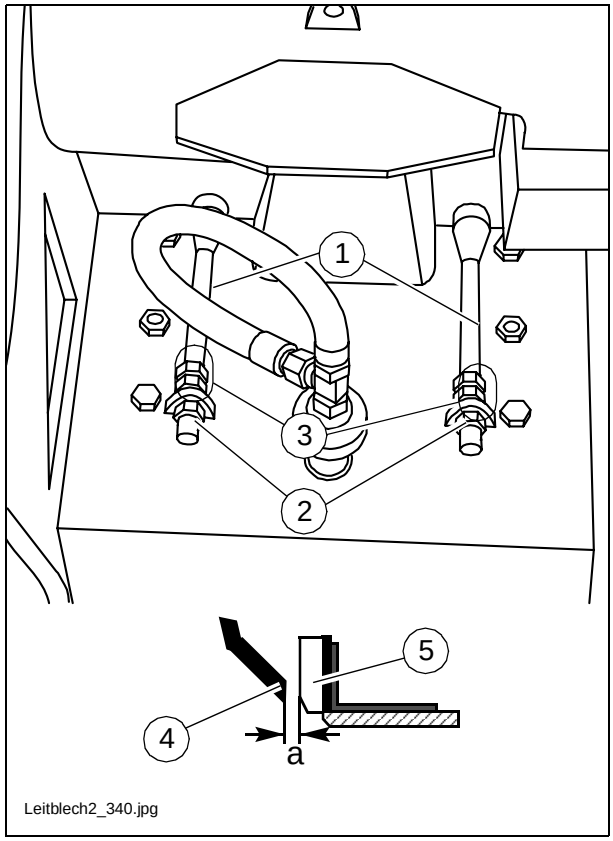

4.4 Inställning av avstäningsplåtar

- Avstäningsplåtarna kan justeras i höjdled och vinkeln mot underlaget ställas in.
- Höjdinställning:
- Veva med vev (1) tills önskad höjd erhålls.
- Inställning av vinkel:
- Veva med vev (2) tills önskad lutning nås.

A Veven kan låsas med spärr (2a).

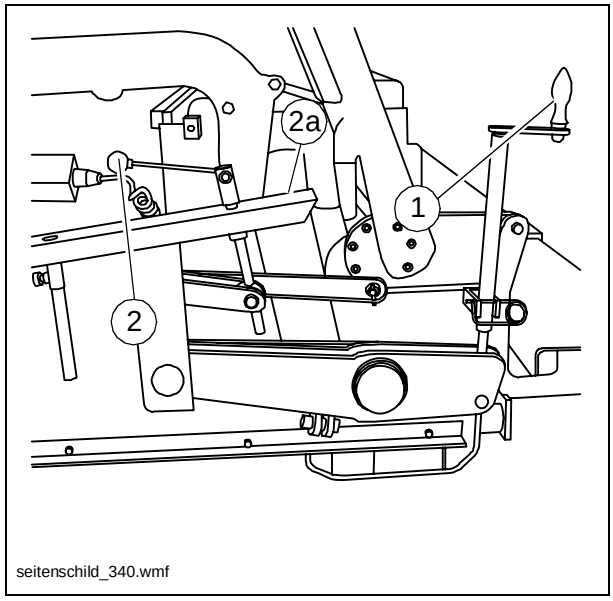

4.5 Inställning av bombering

Det finns på skriden en spindel med vilken bomberingen kan ställas in, positiv eller negativ.

A För inställning av bomberingen, se kapitel B, avsnitt "Tekniska data".

- Inställning av bombering med det monterade spärrhandtaget (1).
- Inställningen visas på skala (2) i procent.

A För inställningen åt andra hållet skall stiftet (3) spärrhandtaget läggas om.

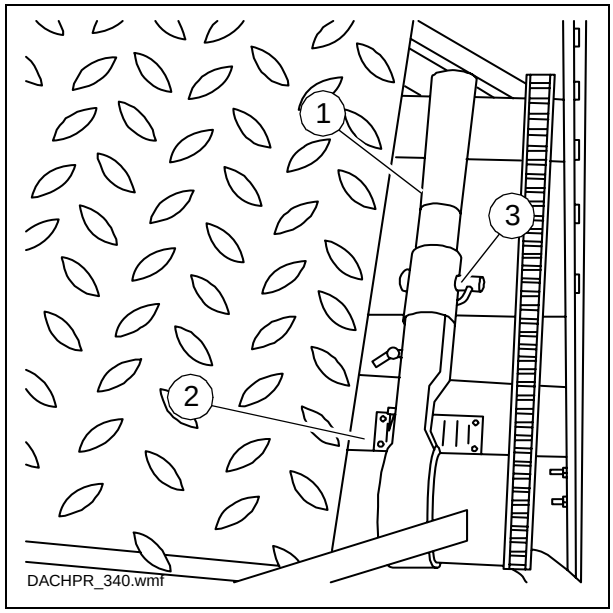

4.6 Inställning av attackvinkel

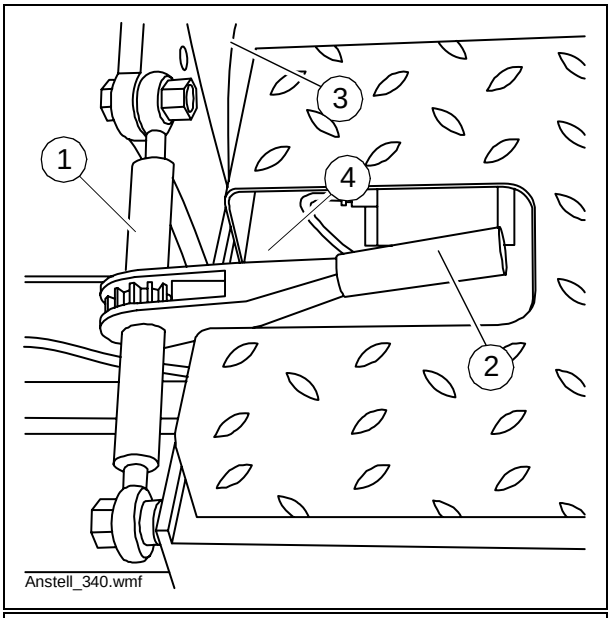

Beroende på behov kan skridens attackvinkel ökas eller minskas.

- Attackvinkeln ställs in med hjälp av det på övre länken (1) monterade spärrhandtaget (2).
- Inställningen visas på skala (3).

A För justering åt andra hållet måste stiftet (4) på spärrhandtaget läggas om.

A Tänk på att justeringen måste vara samma på skridens båda sidor!

4.7 Korrigering av attack vinkel Inställningsdel / mittdel

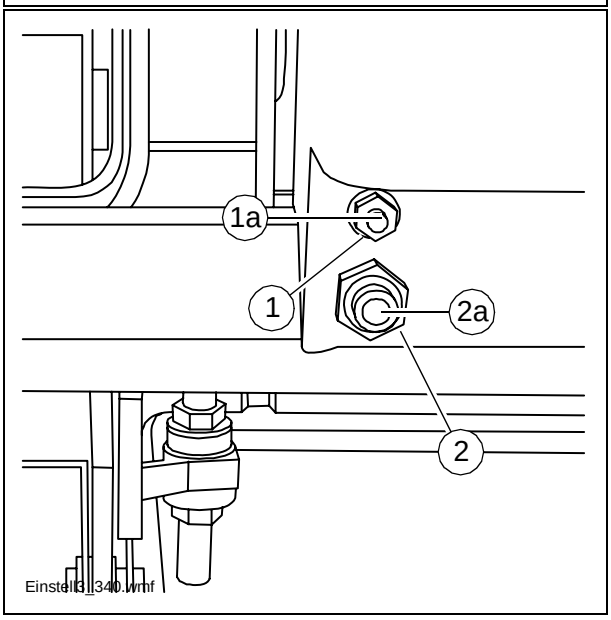

Om en utjämning av attackvinkeln mellan inställningsdelen och mittdelen krävs kan dett göras.

Ökning av vinkeln:

- Lossa låsmuttrar (1) och (2)
- Skruva in (2a) tills önskad vinkel är inställd.
- Drag fast låsmuttrarna igen.

Minskning av vinkeln:

- Skruva tillbaka (2a).
- Drag tillbaka inställningsdelen med bult (1a) och låsmutter (1) tills önskad vinkel är inställd.
- Drag fast låsmuttern.

F Underhåll

1 Säkerhetsanvisningar för underhållet

f Personer som arbetar på skriden kan skadas om utläggaren oavsiktligt startas.
Om inget annat anges, får arbete endast utföras när **utläggarmotorn står stilla**!
Säkerställ att utläggaren är säkrad så, att den inte kan startas oavsiktligt.

f Skriden kan sjunka ned om de mekaniska transportsäkringarna inte har ansatts.
Arbete får endast utföras då skriden är **mekaniskt låst**!

- Byte av delar ska ske på ett korrekt sätt.

! OBS !

De komponenter som är märkta med denna symbol får endast öppnas, konrolleras och bytas av behörig elektriker!

f Kontroll- och reparationsarbeten på elektriska anläggningar med medelspänning, som t.ex. skridvärmesystemet får endast utföras av behöriga elektriker eller elektrotekniskt utbildade personer vid användning av lämpliga testapparater.
Se alltid till att elektrotekniskt relevanta skyddsåtgärder följs! Livsfara vid olyckor med medelspänning!

m Användning av delar eller reservdelar som inte är godkända av tillverkaren, felaktiga verktyg eller felaktig montering, kan förorsaka fel, skador på egendom, säkerhetsutrustningar som inte fungerar riktigt och innebär olycksrisk
Använd godkända delar och säkerställ att de monteras riktigt. Kontakta maskinleverantören i tveksamma fall!

- Återmontera alla skyddsanordningar på rätt sätt, innan maskinen tas i bruk igen.

2 Skötselintervall – Skrid allmänt

	Intervall								Skötselställe	OBS!
	10 / dagligen	50	100	250	500	1000 / 1x/år	2000 / vartannat år	vid behov		
	q								- Rengör / olja in styrrören	efter arbetets slut
	q								- Töm stamputrymmet	efter arbetets slut
	q								- Rengöring av avstängarplåtar	efter arbetets slut
						q			- Smörj bomberingsinställningen	
							q	q	- Ställ in styrrörets spel	
	q								- Stampstyrskyddsplåt – kontrollera spelet	
								q	- Stampstyrskyddsplåt – ställ in spelet	
					q				- Hydraulslangar okulärbesiktning	
							q	q	- Hydraulslangar - byt slangar	
							q		- Låt en expert kontrollera skriden	

Underhåll	q
Skötsel under inkörningstiden	g

3 Skötselintervall - gassystem

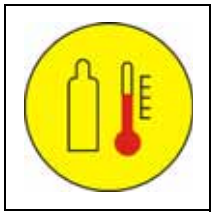

	Intervall								Skötselställe	OBS!
	10	50	100	250	500	1000 / 1x/år	2000 / vartannat år	vid behov		
				q					- Kontrollera tändstiften	
					q			q	- Byt tändstiften	
						q			- Låt en expert kontrollera gassystemet	

Underhåll	q
Skötsel under inkörningstiden	g

4 Skötselintervall - elvärmesystem

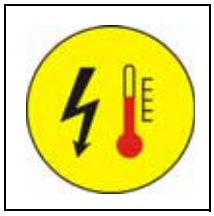

	Intervall								Skötselställe	OBS!
	10	50	100	250	500	1000 / 1x/år	2000 / vartannat år	vid behov		
	q								- Kontrollera isolationsövervakningen	innan arbetet påbörjas
	A		**Beakta nationella föreskrifter för kontroll och kontrollintervall!**						- Kontroll av elsystemet genom behörig elektriker	

Underhåll	q
Skötsel under inkörningstiden	g

A Alla angivna tidsintervaller är **max tillåtna** skötselintervaller. Om maskinen arbetar under svåra förhållanden, ska dessa intervaller **kortas**!

För skötselintervaller och skötselåtgärder på utläggaren, se utläggarens instruktionsbok.

5 Smörjställen

5.1 Styrrör

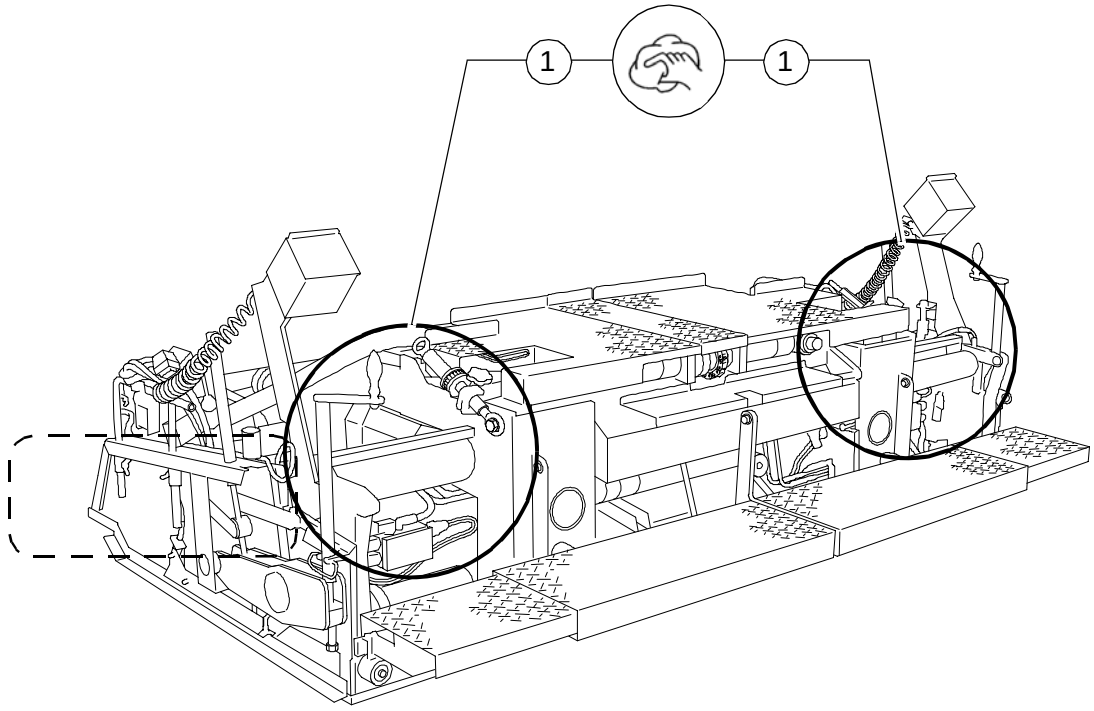

VB340.wmf

1			

A För att minimera slitaget och därmed spelet i dessa styrningar, måste eventuell smuts avlägsnas.

Håll alltid rören smutsfria:

- Rengör rören dagligen efter arbetets slut med en trasa och
- smörj in dem med lite olja.

5.2 Övriga smörj- och skötselställen

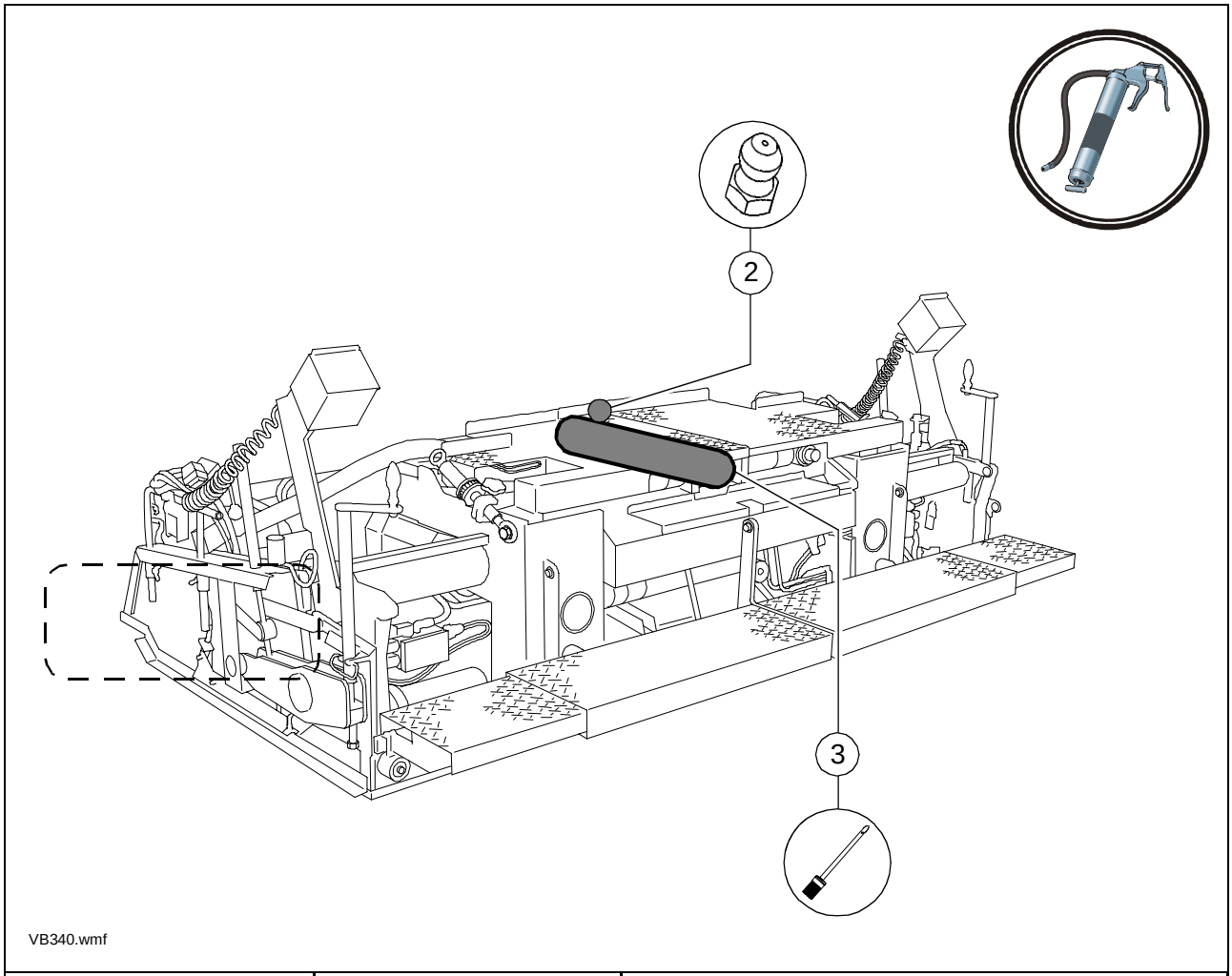

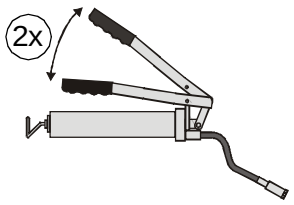	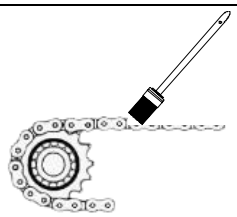	A Fetta bomberingsinställningen med en pensel eller sprutfett.
2	3	

6 Kontrollställen

6.1 Breddökningarnas styrning

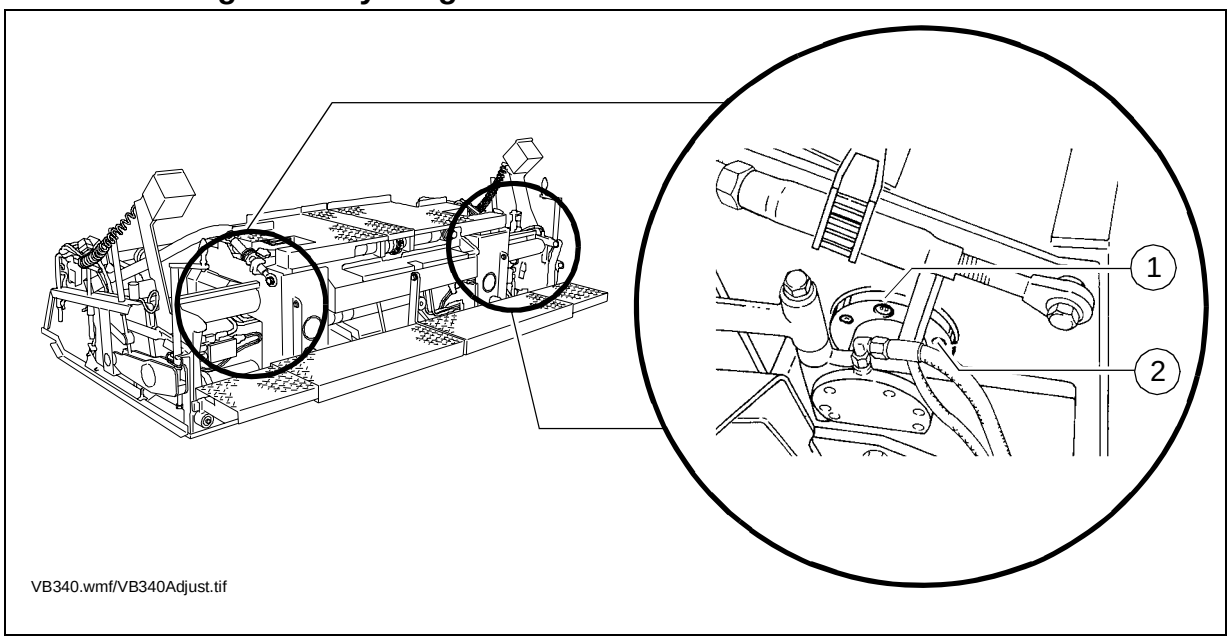

Styrrörens spelinställning

Om, efter längre tids användning, glapp uppstår i bussningarna för styrrören kan detta åtgärdas enligt följande:

- Lossa först låsskruvarna (1).
- Ställ, med de tre spännskruvarna (2) in styrningen så att eventuellt glapp försvinner men att kolvstängerna fortfarande kan röra sig lätt. Drag åter fast låsskruvarna (1)
- Utför samma sak på övriga styrrör.

6.2 Rengöring av skriden

Tömning av stampkammare

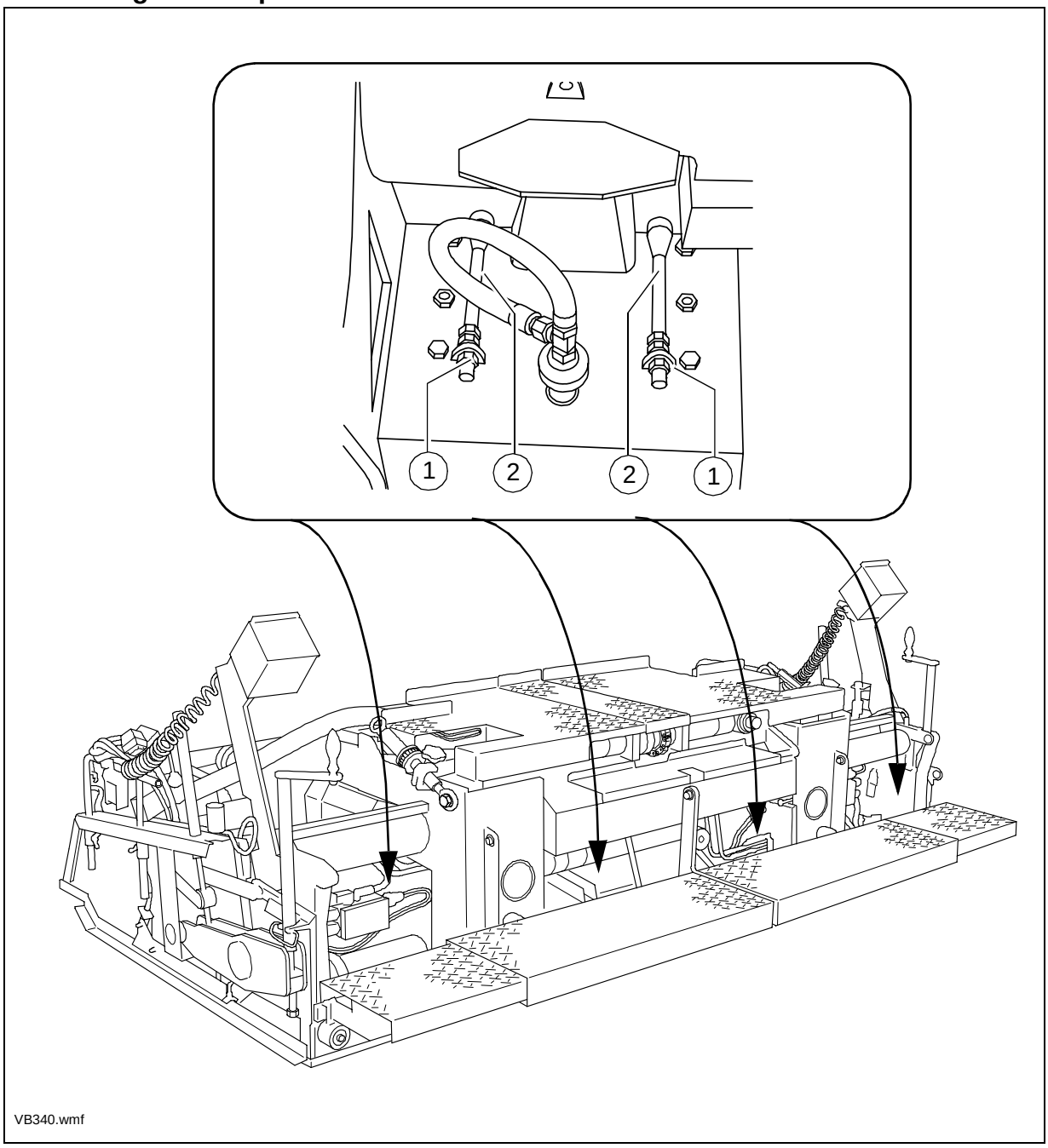

A Under utläggningsprocessen tränger bitumen och små partiklar in i stampramen. På grund av uppvärmningen hålls denna massa i ett plastiskt tillstånd och bidrar till stampknivens smörjning.
Vid skridens avkylning stelnar denna massa. Den måste egentligen värmas upp till vätskeform innan stamparna åter tas i bruk.

- Vid arbetsdagens slut räcker det vanligtvis att låta stampen gå långsamt under cirka 15 minuter och samtidigt spruta in lite lösningsmedel i stampkammaren.
- Före längre driftuppehåll ska stampkammaren tömmas så länge materialet fortfarande är flytande. Låt vid behov värmesystemet vara igång.

För att tömma stampkammaren kan skriddelarnas stampskyddsplåtar lossas:

- Lossa låsmutter (1) på dragstången och skjut tillbaka dragstången något., så att skyddsplåten fälls något framåt.
- Låt stampen gå några minuter så att materialet faller ut under stampramen.
- Drag därefter åter fast låsmuttern på dragstången.
- Ställ in avståndet vid behov: se kapitel E.

Rengöring av avstängarplåtar

- Tag bort materialrester på glidytan och i styrningen.
- Smörj in glidytan och styrning med temperaturbeständigt fett.

6.3 Kontroll / inställning av stampstyrskyddsplåten

Kontrollera stampinställningen före varje utläggning.

Mellan skyddsplåten (4) och stampkniven (5) skall, över hela bredden, finnas ett spel (a) på 0,7 mm.

A Om justering är nödvändig, se kapitel E

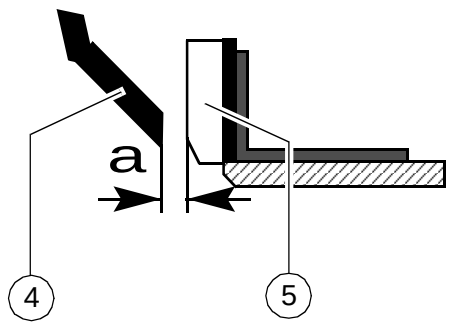

Leitblech2_340.jpg

6.4 Hydraulslangar

- Kontrollera hydraulslangarnas tillstånd noggrant.
- Byt omgående ut defekta slangar.

f För gamla slangar blir porösa och kan spricka! Olycksrisk!

A Ett instansat nummer vid skruvkopplingen informerar om slangens tillverkningsdatum (A) och max tillåtna tryck (B).

m Installera aldrig slangar som lagrats för länge och iaktta det max tillåtna trycket.

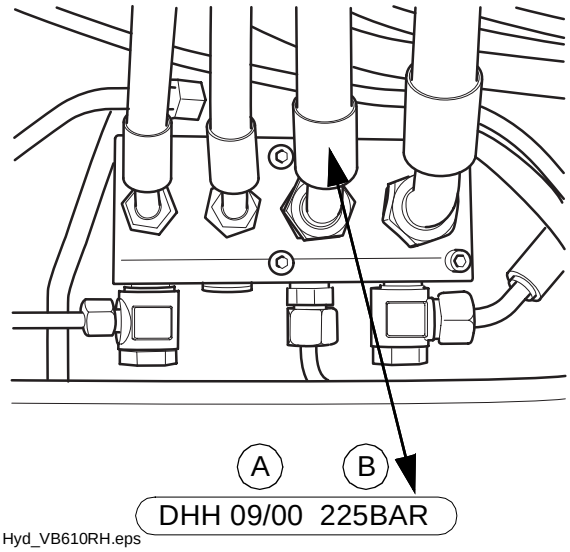

Hyd_VB610RH.eps

7 Gassystem

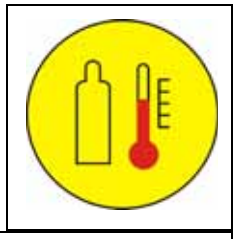

Gassystemet består av följande huvudkomponenter:

- Tändbrännare (1)
- Tändstift (2)
- Luftmunstycke (3)

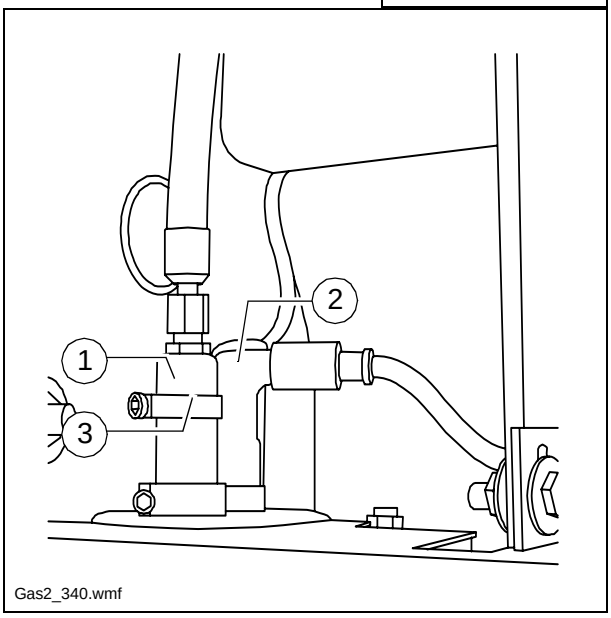

7.1 Tändstift

Gasvärmesystemets tändstift ska kontrolleras en gång i månaden.

- Dra av tändstiftskontakten.
- Ta ut tändstiftsinsatsen ur skridkroppen.
- Kontroll:
- Inga synliga skador på mittkontaktens isolator?

A Elektrodavståndet skall vara 1 - 1,5 mm

A Tändstiften ska bytas ut en gång om halvåret för att alltid säkerställa ett felfritt fungerande skridvärmesystem.

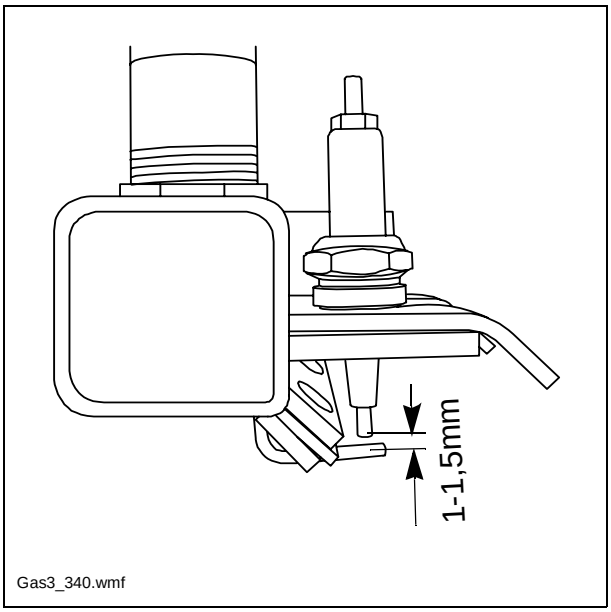

7.2 Inställning av flambilden

- För att få en störningsfri flambild skall inställning ske med ställringen (3) på brännarna.
- Låssa låsskruven på ställringen.
- Ställringen skall täcka cirka 50% luft-hålen.
- Drag fast låsskruven på ställringen.

A Flamman skall vara klarblå.

- Utför erforderlig fininställning med ställring (3).

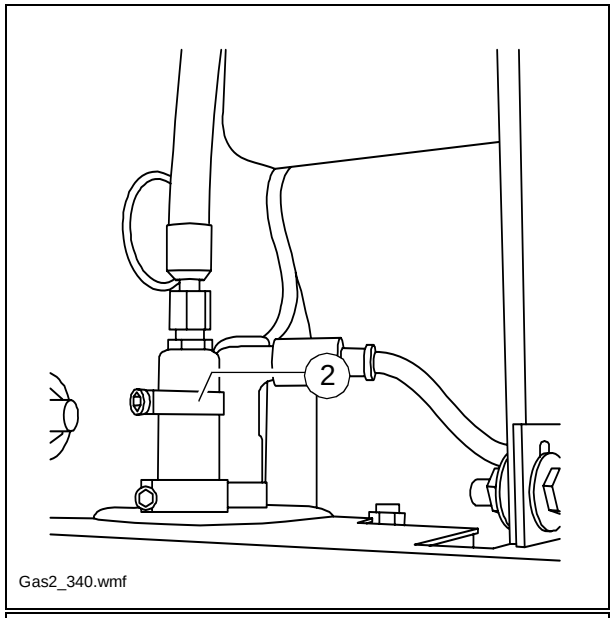

Gas2_340.wmf

7.3 Gasvärmesystemets injektorer

Injektorerna för beredningen av gas-luft-blandningen har inga skötselintervaller.

Genom föroreningar i gasolen kan det förekomma att filtret smutsas ner.
Skruva i så fall ut stossen (4) och därefter gasmunstycket (5). Filtret är anslutet till gasmunstycket. Rengör försiktigt med luft.

m Rengör aldrig gasmunstycket och filtret med ett spetsigt föremål, eftersom det skadar filtret resp gasmunstyckets öppning.

A Stossen (4) och gasmunstycket (5) har på fabriken limmats fast med „Loctite blå“.

Limma och dra åt gasmunstycket (5) och stossen (4) efter rengöringen.

f Se till att alla gasledningskopplingar är riktigt åtdragna.
Vid otäthet explosionsfara.

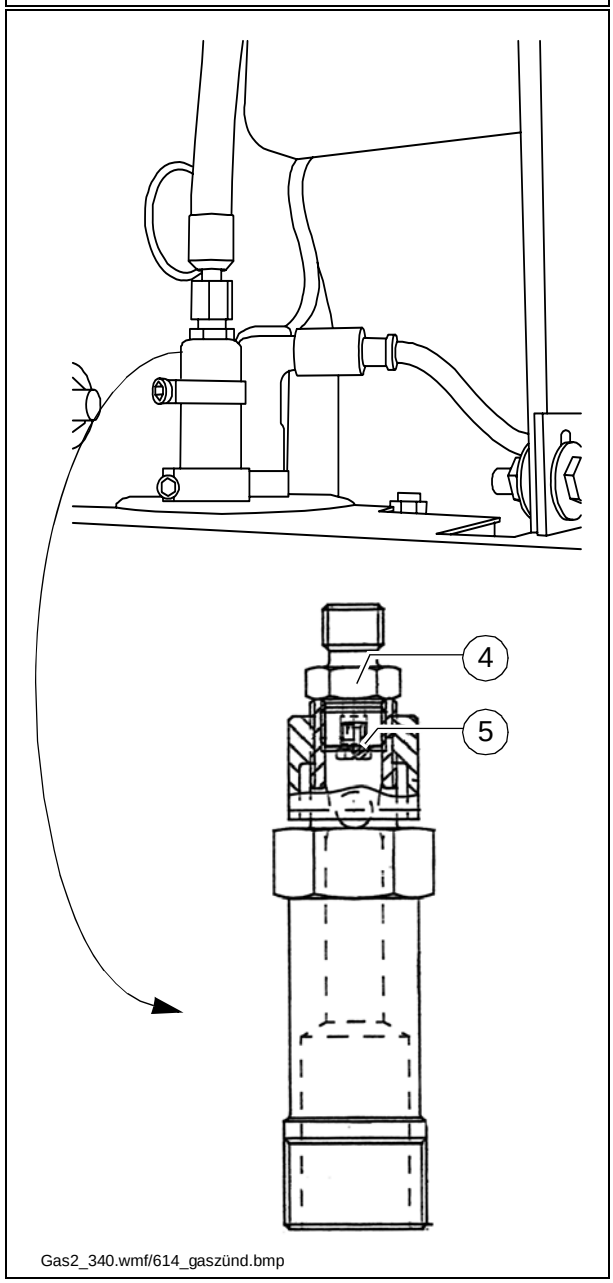

Gas2_340.wmf/614_gaszünd.bmp

8 Elvärmesystem

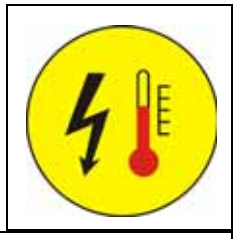

8.1 Kontroll av isolationsövervakningen

Varje dag måste en funktionskontroll av skyddsåtgärden isolationsövervakning genomföras innan arbetet påbörjas.

A Vid den här testen kontrolleras endast isolationsvaktens funktion och inte om det föreligger ett isolationsfel på värmesektionerna eller förbrukarna.

- Starta utläggarens drivmotor.
- Ställ brytaren för värmesystemet (1) på läge TILL.
- Tryck på testknappen (2).
- Den i testknappen inbyggda signallampan visar „isolationsfel“
- Tryck minst 3 sekunder på återställningsknappen (3), för att radera det simulerade felet.
- Signallampan slocknar

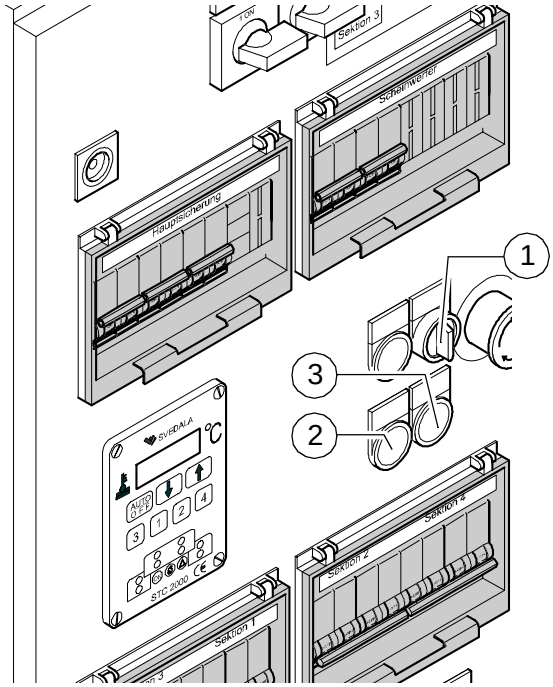

Schalttafel340_neu.wmf

f Om kontrollen blir godkänd, är det tillåtet att arbeta med skriden och externa förbrukare får användas.
Indikerar signallampan „isolationsfel“ ett fel redan innan testknappen trycks in eller indikeras inget fel vid simuleringen, är det inte tillåtet att arbeta med skriden eller med anslutna externa utrustningar.

f **Skrid och utrustningar måste kontrolleras resp repareras av en behörig elektriker. Först därefter är det åter tillåtet att arbeta med skrid och utrustningar.**

f **Fara genom elektrisk spänning**

f **På grund av det elektriska skridvärmesystemet föreligger fara för elektriska stötar om säkerhetsåtgärder och säkerhetsföreskrifter inte följs.**
Livsfara!
Underhålls- och reparationsarbeten på skridens elsystem får endast utföras av behörig elektriker.

Isolationsfel

A Gör så här om det inträffar ett isolationsfel under drift och signallampan indikerar ett isolationsfel:

- Ställ brytaren för alla externa utrustningar och värme på FRÅN och tryck på återställningsknappen minst 3 sekunder, för att radera felet.
- Om signallampan inte slocknar är det ett fel på generatorn.

f Det är inte tillåtet att fortsätta arbetet!

- Om signallampan slocknar, kan brytarna för värmen och de externa utrustningarna efter varandra åter ställas på TILL, tills ett nytt meddelande kommer och en frånkoppling sker.
- Den defekta utrustning ska avlägsnas resp får inte kopplas till. Återställningsknappen måste tryckas in minst 3 sekunder, för att radera felet.

A Driften får nu naturligtvis fortsättas utan den defekta utrustningen.

A **Den defekta generatorn eller elektriska förbrukaren måste kontrolleras resp repareras av en behörig elektriker. Först därefter är det åter tillåtet att arbeta med skrid och utrustningar.**

9 Smörjmedel

m Använd endast har nedan specificerade smörjmedel eller andra med samma kvalitet och av kända märken.

- Dynapac högtemperaturfett.

10 Elektriska säkringar

10.1 Utrustning med gasvärmesystem

Säkringar i komprimeringskomponenternas styrskåp (1)

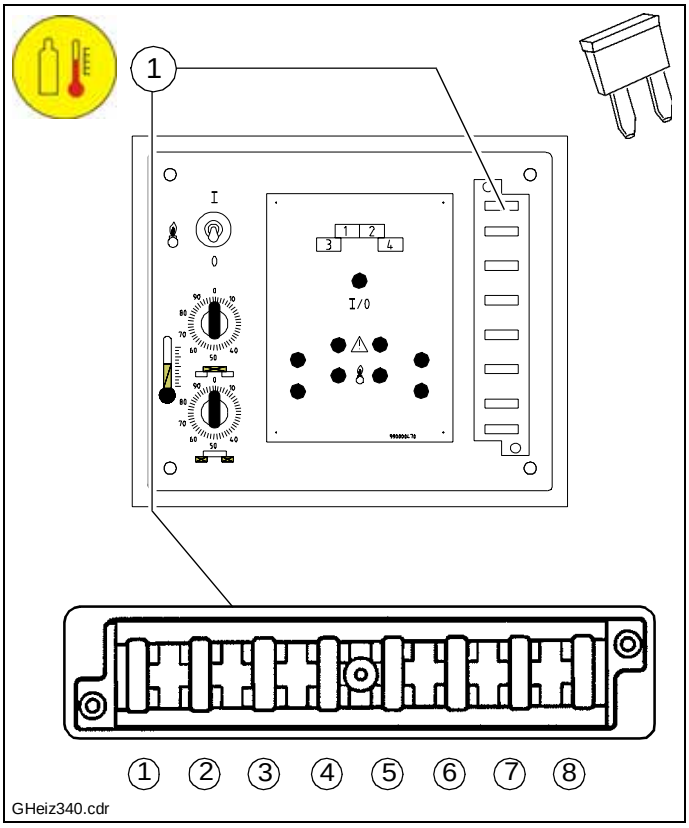

Säkringshållare (1)

Nr.	Säkrade komponenter	A
1.	Uppvärmningskrets 1 Huvudskrid vänster	5
2.	Uppvärmningskrets 2 Huvudskrid höger	5
3.	Uppvärmningskrets 3 Breddökning vänster	5
4.	Uppvärmningskrets 4 Breddökning höger	5
5.	används inte	
6.	används inte	
7.	används inte	
8.	Huvudsäkring uppvärmning	10

11 Godkännanden

11.1 Elektriskt skridvärmesystem

ZERTIFIKAT

Registrier-Nr.
02250550903-01-2001

Antragsteller:	Antragsdatum:	Aktenzeichen:	Prüfbericht-Nr:
Svedala Straßenfertiger GmbH	26.09.2001	02250 5509	02250 5509 03

Name und Anschrift des Bescheinigungsinhabers:

Svedala Straßenfertiger GmbH
Ammerländer Strasse 93
26203 Wardenburg

Das Prüfobjekt erfüllt die Anforderungen der unten genannten Normen und entspricht in seiner Ausführung dem Stand der Technik.

Prüfobjekt:	Elektrische Bohlenheizung
Typ:	---
Prüfstelle:	TÜV Nord Anlagentechnik
Prüfergebnis:	Nach Durchführung der Prüfung vor Ort wurde die Übereinstimmung des Prüfobjekts mit den entsprechenden Anforderungen der aufgeführten Normen festgestellt.
Geprüft nach:	DIN VDE 0100 DIN VDE 0660 Teil 500 UVV BGV A2 Teile/Bereiche der DIN VDE 0113 DIN/IEC 38
Hinweis:	Das Zertifikat 02250 5509 03 basiert auf den o.g. Prüfbericht vom 26.09.2001 und ist in seiner Gültigkeit an die Bedingungen bzw. Einschränkungen gebunden.

TÜV Nord e.V
Bremen, den 26.09.2001

Der Leiter: .....

DYNAPAC
Part of the Atlas Copco Group

UTBILDNINGAR INSTRUKTIONER

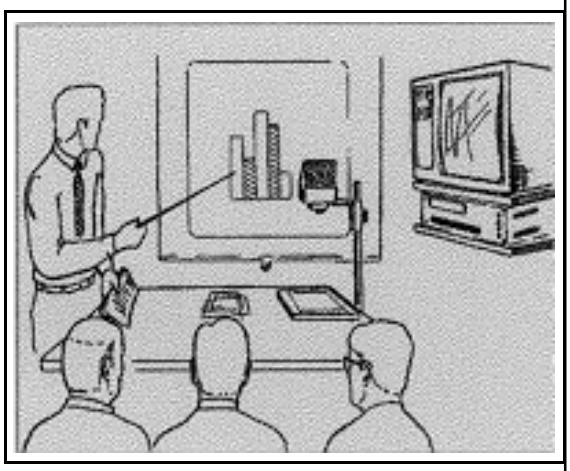

Vi erbjuder våra kunder utbildningsmöjligheter för att lära känna Dynapacs maskiner i vårt eget kunskapscenter med anslutning till fabriken.
Vi har regelbundna kurser i vårt utbildningscenter och vi kan sätta ihop specialanpassade program för era specifika behov.

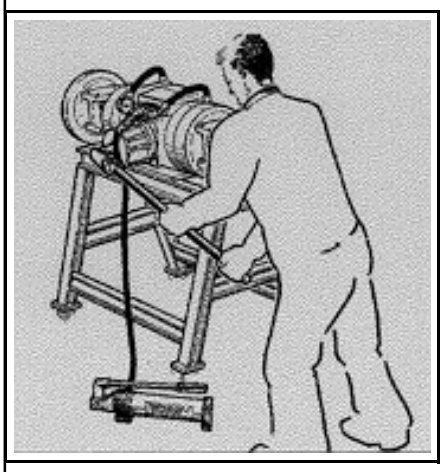

SERVICE

I fall av driftstörningar eller med frågor om reservdelar kan ni vända er till vårt servicenätverk.
Våra yrkesutbildade reparatörer kan avhjälpa felet snabbt och professionellt.

KUNDSUPPORT

Om vår säljorganisation inte kan hjälpa er kan ni vända er direkt till
oss.
Vår teknisk rådgivargrupp är alltid redo att hjälpa till.

DYNAPAC

Part of the Atlas Copco Group

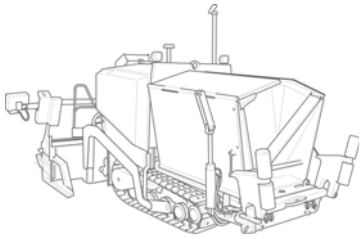
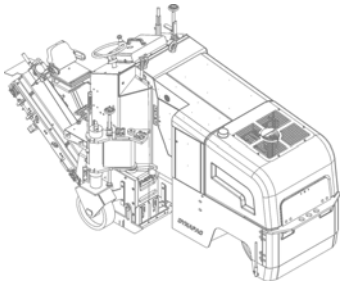
Fråga våra försäljare också
efter:
Service,
Reservdelar/slitdelar
ytterligare dokumentation
tillbehör
och
hela
vårt sortiment
av Dynapac
vägmaskiner
och fräsar