Instrukcja obsługi

ILP6500-2PL2.pdf
Użytkowanie i konserwacja

Walec dwukierunkowy
LP6500

Silnik wysokoprężny:
Hatz Supra 1D50S

Numer seryjny
16500843-

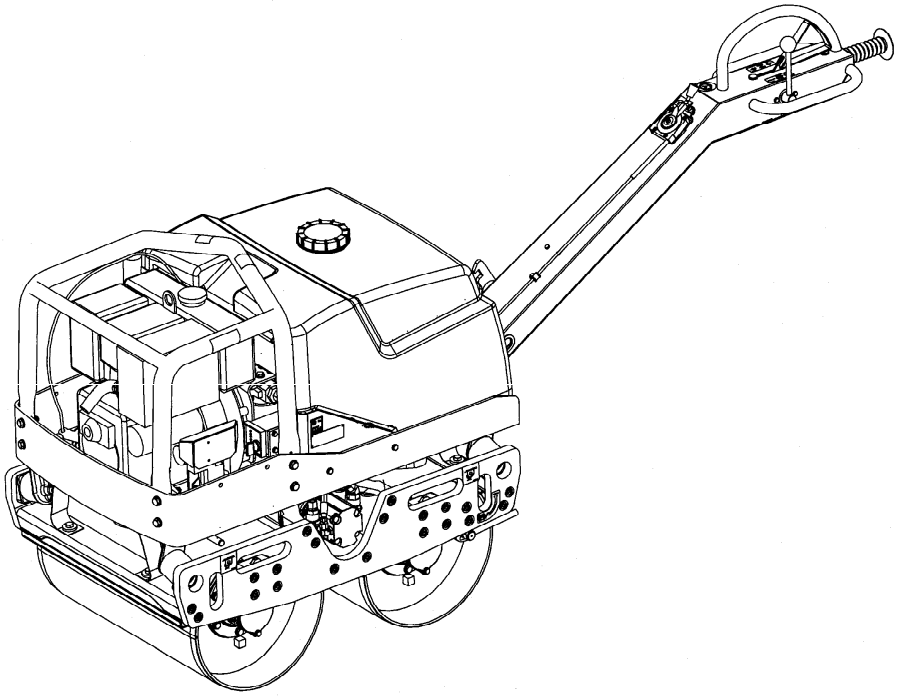

Zastrzegamy sobie prawo do zmiany specyfikacji.
Wydrukowano w Szwecji

Spis tresci

Wstęp ... 1
Symbole ostrzegawcze ... 1
Informacje dotyczące bezpieczeństwa ... 1
Dane ogólne ... 1
Oznaczenie CE i Deklaracja zgodności ... 2
Instrukcje dotyczące bezpieczeństwa ... 3
Bezpieczeństwo – podczas użytkowania ... 7
Praca w pobliżu krawędzi ... 7
Zbocza ... 8
Specyfikacje techniczne – hałas/wibracje/parametry elektryczne ... 9
Poziomy hałasu ... 9
System elektryczny ... 9
Specyfikacje techniczne – wymiary ... 11
Specyfikacje techniczne – masa i objętość ... 13
Specyfikacje techniczne – ogólne ... 15
Tabliczka na urządzeniu – identyfikacja ... 17
Tabliczka na urządzeniu ... 17
Specyfikacje dotyczące urządzenia — naklejki ... 19
Położenie naklejek ... 19
Naklejki – bezpieczeństwo ... 20
Naklejki informacyjne ... 21
Opis urządzenia – układ elektryczny ... 23
Położenia uchwytów ... 25
Położenie robocze i położenie podczas transportu ... 25
Elementy sterujące ... 27
Elementy sterujące i ich funkcje ... 27
Zakres zastosowań maszyny ... 29
Zakres zastosowań maszyny ... 29
Uruchamianie ręczne ... 31
Uruchamianie silnika ... 32

Uruchamianie, rozruch elektryczny 33
Uruchamianie silnika, uruchamianie elektryczne 33
Użytkowanie – Jazda 35
Obsługa 35
Użytkowanie – Zatrzymywanie 37
Zatrzymanie silnika 37
Parkowanie 37
Informacje różne 39
Podnoszenie 39
Podnoszenie urządzenia 39
Transport 39
Transport walców 40
Konserwacja – smary i symbole 41
Konserwacja – harmonogram konserwacji 43
Serwis oraz punkty konserwacji 43
Co dziesięć godzin działania (codziennie) 44
Po pierwszych 20 godzinach pracy 44
Co 250 godzin działania (co miesiąc) 45
Co 500 godzin pracy (raz w roku) 45
Konserwacja – co 10 godzin 47
Silnik wysokoprężny – sprawdzanie poziomu oleju - sprawdzanie separatora wody 47
Zbiornik paliwa — tankowanie 47
Sprawdzanie oczyszczaczy powietrza 48
Układ hydrauliczny – Sprawdzanie poziomu płynu 48
Skrobaki - sprawdzanie/regulacja 48
Zbiornik wody – napełnianie 49
Połączenia śrubowe — sprawdzanie 49
Czyszczenie maszyny. 49
Konserwacja — 20 godzin 51

Śruby — sprawdzanie 51
Konserwacja – co 250 godzin 53
Silnik wysokoprężny – wymiana oleju i filtrów 53
Filtr powietrza — sprawdzanie/czyszczenie 54
Otwór zaworu silnika – sprawdzani/regulacja 54
System chłodzenia silnika – czyszczenie 54
Chłodnica – sprawdzanie/czyszczenie 54
Podłączenia akumulatora – sprawdzanie 55
Konserwacja – co 500 godzin 57
Silnik wysokoprężny – wymiana filtra paliwa 57
Układ hydrauliczny – wymiana płynu 57
Układ hydrauliczny – wymiana filtra oleju 58
Element mimośrodowy — wymiana oleju 58

Wstęp

Symbole ostrzegawcze

OSTRZEŻENIE! Informuje o niebezpiecznym bądź ryzykownym działaniu, które może doprowadzić do śmierci lub poważnych obrażeń w przypadku zignorowania ostrzeżenia.

PRZESTROGA! Informuje o niebezpiecznym bądź ryzykownym działaniu, które może doprowadzić do uszkodzenia maszyny lub mienia w przypadku zignorowania ostrzeżenia.

Informacje dotyczące bezpieczeństwa

Zaleca się, aby operator maszyny uważnie przeczytał instrukcje dotyczące bezpieczeństwa znajdujące się w tym podręczniku. Należy zawsze postępować zgodnie z instrukcjami dotyczącymi bezpieczeństwa. Instrukcja obsługi powinna zawsze znajdować się w łatwo dostępnym miejscu.

Przed uruchomieniem maszyny i podjęciem jakichkolwiek prac serwisowych należy przeczytać cały podręcznik.

W przypadku używania maszyny w pomieszczeniach zamkniętych, należy zapewnić dobrą wentylację (wyciąg powietrza za pomocą wentylatora).

Dane ogólne

Instrukcja obsługi zawiera instrukcje dotyczące działania maszyny oraz jej konserwacji.

Aby zapewnić optymalne działanie maszyny, należy przeprowadzać jej właściwą konserwację.

Maszynę należy utrzymywać w czystości, co pozwala na wczesne wykrycie przecieków, poluzowanych śrub oraz złączy.

Maszynę należy sprawdzać codziennie przed uruchamianiem. Należy sprawdzić całą maszynę pod względem wystąpienia przecieków lub innych uszkodzeń.

Należy sprawdzić podłoże pod maszyną. Przecieki można łatwiej wykryć na podłożu pod maszyną niż na

samej maszynie.

NALEŻY MIEĆ ZAWSZE NA UWADZE OCHRONĘ ŚRODOWISKA! Nie wolno zanieczyszczać otoczenia olejem, paliwem ani innymi substancjami niebezpiecznymi dla środowiska. Zużyte filtry oraz resztki oleju i paliwa należy zawsze utylizować zgodnie z właściwymi procedurami dotyczącymi ochrony środowiska.

W instrukcji obsługi zamieszczono wskazówki dotyczące okresowych prac serwisowych wykonywanych przez operatora.

Dodatkowe instrukcje dotyczące silnika można znaleźć w instrukcji obsługi silnika, opracowanej przez jego producenta.

Oznaczenie CE i Deklaracja zgodności

(Odnosi się do maszyn oferowanych na rynkach w UE/EWG)

Ta maszyna ma znak CE. To oznacza, że w momencie dostawy jest ona zgodna z podstawowymi dyrektywami dotyczącymi zdrowia lub bezpieczeństwa według dyrektywy maszynowej 2006/42/WE oraz że jest ona zgodna z innymi stosownymi dyrektywami.

„Deklaracja zgodności” jest dostarczana wraz z maszyną i określa ona stosowne dyrektywy i dodatki, jak również zharmonizowane normy i inne przepisy mające zastosowanie.

Instrukcje dotyczące bezpieczeństwa

(dotyczy wszystkich urządzeń lekkich)

Symbole

Wyrazy OSTRZEŻENIE i PRZESTROGA użyte w instrukcjach dotyczących bezpieczeństwa mają następujące znaczenie:

OSTRZEŻENIE! Wskazuje niebezpieczne lub ryzykowne działania, które mogą spowodować poważne lub śmiertelne obrażenia ciała w przypadku zignorowania ostrzeżenia.

Ostrożnie! Wskazuje niebezpieczne lub ryzykowne działania, które mogą spowodować uszkodzenia urządzenia lub mienia w przypadku zignorowania przestrogi.

Ważne zasady dotyczące bezpieczeństwa

Urządzenia nie można modyfikować bez zgody producenta.
Należy używać wyłącznie oryginalnych części.
Należy używać wyłącznie akcesoriów zalecanych przez firmę Dynapac.
Modyfikacje mogą spowodować poważne obrażenia u użytkownika lub innych osób.

– Niniejsze zalecenia opracowano na podstawie międzynarodowych standardów bezpieczeństwa. Należy również przestrzegać wszelkich obowiązujących przepisów lokalnych dotyczących bezpieczeństwa. Przed uruchomieniem maszyny należy uważnie przeczytać wszystkie instrukcje. Instrukcje należy przechowywać w bezpiecznym miejscu.
– Z każdą maszyną dostarczono znaki oraz naklejki z ważnymi informacjami dotyczącymi bezpieczeństwa i konserwacji. Upewnij się, że są one czytelne. Numery katalogowe do zamówienia nowych naklejek podano w wykazie części zamiennych.
– Maszyny i akcesoria do niej mogą być używane tylko zgodnie z przeznaczeniem.
– Aby zapewnić bezpieczeństwo podczas eksploatacji, nie wolno dokonywać żadnych przeróbek maszyny.
– Uszkodzone lub zużyte części należy jak najszybciej wymienić.

Podczas wykonywania prac zachowaj ostrożność.
Kieruj się zdrowym rozsądkiem. Nie używaj maszyny, będąc w stanie przemęczenia lub pod wpływem leków, alkoholu bądź innych substancji, które mogą negatywnie oddziaływać na wzrok, szybkość reakcji oraz ocenę sytuacji.

Sprzęt ochronny

Długotrwałe narażenie na hałas o dużym natężeniu bez ochronników słuchu może spowodować trwałe uszkodzenie słuchu.

Długotrwałe wibracje mogą doprowadzić do urazów rąk, palców oraz nadgarstków. Nie używaj maszyny w razie odczuwania dyskomfortu, skurczów lub bólu. Przed wznowieniem pracy z maszyną skonsultuj się z lekarzem.

Należy zawsze używać atestowanego sprzętu ochronnego.
Operator oraz osoby przebywające w najbliższym otoczeniu miejsca pracy muszą nosić:
– kask ochronny
– gogle ochronne
– ochronniki słuchu
– maskę przeciwpyłową w miejscach o dużym zapyleniu
– ubranie odblaskowe
– rękawice ochronne
– obuwie ochronne
Nie należy nosić luźnej odzieży, ponieważ może zostać wciągnięta między elementy urządzenia. Długie włosy należy przykryć siatką ochronną.
Drgania z urządzeń ręcznych są przekazywane na ręce przez uchwyty.
Maszyny Dynapac są wyposażone w uchwyty, które pochłaniają większość drgań.
Zalecane limity dotyczące drgań przenoszonych na ręce mogą zostać przekroczone w zależności od rodzaju pracy, stanu gruntu oraz czasu trwania narażenia. Jeśli jest to konieczne, podejmij odpowiednie środki ostrożności, np. załóż rękawice ochronne i nie ubijaj ponownie już ubitego podłoża.
Zwracaj uwagę na sygnały dźwiękowe pochodzące od innych urządzeń znajdujących się w miejscu pracy.
Nie używaj maszyny, z której wycieka paliwo lub olej.

Miejsce pracy

Nie używaj maszyny w pobliżu materiału łatwopalnego ani w środowisku wybuchowym. Z rury wydechowej mogą być wydalane iskry, które mogą zapalić łatwopalny materiał. Po zakończeniu pracy lub podczas przerwy nie parkuj maszyny w pobliżu materiałów łatwopalnych.
Rura wydechowa może się bardzo nagrzać podczas pracy i spowodować zapłon niektórych materiałów. Upewnij się, czy podczas pracy maszyny w miejscu pracy nie ma innych osób. Utrzymuj porządek w miejscu pracy i usuń wszystkie zbędne przedmioty.
Przechowuj maszynę w bezpiecznym miejscu, niedostępnym dla niepowołanych osób — najlepiej w zamykanym kontenerze.

Tankowanie paliwa (benzyna/olej napędowy)

Benzyna odznacza się bardzo niskim punktem zapłonu i w pewnych sytuacjach może wybuchnąć. Nie wolno palić papierosów! Należy zapewnić dobrą wentylację.

Podczas pracy przy paliwie zachowuj bezpieczną odległość od przedmiotów gorących lub wytwarzających iskry. Przed napełnieniem zbiornika odczekaj, aż maszyna ochłodzi się. Aby uniknąć pożaru, napełniaj zbiornik w odległości co najmniej 3 m od miejsca wykonywania pracy. Nie rozlewaj paliwa, oleju ani oleju napędowego na ziemię.
Chroń ręce przed kontaktem z benzyną, olejem i olejem napędowym. Zakrętkę zbiornika odkręcaj powoli, aby zredukować nadciśnienie, które może występować w zbiorniku. Zawsze używaj odpowiedniego rodzaju paliwa. Nie przepełniaj zbiornika. Regularnie sprawdzaj, czy z maszyny nie wyciekają żadne płyny.

Przed uruchomieniem

Należy przeczytać instrukcję obsługi oraz dokładnie zapoznać się z urządzeniem oraz jego funkcjami, a także sprawdzić, czy:

– Wszystkie uchwyty są wolne od tłuszczu, oleju oraz kurzu.
– Urządzenie nie ma widocznych wad.
– Wszystkie urządzenia zabezpieczające są zamocowane na odpowiednich miejscach.
– Wszystkie dźwignie sterujące znajdują się w pozycjach neutralnych.

Urządzenie należy uruchamiać zgodnie z instrukcją obsługi.

Użytkowanie

Stopy należy trzymać z dala od urządzenia.

Urządzenia nie wolno używać w miejscach o słabej wentylacji. Istnieje niebezpieczeństwo zatrucia tlenkiem węgla.

Urządzenia należy używać zgodnie z jego przeznaczeniem. Należy się upewnić, że znany jest sposób zatrzymania urządzenia w sytuacjach krytycznych.

Przy pracy na zboczach należy zawsze zachowywać szczególną ostrożność. W takich przypadkach zawsze należy się upewnić, że inni pracownicy znajdują się powyżej poziomu urządzenia. Podczas pracy na zboczach urządzenie należy zawsze prowadzić w linii prostej w górę i w dół. Nie wolno przekraczać maksymalnego przechyłu urządzenia podanego w instrukcji obsługi. Należy zawsze zachowywać bezpieczną odległość od urządzenia podczas pracy na zboczach lub w wykopach.

Nigdy nie wolno dotykać silnika, systemu wydechowego ani elementu mimośrodowego urządzenia. Podczas pracy urządzenia elementy te nagrzewają się i mogą spowodować oparzenia. Podczas pracy urządzenia nie wolno dotykać pasów klinowych ani obracających się części.

Parkowanie

Urządzenie należy zawsze parkować na jak najbardziej płaskim i stabilnym podłożu.

Przed odejściem od urządzenia należy:
– zaciągnąć hamulec postojowy,
– wyłączyć silnik i wyjąć kluczyk ze stacyjki.

Załadunek/rozładunek

Podczas przenoszenia urządzenia za pomocą dźwigu lub podobnego urządzenia pod żadnym pozorem nie wolno przebywać pod urządzeniem lub w najbliższym otoczeniu. Należy używać wyłącznie oznaczonych punktów podnoszenia. Zawsze należy się upewnić, że wszystkie urządzenia podnośnikowe mają odpowiedni udźwig.

Konserwacja

Czynności konserwacyjne mogą być przeprowadzane tylko przez wykwalifikowany personel. Nie wolno wykonywać żadnych czynności konserwacyjnych podczas pracy urządzenia lub z uruchomionym silnikiem.

Użytkowanie systemu hydraulicznego

Regularna konserwacja systemu hydraulicznego jest niezwykle ważna. Niewielkie uszkodzenia lub pęknięcia węży lub złączek mogą spowodować poważną awarię. Należy pamiętać, że węże wykonane są z gumy; jej jakość może z upływem czasu ulec pogorszeniu, co grozi pęknięciem. W przypadku braku pewności co do trwałości i zużycia należy wymienić węże na oryginalne węże firmy Dynapac.

Użytkowanie akumulatorów

Akumulatory zawierają toksyczny kwas siarkowy, który powoduje korozję. Należy nosić rękawice ochronne i unikać kontaktu kwasu ze skórą, odzieżą i urządzeniem. W przypadku kontaktu kwasu z oczami należy przemywać je wodą przez co najmniej 15 minut i natychmiast skontaktować się z lekarzem. Gaz wydzielany przez akumulator jest łatwopalny i wybuchowy. Podczas montowania lub wymiany akumulatorów należy uważać, aby nie spowodować zwarcia końcówek akumulatora. Akumulatora nie wolno narażać na kontakt z otwartym ogniem, iskrami, silnym źródłem ciepła ani innymi czynnikami, mogącymi spowodować wybuch.

Naprawy

Nigdy nie wolno używać uszkodzonego urządzenia.
Naprawy powinny być przeprowadzane przez wyszkolonych pracowników, dlatego też należy skontaktować się z najbliższym autoryzowanym warsztatem.

Gaszenie pożarów

W przypadku pożaru urządzenia, jeżeli jest to możliwe, należy używać gaśnic proszkowych klasy ABE. Można także używać gaśnic typu BE z dwutlenkiem węgla.

Ładowanie akumulatora

Stosuj urządzenie do ładowania akumulatorów z regulacją napięcia (stałonapięciowe). Zalecane jest dwustopniowe, stałonapięciowe urządzenie do ładowania akumulatorów. Gdy akumulator zostanie całkowicie naładowany, ładowarka dwustopniowa automatycznie zmniejsza napięcie ładowania (14,4 V) do napięcia podładowania (13,3 V).

Odpowiednie ładowarki na napięcie 230 V to:
Optima Model RTC 12/7-S-230
LADAC Model LADAC 512
Tudor Model 61715 Tudor

Przechowywanie/podładowywanie

Rozładowany akumulator zamarza w temperaturze około -7°C. Całkowicie naładowany akumulator zamarza w temperaturze -67°C. Akumulator, który nie będzie wykorzystywany, przed składowaniem powinien zostać całkowicie naładowany. Podładowywanie zazwyczaj nie jest konieczne przez okres od 6 do 8 miesięcy. Jeżeli akumulator nie był używany przez długi okres, zaleca się jego całkowite naładowanie przed użyciem. Zalecane jest kilkukrotne podładowanie w trakcie sezonu prac (szczególnie zimą).

Bezpieczeństwo – podczas użytkowania

Praca w pobliżu krawędzi

Podczas pracy przy krawędziach co najmniej 2/3 szerokości płyty powinno znajdować się na powierzchni o pełnej nośności.

Jeżeli urządzenie przewróci się, przed próbą jego podniesienia zawsze należy najpierw wyłączyć silnik.

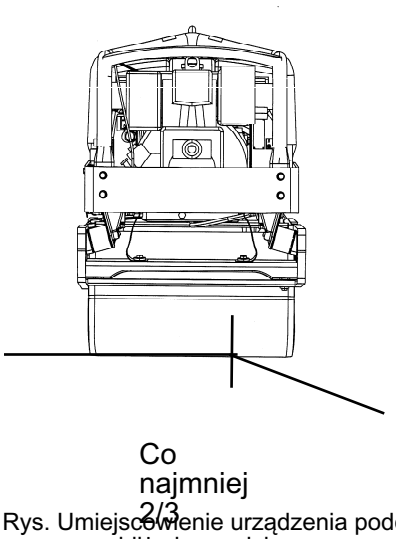

Rys. Umiejscowienie urządzenia podczas pracy w pobliżu krawędzi

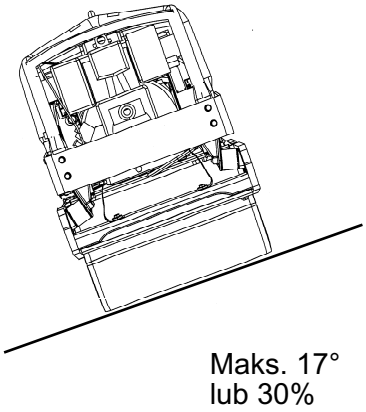

Rys. Praca na zboczach

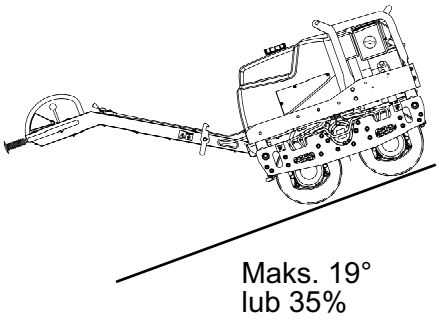

Rys. Praca na zboczach

Zbocza

Należy się upewnić, że miejsce pracy jest bezpieczne. Mokra lub luźna ziemia negatywnie wpływa na zdolność manewrowania, w szczególności na zboczach. Podczas pracy na zboczach lub nierównym terenie należy zawsze zachowywać szczególną uwagę.

Nie wolno nigdy pracować na zboczach o nachyleniach, które przekraczają możliwości urządzenia. Maksymalne nachylenie zbocza, na którym może pracować urządzenie, wynosi 20° (w zależności od stanu nawierzchni).

Kąt przechyłu mierzy się na twardej powierzchni, gdy urządzenie jest nieruchome. Wibrowanie powinno być WYŁĄCZONE, a zbiornik pełny. Należy pamiętać, że luźna ziemia, włączone wibrowanie oraz prędkość poruszania mogą spowodować przewrócenie się urządzenia nawet na zboczu o mniejszym nachyleniu niż podane.

W miarę możliwości należy unikać jazdy w poprzek zboczy. Na zboczach urządzenie zawsze należy prowadzić w linii prostej w górę i w dół.

Nie wolno nigdy odchodzić od urządzenia bez wyłączenia silnika.

Specyfikacje techniczne – hałas/wibracje/parametry elektryczne

Poziomy hałasu

Podany poniżej poziom hałasu oraz poziom wibracji został określony zgodnie z cyklem operacyjnym na nawierzchni tłuczniowej opisanym w dyrektywie Unii Europejskiej 2000/14/EC.

	Hatz - uruchamianie ręczne	Hatz - uruchamianie elektryczne
Zmierzony poziom mocy akustycznej, L_{wA}dB (A)	106	106
Gwarantowany poziom mocy akustycznej, L_{wA}dB (A)	107	107
Poziom ciśnienia akustycznego na wysokości uszu operatora (EN 500-4), L_{wA}dB (A)	90	90
Drgania rąk i ramion (EN500-4), a hv m/s 2		
Standardowy uchwyt	4,3	4,0
Uchwyt o niskim poziomie drgań	-	-
Drgania rąk i ramion, dozwolona ilość godzin roboczych/dziennie, (obliczona na podstawie wartości 2,5 m/s2 zgodnie z 2002/44/EC),		
Uchwyt standardowy	1,2	2,5
Uchwyt o niskim poziomie drgań	-	-

Wartości mogą różnić się od powyższych w zależności od warunków działania.

System elektryczny

Urządzenia zostały poddane testom na zakłócenia elektromagnetyczne zgodnie z normą EN 13309:2000 „Urządzenie budowlane”.

Specyfikacje techniczne – wymiary

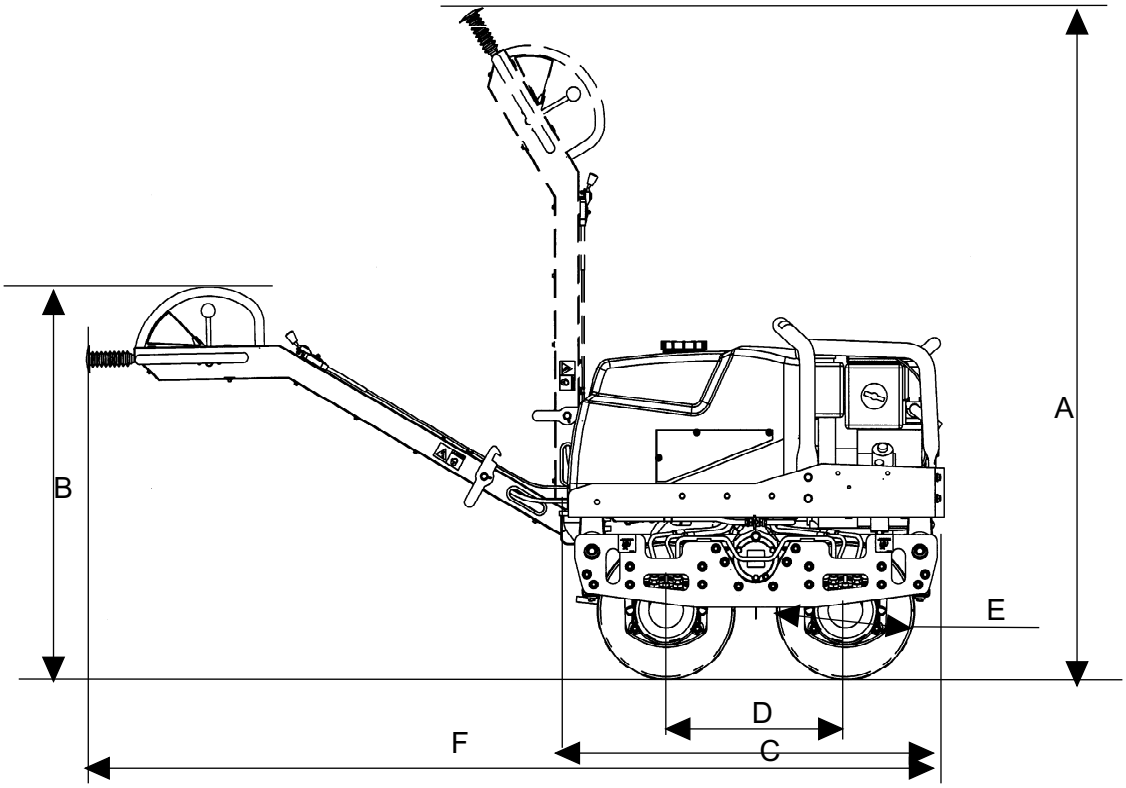

Wymiary	
A mm (cale)	1994 (78.3)
B mm (cale)	936 (36.8)
C mm (cale)	1076 (42.7)
D mm (cale)	520 (19.6)
E mm (cale)	Ø 400 (15,7)
F mm (cale)	2551 (100.2)

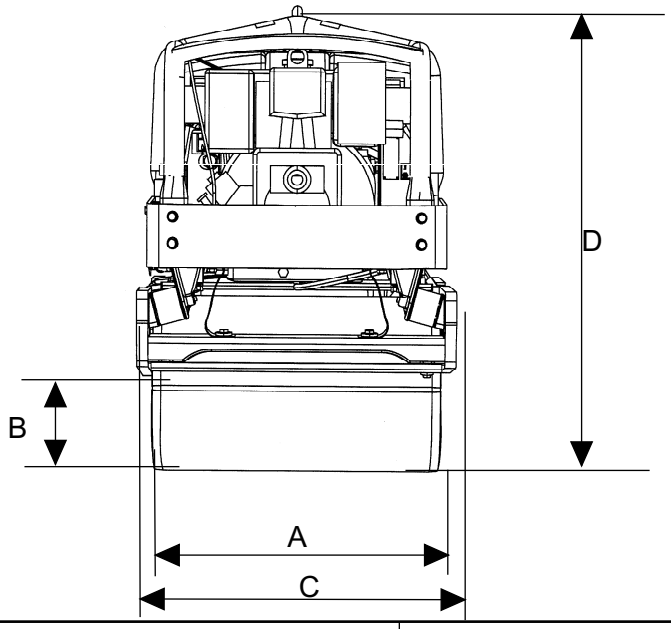

Wymiary	
A mm (cale)	650 (25.6)
B mm (cale)	193 (7.6)
C mm (cale)	714 (28.1)
D mm (cale)	1045 (43.0)

Specyfikacje techniczne – masa i objętość

Masa	Hatz - uruchamianie ręczne	Hatz - uruchamianie elektryczne
Masa netto, kg (funtów)	650 (1451)	678 (1495)
Masa robocza EN500, kg (funtów)	696 (1535)	716 (1579)

Objętość płynów	
Zbiornik paliwa, l (kwart)	5,0 (5.25)
Skrzynia korbowa, l (kwart)	1,5 (1,6)
Płyn hydrauliczny, l (kwart)	13 (13.7)
Element mimośrodowy, l (kwart)	0,6 (0,6)
Zużycie paliwa, l/h (kwart/h)	1,35 (1.43)
Zbiornik wody, l (gal)	71 (18.7)

Specyfikacje techniczne – ogólne

Dane dotyczące zagęszczania gruntu	Hatz uruchamianie ręczne	Hatz uruchamianie elektryczne
Częstotliwość wibracji, Hz (obr./min.)	61 (3660)	61 (3666)
Siła odśrodkowa, kN (funta-siła)	20 (4.500)	20 (4.500)
Amplituda, mm (cale)	0,45 (0.018)	0,45 (0.018)
Liniowe obciążenie statyczne, kg/cm (pli)	5,35 (30)	5,50 (30.8)

Silnik	Uruchamianie ręczne	Uruchamianie elektryczne
Producent/model	Hatz 1D50S 4-suwowy	Hatz 1D50S 4-suwowy
Moc	6,6 kW (8,8 KM)	6,6 kW (8,8 KM)
Znamionowa prędkość obrotowa	2600 obr./min	2600 obr./min

Prędkość	
Zakres szybkości km/godz. (mila/godz.)	0-3,6 (0-2.3)
Maksymalne przechylenie,	17
Maksymalne nachylenie,	19

Tabliczka na urządzeniu – identyfikacja

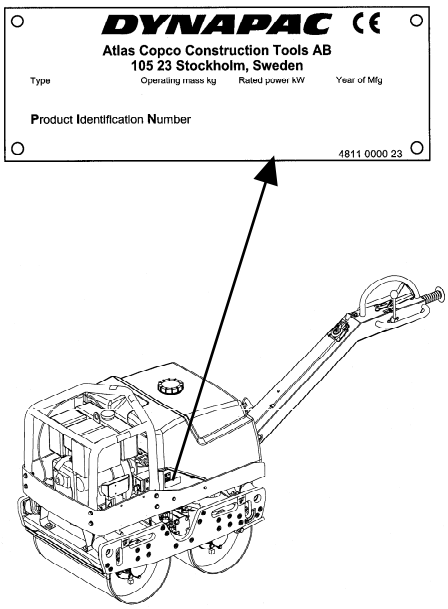

Rys. Położenie tabliczki na urządzeniu

Tabliczka na urządzeniu

Należy wypełnić wszystkie dane podczas dostawy i przekazywania urządzenia.

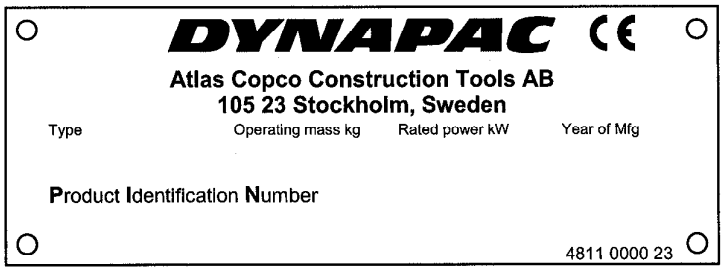

Model silnika

Numer silnika

Na tabliczce wyszczególniono nazwę oraz adres producenta, typ urządzenia, numer indentyfikacyjny PIN produktu (numer seryjny), masę operacyjną, moc silnika oraz rok produkcji (na urządzeniach sprzedawanych w krajach nienależących do Unii Europejskiej nie zamieszczono znaku CE, w niektórych przypadkach także roku produkcji).

Podczas zamawiania części zamiennych należy podać numer PIN urządzenia.

Specyfikacje dotyczące urządzenia — naklejki

Położenie naklejek

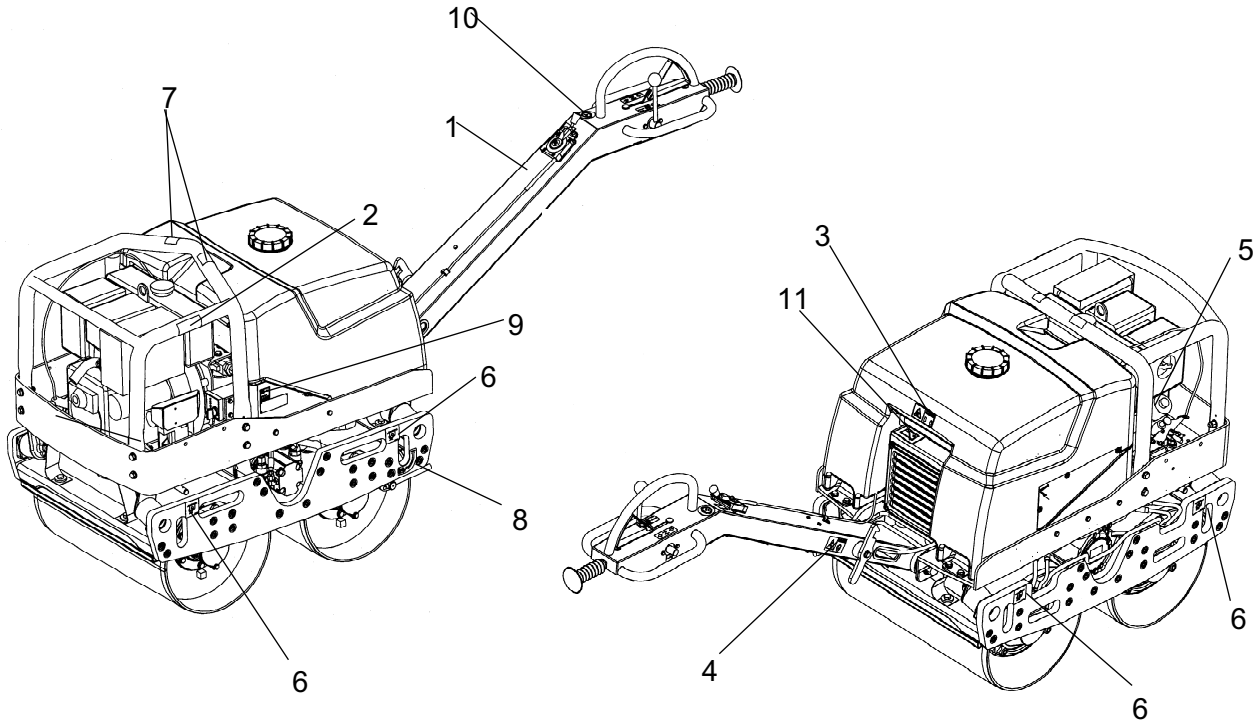

	Nr elementu		Nr elementu
1. Ostrzeżenie — przeczytać instrukcję obsługi	4700904680	7. Punkt podnoszenia	4700357587
2. Ostrzeżenie, gorące powierzchnie	4700903424	8. Hamulec postojowy	4700386515
3. Ostrzeżenie, elementy obrotowe silnika	4700903423	9. Gwarantowany poziom mocy akustycznej	4700791295
4. Ostrzeżenie, blokowanie	4700791366	10. Nakładaj ochronniki słuchu	4700281898
5. Poziom płynu hydraulicznego	4700272373	11. Rozłącznik akumulatora	4700904835
6. Punkt mocowania zabezpieczenia	4700382751		

Każdorazowo należy sprawdzić, czy wszystkie naklejki ostrzegawcze są czytelne. Jeśli są nieczytelne, należy je oczyścić lub zamówić nowe. Stosować numery części znajdujące się na każdej naklejce i odpowiedniej stronie.

Naklejki – bezpieczeństwo

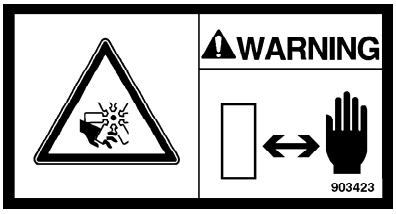

903423
Ostrzeżenie - Elementy obrotowe silnika.

Trzymać ręce w bezpiecznej odległości od strefy zagrożenia.

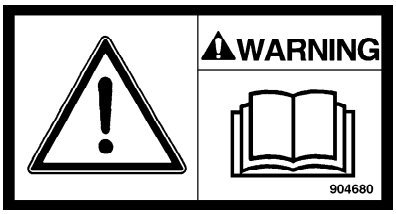

904680
Ostrzeżenie, Instrukcja obsługi

Przed rozpoczęciem pracy operator musi przeczytać instrukcje dotyczące bezpieczeństwa, działania oraz konserwacji urządzenia.

791366
- Uchwyt należy zablokować w pozycji uniesionej.

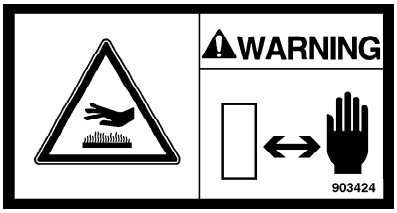

903424
Ostrzeżenie – Bardzo gorące powierzchnie w komorze silnika.

Trzymać ręce w bezpiecznej odległości od strefy zagrożenia.

Naklejki informacyjne

Poziom płynu hydraulicznego

Punkt mocowania zabezpieczenia

Punkt podnoszenia

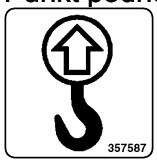

Hamulec postojowy

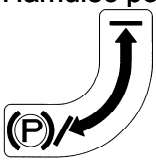

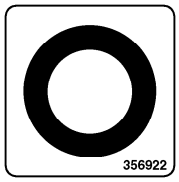

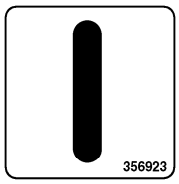

Gwarantowany poziom mocy akustycznej

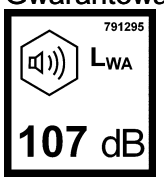

Nakładaj ochronniki słuchu

Rozłącznik akumulatora

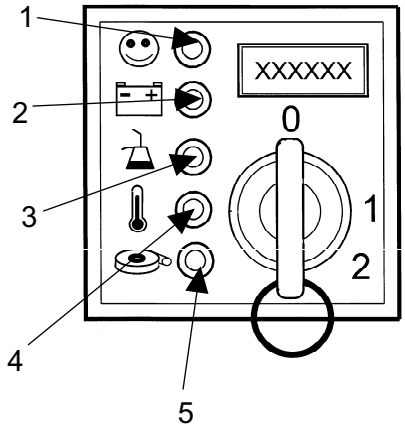

Opis urządzenia – układ elektryczny

Opis panelu kontroli:

1. Lampka pracy pali się przy prawidłowo działającym silniku.
2. Lampka ładowania zapala się, gdy wystąpi problem z ładowaniem akumulatora.
3. Lampka ciśnienia oleju sygnalizuje zbyt niskie ciśnienie oleju.
4. Lampka temperatury silnika zapala się w przypadku przegrzania silnika. Nie stosuje się.
5. Wskaźnik zablokowania filtra powietrza. Nie stosuje się.

Położenia uchwytów

Położenie robocze i położenie podczas transportu

Uchwyt może znajdować się w jednej z dwóch pozycji:

Naciśnięcie zapadki (1) i ustawienie uchwytu w dolnym położeniu umożliwia pracę urządzenia.

Podczas transportowania urządzenia należy podnieść uchwyt i wcisnąć go celem zablokowania.

Należy trzymać uchwyt podczas zwalniania urządzenia.

Wysokość uchwytu można regulować za pomocą śrub (2).

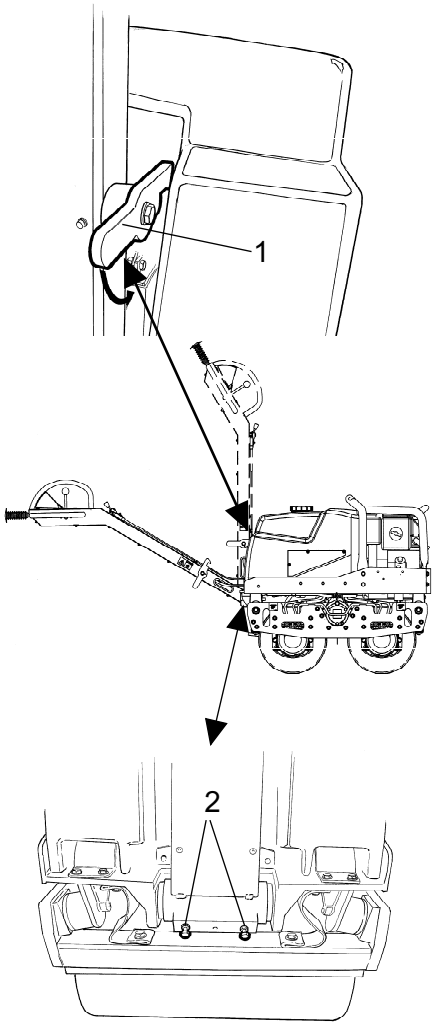

Położenie uchwytu
1. Zapadka
2. Śruby

Elementy sterujące

Elementy sterujące i ich funkcje

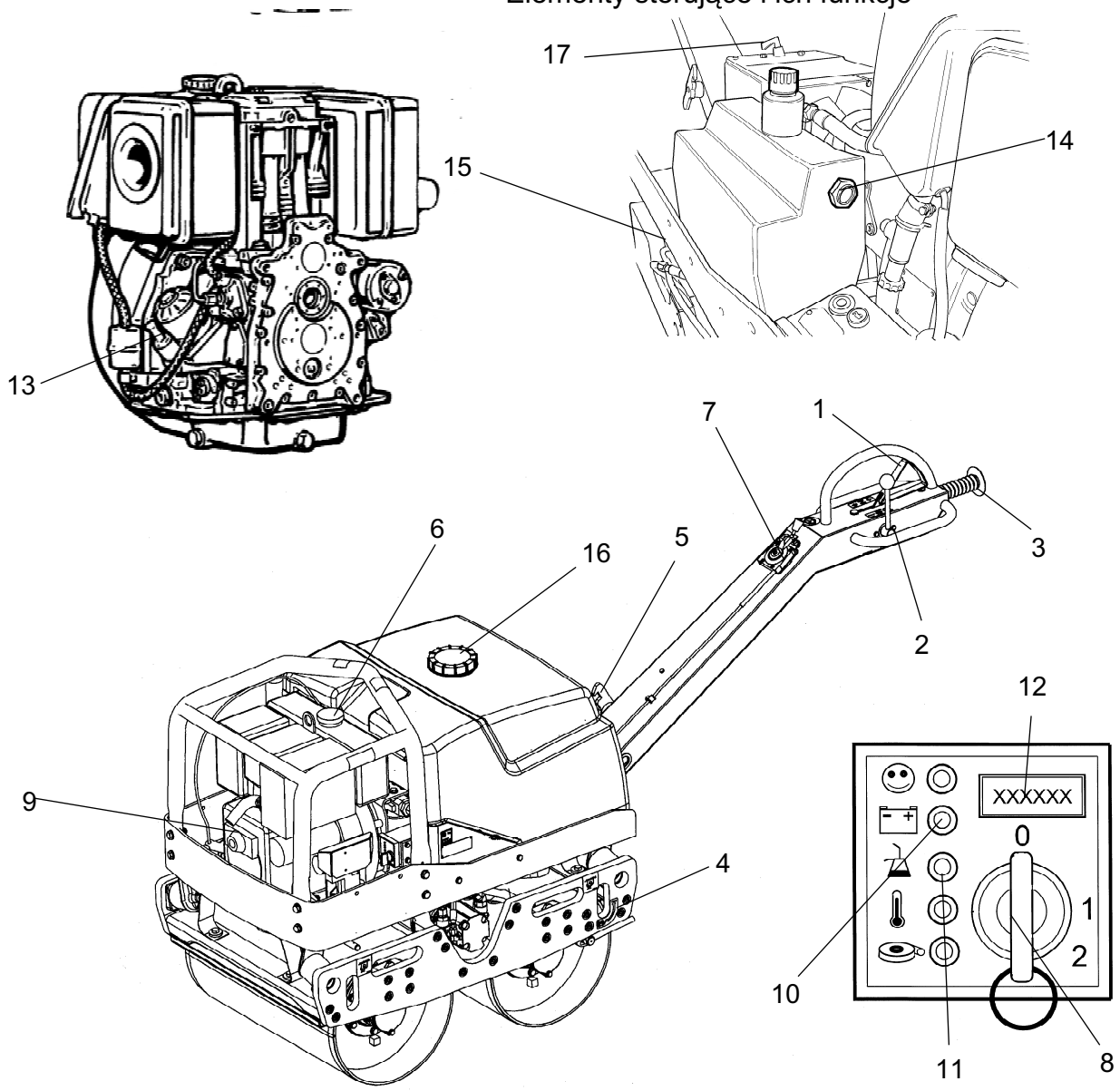

Elementy sterujące

1. Drążek ruchu do przodu/do tyłu
2. Drążek do włączania i wyłączania wibrowania
3. Przycisk zatrzymania
4. Hamulec postojowy
5. Zaczep blokujący, uchwyt
6. Tankowanie
7. Przepustnica
8. Kluczyk zapłonu
9. Podłączenie, uchwyt rozrusznika
10. Lampka kontrolna, ładowanie
11. Lampka kontrolna, ciśnienie oleju
12. Licznik motogodzin
13. Wskaźnik poziomu
14. Wziernik, płyn hydrauliczny
15. Kurek odcinający, skrapiarka
16. Napełnianie, woda zraszacza
17. Rozłącznik akumulatora

Zakres zastosowań maszyny

Zakres zastosowań maszyny

Walce Dynapac LP są przeznaczone do zagęszczania wypełnień i asfaltu. Walce LP są przeznaczone do pracy w miejscach o dobrej wentylacji, podobnie jak wszystkie urządzenia wyposażone w silniki spalinowe.

Podczas obsługi walca LP należy przestrzegać instrukcji obsługi. Nie wolno siadać ani stawać na maszynie podczas pracy.

Może to zmniejszyć funkcjonalność maszyny i spowodować obrażenia ciała.

Walca LP nie wolno holować za pojazdem.

Nie należy używać maszyny na zboczach bardziej stromych, niż zaleca instrukcja obsługi.

Uruchamianie ręczne

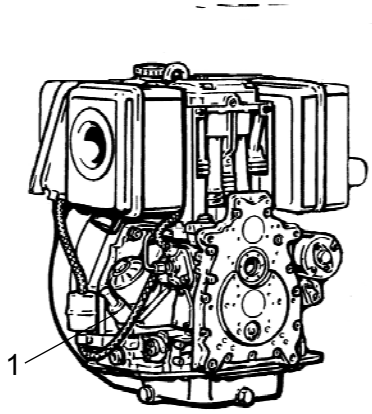

Sprawdzanie poziomu oleju silnikowego

Przed uruchomieniem

Należy przestrzegać ogólnych zasad bezpieczeństwa dostarczonych wraz z urządzeniem.

Sprawdź, czy została przeprowadzona codzienna konserwacja.

Zalecamy zapoznanie się z instrukcją obsługi silnika dostarczoną wraz z urządzeniem.

1. Sprawdź poziomu oleju silnikowego.

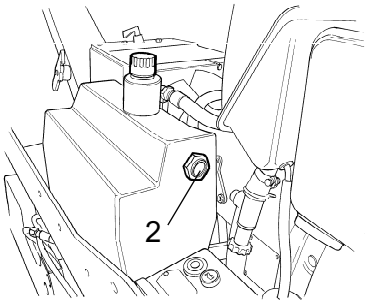

Sprawdzanie poziomu płynu hydraulicznego

2. Sprawdź poziom płynu w układzie hydraulicznym.

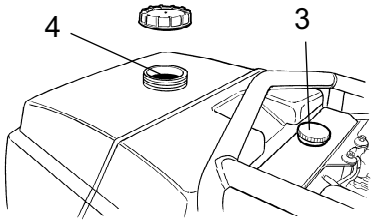

Napełnianie zbiorników paliwa/skrapiarki

3. Napełnij zbiornik olejem napędowym.

4. Napełnij zbiornik skrapiarki wodą.

! Upewnij się, że nie występują żadne przecieki oleju, a wszystkie śruby są mocno dokręcone.

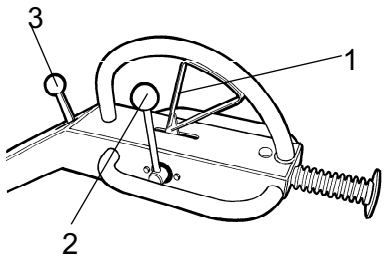

Elementy sterujące

Uruchamianie silnika

1. Upewnij się, że drążek ruchu do przodu/do tyłu znajduje się w położeniu neutralnym.

2. Upewnij się, że drążek wibrowania znajduje się w położeniu neutralnym (0).

3. Ustaw przepustnicę w połowie maksymalnego otwarcia.

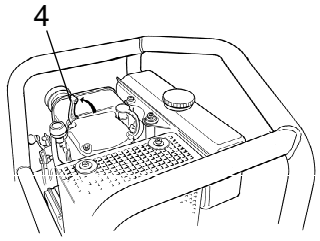

Silnik

4. Ustaw automatyczne urządzenie rozprężające w tryb uruchamiania.

5. Uruchom silnik za pomocą korby rozruchowej.

6. Pozostaw silnik przez kilka minut na biegu jałowym, a następnie zwiększ moc do maksimum.

Uruchamianie, rozruch elektryczny

Uruchamianie silnika, uruchamianie elektryczne

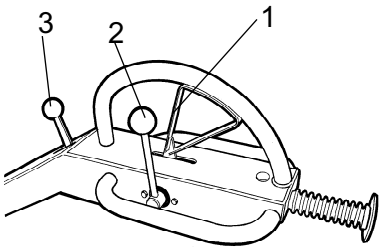

Elementy sterujące

1. Upewnij się, że drążek ruchu do przodu/do tyłu znajduje się w położeniu neutralnym.

2. Upewnij się, że drążek wibrowania znajduje się w położeniu neutralnym (0).

3. Ustaw przepustnicę w połowie maksymalnego otwarcia.

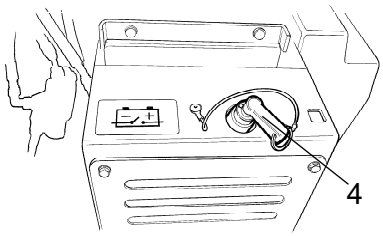

Rozłącznik akumulatora

4. Sprawdź, czy przycisk na rozłączniku akumulatora jest włączony.

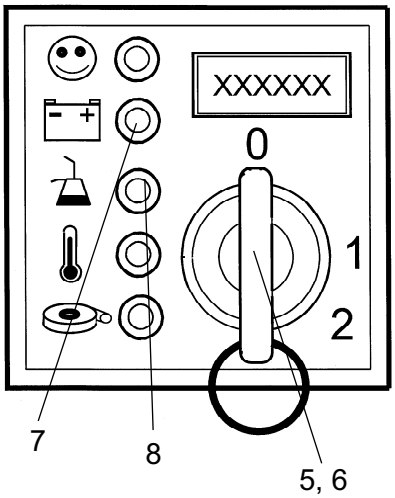

Silnik
10. Lampka ładowania
2. Lampka ciśnienia oleju

5. Przekręć kluczyk zapłonu w pozycję zapłonu. Kontrolki ładowania (7) i ciśnienia oleju (8) powinny się zaświecić.

6. Przekręć kluczyk zapłonu w tryb uruchamiania i zwolnij go natychmiast po uruchomieniu silnika.

! Jeżeli silnik nie uruchomi się, przekręć kluczyk w położenie zero, odczekaj 5–10 sekund, a następnie spróbuj ponownie uruchomić silnik (zawiera on moduł elektronicznej ochrony przed uruchomieniem).

7. Pozostaw silnik przez kilka minut na biegu jałowym, a następnie zwiększ moc do maksimum.

Użytkowanie – Jazda

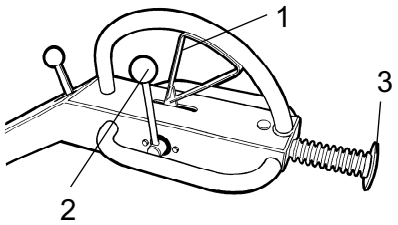

Sterowanie
1. Drążek ruchu do przodu/do tyłu
2. Drążek wibrowania
4. Przycisk zatrzymania

Obsługa

Sprawdź działanie uchwytu roboczego, przycisku zatrzymania, hamulca postojowego i elementów sterujących. Upewnij się, że urządzenie zatrzymuje się po zwolnieniu uchwytu awaryjnego (3) i/lub po naciśnięciu przycisku zatrzymania (4).

Ruch do przodu:
— Przesuń drążek ruchu do przodu/do tyłu (1) w kierunku do przodu.

Ruch do tyłu:
— Przesuń drążek ruchu do przodu/do tyłu (1) w kierunku do tyłu.

Włączanie wibrowania:
— Przesuń drążek wibrowania (2) w położenie I.

Wyłączanie wibrowania:
— Przesuń drążek wibrowania (2) w położenie 0.

Użytkowanie – Zatrzymywanie

Zatrzymanie silnika

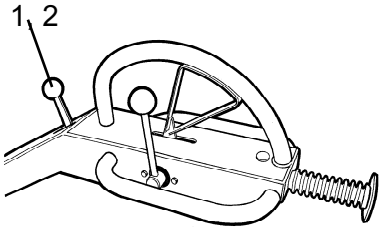

Elementy sterujące

1. Ustaw przepustnicę tak, aby silnik przez mniej więcej minutę pracował na biegu jałowym.

2. Przesuń przepustnicę w dolne położenie, aby zatrzymać silnik.

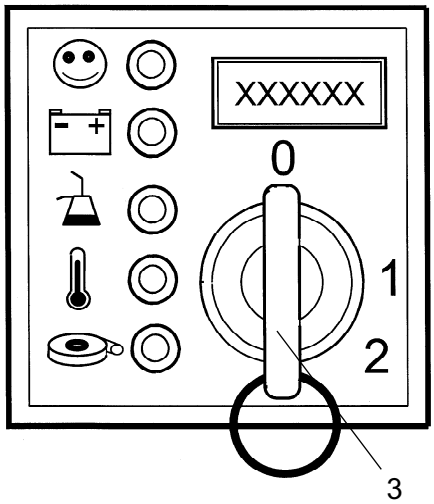

Dotyczy tylko rozruchu elektrycznego

3. Ustaw przycisk zatrzymania w pozycji neutralnej.

4. Wyłącz rozłącznik akumulatora.

Parkowanie

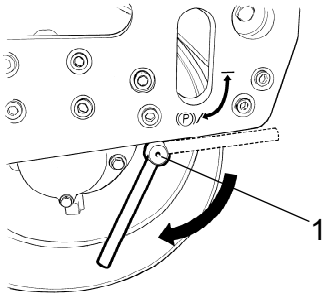

Hamulec postojowy

Urządzenie należy zawsze parkować na płaskiej nawierzchni.
Przed opuszczeniem urządzenia:

1. Włącz hamulec postojowy (1).

2. Wyłącz silnik i wyjmij kluczyk zapłonu.

Informacje różne

Podnoszenie

Podnoszenie urządzenia

Nie wolno holować urządzenia.

Urządzenie można jedynie przenosić.

Nigdy nie wolno chodzić lub stać pod podniesionym urządzeniem.

Urządzenie należy podnosić jedynie za pomocą zaczepu na ramie (1).

Wyposażenie do podnoszenia musi mieć wymiary zgodne ze stosownymi przepisami. Przed podniesieniem urządzenia należy sprawdzić, czy amortyzatory (2), pas zabezpieczający (3) i rama ochronna są prawidłowo zamontowane oraz czy nie są uszkodzone.

Informacje dotyczące masy są wydrukowane na płytce znamionowej urządzenia, zob. str. 3. Przed podnoszeniem urządzenia należy zablokować uchwyt w położeniu transportowym.

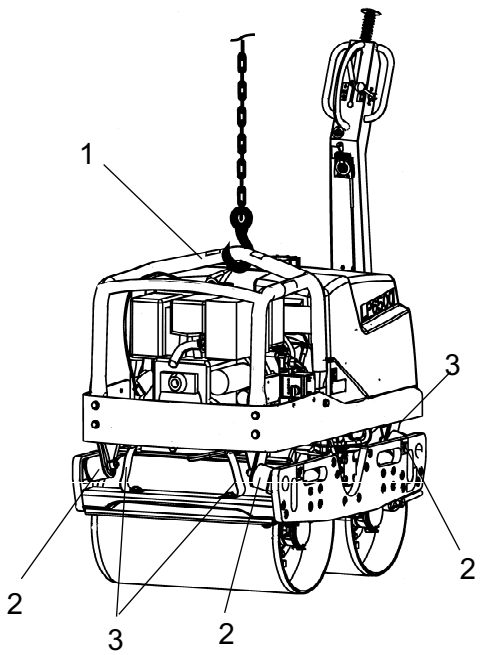

Walec gotowy do podniesienia
1. Zaczep do podnoszenia na ramie ochronnej
2. Amortyzatory wstrząsów (elementy gumowe)
3. Pasy zabezpieczające

Transport

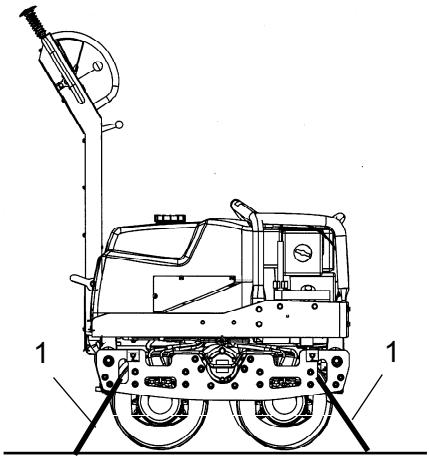

Rys. Parkowanie na dłuższy czas
1. Pasy

Transport walców

W przypadku każdego transportu urządzenia należy mocno przymocować urządzenie pasami. W tym celu należy użyć przedniego i tylnego uchwytu do mocowania urządzenia.

Przymocuj urządzenie pasami (1) z przodu i z tyłu. Miejsca mocowania są oznaczone naklejkami.

Konserwacja – smary i symbole

	OJEJ SILNIKOWY	Używaj oleju SAE 15W/40, Uniwersalnego oleju silnikowego Shell TX15W-40 lub jego odpowiednika.
	OLEJ DO ELEMENTU MIMOŚRODOWEGO	Używaj oleju SAE 15W/40, Uniwersalnego oleju silnikowego Shell TX15W-40.
	PŁYN HYDRAULICZNY	Shell Tellus TX68
	PALIWO	Hatz: Używaj oleju napędowego spełniającego normę EN 590 lub DIN 51601.

Przed napełnieniem zbiornika paliwa należy zatrzymać silnik. Nie należy tankować w pobliżu otwartego ognia lub w miejscu, w którym iskry mogłyby wywołać pożar. Nie wolno palić papierosów. Należy używać czystego paliwa oraz czystego sprzętu do tankowania. Należy uważać, aby nie rozlać paliwa.

Konserwacja – harmonogram konserwacji

Serwis oraz punkty konserwacji

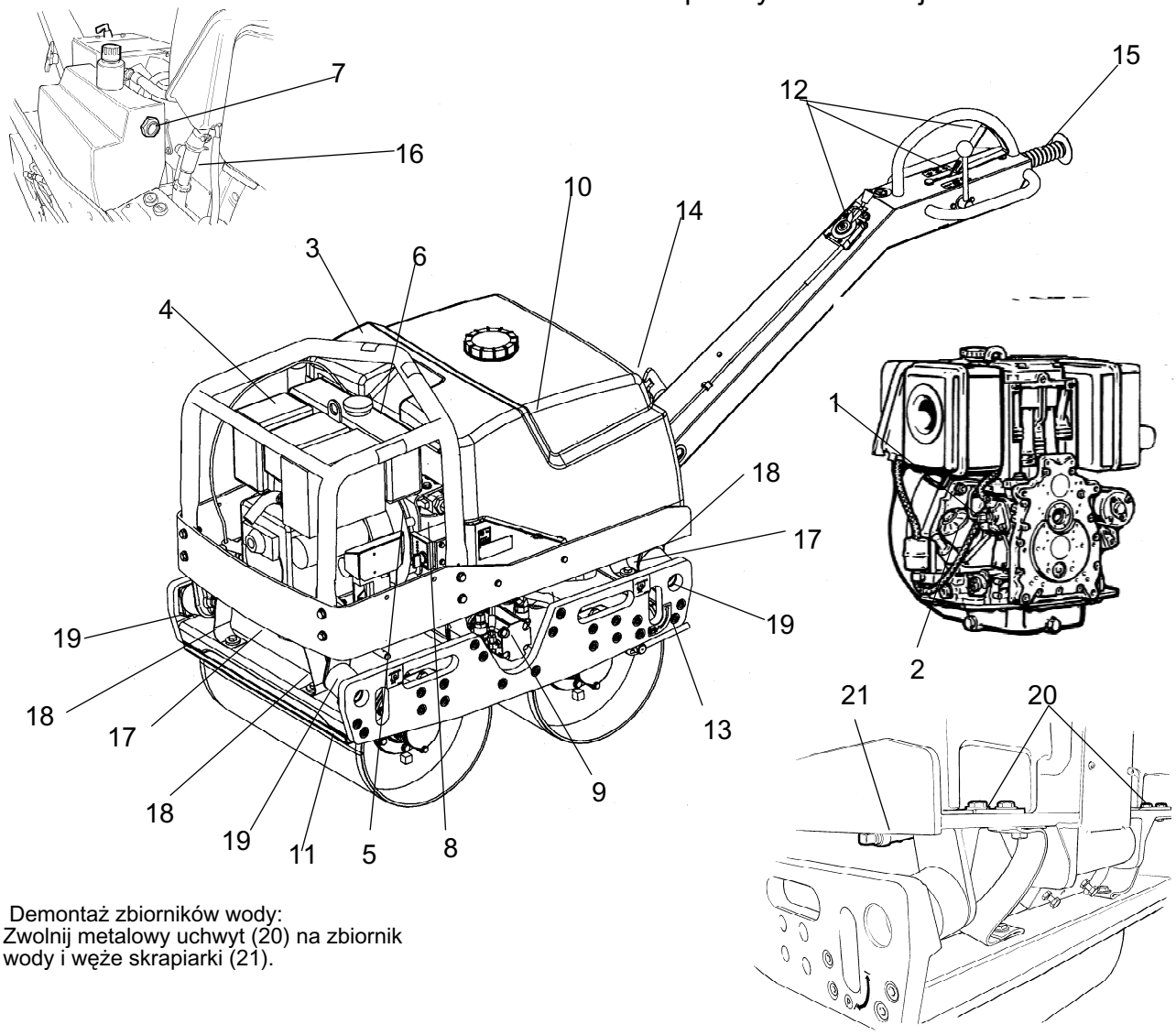

Demontaż zbiorników wody:
Zwolnij metalowy uchwyt (20) na zbiornik wody i węże skrapiarki (21).

1.	Olej silnikowy	8.	Filtr oleju hydraulicznego	15.	Przycisk zatrzymania
2.	Filtr oleju, silnik	9.	Mimośród wibratora	16.	Oddzielacz wody
3.	Zbiornik na paliwo	10.	Zbiornik wody	17.	Rura zraszacza
4.	Filtr powietrza, silnik	11.	Skrobaki	18.	Pas zabezpieczający
5.	System chłodzący, silnik	12.	Elementy sterujące	19.	Element gumowy
6.	Zbiornik paliwa	13.	Hamulec postojowy	20.	Uchwyt zbiornika wody
7.	Płyn hydrauliczny	14.	Akumulator	21.	Wąż skrapiarki

Co dziesięć godzin działania (codziennie)

Należy zapoznać się ze spisem treści, aby uzyskać informacje na temat tytułów rozdziałów oraz odnośnych stron!

Czynność	Komentarz
Przed pierwszym uruchomieniem w ciągu dnia	
Sprawdź poziom oleju w silniku	
Napełnij zbiornik paliwem silnikowym	
Sprawdź/opróżnij separator wody	Patrz instrukcja obsługi silnika
Sprawdź filtr powietrza w silniku	
Sprawdź poziom płynu hydraulicznego	
Sprawdź regulację skrobaków	
Sprawdź wszystkie elementy gumowe	
Sprawdź pasy zabezpieczające	
Napełnij zbiornik skrapiarki wodą	
Sprawdź, czy nie występują wycieki oleju z urządzenia	
Sprawdź, czy wszystkie połączenia śrubowe są dokręcone	
Oczyść maszynę	

Po pierwszych 20 godzinach pracy

Czynność	Komentarz
Wymień olej silnikowy	
Oczyść/wymień filtr oleju	Patrz instrukcja obsługi silnika
Oczyść/wymień filtr powietrza	Patrz instrukcja obsługi silnika
Sprawdź i wyreguluj otwory zaworów silnika	Patrz instrukcja obsługi silnika
Sprawdź moment obrotowy dokręcania śrub w dolnej ramie	

Co 250 godzin działania (co miesiąc)

Należy zapoznać się ze spisem treści, aby uzyskać informacje na temat tytułów rozdziałów oraz odnośnych stron!

Czynność	Komentarz
Wymień olej silnikowy i filtr oleju	Zob. instrukcja obsługi silnika
Wyczyść filtr powietrza w silniku	
Sprawdzić i wyregulować otwory zaworów silnika	Zob. instrukcja obsługi silnika
Sprawdzić i wyczyścić system chłodzenia silnika powietrzem	Patrz instrukcja obsługi silnika
Sprawdź i wyczyść chłodnicę	
Sprawdź podłączenia akumulatora	

Co 500 godzin pracy (raz w roku)

Należy zapoznać się ze spisem treści, aby uzyskać informacje na temat tytułów rozdziałów oraz odnośnych stron!

Czynność	Komentarz
Wyreguluj luz zaworów wlotowych i wydechowych	Patrz instrukcja obsługi silnika
Oczyść/sprawdź filtr paliwa/zbiornik	Patrz instrukcja obsługi silnika
Wymień filtr powietrza	
Oczyść kryzy układu chłodzenia silnika	Patrz instrukcja obsługi silnika
Oczyść i wyreguluj gaźnik	Dotyczy silników benzynowych Zapoznaj się z instrukcją obsługi silnika
Sprawdź pompę wtrysku paliwa	Dotyczy silników wysokoprężnych Zapoznaj się z instrukcją obsługi silnika.
Sprawdź dyszę wtryskową paliwa	Dotyczy silników wysokoprężnych Zapoznaj się z instrukcją obsługi silnika
Wymień olej silnikowy	Patrz instrukcja obsługi silnika
Odwodnij układ paliwowy	Dotyczy silników wysokoprężnych Zapoznaj się z instrukcją obsługi silnika
Wymień filtr paliwa.	Dotyczy silników wysokoprężnych Zapoznaj się z instrukcją obsługi silnika
Oczyść filtr oleju	Dotyczy silników wysokoprężnych Zapoznaj się z instrukcją obsługi silnika

Konserwacja – co 10 godzin

Jeśli silnik pracuje w pomieszczeniu, należy zapewnić dobrą wentylację (wyciąg powietrza). Ryzyko zatrucia tlenkiem węgla.

Silnik wysokoprężny – sprawdzanie poziomu oleju - sprawdzanie separatora wody

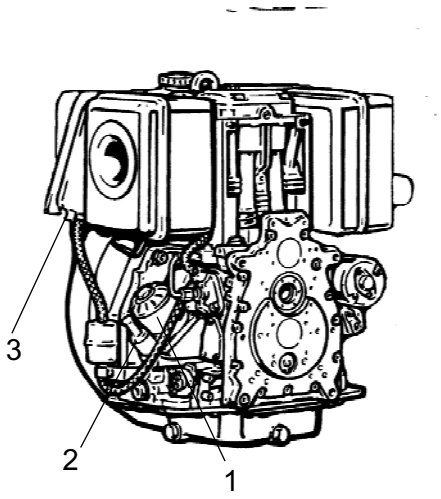

Rys. Silnik
1. Filtr oleju
2. Miernik poziomu
3. Separator wody

1. Wyłącz silnik na kilka minut. Urządzenie musi znajdować się w pozycji poziomej.

2. Wyczyść wskaźnik poziomu (2) z ewentualnych zabrudzeń.

3. Sprawdź poziom oleju za pomocą wskaźnika (2). Jeżeli to konieczne, uzupełnij olej (1) do górnego znacznika.

4. Sprawdź działanie oddzielacza wody — sprawdź, czy w szklanym naczyniu od oleju napędowego oddzieliła się woda. Jeżeli widać wodę, spuść ją, tak aby w naczyniu pozostał tylko olej napędowy.

Zbiornik paliwa — tankowanie

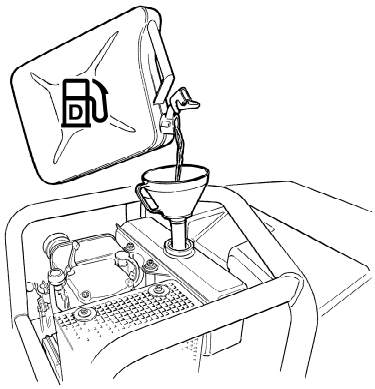

Zbiornik paliwa

1. Uzupełniaj zbiornik codziennie, wlewając olej napędowy do dolnej krawędzi rury wlewu. Przestrzegaj zaleceń producenta dotyczących oleju napędowego.

Nie wolno tankować przy włączonym silniku. Nie wolno palić i należy unikać rozlewania paliwa.

W zbiorniku mieści się 5,0 litrów (31,7 galona) paliwa.

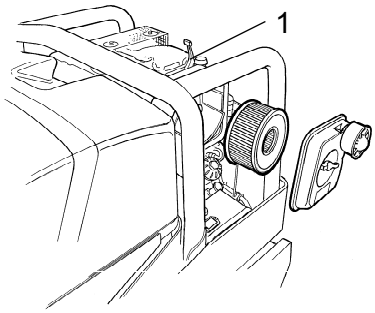

Oczyszczacz powietrza
1. Wskaźnik filtra

Sprawdzanie oczyszczaczy powietrza

1. Sprawdź oczyszczacz powietrza w silniku i wyczyść filtr w razie potrzeby (zob. instrukcję silnika).

! Przy maksymalnym otwarciu przepustnicy sprawdź, czy przy każdym uruchomieniu silnika wskaźnik filtra (1) nie sygnalizuje zatkania filtra.

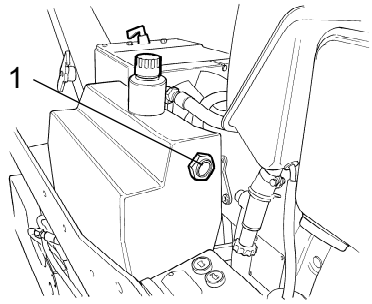

Zbiornik hydrauliczny
1. Wziernik

Układ hydrauliczny – Sprawdzanie poziomu płynu

Sprawdź poziom płynu przez wziernik (1) w urządzeniu. W razie potrzeby uzupełnij poziom płynu hydraulicznego zgodnie z punktem „Układ hydrauliczny — wymiana płynu”.

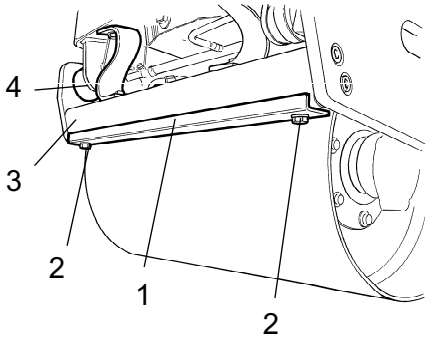

Skrobaki
1. Łopatki skrobaka
2. Śruby
3. Pas zabezpieczający
4. Element gumowy

Skrobaki - sprawdzanie/regulacja

Upewnij się, że skrobaki nie dotykają bębnów. W razie potrzeby ustaw odstęp 1–3 mm (0,04 cala).

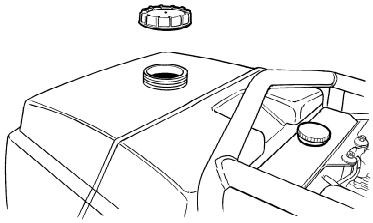
Zbiornik wody do systemu skrapiarek

Zbiornik wody – napełnianie

Odkręć zakrętkę zbiornika i napełnij go czystą wodą.

Jedyny dodatek: niewielka ilość przyjaznego dla środowiska płynu niezamarzającego.

Pojemność zbiornika wody wynosi 71 litrów.

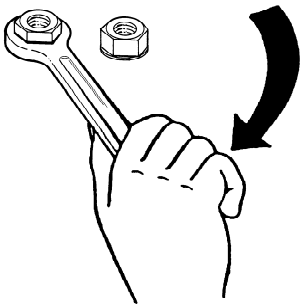
Sprawdź/dokręć połączenia śrubowe

Połączenia śrubowe — sprawdzanie

Sprawdź, czy nie występują wycieki oleju z urządzenia.

Sprawdź i w miarę potrzeby dokręć śruby i nakrętki.

Sprawdź system chłodzący silnik i w razie potrzeby wyczyść go.

Rys. Czyszczenie maszyny

Czyszczenie maszyny.

Utrzymuj maszynę w czystości.

Nigdy nie kieruj strumienia wody bezpośrednio na korek wlewu paliwa. Jest to szczególnie ważne w przypadku używania myjki wysokociśnieniowej.

Nie polewaj wodą bezpośrednio instalacji elektrycznej ani tablicy przyrządów. Korek wlewu paliwa zabezpiecz plastikową torebką i zamocuj ją gumką. Dzięki temu woda nie przedostanie się przez otwór wentylacyjny w zakrętce wlewu. W przeciwnym razie mogłyby wystąpić zakłócenia w pracy, np. zatkanie filtra.

Konserwacja — 20 godzin

Jeśli silnik pracuje w pomieszczeniu, należy zapewnić dobrą wentylację (wyciąg powietrza). Ryzyko zatrucia tlenkiem węgla.

Śruby — sprawdzanie

Sprawdź, czy moment obrotowy dokręcania wynosi 125 Nm dla wszystkich śrub w dolnej ramie maszyny.

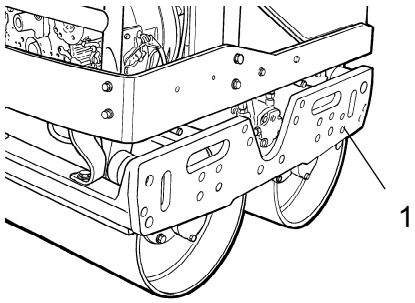

Dolna rama urządzenia
1. Śruba

Konserwacja – co 250 godzin

Jeśli silnik pracuje w pomieszczeniu, należy zapewnić dobrą wentylację (wyciąg powietrza). Ryzyko zatrucia tlenkiem węgla.

Silnik wysokoprężny – wymiana oleju i filtrów

Patrz instrukcja obsługi silnika

Istnieje ryzyko poparzenia gorącym olejem.

Zużyty olej należy utylizować w sposób przyjazny dla środowiska.

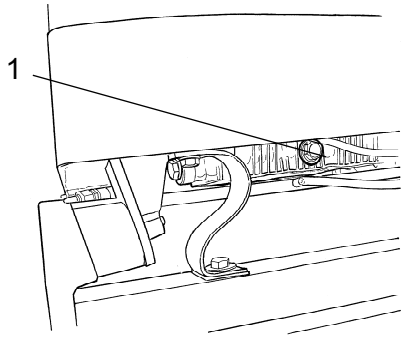

Dolna rama urządzenia
1. Korek spustowy

1. Olej silnikowy należy odprowadzać, tylko jeżeli silnik jest ciepły.

2. Odkręć zakrętkę odprowadzenia oleju (1) i odczekaj, aż cały olej zostanie odprowadzony. Użyj węża spustowego.

3. Założyć ponownie zakrętkę odprowadzenia oleju (1) i dokręcić ją.

4. Oczyść lub wymień filtr oleju (2).

5. Uzupełnij zbiornik, wlewając olej o odpowiedniej jakości i lepkości do znacznika maksimum na mierniku poziomu (3).

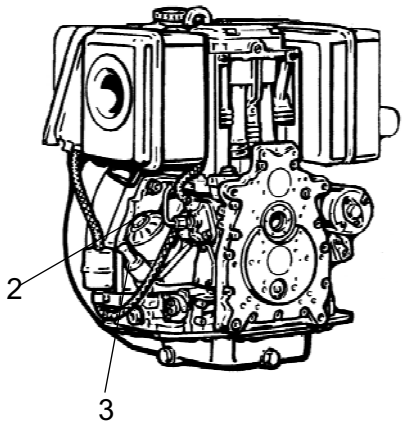

Silnik
2. Filtr oleju
3. Miernik poziomu

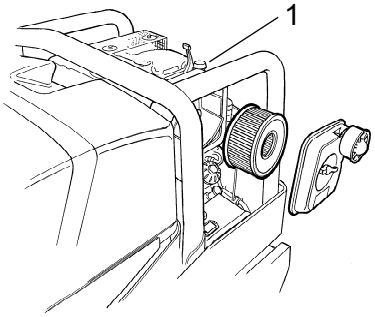

Oczyszczacz powietrza
1. Wskaźnik filtra

Filtr powietrza — sprawdzanie/czyszczenie

Patrz instrukcja obsługi silnika

Filtr powietrza należy czyścić lub wymieniać jedynie wtedy, gdy o takiej konieczności informuje wskaźnik filtra (1). Należy się upewnić, że wskaźnik filtra działa prawidłowo.

Wkład filtra można czyścić kilka razy, ale należy go wymieniać co najmniej raz na dwa lata.

Jeżeli filtr jest zanieczyszczony suchym brudem, należy kilka razy uderzyć nim lekko o dłoń, aby wypadł luźny brud, a następnie przedmuchać od wewnątrz sprężonym powietrzem o ciśnieniu maksymalnie 5 bar w celu usunięcia pozostałych zabrudzeń. Filtr należy wymienić, jeżeli jest mokry lub pokryty olejem.

Otwór zaworu silnika – sprawdzani/regulacja

Patrz instrukcja obsługi silnika

System chłodzenia silnika – czyszczenie

Patrz instrukcja obsługi silnika

Chłodnica – sprawdzanie/czyszczenie

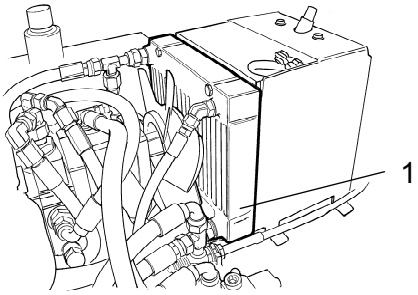

Komora silnika
1. Chłodnica

Dostęp do chłodnicy płynu hydraulicznego jest możliwy po podniesieniu zbiornika wody.

Sprawdź, czy powietrze swobodnie przepływa przez chłodnicę.

Brudną chłodnicę należy wyczyścić, używając sprężonego powietrza, lub umyć strumieniem wody pod wysokim ciśnieniem.

Zachowaj ostrożność podczas używania myjki wysokociśnieniowej — nie wolno trzymać dyszy zbyt blisko chłodnicy.

Przed użyciem sprężonego powietrza lub strumienia wody pod wysokim ciśnieniem należy założyć okulary ochronne.

Podłączenia akumulatora – sprawdzanie

Podczas obsługi akumulatora nie wolno palić papierosów ani używać otwartego ognia! Należy uważać, aby płyn akumulatorowy nie miał kontaktu z ubraniem ani skórą. Na akumulatorze nie należy umieszczać żadnych narzędzi!

Zużyte akumulatory należy utylizować w sposób przyjazny dla środowiska.

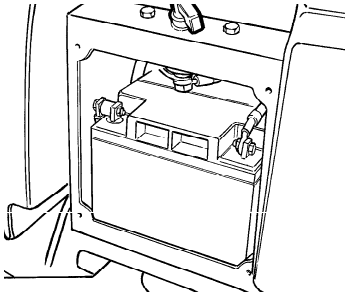
Akumulator

1. Wyczyść bieguny akumulatora oraz końcówki przewodów i pokryj je smarem bezkwasowym (wazeliną).
2. Dociśnij styki akumulatora.
3. Sprawdź mocowanie akumulatora.

Do ładowania akumulatora nie należy stosować ładowarki służącej do szybkiego ładowania. Może ona skrócić czas użytkowania akumulatora.

Konserwacja – co 500 godzin

Jeśli silnik pracuje w pomieszczeniu, należy zapewnić dobrą wentylację (wyciąg powietrza). Ryzyko zatrucia tlenkiem węgla.

Silnik wysokoprężny – wymiana filtra paliwa

Patrz instrukcja obsługi silnika

Podczas pracy z układem paliwowym nie wolno palić papierosów ani używać otwartego ognia.

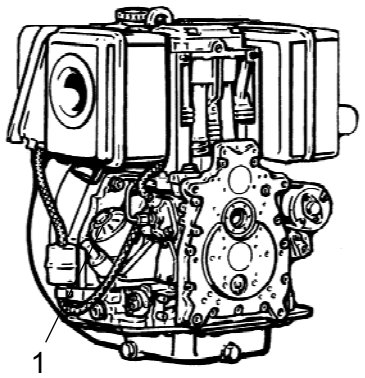

Silnik
1. Filtr paliwa

Długość okresu między wymianami filtra paliwa zależy od stopnia zanieczyszczenia paliwa.

Odłącz węże z obu stron filtra paliwa (1) i wymień filtr. Zakładając nowy filtr upewnij się, że strzałka na filtrze odpowiada kierunkowi przepływu paliwa.

Rozlane paliwo należy utylizować w sposób przyjazny dla środowiska.

Układ hydrauliczny – wymiana płynu

Istnieje ryzyko poparzenia gorącym olejem.

Zużyty olej należy utylizować w sposób przyjazny dla środowiska.

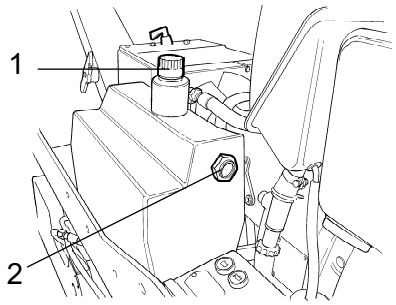

Odprowadzanie oleju hydraulicznego
1. Filtr odsączania
2. Wziernik

1. Wymontuj zbiornik wody, aby odsłonić zbiornik hydrauliczny.
2. Wymontuj filtr odsączający i osłonę.
3. Za pomocą pompy ssącej do oleju spuść płyn hydrauliczny ze zbiornika.
4. Oczyść otwór zbiornika i filtr odsączający.
5. Wlej świeży płyn hydrauliczny.
6. Sprawdź poziom płynu za pomocą wziernika.

Układ hydrauliczny – wymiana filtra oleju

Istnieje ryzyko poparzenia gorącym olejem.

Zużyty olej należy utylizować w sposób przyjazny dla środowiska.

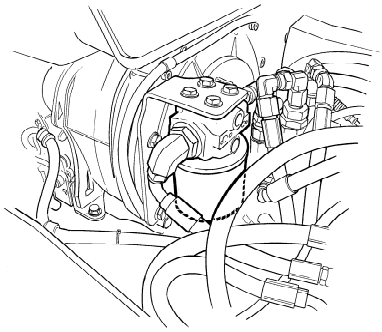

Filtr hydrauliczny

1. Wymontuj zbiornik wody, aby odsłonić zbiornik hydrauliczny.

2. Wyczyść miejsce wokół pokrywy filtra, a następnie wykręć ją. Wymień wkład filtra. Jest to element wymienny i należy go zutylizować w sposób przyjazny dla środowiska.

3. Włóż nowy filtr do obudowy i sprawdź pierścień typu O-ring w pokrywie.

4. Przykręć pokrywę i upewnij się, że nie ma przecieków.

Element mimośrodowy — wymiana oleju

Zużyty olej należy utylizować w sposób przyjazny dla środowiska.

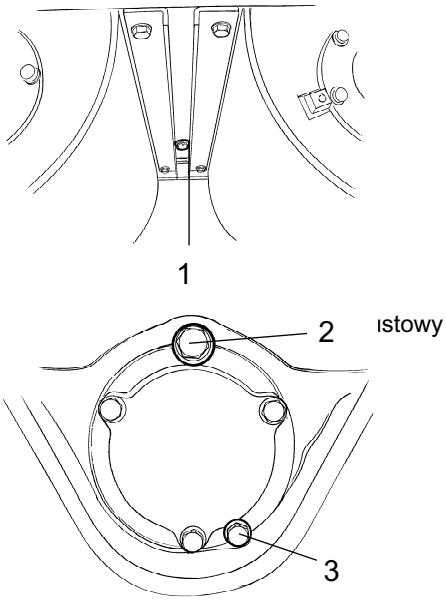

Element mimośrodowy
2. Korek wlewu
3. Korek poziomu

1. Umieść odpowiednie naczynie o pojemności co najmniej 0,6 litra pod elementem mimośrodowym i wykręć korek spustowy (1).

2. Spuść olej i wkręć korek spustowy (1).

3. Odkręć korek wlewu (2) i wlej świeży olej zgodny ze specyfikacjami. Wlewaj olej do momentu, aż zacznie wyciekać przez otwór korka poziomu.

DYNAPAC

Part of the Atlas Copco Group

Atlas Copco Construction Tools AB
SE-105 23 Stockholm

DYNAPAC

Part of the Atlas Copco Group

Atlas Copco Construction Tools AB
SE-105 23 Stockholm