DYNAPAC
CC102/102C, CC122/122C
CC132, CC142/142C
HUOLTO

M102FI4

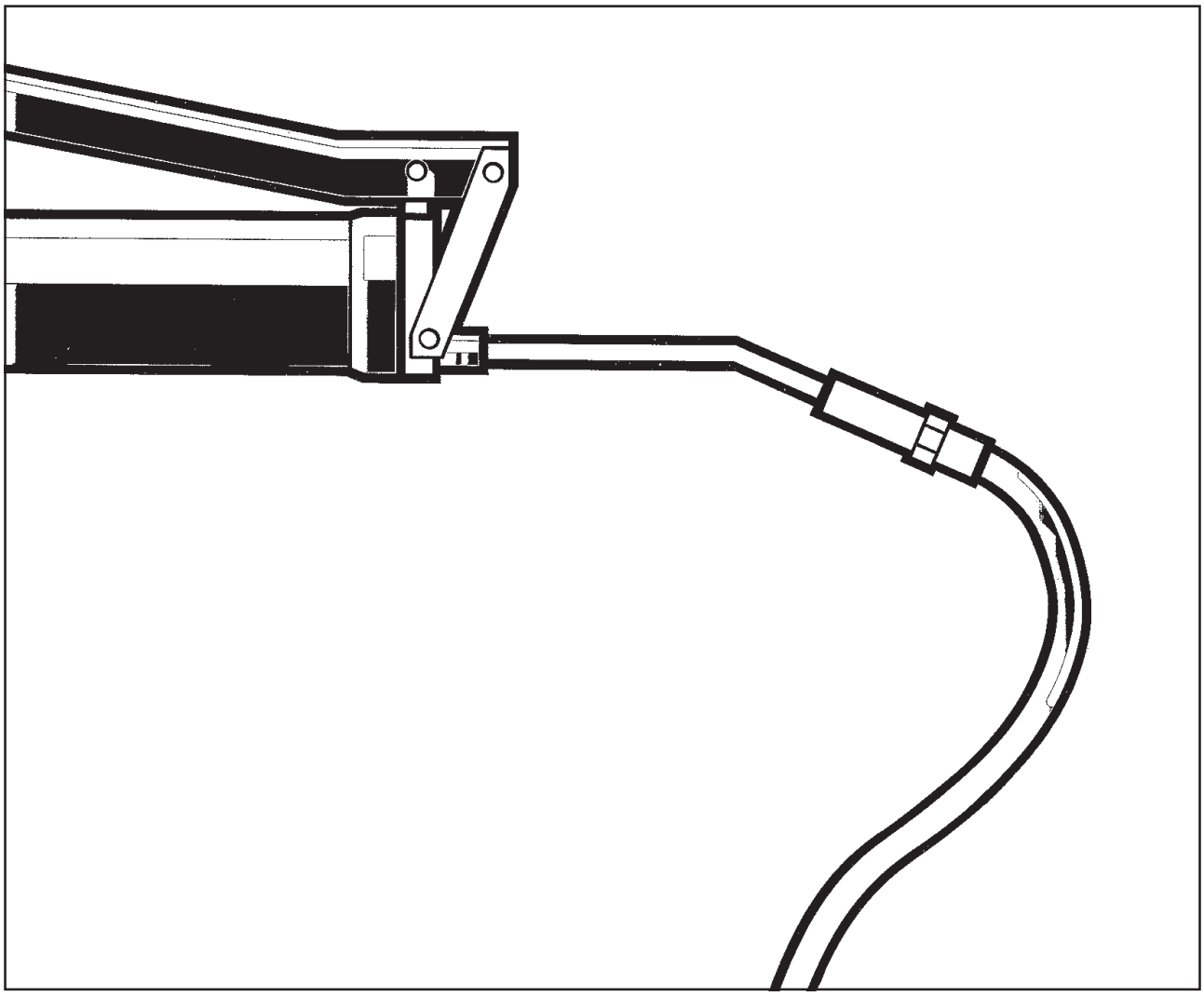

DYNAPAC

Box 504, SE-371 23 Karlskrona, Sweden

Phone: +46 455 306000, Fax: +46 455 306030

www.dynapac.com

DYNAPAC

Täryjyrä
CC102/102C, CC122/122C
CC132, CC142/142C

Kunnossapito
M102FI4, Joulukuu 2004

Dieselmoottori:

CC102/C/122/C/132	**Deutz F2L 2011, Isuzu 3LD1 PW-05**
CC132/142/C	**Deutz F3L 2011**
CC142/C	**Isuzu 3LD1 PW-05**

Nämä ohjeet ovat voimassa alkaen:

CC102/C/122/C	
Deutz	**PIN (S/N) *60117500***
Isuzu	**PIN (S/N) *60127500***
CC132 Deutz	**PIN (S/N) *60232800***
CC142/C	
Deutz	**PIN (S/N) *60212800***
Isuzu	**PIN (S/N) *60222800***

SÄILYTÄ KÄSIKIRJA TULEVIA TARPEITA VARTEN

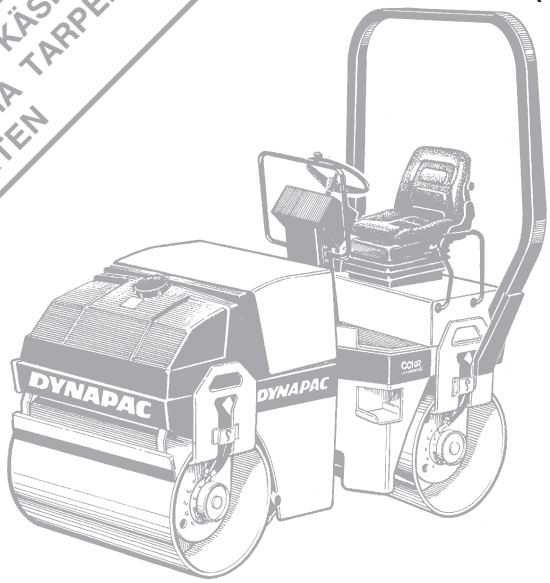

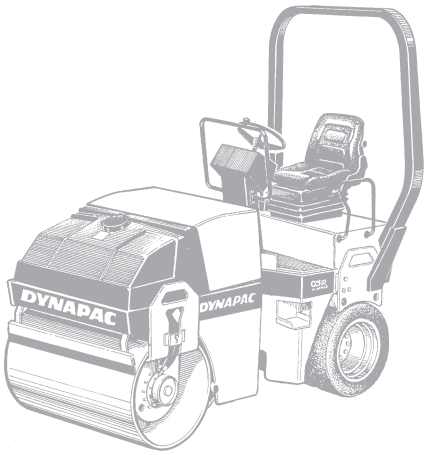

CC102/122 ja CC132 on erikoisesti tarkoitettu asfaltin korjaukseen, mutta niitä voidaan käyttää myös pienten katujen, jalkakäytävien ja pyöräteiden uusien päällystysten tiivistykseen. Niitä käytetään usein suurten täryjyrien ohella poikkisaumojen ja vaikeapääsyisten tilojen tiivistykseen.

CC102C ja CC122C ovat pieniä, kevyitä kombijyriä, joita käytetään ohuiden kerrosten ja pehmeiden asfalttimassojen tiivistykseen.

CC142 on tyypillinen ”kaupunkijyrä” katujen, pysäköintipaikkojen ja teollisuustonttien asfaltoinnin tiivistykseen. Niitä voidaan käyttää myös tiivistykseen pienten asfaltointikoneiden jäljessä tämäntyyppisissä töissä.

CC142C on tarkoitettu myös pieniin päällystystöihin vähän liikennöidyillä asfalttipinnoilla, joilla pyritään tasaiseen ja kauniiseen pintarakenteeseen. Tyypillisiä työmaita – jalkakäytävien ja pyöräteiden lisäksi – ovat siten pysäköintialueet, golfkentät ja urheilualueet.

Oikeus muutoksiin pidätetään.
Painettu Ruotsissa.

SISÄLTÖ

Sivu
Voiteluaineet ja symbolit 3
Tekniset tiedot 4-6
Huoltokaavio 7
Huoltotoimenpiteet 8, 9
10 käyttötunnin välein (päivittäin) 10-14
50 käyttötunnin välein (viikottain) 15, 16
250 käyttötunnin välein (kuukausittain) 17, 18
500 käyttötunnin välein (3 kuukauden välein) 19-22
1000 käyttötunnin välein (6 kuukauden välein) 23-25
2000 käyttötunnin välein (vuosittain) 26-28
Pitkäaikaissäilytys 29
Erityisohjeet 30
Sähköjärjestelmä, sulakkeet 31

VAROITUSMERKIT

Turvallisuusohje – Henkilökohtainen turvallisuus.

Noudata erityistä tarkkaavaisuutta – Kone- tai komponenttivaurio

YLEISTÄ

Lue koko käsikirja ennen huoltotöiden aloittamista.

Huolehdi hyvästä ilmanvaihdosta (kohdepoisto), jos dieselmoottoria käytetään sisätiloissa.

Jyrän moitteettoman toiminnan varmistamiseksi on tärkeää, että jyrä huolletaan oikein. Jyrä on pidettävä puhtaana, niin että mahdolliset vuodot ja irtoamaisillaan olevat pultit ja liitännät voidaan havaita hyvissä ajoin.

Ota tavaksi kiertää ja tarkastaa jyrä päivittäin ennen ensimmäistä käynnistystä, ettei siinä ole vuotoja tai muuta tavallisuudesta poikkeavaa. Tarkasta myös maa jyrän alla, josta vuodot on usein helppo havaita.

AJATTELE YMPÄRISTÖÄ!
Älä päästä öljyjä, polttoaineita ja muita ympäristölle haitallisia aineita luontoon.

Käsikirja sisältää ohjeet määräajoin suoritettavista toimenpiteistä, jotka yleensä suorittaa jyrän kuljettaja.

Dieselmoottorille ovat lisäksi voimassa moottorikäsikirjassa annetut valmistajan ohjeet. Se on erillisellä välilehdellä jyrän tuotekansiossa.

VOITELUAINEET JA SYMBOLIT

Käytä aina korkealaatuisia voiteluaineita suositeltuina määrinä. Liian suuri rasva- tai öljymäärä voi aiheuttaa kuumenemista, josta on seurauksena osien ennenaikainen kuluminen.

	MOOTTORIÖLJY, ilman lämpötila -10° C – +50°C	Shell Rimula Super 15W/40 tai vastaava API CF–4/SG, (CD/CE)
	HYDRAULIÖLJY, ilman lämpötila -10° C – +40° C ilman lämpötila yli +40° C	 Shell Tellus Oil TX68 tai vastaava Shell Tellus Oil TX100 tai vastaava
Bio-Hydr.	**BIOLOGINEN HYDRAULIÖLJY**	Shell Naturelle HF-E46 Koneeseen on voitu tehtaalla täyttää biologisesti hajoavaa öljyä. Vaihdettaessa/täytettäessä on käytettävä vastaavaa öljytyyppiä.
	VALSSIÖLJY, ilman lämpötila - 15° C – +40° C ilman lämpötila yli +40° C	 Shell Spirax AX 80W/90 tai vastaava Shell Spirax 85W/140 tai vastaava. API GL-5
	RASVA	Shell Calithia EPT2 tai vastaava Shell Retinax LX2
D	**POLTTOAINE**	Katso moottorin käsikirja
50 50	**JÄÄHDYTYSNESTE,** (Isuzu) laimennetaan 50/50 vedellä	GlycoShell tai vastaava. Pakkasenkestävyys noin -37°C.

Ajettaessa äärimmäisen kuumassa tai kylmässä ilmastossa on käytettävä muita voiteluaineita.
Ks. kappale ”Erityisohjeet” tai ota yhteys Dynapaciin.

	Moottori, öljytaso		Ilmansuodatin
	Moottori, öljynsuodatin		Akku
	Hydrauliöljysäiliö, taso		Rengaspaine
	Hydrauliöljy, suodatin		Sprinkleri
	Valssi, öljytaso		Sprinklerivesi
	Voiteluöljy		Kierrätys
	Polttoainesuodatin		Sprinkleri, renkaat
	Jäähdytysneste, taso		

TEKNISET TIEDOT

Painot ja mitat	CC102	122	132	142	102C	122C	142C
Paino CECE, vakiovarustettu jyrä (kg), Deutz	2350	2600	3300	3900	2300	2425	3750
Pituus, vakiovarusteinen jyrä (mm)	2395	2395	2725	2725	2395	2395	2725
Leveys, vakiovarusteinen jyrä (mm)	1150	1280	1350	1400	1150	1280	1400
Korkeus, vakiovarusteinen jyrä (mm)	1755	1755	1855	1855	1755	1755	1855
Korkeus, ROPS:illa (mm)	2640	2640	2740	2740	2640	2640	2740
Korkeus, ohjaamon kanssa (mm)	2590	2590	2690	2690	2590	2590	2690

Nestetilavuudet	Litraa	
Hydraulisäiliö	40	
Polttoainesäiliö	50	
Emulsiosäiliö (Combi)	40	
Vesisäiliö	160	(CC102/102C, CC122/122C)
Vesisäiliö	200	(CC132, CC 142/142C)
Dieselmoottori (Deutz F2L 2011)	6,5	(CC102/102C, CC122/122C, CC132)
Dieselmoottori (Deutz F3L 2011)	6,0	(CC142/142C)
Dieselmoottori (Isuzu 3 LD1PW-05)	6,5	(CC102/102C, CC122/122C, CC142/142C)
Valssi	4,0	(CC102/102C)
Valssi	5,0	(CC122/122C)
Valssi	6,0	(CC132, CC142/142C)
Jäähdytysneste (Isuzu 3 LD1PW-05)	2,5	

Sähköjärjestelmä	
Akku	12 V 75 Ah
Generaattori	12 V 60 A
Sulakkeet	5, 7,5, 10, 15 A (Lattapistoketyyppi)

Tiivistystiedot		CC102/102C	CC122/122C	CC132	CC142/142C
Staattinen linjakuorma	kg/cm	10,3	10,4	13,6	14,6
Amplitudi	mm	0,50	0,50	0,53	0,50
Taajuus	Hz	56,0	56,0	51,0	51,0
Keskipakoisvoima	kN	21,5	25,0	32,1	32,1

Veto	CC102/122		CC102C/122C		CC132/142		CC142C	
	Deutz	Isuzu	Deutz	Isuzu	Deutz	Isuzu	Deutz	Isuzu
Nopeusalue km/h	0-8,6	0-11,8	0-6,6	0-8,9	0-9,8	0-9,1	0-10,2	0-9,3
Nousukyky (teoreettinen) %	50/45		60		41		43	

Renkaat (Combi)	CC102C/122C	CC142C
Rengaskoko	205/60-15	7,50-16
Ilmanpaine	170-250 kPa (1,7 - 2,5 kp/cm^2)	240-300 kPa (2,4 - 3,0 kp/cm^2)

TEKNISET TIEDOT

Kiristysmomentit

Kiristysmomentti Nm öljytyille, kiiltäväksi sinkityille ruuveille momenttiavainta käytettäessä.

M	LUJUUSLUOKKA		
kierre	8.8	10.9	12.9
M6	8,4	12	14,6
M8	21	28	34
M10	40	56	68
M12	70	98	117
M16	169	240	290
M20	330	470	560
M24	570	800	960
M30	1130	1580	1900
M36	1960	2800	–

ROPS

Pulttikoko:	M16
Lujuusluokka:	10.9
Kiristysmomentti:	240 Nm

Hydraulijärjestelmä

Avautumispaine MPa	CC102/122	CC132/142
Vetojärjestelmä	33,0	35,0
Syöttöjärjestelmä	2,0	2,0
Tärytysjärjestelmä	20,0	20,0
Ohjausjärjestelmä	17,0	17,0
Jarrujen vapautus	1,4	1,4

Tärinät – Kuljettajanpaikka (ISO 2631)

Tärinätasot on mitattu EU-direktiivissä 2000/14/EY kuvatun ajotavan mukaisesti EU-varustellusta koneesta, tärytykset kytkettyinä pehmeällä polymeerimateriaalilla ja kuljettajanistuin kuljetusasennossa.

Mitatut kehotärinät alittavat direktiivissä 2002/44/EY annetun toiminta-arvon 0,5 m/s^2.
(Raja-arvo on 1,15 m/s^2.)

Saman direktiivin mukaan alittavat mitatut käsitärinät annetun toiminta-arvon 2,5 m/s^2.
(Raja-arvo on 5 m/s^2.)

Äänitasot voivat vaihdella eri alustoilla ajettaessa ja istuimen sijainnista riippuen.

Ääniarvot

Ääniarvot on mitattu EU-direktiivin 2000/14/EY mukaisesti EU-varustellusta koneesta, tärytykset kytkettyinä pehmeällä polymeerimateriaalilla ja kuljettajanistuin kuljetusasennossa.

Malli	Taattu äänitehotaso dB(A)	Äänipainetaso, kuljettajan korva (tasanne) dB(A)	Äänipainetaso, kuljettajan korva(ohjaamo) dB(A)
CC102 Deutz	105	–	–
CC102 Isuzu	102	–	–
CC102/LN Isuzu	99	–	–
CC102C Deutz	105	–	–
CC102C Isuzu	102	–	–
CC102C/LN Isuzu	99	–	–
CC122 Deutz	105	–	–
CC122 Isuzu	102	–	–
CC122/LN Isuzu	100	–	–
CC122C Deutz	105	–	–
CC122C Isuzu	102	–	–
CC122C/LN Isuzu	100	–	–
CC132 Deutz F2L	–	–	–
CC132 Deutz F3L	106	–	–
CC142	106	–	—
CC142C	106	–	–

Äänitasot voivat vaihdella eri alustoilla ajettaessa ja istuimen sijainnista riippuen.

HUOLTOKAAVIO

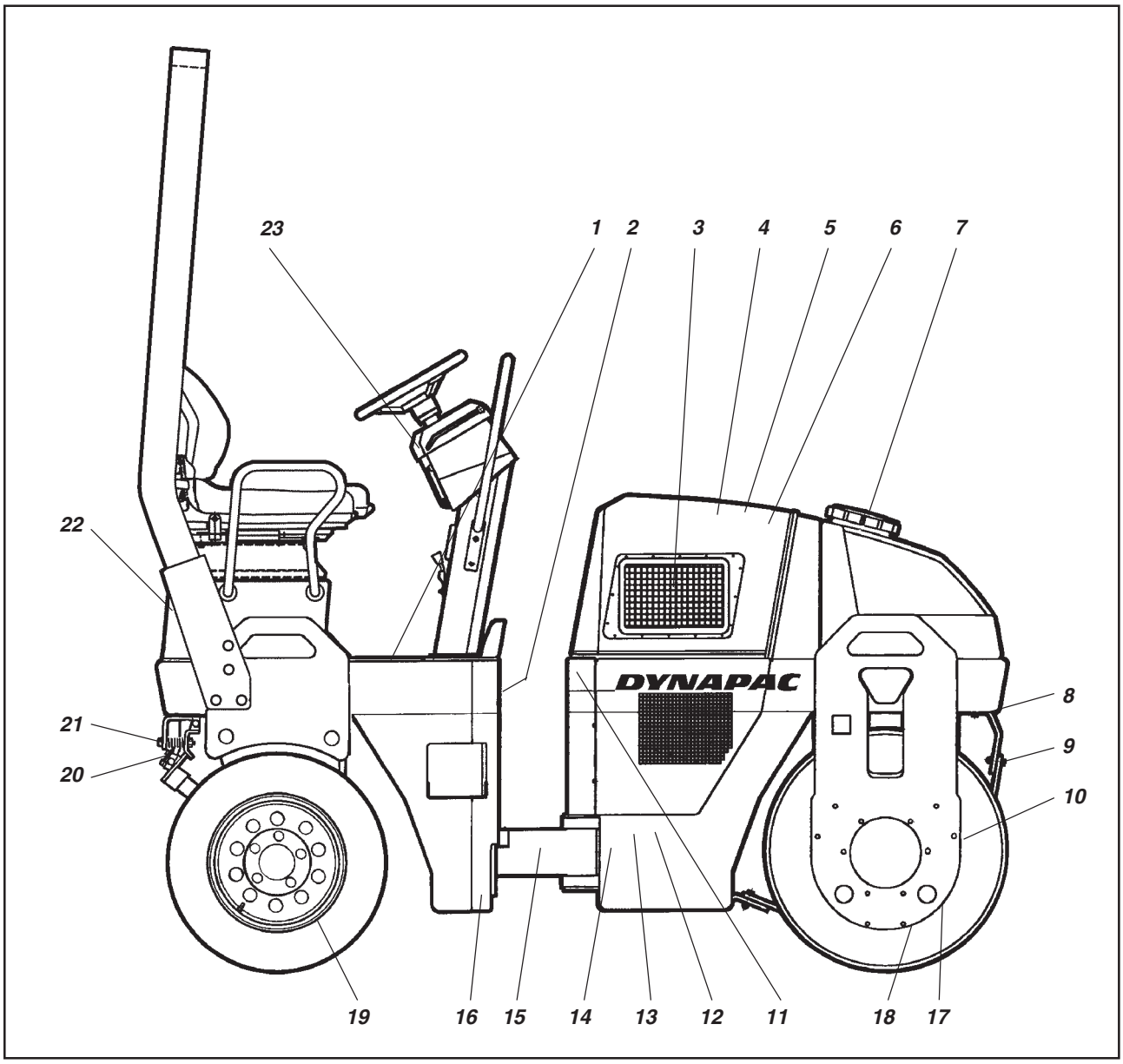

Kuva 1 Huolto- ja tarkastuskohteet

1. *Polttoainesäiliö*
2. *Polttoaineen täyttö*
3. *Jäähdytin*
4. *Ilmanpuhdistin*
5. *Akku*
6. *Dieselmoottori*
7. *Vesisäiliö*
8. *Sprinklerijärjestelmä/ Valssi*
9. *Kaapimet/Valssi*
10. *Kumielementit ja kiinnitysruuvit*
11. *Hydrauliöljyn täyttö*
12. *Hydrauliöljysäiliö*
13. *Hydrauliöljynsuodatin*
14. *Hydrauliöljyn tasolasi*
15. *Ohjausnivel*
16. *Ohjaussylinterin kiinnikkeet*
17. *Täyttötulpat/Valssi*
18. *Valssin öljytaso*
19. *Renkaat/Ilmanpaine*
20. *Sprinklerijärjestelmä/Pyörät*
21. *Kaapimet/Pyörät*
22. *Emulsiosäiliö*
23. *Hätä/seisontajarrusäädin*

HUOLTOTOIMENPITEET

Määräajoin suoritettavat toimenpiteet on suoritettava ensi sijassa ilmoitetun käyttötuntimäärän mukaisesti, toissijaisesti ilmoitetun ajanjakson mukaan päivittäin, viikottain jne.

Poista aina ulkopuolinen lika ennen täyttöä, öljyjen ja polttoaineen tarkastusta sekä rasvalla ja öljyllä suoritettavaa voitelua.

Dieselmoottorille ovat lisäksi voimassa moottorikäsikirjassa annetut valmistajan ohjeet.

10 käyttötunnin välein (päivittäin)

Pos. kuvassa 1	Toimenpide	ks. sivu	Huomautus
	Ennen päivän ensimmäistä käynnistystä		
6	Tarkasta dieselmoottorin öljytaso		Ks. moottorin ohjekirja
14	Tarkasta hydraulisäiliön öljytaso	10	
3	Tarkasta jäähdytysnestetaso, (Isuzu)	10	
3	Tarkasta jäähdytysilman kierto	11	
1	Täytä polttoainesäiliö	11	
7	Täytä vesisäiliö	11	
8	Tarkasta sprinklerijärjestelmä/Valssi	12	
9	Tarkasta kaapimien säätö/Valssi	13	
21	Tarkasta jousitetut kaapimet	13	Lisävarusteet
20	Tarkasta sprinklerijärjestelmä/Renkaat	13	
21	Tarkasta kaapimien säätö/Renkaat	14	
23	Kokeile jarruja	14	

50 käyttötunnin välein (viikottain)

Pos. kuvassa 1	Toimenpide	ks. sivu	Huomautus
4	Tarkasta ilmanpuhdistimen ilmaisin	15	
	Tarkasta, että letkut ovat ehjät ja liitännät tiiviit	15	
15	Voitele ohjausnivel	16	
16	Voitele ohjaussylinterien kiinnikkeet	16	
19	Tarkasta renkaiden ilmanpaine (Combi)	16	

Jyrän **ensimmäisten** 50 käyttötunnin jälkeen vaihdetaan kaikki öljynsuodattimet ja voiteluöljyt hydrauliöljyä lukuunottamatta.

HUOLTOTOIMENPITEET

250 käyttötunnin välein (kuukausittain)

Pos. kuvassa 1	Toimenpide	ks. sivu	Huomautus
3	Puhdista hydrauliöljynjäähdytin	17	
5	Tarkasta akun nestetaso	17	
6	Vaihda dieselmoottorin voiteluöljy (Isuzu)	18	Ks. moottorin ohjekirja
6	Puhdista dieselmoottorin jäähdytysrivat		Ks. moottorin ohjekirja

500 käyttötunnin välein (3 kuukauden välein)

Pos. kuvassa 1	Toimenpide	ks. sivu	Huomautus
18	Tarkasta valssien öljytaso	19	
10	Tarkasta kumielementit ja ruuviliitokset	19	
11	Tarkasta hydrauliöljysäiliön korkki/ilmanpoisto	20	
6	Voitele säätimet ja nivelet	20	
6	Vaihda dieselmoottorin voiteluöljy (Deutz)	21	Ks. moottorin ohjekirja
6	Vaihda dieselmoottorin öljynsuodatin	21	Ks. moottorin ohjekirja
6	Tarkasta dieselmoottorin kiilahihna	21	Ks. moottorin ohjekirja
6	Vaihda dieselmoottorin polttoainesuodatin (Isuzu)	22	Ks. moottorin ohjekirja

1000 käyttötunnin välein (6 kuukauden välein)

Pos. kuvassa 1	Toimenpide	ks. sivu	Huomautus
13	Vaihda hydrauliöljysuodatin	23	
12	Poista lauhdevesi hydrauliöljysäiliöstä	24	
4	Vaihda ilmanpuhdistimen pääsuodatin	24	
6	Vaihda dieselmoottorin polttoainesuodatin (Deutz)	24	
6	Vaihda dieselmoottorin esisuodatin	25	
6	Tarkasta dieselmoottorin hammashihna		Ks. moottorin ohjekirja
6	Tarkasta dieselmoottorin venttiilivarat		Ks. moottorin ohjekirja

2000 käyttötunnin välein (vuosittain)

Pos. kuvassa 1	Toimenpide	ks. sivu	Huomautus
12	Vaihda hydraulisäiliön öljy	26	
18	Vaihda valssien öljy	26	
7	Tyhjennä ja puhdista vesisäiliö	27	
22	Puhdista emulsiosäiliö	28	
1	Tyhjennä ja puhdista polttoainesäiliö	28	
	Ohjausnivelen kunnon tarkastus	28	

Hydraulisäiliö – Tasontarkastus – Täyttö

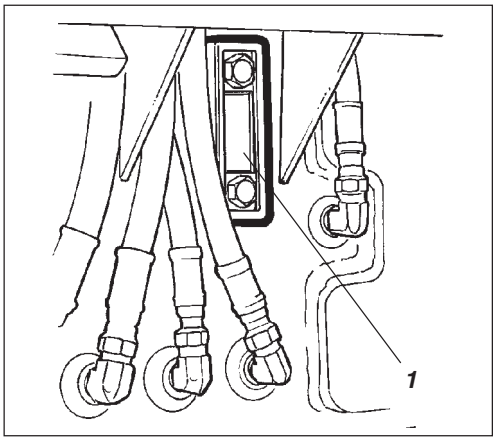

Kuva 2 Hydraulisäiliö
1. Öljyntasolasi

Aja jyrä tasaiselle alustalle. Moottorin on oltava pysäytettynä sekä hätä/seisontajarrupainikkeen alaspainettuna jyrän kaikkien tarkastus- ja säätötöiden aikana, ellei toisin ilmoiteta.

Avaa oikeanpuoleinen moottoritilan luukku.

Tarkasta, että öljytaso on min- ja max-merkkien välissä. Täytä hydrauliöljyä, voiteluöljytietojen mukaisesti, jos taso on liian alhaalla.

Hydraulisäiliö – Tasontarkastus – Täyttö

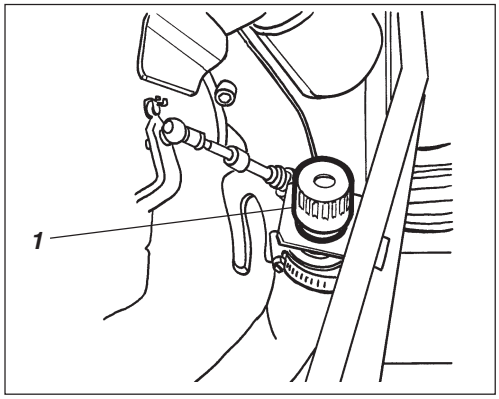

Kuva 3 Moottoritila
1. Hydrauliöljyn täyttö

Avaa konepeitto täysin auki ja kierrä täyttökorkki (1) irti, sekä täytä tarvittaessa uutta öljyä. Katso oikea hydrauliöljylaatu sivun 3 voiteluainetiedoista.

Jäähdytysnestetaso – Tarkastus, täyttö (Jäähdytysilman kierto)

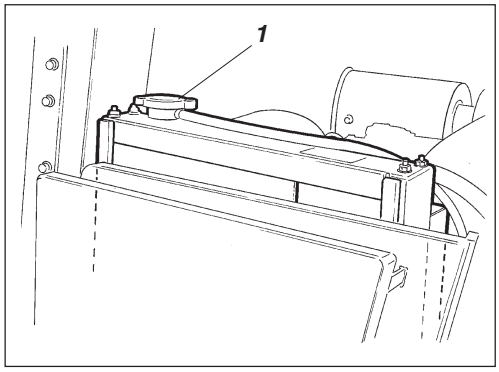

Kuva 4 Jäähdytin
1. Jäähdyttimen korkki

ISUZU

Ole erittäin varovainen, jos jäähdyttimen korkki joudutaan avaamaan moottorin ollessa kuuma.
Palovammojen vaara! Käytä käsineitä ja suojalaseja.

Käytä täytön yhteydessä jäähdytysnestettä, jossa on 50% vettä ja 50% pakkasnestettä. Katso tämän ohjekirjan tekniset tiedot ja moottorin käsikirja.

Vaihda jäähdytysneste ja huuhtele järjestelmä kahden vuoden välein. Tarkasta myös, että ilma pääsee virtaamaan esteettä jäähdyttimen läpi.

Ilmanvaihto – Tarkastus

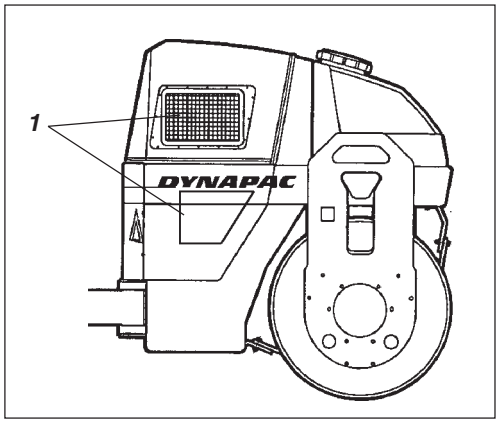

Kuva 5 Valssin oikea puoli
1. Jäähdytysilmaritilä

Varmista, että dieselmoottorin jäähdytysilman kiertää esteettä säleikköjen kautta moottoritilaan.

Polttoainesäiliö – Täyttö

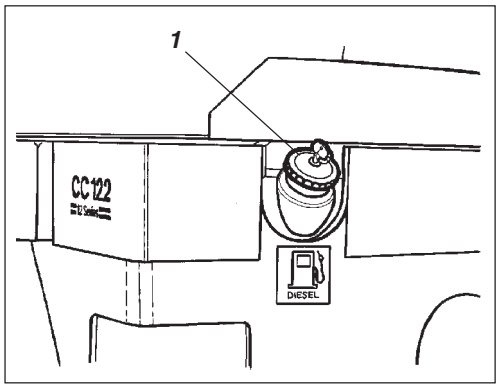

Kuva 6 Polttoainesäiliö
1. Säiliön korkki

Täytä polttoainesäiliö päivittäin ennen töiden aloittamista. Avaa säiliön lukittava korkki (1) ja täytä dieselpolttoainetta täyttöputken alareunaan saakka.

Älä koskaan tankkaa dieselmoottorin ollessa käynnissä, älä tupakoi ja vältä polttoaineroiskeita.

Katso dieselpolttoaineen laatu moottorin käsikirjasta.

Säiliöön mahtuu 50 litraa polttoainetta.

Vesisäiliö – Täyttö

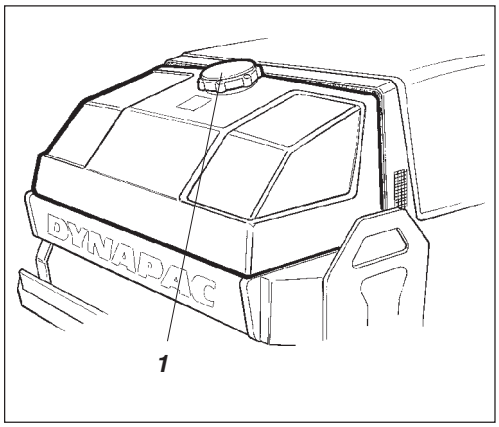

Kuva 7 Vesisäiliö
1. Säiliön korkki

Avaa säiliön korkki (1) ja täytä puhdasta vettä, älä poista sihtiä. Katso säiliön tilavuus teknisistä tiedoista.

Ainoa lisäaine: Pieni määrä ympäristöystävällistä pakkasnestettä, sekä kombimalleihin tarvittaessa leikkuuöljyä.

Sprinklerijärjestelmä/Valssi Tarkastus – Puhdistus

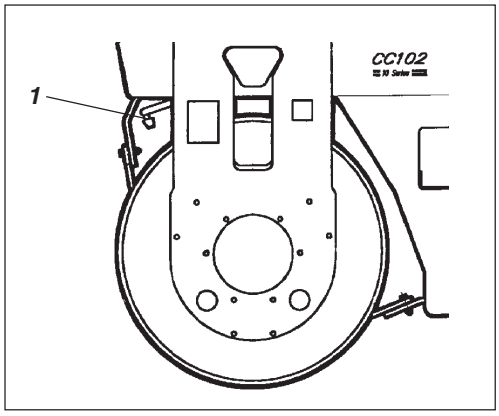

Kuva 8 Valssi
1. Suutin

Käynnistä sprinklerijärjestelmä ja tarkasta, ettei yksikään suutin (1) ole tukossa, puhdista tarvittaessa tukkeutunut suutin ja vesipumpun luona oleva karkeasuodatin, ks. seuraavat kuvat.

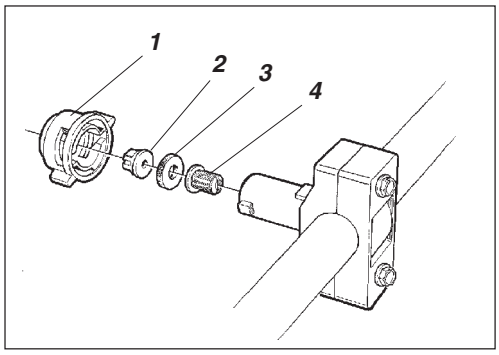

Kuva 9 Suutin
1. Holkki
2. Suutin
3. Tiiviste
4. Sihti

Irrota tukkeutunut suutin käsin. Puhalla suutin (2) ja hienosuodatin (4) puhtaiksi paineilmalla tai asenna uudet osat ja puhdista tukkeutuneet osat myöhemmin.

Pidä suojalaseja paineilmaa käyttäessäsi.

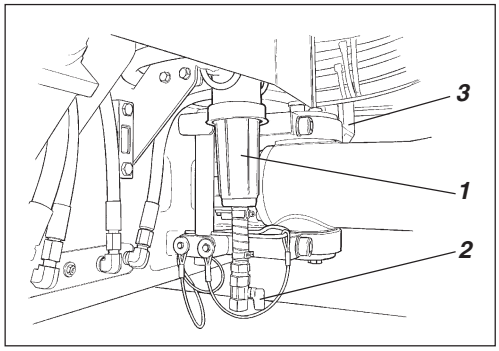

Kuva 10 Pumppujärjestelmä
1. Vesisuodatin
2. Sulkuhana
3. Vesipumppu

Sulje karkeasuodattimen (1) puhdistuksen ajaksi hana (2) ja irrota suodatinkotelo.

Puhdista suodatin ja suodatinkotelo ja tarkasta, että suodatinkotelon kumitiiviste on ehjä.

Käynnistä järjestelmä tarkastuksen ja mahdollisen puhdistuksen jälkeen ja tarkasta sen toiminta.

Pumppujärjestelmän tilan vasemmassa osassa on tyhjennyshana. Sen kautta tyhjennetään sekä säiliö että pumppujärjestelmä.

Kaapimet, kiinteät
Tarkastus – Säätö

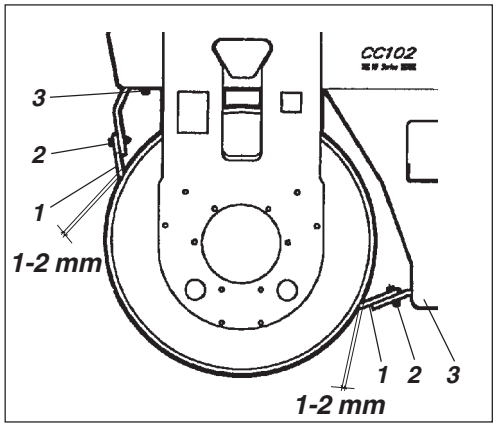

Kuva 11 Valssi
1. Kaavinterä
2. Säätöruuvit
3. Säätöruuvit

Tarkasta, että kaapimet ovat ehjät. Säädä kaapimet 1–2 mm etäisyydelle valssista. Erikoisasfalttimassoja tiivistettäessä voi olla parempi pitää kaavinterät (1) kevyesti valsseja vasten.

Kaapimeen voi kertyä asfalttia, mikä voi vaikuttaa sen painautumisvoimaan.

Avaamalla ruuvit (2) voidaan kaavinterää säätää ylös- tai alaspäin.

Avaamalla ruuvit (3) voidaan kaavinterän painautumisvoimaa valssia vasten suurentaa tai pienentää.

Älä unohda kiristää kaikkia ruuveja säädön jälkeen.

Kaapimet, jousitetut
(Lisävaruste) – Tarkastus

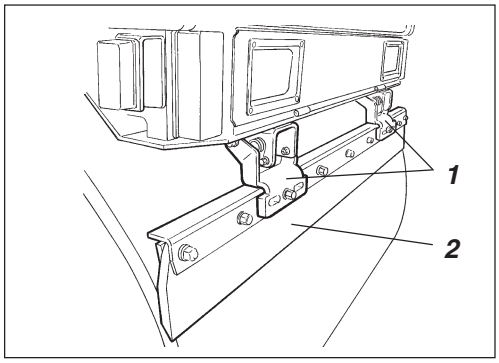

Kuva 12 Jousitetut kaapimet
1. Jousikoneisto
2. Kaavinterä

Tarkasta, että kaapimet ovat ehjät. Jousitettuja kaapimia ei tarvitse säätää, sillä jousivoima pitää kaapimen painautumisvoiman oikeana. Kaapimeen voi kertyä asfalttia, mikä voi vaikuttaa sen painautumisvoimaan. Puhdista tarvittaessa.

Kuljetusajon ajaksi on kaapimet käännettävä irti valssista.

Sprinklerijärjestelmä/Pyörät
Tarkastus – Puhdistus

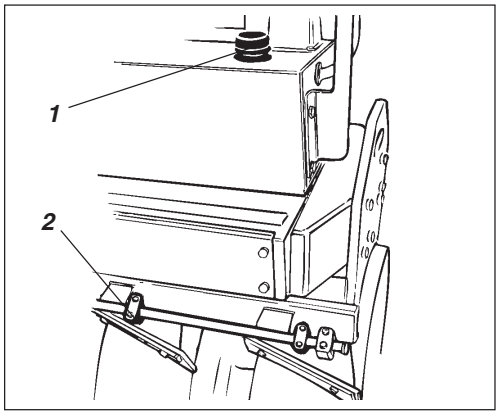

Kuva 13 Pyöräteline
1. Täyttökorkki
2. Suutin (yksi kullekin pyörälle)

Täytä emulsionestettä taaempaan säiliöön, esimerkiksi vettä, johon on sekoitettu 2% leikkuuöljyä, ja tarkasta etteivät sprinklerisuuttimet (2) ole tukossa, puhdista ne ja suodatin tarvittaessa. Katso tarkemmat ohjeet kappaleesta Sprinklerijärjestelmä/Valssi; Tarkastus – Puhdistus.

Emulsiosäiliöön ei saa täyttää palovaarallisia eikä ympäristölle vaarallisia nesteitä.

Tarkasta renkaiden kulutuspinnat silloin tällöin, onko niihin mahdollisesti tarttunut asfalttimassaa. Näin saattaa käydä, ennen kuin renkaat ovat lämminneet riittävästi.

Pumppujärjestelmä/Renkaat Tarkastus – Puhdistus

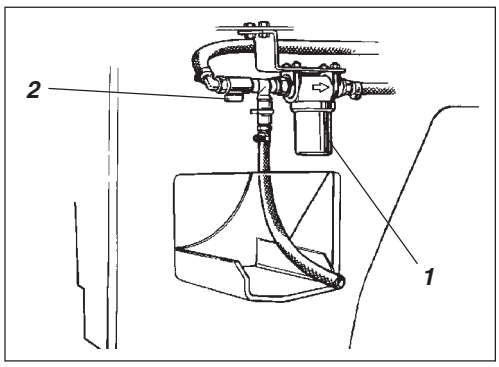

Kuva 14 Vasen astinlevy
1. Suodatinkotelo
2. Hana

Sulje hana (2) ennen puhdistusta. Irrota suodatinkotelo (1). Puhdista suodatinpanos ja suodatinkotelo. Tarkasta, että vesipumppu toimii asettamalla käsi sen päälle tai kuuntelemalla.

Kaapimet – Tarkastus – Säätö

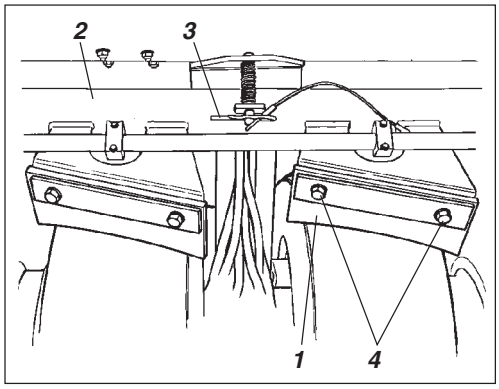

Kuva 15 Pyöränkaapimet
1. Kaavin
2. Kaavinpalkki
3. Lukkosokka
4. Säätöruuvit

Varmista, että kaavin (1) on renkaita vasten asfalttia tiivistettäessä.

Siirtymisajon aikana eivät kaapimet saa olla renkaita vasten, ripusta kaavinpalkki (2) ylös siirtämällä sokka (3) ylimpään reikään.

Kaapimen kosketuskulmaa rengasta vasten voidaan säätää avaamalla ruuvit (4) ja säätämällä kaavinta, ja kiristämällä lopuksi ruuvit.

Jarrujen toiminta – Tarkastus

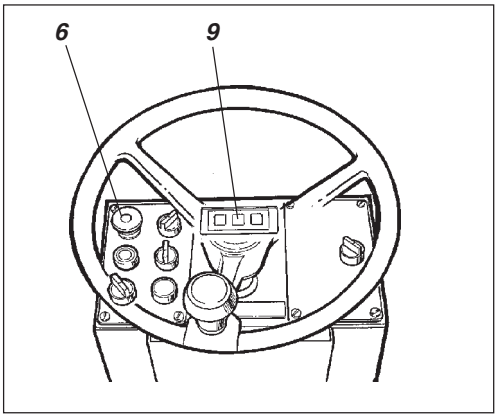

Kuva 16 Mittaritaulu
6. Hätä/seisontajarrupainike
9. Jarruvaroitusvalo

Tarkasta jarrujen toiminta seuraavalla tavalla:

Aja jyrällä **hitaasti** eteenpäin.

Paina hätä/seisontajarrupainike (6) alas. Kojetaulussa olevan jarruvaroitusvalon (9) tulee syttyä ja jyrän pysähtyä.

Jarrujen tarkastuksen jälkeen siirrä eteen/taaksesäädin vapaalle.

Vedä hätä/seisontajarrupainike ylös.

Jyrällä voidaan nyt ajaa.

Ilmanpuhdistin Tarkastus – Ilmaisin

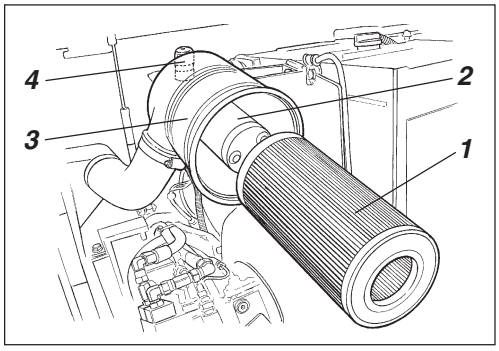

Kuva 17 Ilmanpuhdistin
1. Pääsuodatin
2. Varosuodatin
3. Suodatinkotelo
4. Ilmaisin

Aja jyrä tasaiselle alustalle. Moottorin on oltava pysäytettynä sekä hätä/seisontajarru-painikkeen alaspainettuna jyrän kaikkien tarkastus- ja säätötöiden aikana, ellei toisin ilmoiteta.

Vaihda tai puhdista ilmanpuhdistimen pääsuodatin (1), kun ilmaisimen (4) kenttä on punainen ja dieselmoottori käy täysillä kierroksilla.

Irrota molemmat lukitsimet ja vedä sen jälkeen kansi irti ja pääsuodatin (1) esiin.

Älä irrota varosuodatinta (2).

Pääsuodatin – Puhdistus paineilmalla

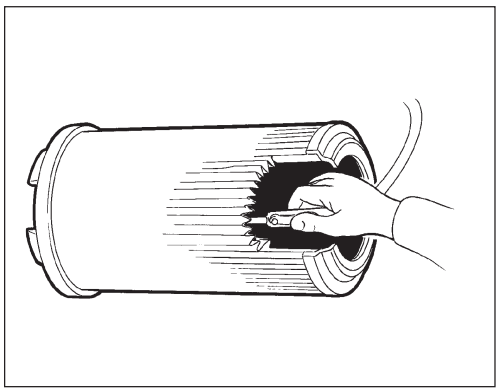

Kuva 18 Pääsuodatin

Jos pääsuodatin puhdistetaan, on käytettävä maks. 5 barin paineilmaa puhaltamalla pitkin suodattimen sisäsivun paperitaitteita.

Pidä suutinta vähintään 2-3 cm päässä paperitaitteista, niin ettei paperia puhalleta rikki.

Pidä suojalaseja paineilmaa käyttäessäsi.

Puhdista kannen sisäpuoli ja suodatinkotelo (3).

Tarkasta, että suodatinkotelon ja imuletkun väliset letkunkiristimet ovat tiukalla ja että letkut ovat ehjät, tarkasta letkusto moottoriin saakka.

Vaihda pääsuodatin vähintään 5 puhdistuksen jälkeen.

Varosuodatin – Vaihto

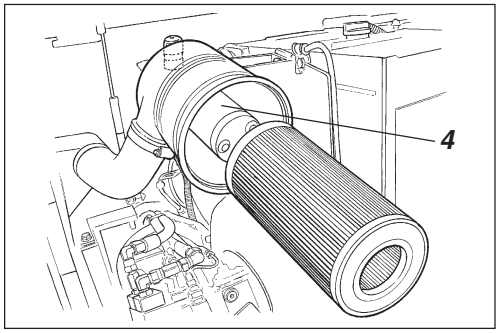

Kuva 19 Ilmansuodatin
4. Varosuodatin

Vaihda varosuodatin uuteen joka 5. vaihtokerran jälkeen tai pääsuodattimen puhdistuksen yhteydessä. Varosuodatinta ei voi puhdistaa.

Vedä varosuodatinta (4) vaihdettaessa vanha suodatin pitimestään, asenna uusi suodatin ja asenna ilmanpuhdistin päinvastaisessa järjestyksessä.

Ohjaussylinteri ja ohjausnivel – Voitelu

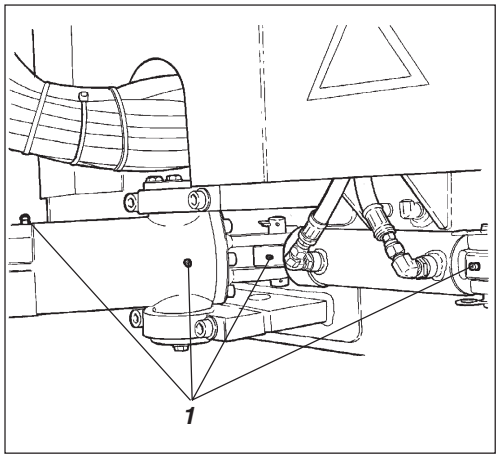

Kuva 20 Ohjausnivel
1. Voitelunipat

Ohjausnivelen lähistöllä ei saa olla ketään moottorin käydessä. Ohjausta käytettäessä on olemassa puristumisvaara. Paina hätä/ seisontajarrupainike alas ennen voitelua.

Käännä ohjauspyörä täysin vasemmalle, kaikkiin neljään voitelunippaan (1) pääsee nyt käsiksi koneen oikealta puolelta.

Pyyhi voitelunipat (1) puhtaiksi. Voitele jokainen nippa viidellä rasvapuristimen painalluksella. Tarkasta, että rasva menee laakereiden läpi. Jos rasva ei mene laakereiden läpi, on runkonivelen kuormitus tarvittaessa poistettava tunkin avulla ja voitelu uusittava.

Renkaat – Rengaspaineet

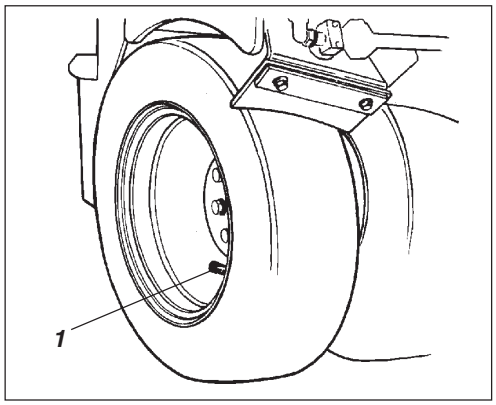

Kuva 21 Renkaat (Combi)
1. Ilmaventtiili

Tarkasta ilmanpaine ilmanpainemittarilla.

Tarkasta, että kaikissa renkaissa on sama paine.

Suositeltu paine: Ks. Tekniset tiedot.

Hydrauliöljyjäähdytin Tarkastus – Puhdistus

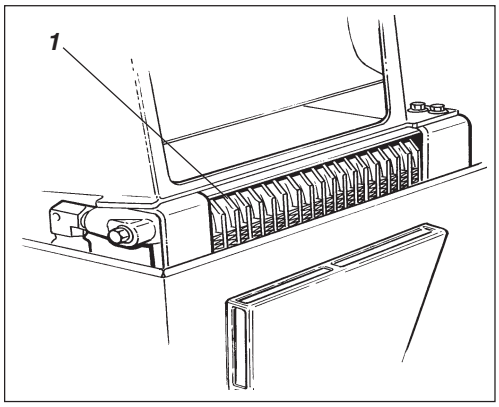

Kuva 22 Moottoritila
1. Hydrauliöljyjäähdytin

Akku Nestetason tarkastus

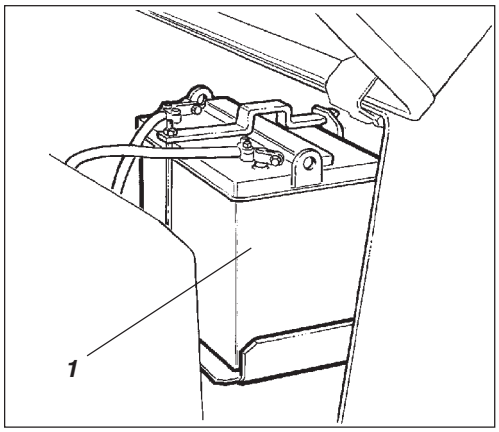

Kuva 23 Akkuhylly
1. Akku

Akkukenno

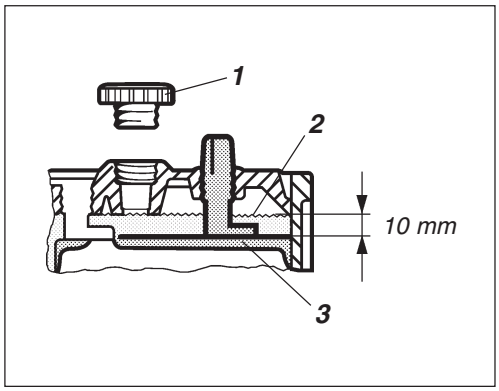

Kuva 24 Akun nestetaso
1. Kennon korkki
2. Nestetaso
3. Levy

Aja jyrä tasaiselle alustalle. Moottorin on oltava pysäytettynä sekä hätä/seisontajarru-painikkeen alaspainettuna jyrän kaikkien tarkastus- ja säätötöiden aikana, ellei toisin ilmoiteta.

Tarkasta, että ilma pääsee virtaamaan esteettä jäähdyttimen läpi. Likainen jäähdytin puhalletaan puhtaaksi paineilmalla tai pestään painepesurilla. Puhalla tai pese jäähdytin jäähdytysilmavirtaan nähden vastakkaiseen suuntaan.

Noudata varovaisuutta painepesun yhteydessä, älä pidä suutinta liian lähellä jäähdytintä.

Pidä suojalaseja käyttäessäsi paineilmaa, tai painepesuria.

Älä koskaan pidä avotulta nestetason tarkastuksen aikana. Akussa syntyy räjähtävää kaasua, kun generaattori lataa.

Avaa konepeitto täysin auki.

Pyyhi akun yläpuoli puhtaaksi.

Käytä suojalaseja. Akku sisältää syövyttävää happoa. Huuhtele iholle mahdollisesti roiskunut happo vedellä.

Irrota kennojen korkit ja tarkasta, että nestetaso on noin 10 mm levyjen yläpuolella. Taso on tarkastettava kaikista kennoista. Jos taso on alempi, kennoihin on täytettävä tislattua vettä oikealle tasolle. Jos ilman lämpötila on jäätymispisteen alapuolella, on moottoria käytettävä hetken aikaa sen jälkeen, kun tislattua vettä on lisätty. Muussa tapauksessa akkuneste saattaa jäätyä.

Tarkasta, etteivät kennojen korkkien ilmanvaihtoreiät ole tukossa. Kiinnitä sen jälkeen korkit takaisin paikalleen.

Kaapelikenkien on oltava kunnolla kiinni ja puhtaat. Hapettuneet kaapeliliittimet puhdistetaan ja rasvataan hapottomalla vaseliinilla.

Kun irrotat akun, irrota aina ensimmäiseksi miinuskaapeli.
Kun akku asennetaan, liitä aina pluskaapeli ensin.

Ota vanha akku talteen, jos akku joudutaan vaihtamaan. Akku sisältää ympäristövaarallista lyijyä.

Irrota akun maakaapeli koneen sähköhitsauksen ajaksi ja sen jälkeen kaikki generaattoriin menevät sähköliitännät.

Dieselmoottori – Öljynvaihto

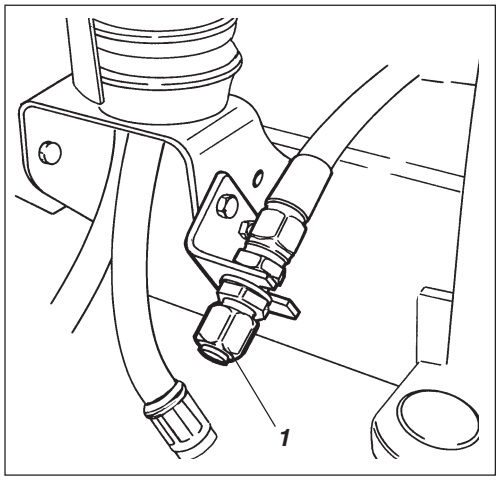

Kuva 25 Moottoritila oikea puoli
1. Öljyn tyhjennys

ISUZU

Käytä moottori lämpimäksi ennen öljyn tyhjennystä.

Huolehdi hyvästä ilmanvaihdosta (kohdepoisto), jos dieselmoottoria käytetään sisätiloissa.
(Häkämyrkytyksen vaara).

Pysäytä moottori ja kytke hätä/seisontajarrusäädin.

Aseta tyhjennystulpan alle astia, johon mahtuu vähintään 8 litraa. Valuta öljy astiaan ja toimita se hävitettäväksi.

Kuumaa öljyä tyhjennettäessä on olemassa palovammojen vaara. Varo käsiä.

Avaa öljyntyhjennystulppa (1).
Valuta kaikki öljy pois ja asenna tulppa takaisin.

Täytä uutta moottoriöljyä, ks. oikea öljylaatu voiteluainetiedoista tai moottorin ohjekirjasta.

Tarkasta mittapuikosta, että moottorin öljytaso on oikea, ks. tarkemmat tiedot moottorin käsikirjasta.

Valssi – Öljytaso – Tarkastus – Täyttö

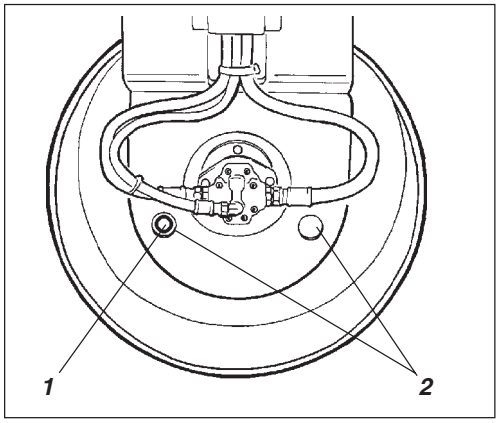

Kuva 26 Valssi, tärytyspuoli
1. Öljytulppa
2. Tarkastusaukko

Aja jyrä tasaiselle alustalle. Moottorin on oltava pysäytettynä sekä hätä/seisontajarru-painikkeen alaspainettuna jyrän kaikkien tarkastus- ja säätötöiden aikana, ellei toisin ilmoiteta.

Tämä tarkastus koskee jyriä CC102/122.

Aja jyrää hitaasti, kunnes öljytulppa (1) on jonkun tarkastusreiän (2) keskellä.

Kierrä tulppa irti ja tarkasta, että öljytaso ulottuu tulpanreiän alareunaan. Lisää tarvittaessa uutta puhdasta öljyä. Käytä voiteluainetiedoissa ilmoitettua öljyä.

Puhdista magneettinen öljytulppa (1) mahdollisista metallijäänteistä ja asenna tulppa takaisin paikalleen.

Valssi – Öljytason tarkastus

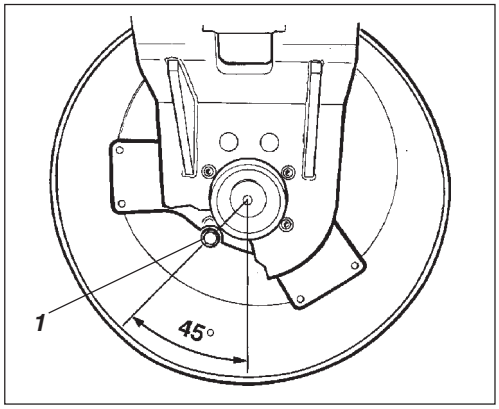

Kuva 27 Valssi, vetopuoli
1. Öljytulppa

Tämä tarkastus koskee jyriä CC132/142.

Aja jyrää hitaasti, kunnes öljytulppa (1) on valssiripustuksessa olevan puoliympyrän muotoisen aukon kohdalla.

Kierrä tulppa irti ja tarkasta, että öljytaso ulottuu tulpanreiän alareunaan. Lisää tarvittaessa uutta puhdasta öljyä. Käytä voiteluainetiedoissa ilmoitettua öljyä.

Puhdista magneettinen öljytulppa (1) mahdollisista metallijäänteistä ja asenna tulppa takaisin paikalleen.

Kumielementit ja kiinnitysruuvit – Tarkastus

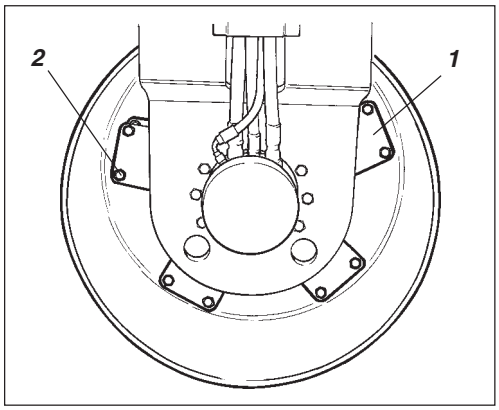

Kuva 28 Valssiripustus
1. Kumielementit
2. Kiinnitysruuvit

Tarkasta kaikki kumielementit (1), vaihda kaikki elementit, jos yli 25 %:ssa valssin toisen puolen elementeistä on yli 10-15 mm syviä halkeamia.

Käytä tarkastuksessa apuna veitsenterää tai muuta terävää esinettä.

Tarkasta myös, että kiinnitysruuvit ovat (2) tiukalla.

Hydraulisäiliön korkki – Tarkastus

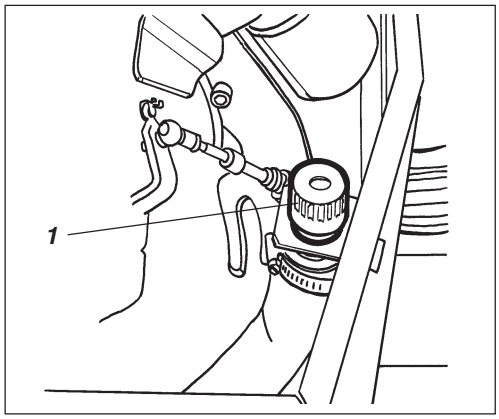

Kuva 29 Moottoritila
1. *Säiliön korkki*

Avaa säiliön korkki ja tarkasta, ettei se ole tukossa. Ilman on päästävä virtaamaan esteettä korkin läpi molempiin suuntiin.
Jos jompi kumpi suunnista on tukossa, puhdista pienellä määrällä dieselöljyä ja puhalla puhtaaksi paineilmalla, kunnes virtausreitti on puhdas tai vaihda korkki uuteen.

Pidä suojalaseja paineilmaa käyttäessäsi.

Säädin – Voitelu

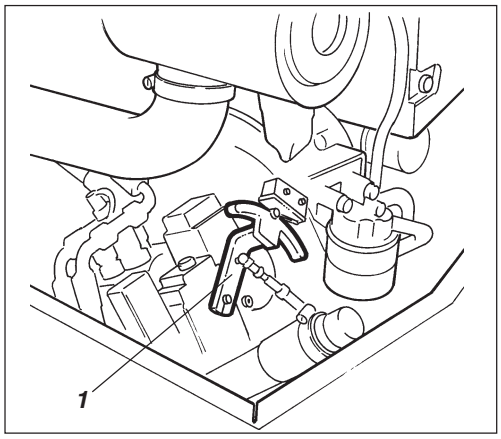

Kuva 30 Moottoritila
1. *Eteen/taaksesäädin*

Voitele eteen/taaksesäätimen mekaniikka.
Poista suojakotelo (1) irrottamalla ruuvit (2) kotelon päältä, sekä voitele kotelon alla oleva mekaniikka öljyllä.

Säädin – Voitelu

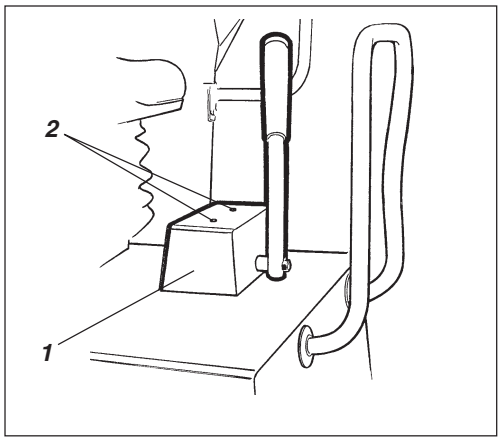

Kuva 31 Kuljettajan paikka
1. *Eteen/taaksesäädin*
2. *Kiinnitysruuvit*

Voitele eteen/taaksesäädin moottoritilassa muutamalla öljytipalla.
Jos säädin alkaa liikkua vaivalloisesti pitkän ajan käytön jälkeen, irrota kotelo ja eteen/taaksevipu kuljettajanpaikalta sekä voitele mekaniikka.

Dieselmoottori – Öljynvaihto

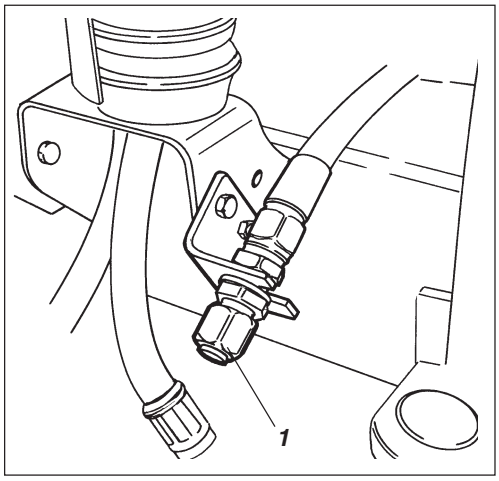

Kuva 32 Moottoritila oikea puoli
1. Öljyn tyhjennys

Öljynsuodatin – Vaihto

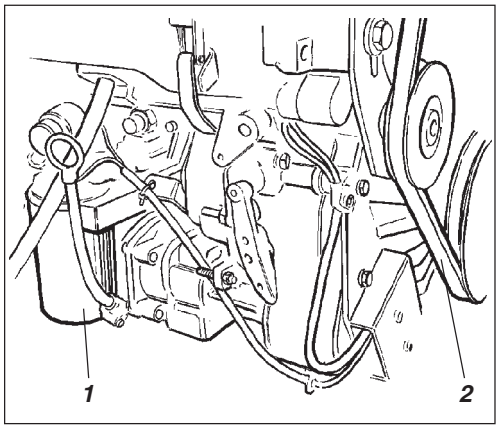

Kuva 33 Dieselmoottori (Deutz)
1. Öljynsuodatin
2. Kiilahihna

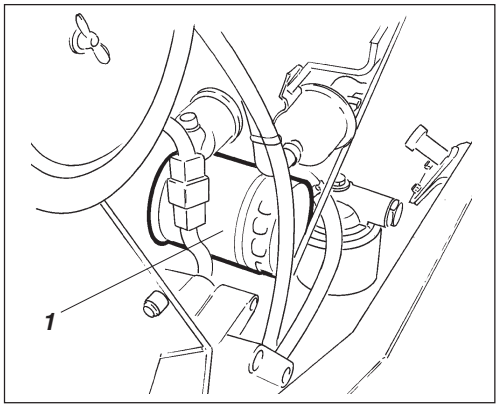

Kuva 34 Dieselmoottori (Isuzu)
1. Öljynsuodatin

DEUTZ

Käytä moottori lämpimäksi ennen öljyn tyhjennystä.

Huolehdi hyvästä ilmanvaihdosta (kohdepoisto), jos dieselmoottoria käytetään sisätiloissa. (Häkämyrkytyksen vaara).

Pysäytä moottori ja kytke seisontajarru.

Aseta tyhjennystulpan alle astia, johon mahtuu vähintään 8 litraa. Valuta öljy astiaan ja toimita se hävitettäväksi.

Kuumaa öljyä tyhjennettäessä on olemassa palovammojen vaara. Varo käsiä.

Avaa öljyntyhjennystulppa (1).
Valuta kaikki öljy pois ja asenna tulppa takaisin.

Täytä uutta moottoriöljyä, ks. oikea öljylaatu voiteluainetiedoista tai moottorin ohjekirjasta. Tarkasta mittapuikosta, että moottorin öljytaso on oikea, ks. tarkemmat tiedot moottorin käsikirjasta.

Irrota öljynsuodatin (1), hävitä se ja asenna uusi tilalle.

Tarkasta, ettei hihnassa (2) ole halkeamia eikä muita vaurioita. Vaihda tarvittaessa.

Tarkasta hihnan kireys, kiristä hihna, jos se peukalolla painettaessa painuu yli 10 mm hihnapyörien keskeltä.

Katso tarkemmat ohjeet öljyn- ja suodattimen vaihtoa sekä hihnan kiristystä varten moottorin ohjekirjasta.

Käynnistä moottori ja tarkasta öljynsuodattimen ja tyhjennystulpan tiiviys.

Huolehdi hyvästä ilmanvaihdosta (kohdepoisto), jos dieselmoottoria käytetään sisätiloissa. (Häkämyrkytyksen vaara).

Asenna moottorin suojalevy takaisin paikalleen.

Polttoainesuodattimen vaihto

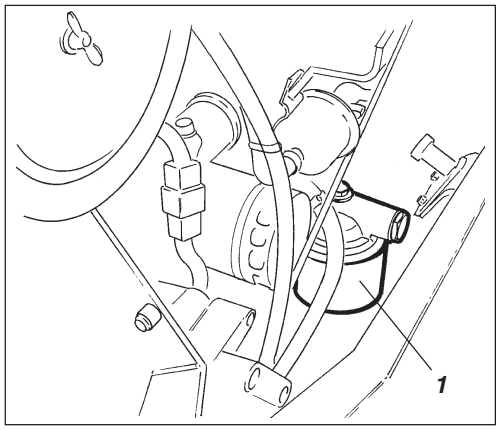

Kuva 35 Moottoritila
1. Polttoainesuodatin

ISUZU

Pane astia alle suodatinta irrotettaessa vuotavan polttoaineen keräämiseksi.

Avaa ja kierrä polttoainesuodatin (1) pois. Suodatin toimitetaan hävitettäväksi, se on kertakäyttöinen eikä sitä voi puhdistaa.

Katso tarkemmat ohjeet polttoainesuodattimen vaihtoa varten moottorin ohjekirjasta.

Käynnistä moottori ja tarkasta polttoainesuodattimen tiiviys.

Huolehdi hyvästä ilmanvaihdosta (kohdepoisto), jos dieselmoottoria käytetään sisätiloissa.
(Häkämyrkytyksen vaara).

Hydrauliöljysuodatin – Vaihto

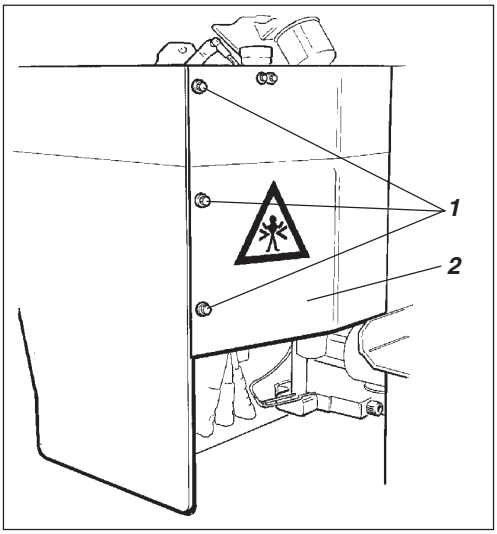

Kuva 36 Moottoritila
1. Kiinnitysruuvit
2. Suojalevy

Aja jyrä tasaiselle alustalle. Moottorin on oltava pysäytettynä sekä hätä/seisontajarru-painikkeen alaspainettuna jyrän kaikkien tarkastus- ja säätötöiden aikana, ellei toisin ilmoiteta.

Avaa kaikki kuusi kiinnitysruuvia (1).

Irrota suojalevy (2).

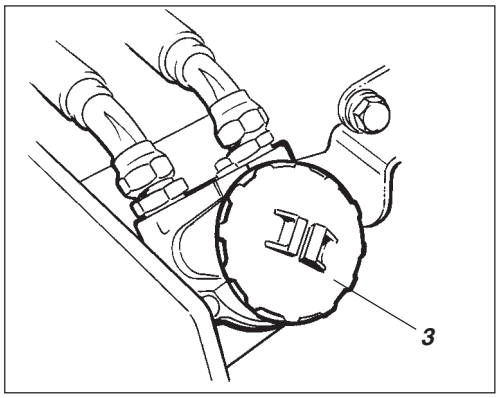

Kuva 37 Hydrauliöljynsuodatin
3. Kansi

Avaa punainen korkki (3) sekä vedä suodatinpanos (4) pois.

Asenna punainen korkki tilapäisesti takaisin niin, ettei pölyä ja likaa pääse säiliöön.

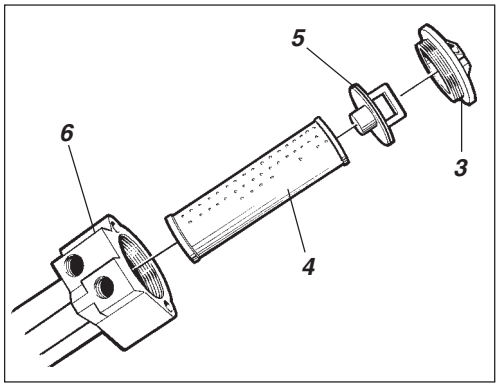

Kuva 38 Hydrauliöljynsuodatin
3. Kansi
4. Suodatinpanos
5. Kahva
6. Suodatinpidike

Irrota suodatinpanos (4) kahvasta (5).

Suodatin toimitetaan hävitettäväksi, se on kertakäyttöinen eikä sitä voi puhdistaa.

Asenna uusi panos kahvaan sekä asenna yksikkö takaisin suodatinpidikkeeseen (6), asenna punainen korkki takaisin paikalleen.

Käynnistä dieselmoottori ja käytä sitä täysillä kierroksilla puoli minuuttia ja tarkasta, että suodatinkorkki (3) on tiivis.

Huolehdi hyvästä ilmanvaihdosta (kohde-poisto), jos dieselmoottoria käytetään sisätiloissa.
(Häkämyrkytyksen vaara).

Hydraulisäiliö – Tyhjennys

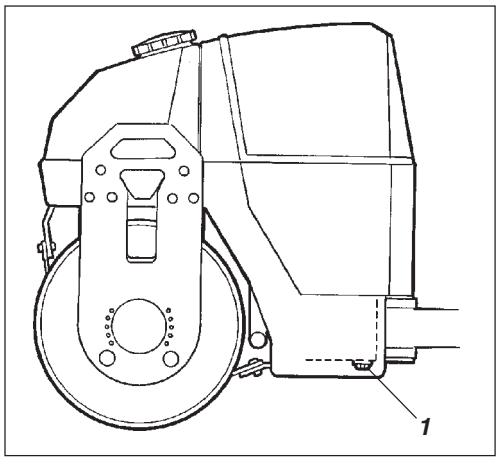

Kuva 39 Rungon vasen puoli
1. Tyhjennystulppa

Lauhdevesi poistetaan hydraulisäiliöstä tulpan (1) kautta. Tyhjennys suoritetaan silloin, kun jyrä on ollut käyttämättömänä pitemmän aikaa – esim. yön yli.

Suorita tyhjennys hyvin varovasti. Älä pudota tulppaa, ettei kaikki polttoaine valu säiliöstä.

Suorita tyhjennys seuraavasti:

Pane keräysastia tulpan alle.

Irrota tulppa ja valuta mahd. kondenssivesi pois.

Kiristä tulppa.

Ilmansuodattimen vaihto

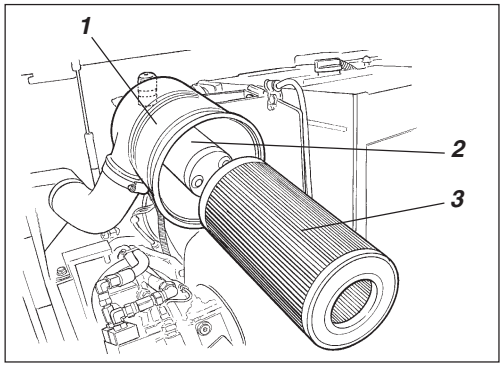

Kuva 40 Ilmanpuhdistin
1. Suodatinkotelo
2. Varosuodatin
3. Pääsuodatin

Vaihda ilmanpuhdistimen pääsuodatin (3), vaikka sitä ei olisikaan puhdistettu 5 kertaa, ks. suodattimen vaihto kohdasta ”50 käyttötunnin välein”.

Jos tukkeutunutta suodatinta ei vaihdeta, moottori nykii ja menettää tehoaan, lisäksi moottorivaurioiden vaara on suuri.

Polttoainesuodattimen vaihto

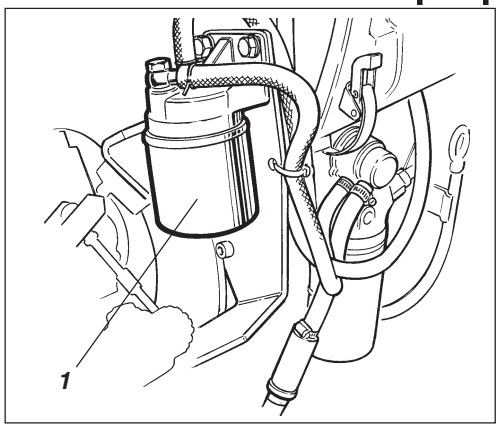

Kuva 41 Moottoritila
1. Polttoainesuodatin

DEUTZ

Pane astia alle suodatinta irrotettaessa vuotavan polttoaineen keräämiseksi.

Avaa ja kierrä polttoainesuodatin (1) pois. Suodatin toimitetaan hävitettäväksi, se on kertakäyttöinen eikä sitä voi puhdistaa.

Katso tarkemmat ohjeet polttoainesuodattimen vaihtoa varten moottorin ohjekirjasta.

Käynnistä moottori ja tarkasta polttoainesuodattimen tiiviys.

Huolehdi hyvästä ilmanvaihdosta (kohdepoisto), jos dieselmoottoria käytetään sisätiloissa. (Häkämyrkytyksen vaara).

Dieselmoottorin esisuodattimen vaihto (Deutz)

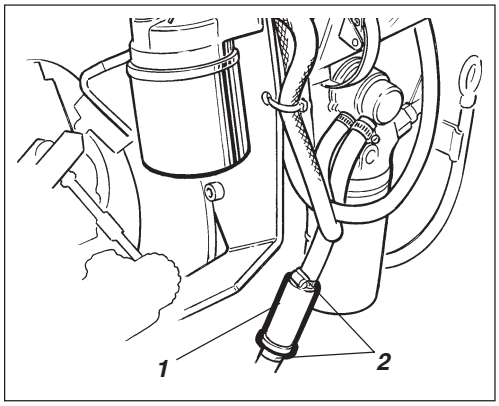

Kuva 42 Moottoritila
1. Esisuodatin
2. Letkunkiristimet

Paina seisontajarrupainike alas.

Pysäytä moottori ja avaa moottoritilan vasemmanpuoleinen luukku.

Irrota letkunkiristimet (2) ruuvitaltalla.

Irrota esisuodatin (1) ja toimita se hävitettäväksi, se on kertakäyttöinen eikä sitä voi puhdistaa.

Asenna uusi esisuodatin ja kiristä letkunkiristimet.

Käynnistä moottori ja tarkasta, ettei esisuodatin vuoda.

Huolehdi hyvästä ilmanvaihdosta (kohdepoisto), jos dieselmoottoria käytetään sisätiloissa. Häkämyrkytyksen vaara.

Hydraulisäiliö – Öljynvaihto

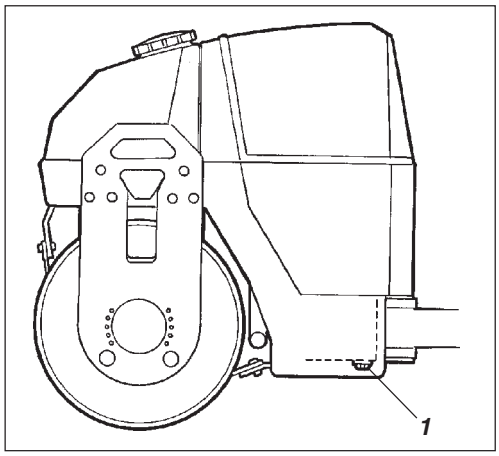

Kuva 43 Jyrän vasen puoli
1. Tyhjennystulppa

Aja jyrä tasaiselle alustalle. Moottorin on oltava pysäytettynä sekä hätä/seisontajarrupainikkeen alaspainettuna jyrän kaikkien tarkastus- ja säätötöiden aikana, ellei toisin ilmoiteta.

Kuumaa öljyä tyhjennettäessä on olemassa palovammojen vaara. Varo käsiä.

Aseta astia tulpan alle, astiaan on mahduttava vähintään 40 litraa. Valuta öljy astiaan ja toimita se hävitettäväksi.

Irrota tyhjennystulppa (1) ja valuta öljy, pyyhi puhtaaksi ja asenna tyhjennystulppa paikalleen.

Täytä voiteluainetietojen mukaista uutta ja puhdasta hydrauliöljyä.

Vaihda hydrauliöljysuodatin, ks. kohta ”1000 käyttötunnin välein”.

Käynnistä dieselmoottori ja kokeile eri hydraulitoimintoja, tarkasta säiliön öljytaso ja lisää öljyä tarvittaessa.

Huolehdi hyvästä ilmanvaihdosta (kohdepoisto), jos dieselmoottoria käytetään sisätiloissa. Häkämyrkytyksen vaara.

Tämä ohje koskee jyriä CC102/122.

Aja jyrä tasaiselle alustalle, ja aja sitä hitaasti, kunnes öljytulppa (1) tulee suoraan alaspäin.

Pysäytä moottori ja kytke seisontajarrupainike.

Aseta astia tulpan alle, astiaan on mahduttava vähintään 6 litraa. Valuta öljy astiaan ja toimita se hävitettäväksi.

Avaa tulppa ja valuta öljy pois. Öljyn täyttö, ks. kohta ”500 käyttötunnin välein”.

Valssi – Öljynvaihto

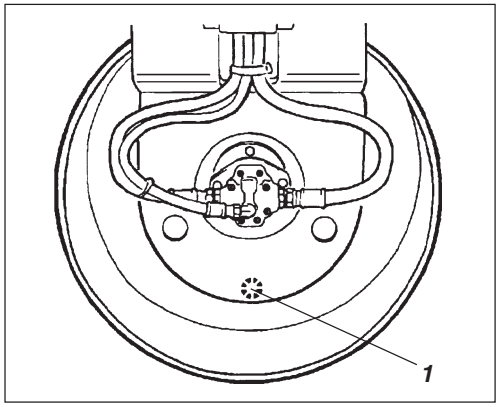

Kuva 44 Valssi, tärytyspuoli
1. Öljytulppa

Tämä ohje koskee jyriä CC132/142.

Aja jyrä tasaiselle alustalle, ja aja sitä hitaasti, kunnes öljytulppa (1) tulee suoraan alaspäin.

Pysäytä moottori ja kytke hätä/seisontajarrusäädin.

Aseta astia tulpan alle, astiaan on mahduttava vähintään 7 litraa. Valuta öljy astiaan ja toimita se hävitettäväksi.

Avaa tulppa ja valuta öljy pois. Öljyn täyttö, ks. kohta ”500 käyttötunnin välein”.

Valssi – Öljynvaihto

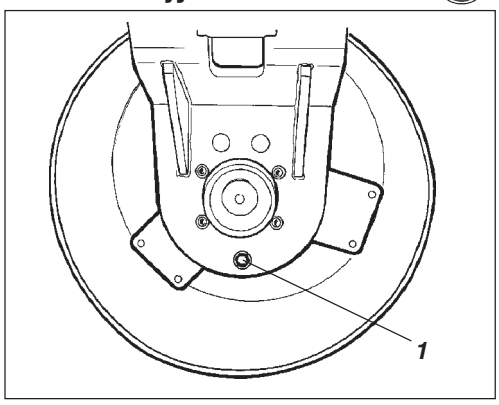

Kuva 45 Valssi, vetopuoli
1. Öljytulppa

Vesisäiliö – Tyhjennys

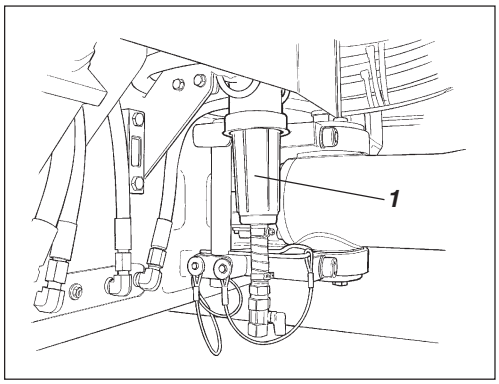

Kuva 46 Pumppujärjestelmä
1. Vesisuodatin

Muista jäätymisvaara talvella, tyhjennä säiliö, pumppu ja putket.

Vesisäiliö on helpointa tyhjentää avaamalla vesisuodattimen (1) tyhjennyshana.
(Vesisäiliön alla on myös tyhjennystulppa).

Vesipumppu – Tyhjennys

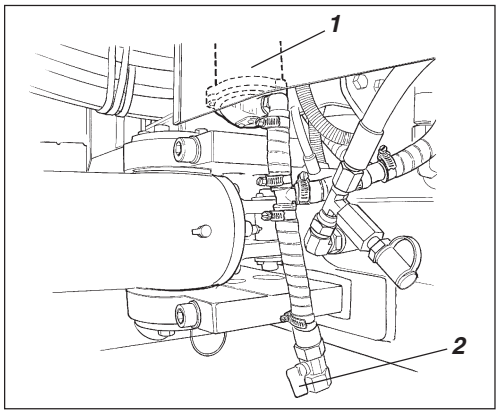

Kuva 47 Pumppujärjestelmä
1. Vesipumppu
2. Tyhjennyshana

Vesipumppu (1) tyhjennetään avaamalla tyhjennyshana (2).

Vesisäiliö – Puhdistus

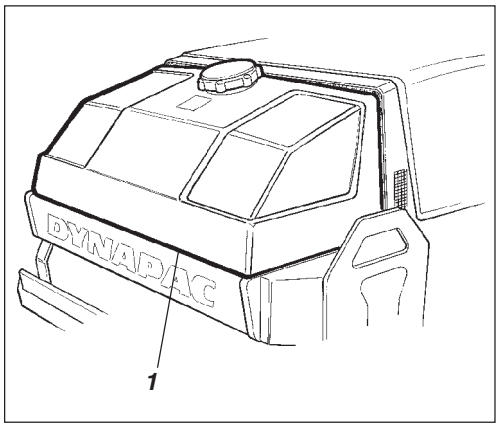

Kuva 48 Vesisäiliö
1. Tyhjennystulppa

Puhdista säiliöt sisäpuolelta vedellä, johon on lisätty muovipinnoille sopivaa puhdistusainetta.

Asenna suodatinkotelo tai tyhjennystulppa (1) takaisin paikalleen, täytä vettä ja tarkasta tiiviys.

Vesisäiliöt on valmistettu muovista (polyeteenista) ja ne voidaan kierrättää.

2000 KÄYTTÖTUNNIN VÄLEIN (VUOSITTAIN)

Emulsiosäiliö – Tyhjennys

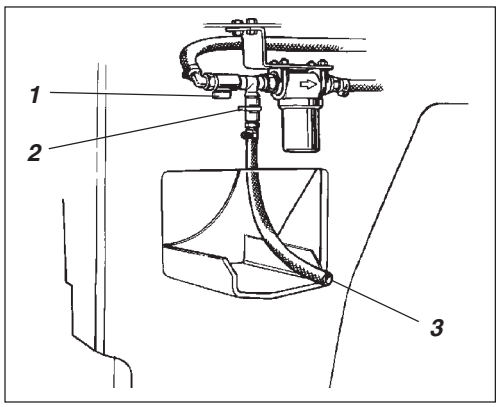

Kuva 49 Pumppujärjestelmä
1. Sulkuhana
2. Tyhjennyshana
3. Tyhjennysletku

Säiliö tyhjennetään avaamalla hana (1) sekä tyhjennyshana (2), joka on sijoitettu vasempaan astinlautaan. Letkua (3) käytetään emulsionesteen tyhjentämiseksi sopivaan astiaan.

Katso säiliön puhdistusohjeet kohdasta Vesisäiliö – Puhdistus.

Emulsiosäiliö on valmistettu muovista (polyeteenista) ja se voidaan kierrättää.

Polttoainesäiliö – Puhdistus

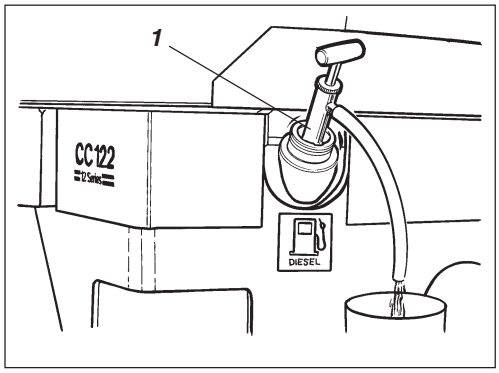

Kuva 50 Polttoainesäiliö
1. Öljyntyhjennyspumppu

Säiliö on helpointa puhdistaa, kun se on lähes tyhjä.

Pumppaa mahdollinen pohjaliete pois öljyntyhjennyspumpulla tai muulla sopivalla pumpulla. Valuta liete astiaan ja toimita se hävitettäväksi.

Muista palovaara polttoainetta käsiteltäessä.

Polttoainesäiliö on valmistettu muovista (polyeteenista) ja se voidaan kierrättää.

Ohjausnivel – Tarkastus

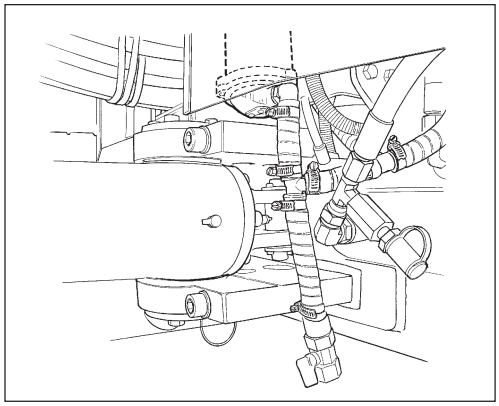

Kuva 51 Ohjausnivel

Tarkasta ohjausnivel fyysisten vaurioiden tai halkeamien varalta.

Tarkasta ja kiristä löystyneet pultit.

Tarkasta myös, ettei nivel ole liian tiukka tai väljä.

PITKÄAIKAISSÄILYTYS

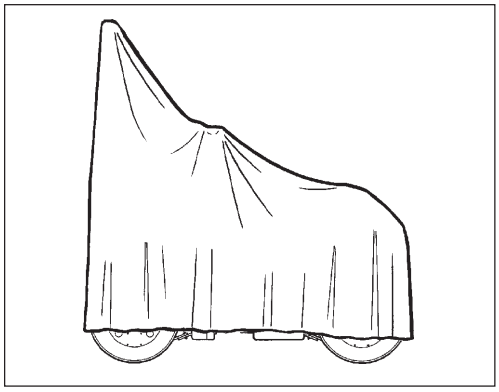

Kuva 52 Säältä suojattu jyrä

Jos jyrä siirretään säilytykseen yli kuukauden ajaksi, on noudatettava alla annettuja ohjeita.

Toimenpiteet ovat voimassa maks. 6 kuukauden säilytysajalle.

Ennen jyrän uudelleenkäyttöä on alla merkinnällä * varustetut kohdat palautettava lähtötilaansa.

Dieselmoottori

* Ks. valmistajan antamat ohjeet moottorin ohjekirjasta, joka toimitetaan jyrän mukana.

Akku

* Irrota akku jyrästä, puhdista sen ulkopinnat ja tarkasta, että nestetaso on oikea (ks. kohta ”50 käyttötunnin välein”) ja huoltolataa akku kerran kuukaudessa.

Ilmanpuhdistin, pakoputki

* Peitä ilmanpuhdistin (ks. kohta ”50 käyttötunnin välein” sekä kohta ”1000 käyttötunnin välein”) tai sen ilmanottoaukko muovilla tai teipillä, myös pakoputken aukko on peitettävä. Tämä estää kosteuden pääsyn moottoriin.

Polttoainesäiliö

Täytä polttoainesäiliö täyteen lauhdeveden muodostumisen estämiseksi.

Hydraulisäiliö

Täytä hydrauliöljysäiliö ylimpään tasomerkkiin asti, ks. kohta ”10 käyttötunnin välein”.

Sprinklerijärjestelmä

* Tyhjennä vesisäiliö vedestä (ks. kohta ”2000 käyttötunnin välein”), myös letkut, suodatinkotelo ja vesipumppu on tyhjennettävä. Irrota myös kaikki sprinklerisuuttimet (ks. kohta ”10 käyttötunnin välein”). Tyhjennä myös emulsiosäiliö (ks. kohta ”2000 käyttötunnin välein”).

Ohjaussylinteri, saranat, jne.

Voitele ohjausnivelen laakeri ja ohjaussylinterin molemmat laakerit rasvalla (ks. kohta ”50 käyttötunnin välein”). Voitele ohjaussylinterin männänvarsi säilöntärasvalla. Myös moottoritilojen luukkujen ja ohjaamon ovien saranat sekä eteen/taaksesäätimen molemmat päät (kirkkaat osat) on rasvattava (ks. kohta ”500 käyttötunnin välein”).

Renkaat (Combi)

Varmista, että ilmanpaine on vähintään 200 kPa (2,0 kp/cm^2).

Kotelot, suojapeite

* Laske mittariston suojalevy ohjauspylvään päälle. Peitä koko jyrä suojapeitteellä. Suojapeitteen on oltava hieman maanpinnan yläpuolella. Säilytä jyrää mahdollisuuksien mukaan sisätiloissa ja mielellään tilassa, jonka lämpötila on tasainen.

ERITYISOHJEET

Vakioöljyt ja muut suositellut öljyt

Tehtaalta toimitettaessa eri järjestelmät ja komponentit on täytetty sivulla voiteluainetietojen mukaisilla öljyillä ja sen vuoksi niitä voidaan käyttää lämpötilassa -10°C – +40°C.

Biologisen hydrauliöljyn maksimilämpötila on +35°C.

Korkeampi ympäristönlämpötila maks. +50°C

Jos ympäristön lämpötila on korkeampi, kuitenkin enintään +50°C, ovat voimassa seuraavat ohjeet:

Dieselmoottori kestää tämän lämpötilan normaaliöljyllä, mutta muissa komponenteissa on käytettävä seuraavia öljyjä: Hydraulijärjestelmä mineraaliöljyllä Shell Tellus TX100 tai vastaavalla. Muut voimansiirtoöljyllä voideltavat komponentit: Shell Spirax AX 85W/140 tai vastaava.

Lämpötilat

Lämpötilarajat ovat voimassa vakiorakenteiselle jyrälle.

Lisävarustein, esim. melunvaimennus, varustetut jyrät saattavat vaatia erityishuomiota korkeammilla lämpötila-alueilla.

Painepesu

Konetta pestäessä ei vesisuihkua saa suunnata suoraan säiliön korkkeihin (koskee sekä polttoaine- että hydraulisäiliöitä). Tämä on erityisen tärkeää painepesuria käytettäessä.

Älä suuntaa vesisuihkua suoraan sähkökomponentteihin tai mittaritauluun. Pane muovipussi säiliön korkin suojaksi ja sulje se kuminauhalla. Tämä estää paineistettua vettä pääsemästä säiliön korkin huohotusreikiin. Muussa tapauksessa saattaa seurauksena olla käyttöhäiriöitä, esim. suodattimien tukkeentuminen.

Palonsammutusvarusteet

Koneessa syttynyt tulipalo on sammutettava ensisijaisesti ABE-jauhesammuttimen tyyppistä palonsammutinta käyttäen. Myös BE-hiilihapposammutinta voidaan käyttää.

Suojakaari (ROPS)

Jos jyrä on varustettu suojakaarella (ROPS, Roll Over Protecting Structure) tai turvaohjaamolla, kaareen tai ohjaamoon ei missään tapauksessa saa tehdä hitsausasennuksia tai porata reikiä. Älä koskaan korjaa vaurioitunutta kaarta tai ohjaamoa, vaan vaihda tilalle uusi!

Käynnistysapu

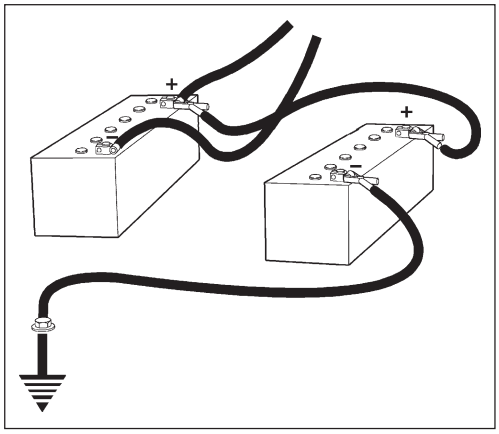

Kuva 53 Käynnistysapu

Älä kytke miinuskaapelia purkautuneen akun miinusnapaan, sillä mahdollinen kipinä saattaa sytyttää akun ympärillä muodostuvan räjähdyskaasun.

Tarkasta aina, että apukäynnistysakussa on sama jännite kuin purkautuneessa akussa.

Katkaise sytytys ja kytke kaikki vähän virtaa kuluttavat laitteet toiminnasta. Pysäytä apukoneen moottori. Kytke ensin apukäynnistysakun plusnapa purkautuneen akun plusnapaan ja sen jälkeen apukäynnistysakun miinusnapa esimerkiksi ruuviin tai moottorin nostosilmukkaan koneessa, jossa purkautunut akku on. Käynnistä apukoneen moottori ja anna sen käydä hetken aikaa. Yritä käynnistää toinen kone. Kytke kaapelit irti päinvastaisessa järjestyksessä.

Sulakkeet

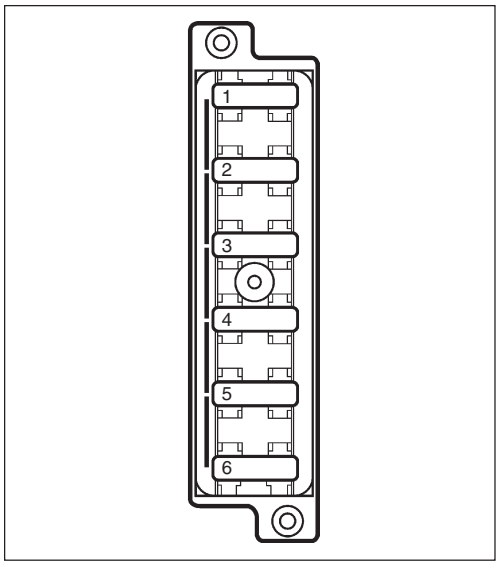

Kuva 54 Vasen sulakerasia (vakio)

10 A	*1. Jarruventtiili, varoituspaneeli, tuntilaskuri*
7,5 A	*2. Tärytysrele*
10 A	*3. Vesipumppu, vapaarele*
7,5 A	*4. Äänitorvi, polttoainemittari*
7,5 A	*5. Vesipumppu (combi), nopeusmittari*
7,5 A	*6. Peruutusäänimerkki, virranjakaja, taajuusmittari*

Kone on varustettu 12 V sähköjärjestelmällä ja vaihtovirtageneraattorilla

! Liitä akun navat oikein (- maahan). Akun ja generaattorin välistä kaapelia ei saa irrottaa moottorin käydessä.

! Irrota akun maakaapeli koneen sähköhitsauksen ajaksi ja sen jälkeen kaikki generaattoriin menevät sähköliitännät.

Sähkötoimiset säätimet ja hallintajärjestelmä on suojattu sulakkeilla, jotka ovat sulakerasioissa. Kuvien sulakerasiat on sijoitettu ohjauspylvääseen.

Kuvassa on esitetty eri sulakkeiden toiminta sekä ampeeritehot.
Vasen sulakerasia on kaikissa koneissa.
Oikea sulakerasia on vain koneissa, jotka on varustettu sähkötoimisilla lisävarusteilla. Kuva esittää sulakerasioita, jotka ovat ohjaamossa, mikäli koneessa on sellainen.

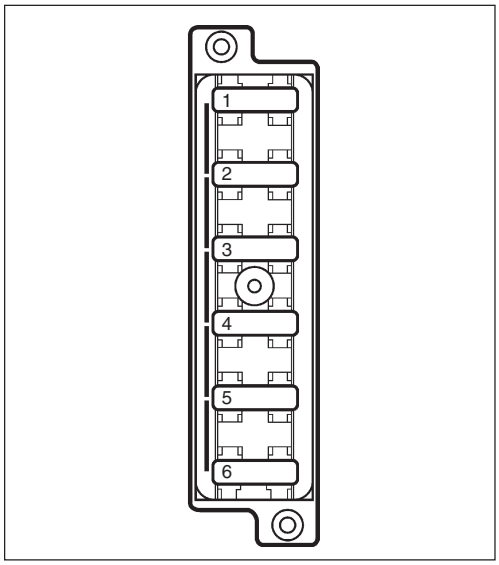

Kuva 55 Oikea sulakerasia (lisävaruste)

15 A	*1. Valonheitin etu, äärivalo V, takavalo O*
15 A	*2. Valonheitin taka, äärivalo O, takavalo V, kilpivalo*
5 A	*3. Suuntavalot oikea*
5 A	*4. Suuntavalot vasen*
10 A	*5. Pyörivä varoitusvalo*
10 A	*6. Suuntavalorele*

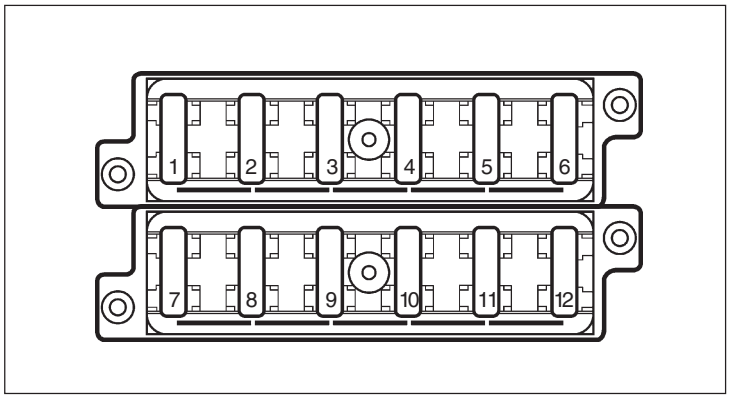

Kuva 56 Sulakerasiat ohjaamossa (lisävaruste)

10A	*1. Etutyövalot*
15A	*2. Etulasin pyyhin*
3A	*3. Etulasin pesin*
15A	*4. Tuuletin*
10A	*5. Takatyövalot*
15A	*6. Takalasin pyyhin*
7,5A	*7. Pyörivä varoitusvalo*
3A	*8. Sisävalo*
5A	*9. Radioliitäntä*
	10. –
	11. –
25 A	*12. Radiomuisti, lämmitin*