DYNAPAC
CA 250
MANUTENZIONE

M250IT3

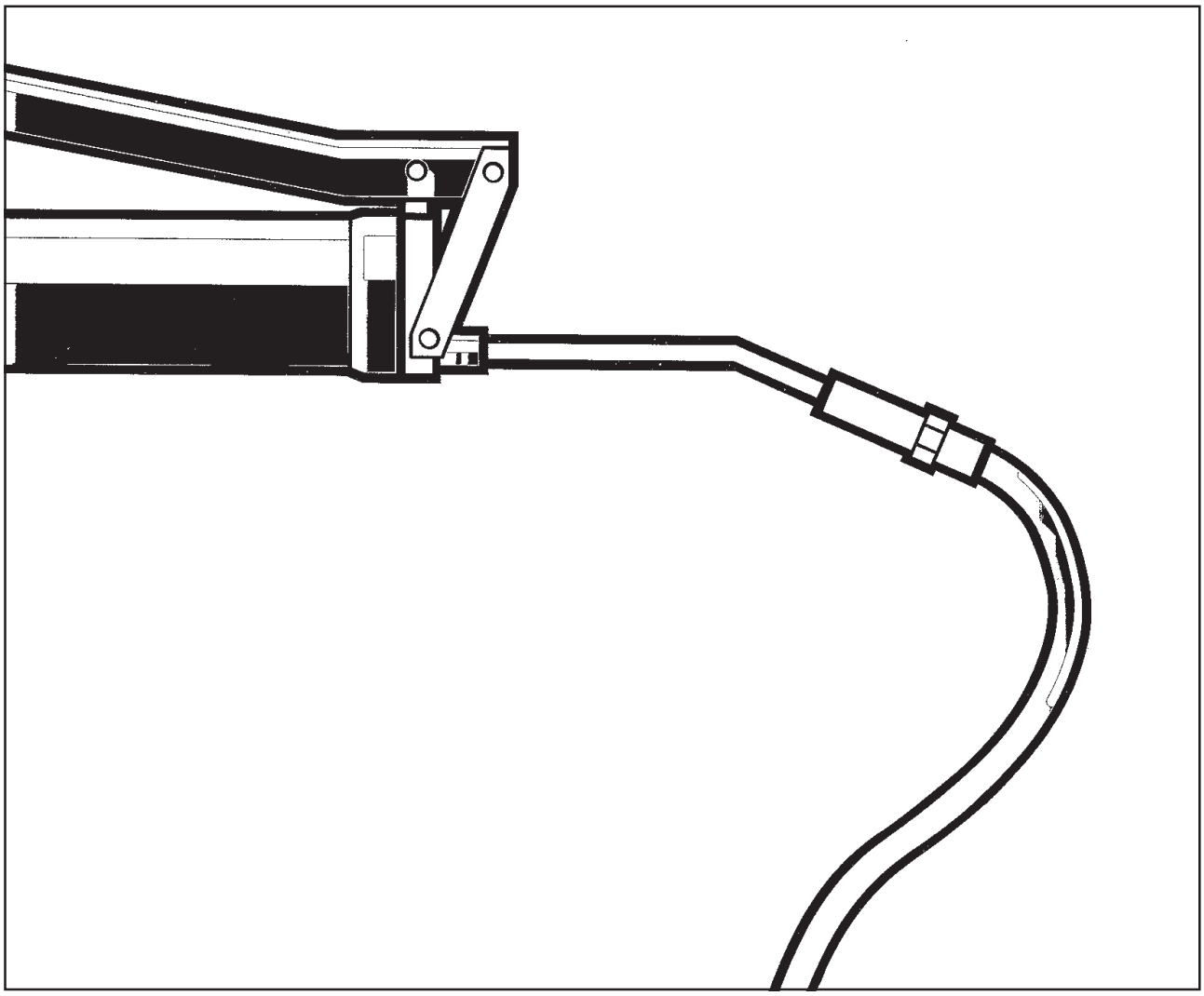

DYNAPAC
Metso Dynapac AB
Box 504, SE-371 23 Karlskrona, Sweden
Phone: +46 455 30 60 00, Fax: +46 455 30 60 30
www.dynapac.com

DYNAPAC

Rullo compressore vibrante
CA 250

Manutenzione
M250IT3, Aprile de 2003

Motore diesel:
CA 250: Cummins 4BTAA 3.9C

Istruzioni valide a partire dal no. di serie
CA 250 PIN (S/N) *65720251*
CA 250D PIN (S/N) *65820251*
CA 250PD PIN (S/N) *65920251*
CA 250P PIN (S/N) *66020251*

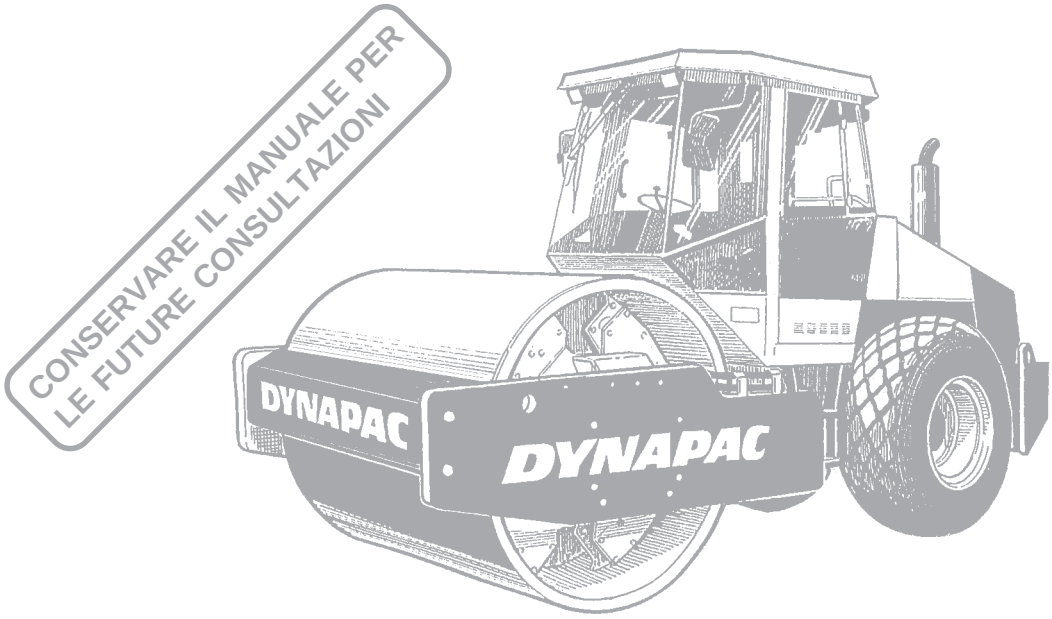

CA 250 è il rullo compressore Dynapac per compattazione media. E' disponibile nella versione D (con tamburo liscio), P (con propulsione a tamburo) e PD. Le versioni P e PD sono progettate in particolare per la compattazione di materiali coesivi e pietra frantumata.

I tamburi intercambiabili (da standard a P, da D a PD e viceversa) possono essere utilizzati per compattare tutti i tipi di strati portanti e strati di rinforzo a grande profondità e trovano applicazione in un'area ancora più vasta ed eterogenea.

La cabina e i relativi accessori di sicurezza sono descritti in questo manuale. Gli altri accessori quali compattometro, stampante di bordo e computer di bordo CCS/RA sono descritti in manuali separati.

Si riserva il diritto di apportare modifiche senza preavviso
Stampato in Svezia.

INDICE

Pagina
Lubrificanti, simboli 3
Specifiche 4-6
Schema di manutenzione 7
Interventi di manutenzione 8, 9
Ogni 10 ore di esercizio (giornalmente) 10-13
Ogni 50 ore di esercizio (settimanalmente) 14-16
Ogni 250 ore di esercizio (mensilmente) 17-21
Ogni 500 ore di esercizio (trimestralmente) 22
Ogni 1000 ore di esercizio (ogni sei mesi) 23-26
Ogni 2000 ore di esercizio (annualmente) 27, 28
Rimessaggio prolungato 29
Indicazioni particolari 30
Impianto elettrico – Fusibili 31, 32

SIMBOLI DI AVVERTENZA

Norma di sicurezza – Sicurezza personale

Attenzione particolare – Danno alla macchina o ai componenti

GENERALITÁ

Leggere attentamente le istruzioni prima di avviare le operazioni di manutenzione

Qualora il motore venga messo in moto all'interno di locali chiusi assicurare la migliore ventilazione (aspirazione) del locale.

Per il corretto funzionamento del rullo, è importante eseguire accuratamente le operazioni di manutenzione. Tenere il rullo pulito, per individuare prontamente perdite o bulloni allentati.

Ogni giorno controllare intorno al rullo e sul terreno sottostante che non vi siano perdite.

RISPETTATE L'AMBIENTE. Non contaminate la natura con olio, carburante o altre sostanze inquinanti.

Le istruzioni contenute in questo manuale si riferiscono ad interventi periodici di manutenzione che vengono effettuati dall'operatore.

Per il motore diesel valgono le istruzioni del fabbricante riportate nel manuale del motore, inserito in un'apposita cartella del raccoglitore.

LUBRIFICANTI, SIMBOLI

Usare sempre lubrificanti di prima qualità, nelle quantità indicate. Quantità di grasso o olio in eccesso causano surriscaldamento e maggior usura.

OLIO MOTORE	Shell Rimula Super 15W/40 o simili API Service CH-4 (CG-4)
OLIO IDRAULICO a temperature -10°C - +40°C temperature superiori a +40°C	 Shell Tellus TX68 o simili Shell Tellus T100 o simili
OLIO TRASMISSIONE a temperature -15°C - +40°C temperature superiori a +40°C	 Shell Spirax SAE 80W/90, HD API, GL-5 Shell Spirax HD85W/140 o simili
OLIO DELLA CASSETTA DEL TAMBURO	Olio sintetico, MOBIL SHC 629.
GRASSO	Shell LGHB2 (NLGI-klass 2) o equivalente per lo snodo centrale. Shell Retinax LX2 o equivalente per gli altri punti di ingrassaggio.
CARBURANTE	Vedere libretto istr. motore
LIQUIDO REFRIGERANTE Miscela antigelo al 50% acqua-liquido.	Usare Shell Anti Freeze 402 o simili Fino a -35°C.

In condizioni di lavoro estreme, temperature massime e minime elevate, si richiedono altri lubrificanti. Vedere a “Indicazioni particolari”, oppure contattare la Dynapac.

Livello olio, motore	Filtro aria
Filtro olio, motore	Batteria
Livello olio, idraulico	Pressione dell’aria nei pneumatici
Filtro, olio idraulico	Livello dell’olio del tamburo
Livello olio, trasmissione	Livello liquido refrigerante
Olio lubrificante	Riciclaggio
Filtro carburante	

SPECIFICHE

Pesi e dimensioni	CA250	CA250D	CA250PD	CA250P
Peso di esercizio con ROPS, EN500 (kg)	10 600	10 800	12 200	12 000
Peso di esercizio senza ROPS (kg)	10 235	10 435	11 835	11 635
Peso di esercizio con cabina (kg)	10 735	10 935	12 335	12 135
Passo, dotazione standard (mm)	5 550	5 550	5 550	5 550
Carreggiata, dotazione standard (mm)	2 384	2 384	2 384	2 384
Altezza, con ROPS (mm)	2 922	2 922	2 977	2 977
Altezza, senza ROPS /silenziatore (mm)	2 190	2 190	2 210	2 210
Altezza, con cabina (mm)	2 952	2 952	2 965	2 965

Capacità dei serbatoi (litri)

Ponte posteriore:
- Differenziale 12
- Riduttore planetario 1,7/pagina

Trazione/riduzione tamburo 3,0
Tamburo, vibratore 2,2/pagina
Tamburo 10,5
Serbatoio olio idraulico 52
Olio idraulico nel sistema 23
Motore diesel, olio motore 10
Motore diesel, liquido refrigerante 24
Serbatoio carburante 250

Impianto elettrico

Batteria ..... 12 V, 170 Ah
Generatore ..... 14 V, 63A
Fusibili ..... Vedere alla sezione Impianto elettrico

Pneumatici

Dimensioni ..... 23.1 x 26.0 8 Ply, 600/60-30,5
Pressione aria ..... 110 kPa (1,1 kp/cm^2)

A richiesta i pneumatici possono essere forniti pieni di liquido (peso supplementare fino a 700 kg/pneumatico). In caso di interventi di servizio tenere conto delle conseguenze del maggior peso.

Dati vibrazioni		CA250	CA250D	CA250PD/P
Carico lineare statico	kg/cm	28,1	29,1	–
Ampiezza Alta	mm	1,7	1,7	1,6
Ampiezza Bassa	mm	0,8	0,8	0,8
Frequenza (Ampiezza alta/bassa)	Hz	33/33	33/33	33/33
Forza centrifuga (Ampiezza alta)	kN	246	246	300
Forza centrifuga (Ampiezza bassa)	kN	113	113	146

SPECIFICHE

Coppie di serraggio per viti

Coppie di serraggio per viti oliate in Nm, utilizzando chiavi dinamometriche.

M	CLASSE DI RESISTENZA		
Filetto	8.8	10.9	12.9
M6	8,4	12	14,6
M8	21	28	34
M10	40	56	68
M12	70	98	117
M16	169	240	290
M20	330	470	560
M24	570	800	960
M30	1130	1580	1900
M36	1960	2800	–

ROPS

! I bulloni della struttura ROPS devono essere **sempre** serrati a secco.

Dimensioni bulloni:	M24 (P/N 90 39 64)
Classe di resistenza:	10.9
Coppie di serraggio:	800 Nm (trattati con Dacromet)

Impianto idraulico

Pressione di apertura (MPa)	
Trasmissione	38,0
Alimentazione	2,0
Vibrazioni	42,5
Sterzo	18,0
Disimpegno freni	1,4

Vibrazioni – Posto di guida (ISO 2631)

I livelli delle vibrazioni sono misurati utilizzando il modo di guida indicato nella direttiva 2000/14/CE sulle macchine con dotazione CE e vibrazioni inserite su materiale polimerico morbido con sedile di guida in posizione di trasporto.

Vibrazioni al posto di guida, mano/braccio (volante/leva):
Inferiori al valore limite.
Valore limite: < 2,5 m/s^2.
Vibrazioni al posto di guida, corpo (posto di guida):
Inferiori al valore limite.
Valore limite: < 0,5 m/s^2.

! I livelli delle vibrazioni possono variare a seconda del tipo di terreno e della posizione del sedile di guida.

Valori acustici

I valori acustici sono misurati utilizzando il modo di guida indicato nella direttiva 2000/14/CE sulle macchine con dotazione CE e vibrazioni inserite su materiale polimerico morbido con sedile di guida in posizione di trasporto.

Modello	Livello di potenza acustica garantito dB(A) LwA	Livello di pressione acustica alle orecchie dell'operatore (piattaforma) dB(A) LpA	Livello di pressione acustica alle orecchie dell'operatore (cabina)dB(A) LpA
CA 250	109	90	83

! I livelli acustici possono variare a seconda del tipo di terreno e delle posizioni del sedile di guida.

SCHEMA DI MANUTENZIONE

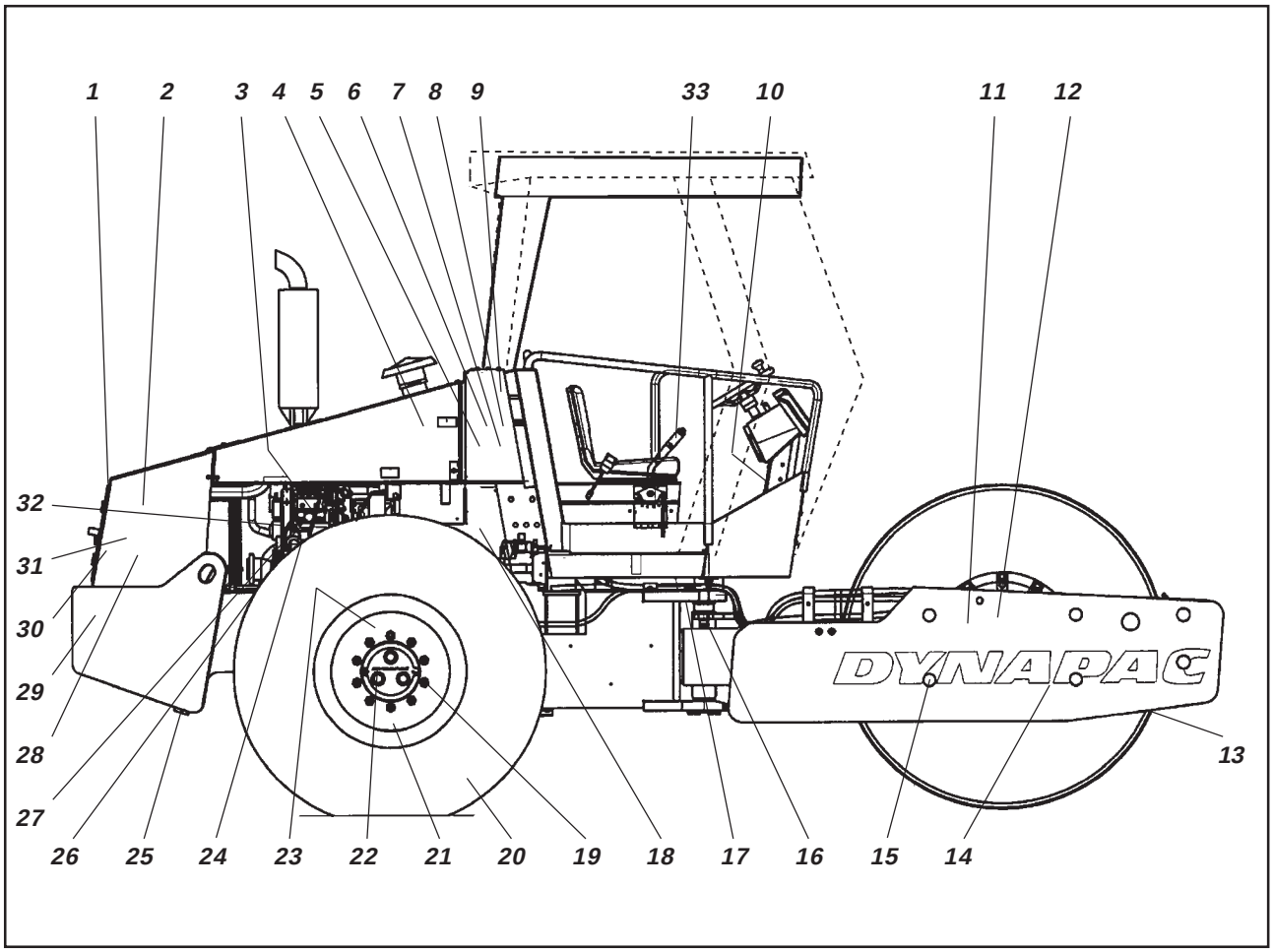

Fig. 1 Punti di assistenza e controllo

1. *Griglia del radiatore*
2. *Filtro del carburante, prefiltro del carburante*
3. *Livello dell'olio nel motore diesel*
4. *Filtro dell'aria*
5. *Serbatoio idraulico, vetrospia*
6. *Filtro di sfiato*
7. *Filtro dell'olio idraulico (1 punto)*
8. *Spurgo del serbatoio idraulico*
9. *Rabbocco olio idraulico*
10. *Scatola dei fusibili*
11. *Rabbocco olio della cassetta del tamburo (2 punti)*
12. *Scatola del cambio del tamburo*
13. *Raschietti*
14. *Olio della cassetta del tamburo, tappo di livello (2 punti)*
15. *Elementi in gomma e viti di fissaggio*
16. *Snodo dello sterzo*
17. *Cilindri dello sterzo (2 punti)*
18. *Carter del volano, pompe idrauliche*
19. *Dadi delle ruote*
20. *Pressione pneumatici*
21. *Differenziale del ponte posteriore*
22. *Ingranaggi planetari del ponte posteriore (2 punti)*
23. *Sospensioni del ponte posteriore (2 lati)*
24. *Filtro dell'olio del motore diesel*
25. *Spurgo del serbatoio del carburante*
26. *Sospensioni del motore diesel (4 punti)*
27. *Pompa di alimentazione carburante*
28. *Rifornimento gasolio*
29. *Batteria*
30. *Radiatore*
31. *Radiatore dell'olio idraulico*
32. *Cinghie di trasmissione, raffreddamento, alternatore*
33. *Leva di comando avanti/indietro*

INTERVENTI DI MANUTENZIONE

Gli interventi di manutenzione vanno effettuati trascorso il numero di ore indicato oppure allo scadere del periodo, a seconda di quale evento si verifica per primo.

Prima di procedere alla lubrificazione o all'ingrassaggio o al rifornimento di olio o carburante, togliere lo sporco intorno ai punti di intervento.

Per il motore diesel seguire anche le istruzioni del fabbricante.

Ogni 10 ore di esercizio (giornalmente)

Pos. in fig. 1	Intervento	Vedi pag.	Annotazioni
	Prima della prima partenza giornaliera		
13	Controllare la posizione del raschiatore	10, 11	
1	Controllare che l'aria di raffreddamento circoli liberamente	11	
30	Controllare il livello del liquido di raffreddamento	11	Vedi manuale motore
2	Controllare il livello dell'olio del motore	12	Vedi manuale motore
28	Rifornire di carburante	12	
5	Controllare il livello dell'olio nel serbatoio idraulico	12	
	Controllare i freni	13	

Ogni 50 ore di esercizio (settimanalmente)

Pos. in fig. 1	Intervento	Vedi pag.	Annotazioni
4	Controllare la tenute dei tubi e delle connessioni	14	
6	Controllare/pulire l'elemento principale del filtro dell'aria	14	Sostituire all'occorrenza.
16	Ingrassare lo snodo	15	
17	Lubrificare i fissaggi del cilindro comando sterzo	15	
19	Controllare il serraggio dei bulloni delle ruote	16	
20	Controllare la pressione dei pneumatici	16	

Dopo le **prime** 50 ore di esercizio del rullo, sostituire soltanto l'olio del tamburo e tutti i filtri dell'olio.

INTERVENTI DI MANUTENZIONE

Ogni 250 ore di esercizio (Mensilmente)

Pos. in fig. 1	Intervento	Vedi pag.	Annotazioni
22	Controllare il livello dell'olio nel ponte posteriore/ingranaggi planetari	17	
12	Controllare il livello dell'olio nella scatola del cambio del tamburo.	18	Dotazione supplementare D/PD
14	Controllare il livello dell'olio nelle cassette del tamburo.	18, 19	
31	Pulire i radiatori	20	
19, 23	Controllare il serraggio dei bulloni	20	Soltanto per le componenti nuove o condizionate
15	Controllare gli elementi di gomma e le viti di fissaggio	21	
29	Controllare la batteria	21	

Ogni 500 ore di esercizio (Trimestralmente)

Pos. in fig. 1	Intervento	Vedi pag.	Annotazioni
24	Sostituire l'olio del motore diesel ed il filtro dell'olio	22	Vedi manuale motore
3	Sostituire filtro carburante		Vedi manuale motore
3	Sostituire il prefiltro del carburante	22	
6	Controllare il filtro di sfiato del serbatoio olio idraulico	23	

Ogni 1000 ore di esercizio (ogni sei mesi)

Pos. in fig. 1	Intervento	Vedi pag.	Annotazioni
7	Sostituire i filtri dell'olio idraulico	23	
8	Drenare l'acqua di condensa nel serbatoio olio idraulico	24	
25	Drenare l'acqua di condensa nel serbatoio carburante	24	
4	Pulire il filtro principale del depuratore d'aria.	24	
21	Sostituire l'olio del differenziale ponte posteriore	25	
22	Sostituire l'olio riduttore planetario ponte posteriore	26	
	Registrare il gioco valvole del motore diesel		Vedi manuale motore
32	Controllare tensione cinghia motore diesel		Vedi manuale motore

Ogni 2000 ore di esercizio (Annualmente)

Pos. in fig. 1	Intervento	Vedi pag.	Annotazioni
8, 9	Sostituire l'olio serbatoio idraulico	27	
12	Cambiare l'olio nelle cassette del tamburo.	27	
12	Cambiare l'olio nella scatola del cambio del tamburo.	28	Dotazione supplementare D/PD
33	Lubrificare la leva di comando avanti/indietro	28	

Raschietti
– Controllo/Regolazione

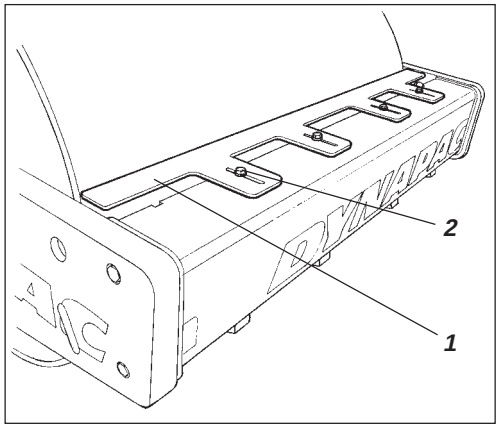

Fig. 2 Raschietti
1. Traversa del raschietto
2. Viti

E' importante ricordare che il tamburo si sposta quando la macchina curva. Posizionandoli ad un valore inferiore a quello indicato, dunque, i raschietti possono subire danni oppure si può aumentare l'usura del tamburo.

All'occorrenza, regolare la distanza dal tamburo nel seguente modo:

Allentare le quattro viti di fissaggio (2) sul lato telaio, quindi posizionare la traversa a 20 mm dal tamburo. Serrare le viti.

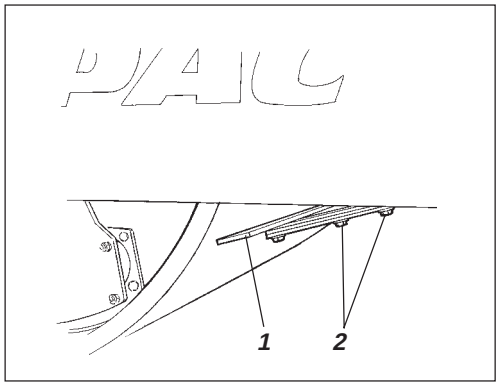

Fig. 3 Raschietti
1. Traversa del raschietto
2. Viti

CA 250 Raschietti di acciaio doppi (accessori)

Svitare le viti (2) e portare la lama del raschietto a 20 mm. Serrare le viti.
Ripetere la procedura per l'altro raschietto.

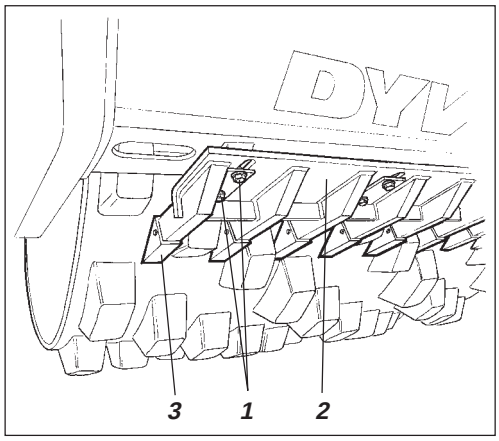

Fig. 4 Raschietti
1. Viti
2. Traversa del raschietto
3. Denti del raschietto

CA 250 P/PD

Svitare le viti (1), quindi portare la traversa (2) a 25 mm fra denti (3) e tamburo.
Serrare le viti (1).

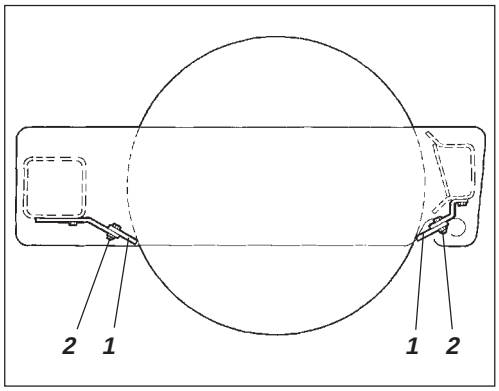

Fig. 5 ***Raschietti***
1. Lama del raschietto
2. Viti

CA 250 Raschietti morbidi (accessori)

Allentare le viti di fissaggio (2) e portare a battuta sul tamburo. Serrare le viti.

Circolazione dell'aria – Controllo

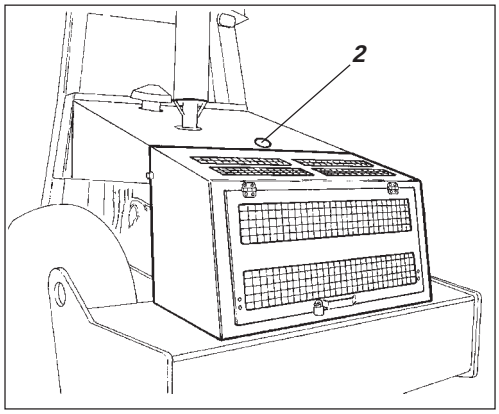

Fig. 6 ***Griglia di raffreddamento***
1. Tappo di rabbocco (liquido refrigerante)

Controllare che l'aria di raffreddamento possa circolare liberamente ed entrare nel motore diesel tramite la griglia protettiva.

Nello svitare il tappo di rabbocco, procedere con cautela se il motore è caldo.
NOTA – Il motore deve essere spento.
Usare guanti e occhiali protettivi.

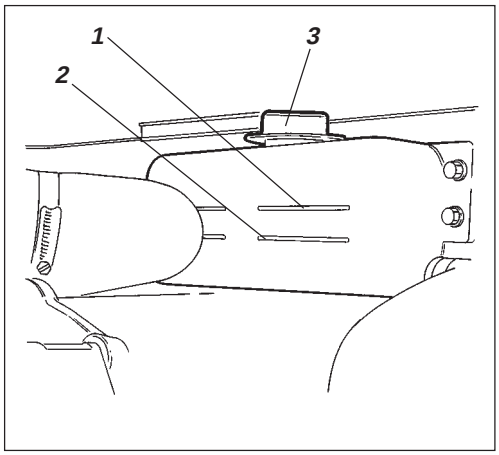

Fig. 7 ***Radiatore***
1. Livello max
2. Livello min
3. Tappo di riempimento

Controllare che il livello del liquido refrigerante sia compreso tra i segni min e max.

Il serbatoio del liquido refrigerante si trova sopra la ventola di raffreddamento del motore ed è maggiormente visibile dal lato sinistro del rullo.

Il tappo di rabbocco (3) è accessibile dalla parte superiore del cofano, vedere fig. sopra.

In caso di rabbocco, usare una miscela al 50% di acqua ed antigelo. Vedere le specifiche di lubrificazione di questo manuale ed il manuale del motore.

Sostituire completamente il liquido refrigerante e lavare tutto l'impianto ogni 2 anni. Controllare inoltre che l'aria possa circolare liberamente nel radiatore. Per sfiatare l'aria, riscaldare il motore e portare il regime al massimo, spegnere il motore e rabboccare liquido refrigerante fino al livello corretto.

Olio del motore – Controllo del livello

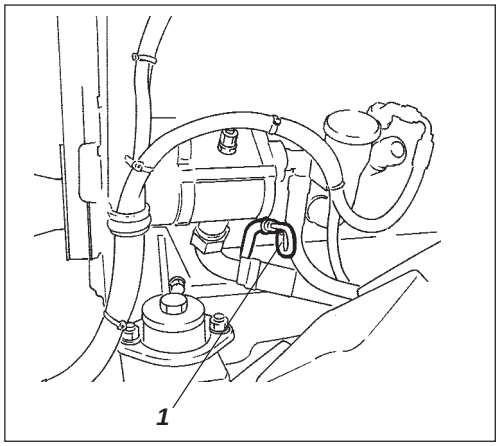

Fig. 8 Vano motore
1. Asticella dell'olio

Posizionare il rullo in piano. Il motore deve essere spento e il freno di stazionamento attivato, ad ogni intervento di manutenzione e controllo, salvo indicazioni diverse.

Nell'estrarre l'astina, fare attenzione alle parti calde del motore e del radiatore. Prestare la massima cautela. Usare guanti e occhiali protettivi.

L'astina si trova sul lato sinistro del motore.

Estrarre l'astina (1) e controllare che il livello dell'olio sia tra i due contrassegni di livello. Per ulteriori informazioni consultare il manuale del motore.

Serbatoio del carburante – Rifornimento

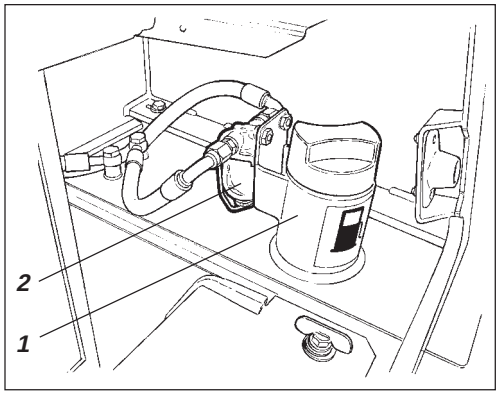

Fig. 9 Serbatoio carburante
1. Tappo del serbatoio
2. Prefiltro del carburante

Rifornire il serbatoio del carburante ogni giorno fino al bordo inferiore del tappo di rifornimento. Utilizzare gasolio del tipo indicato dal fabbricante del motore.

Effettuare il rifornimento a motore spento. Premere la pistola di rifornimento contro una parte non isolata del rullo prima del rifornimento e contro il bocchettone (1) durante l'operazione.

La capacità del serbatoio è di 250 litri.

Verificare che il prefiltro del carburante (2) non contenga sedimenti o acqua. Pulire il prefiltro all'occorrenza. Vedere la sezione "Ogni 500 ore di esercizio" prefiltro.

Serbatoio olio idraulico – Controllo del livello dell'olio

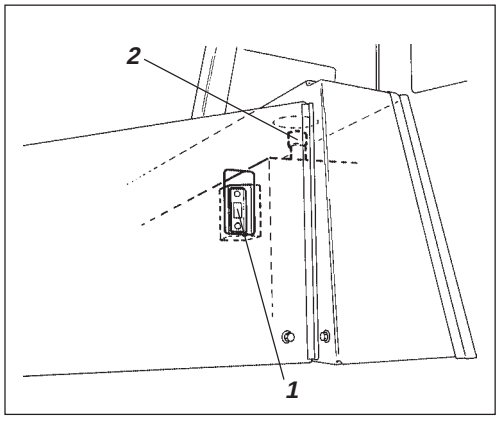

Fig. 10 Serbatoio olio idraulico
1. Vetro di ispezione
2. Bocchettone di rifornimento

Porre il rullo in piano e controllare che il livello dell'olio si trovi fra le tacche max-min del vetro spia (1). Rabboccare l'olio idraulico secondo le specifiche di lubrificazione se il livello è troppo basso.

Freni – controllo

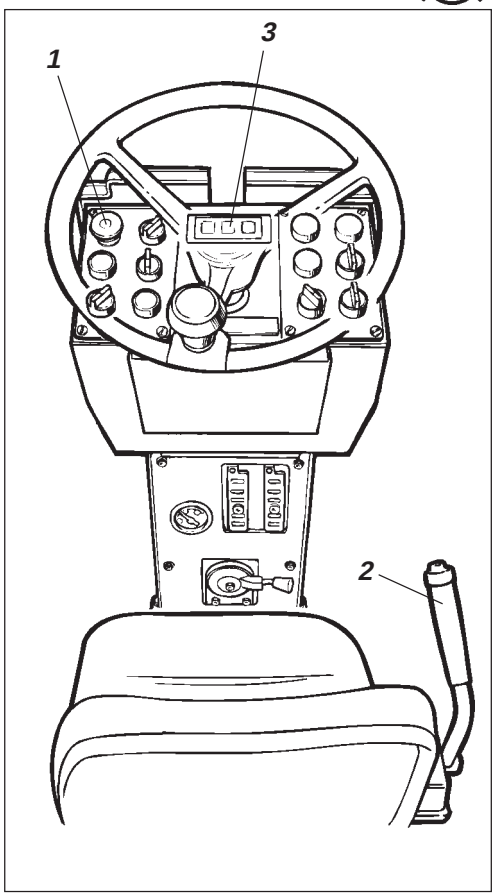

Fig. 11 ***Pannello comandi***
1. Pulsante del freno di riserva/ parcheggio
2. Frenare lentamente
3.Spia dei freni

Per controllare il funzionamento dei freni procedere come segue:

Far avanzare **lentamente** il rullo.

Premendo il pulsante del freno di riserva/parcheggio (1). Il rullo deve frenare lentamente, mentre si accende la spia .

Dopo il controllo dei freni, porre la leva avanti/indietro (2) in folle.

Rilasciare il comando del freno di riserva/parcheggio.

Il rullo è ora in assetto di marcia.

Depuratore aria
Controllo – pulizia

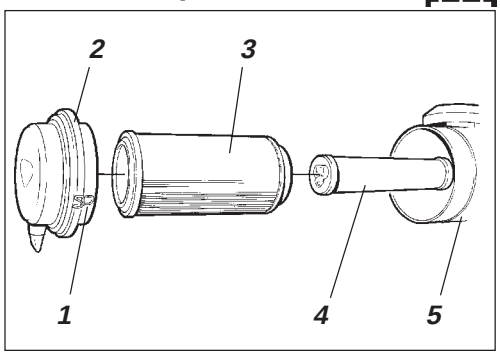

Fig. 12 Depuratore d'aria
1. Agganci
2. Coperchio
3. Filtro principale
4. Filtro di sicurezza
5. Sede filtro

Posizionare il rullo in piano. Il motore deve essere spento e il freno di stazionamento attivato, ad ogni intervento di manutenzione e controllo, salvo indicazioni diverse.

Pulire o sostituire il filtro principale del depuratore quando la spia sul quadro si accende con il motore al massimo dei giri.

Spingere in dentro i tre agganci (1), togliere il coperchio (2) ed estrarre il filtro principale (3).

Non rimuovere il filtro di sicurezza (4).

Filtro principale
Soffiaggio con aria compressa

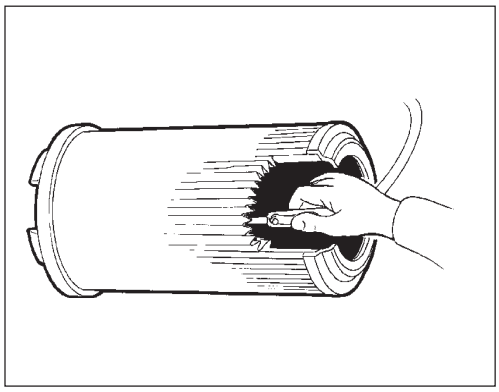

Fig. 13 Filtro principale

Usare aria compressa a 5 bar max per la pulizia del filtro, soffiando all'interno del filtro, nel senso longitudinale delle piegature del materiale.

Tenere l'ugello ad almeno 2–3 cm dalla piega in modo da non danneggiare la carta.

Lavorando con aria compressa usare occhiali protettivi

Pulire con uno straccio l'interno del coperchio (2) e della sede (5).

Controllare che tutte le fascette tra sede del filtro e tubo di aspirazione siano ben serrate ed intatte e controllare tutto il tubo fino al motore.

Sostituire il filtro principale dopo averlo pulito 5 volte.

Sostituzione del filtro di sicurezza

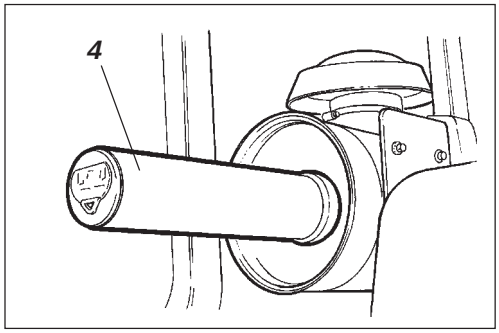

Fig. 14 Filtro dell'aria
4. Filtro di sicurezza

Sostituire il filtro di sicurezza ogni cinque cambi del filtro principale oppure cinque operazioni di pulizia del filtro principale. Il filtro di sicurezza non può essere pulito.

Per sostituire il filtro di sicurezza (4) ed estrarre il vecchio filtro dal supporto, montare un nuovo filtro, e rimontare il tutto in ordine inverso, secondo quanto nella figura sopra.

Articolazione/Cilindri dello sterzo – ingrassaggio

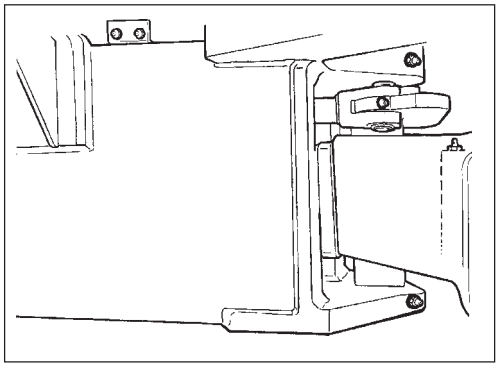

Fig. 15 Lato destro dell'articolazione

Parcheggiare il rullo in piano. Durante il controllo ed i lavori di regolazione sul rullo, il motore deve essere spento ed il freno di riserva/parcheggio inserito, salvo diversa indicazione.

Non sostare intorno allo snodo dello sterzo quando il motore è in moto. Sussiste rischio di schiacciamento quando si aziona lo sterzo. Inserire il pulsante del freno di riserva/parcheggio prima della lubrificazione.

Articolazione – Ingrassaggio

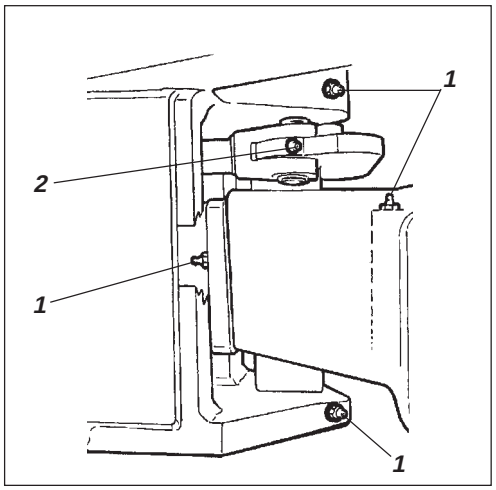

Fig. 16 Lato destro dell'articolazione
1. 4 ingrassatori snodo sterzo
2. 1 ingrassatore attacco cilindro

Sterzare a fondo a sinistra in modo da accedere a tutti gli ingrassatori dello sterzo sul lato destro (6)

Per il grasso raccomandato vedere le specifiche di lubrificazione.

Pulire i nippli di ingrassaggio.

Ingrassare con cinque pompate di ingrassatore in ogni nipplo (1 e 2). Controllare che il grasso arrivi ai cuscinetti.

Altrimenti alleggerire l'articolazione con un martinetto e ripetere l'operazione.

Cilindri dello sterzo – Ingrassaggio

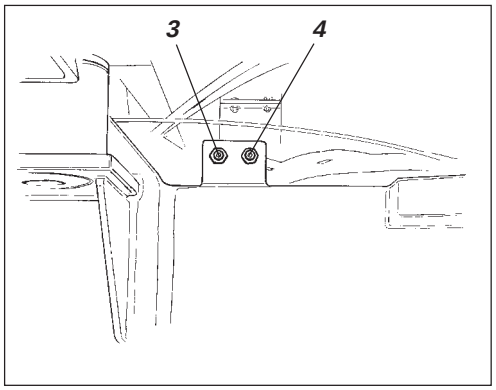

Fig. 17 Cilindro dello sterzo, lato destro
3. 1 ingrassatore attacco cilindro sterzo posteriore destro
4. 1 ingrassatore attacco cilindro sterzo posteriore sinistro

Pulire gli ingrassatori da grasso e sporco.

Lubrificare gli ingrassatori (3 e 4) con due pompate di grasso utilizzando una siringa.

Sterzare a fondo a destra per accedere all'ingrassatore anteriore del cilindro di sterzo lato sinistro ed all'ingrassatore del carter del cuscinetto. Lasciando un po' di grasso sugli ingrassatori dopo la lubrificazione si previene la penetrazione di sporcizia al loro interno.

Pneumatici
– pressione dell'aria
Serraggio dadi ruote

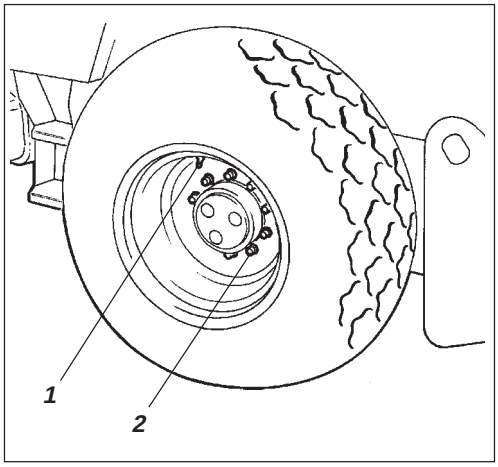

Fig. 18 Ruote
1. Valvola dell'aria
2. Dadi

Controllare la pressione con un manometro.

Se i pneumatici sono pieni di liquido la valvola (1) deve essere a "ore 12", per il gonfiaggio.

La pressione raccomandata è indicata alla voce Specifiche.

Controllare entrambe le ruote.

In occasione della sostituzione è importante che i pneumatici abbiano lo stesso raggio di rotolamento affinché il controllo antislittamento del ponte posteriore funzioni correttamente.

Controllare che la coppia di serraggio dei dadi delle ruote (2) sia 470 Nm (47 Kpm).
Controllare entrambe le ruote ed i dadi.
(Tutto ciò si riferisce a macchine nuove o a ruote sostituite.)

Per il gonfiaggio dei pneumatici, vedere il manuale di sicurezza in dotazione al tamburo.

Quando i pneumatici sono pieni di liquido, le ruote pesano più del normale.

Differenziale ponte posteriore – controllo del livello dell'olio

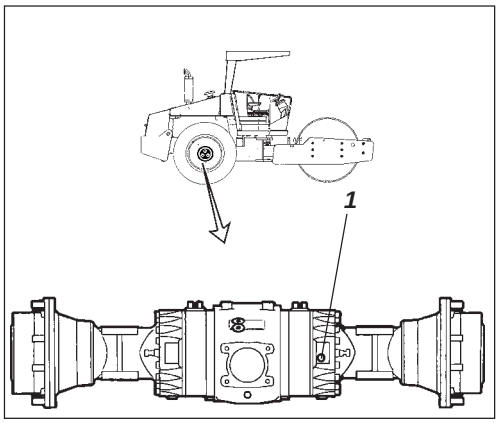

Fig. 19 Controllo livello, scatola del differenziale
1. Tappo Livello/Rifornimento

Parcheggiare il rullo in piano. Durante il controllo ed i lavori di regolazione sul rullo, il motore deve essere spento ed il freno di riserva/parcheggio inserito, salvo diversa indicazione.

Non lavorare mai sotto il rullo con il motore in moto. Parcheggiare in piano. Calzare le ruote.

Pulire e togliere il tappo di livello (1) e controllare che il livello dell'olio raggiunga il bordo inferiore del foro del tappo. Se il livello è basso, effettuare il rabbocco fino al livello corretto. Utilizzare olio per trasmissioni, vedere specifiche di lubrificazione.

Riduttore planetario – ponte posteriore – controllo del livello dell'olio

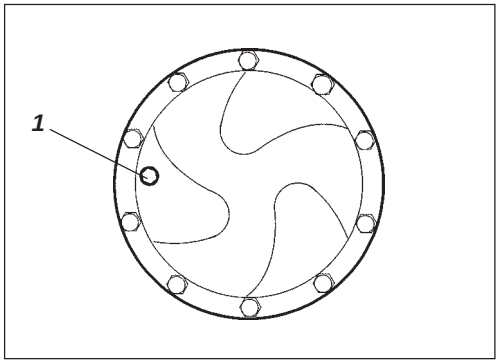

Fig. 20 Controllo livello, riduttore planetario, Std.
1. Tappo Livello/Rifornimento

Parcheggiare il rullo con il tappo di livello (1) a "ore 9".

Pulire e togliere il tappo di livello (1) e controllare che il livello dell'olio raggiunga il bordo inferiore del foro del tappo. Se il livello è basso, effettuare il rabbocco fino al livello corretto. Utilizzare olio per trasmissioni, vedere specifiche di lubrificazione.

Ripetere il controllo in modo analogo anche sull'altro planetario del ponte posteriore.

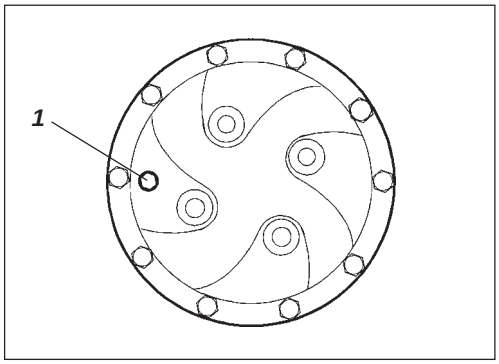

Fig. 21 Controllo livello, riduttore planetario, dotazione supplementare
1. Tappo Livello/Rifornimento

Riduttore del tamburo – controllo del livello dell'olio

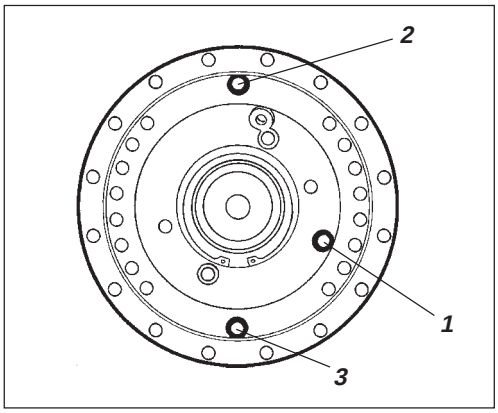

Fig. 22 ***Controllo livello, riduttore del tamburo***
1. Tappo Livello
2. Tappo Rifornimento
3. Tappo di scarico

Azionare il tamburo finché il tappo di spurgo (2) non si trova in alto.

Pulire intorno al tappo (1) e svitare poi il tappo.

Controllare che il livello dell'olio raggiunga il bordo inferiore del tappo.

Se il livello è basso, effettuare il rabbocco fino al livello corretto. Utilizzare olio per trasmissioni, vedere specifiche di lubrificazione.

Pulire e rimontare i tappi.

Cassetta del tamburo – Controllo del livello dell'olio

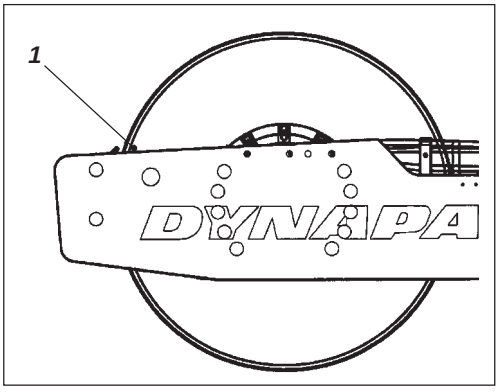

Fig. 23 ***Lato del tamburo sinistro***
1. Indicatore

Parcheggiare la macchina in piano in modo che l'indicatore (1) sul lato interno del tamburo sia allineato al lato superiore del telaio del tamburo.

Cassetta del tamburo – Controllo del livello dell'olio

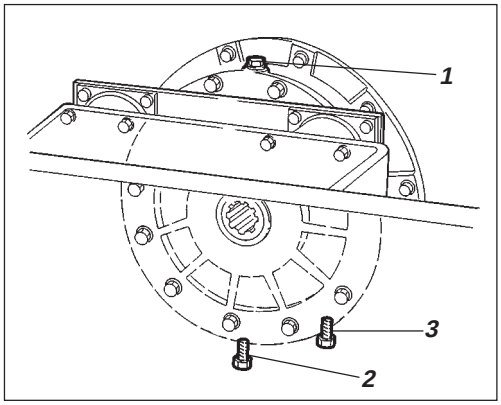

Fig. 24 ***Tamburo, lato destro***
1. Tappo di rifornimento
2. Tappo di scarico
3. Tappo di livello

Pulire i tappi di riempimento e di livello. Svitare il tappo di riempimento (1)

Cassetta del tamburo

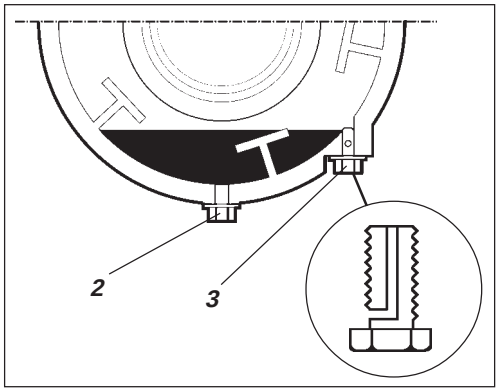

Fig. 25 Cassetta del tamburo
2. Tappo di scarico
3. Tubo di livello

Allentare il tappo di livello (3) sul fondo della cassetta, finché non è visibile il foro al centro del tappo.

Effettuare il rabbocco attraverso il tappo di riempimento (1), finché l'olio non comincia a fuoriuscire dal foro del tappo di livello. Il livello è corretto quando l'olio smette di fuoriuscire.

Utilizzare soltanto l'olio per cassette raccomandato MOBIL SHC 629.

Riavvitare i tappi. Ripetere l'operazione per l'altro lato.

Non inserire una quantità eccessiva di olio, rischio di surriscaldamento.

Cassetta del tamburo – Pulizia della vite di sfiato

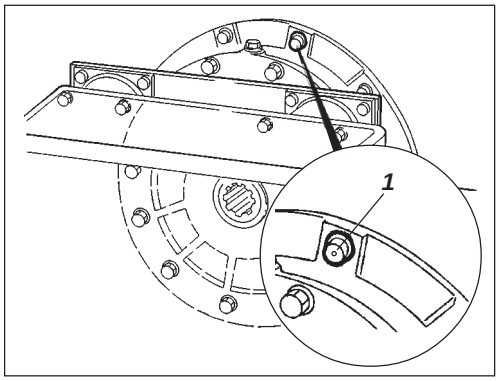

Fig. 26 Tamburo
1. Vite aperta per sfiato.

Pulire il foro di sfiato del tamburo. Il foro serve per eliminare la sovrappressione dal tamburo.

Radiatore – Controllo/Pulizia

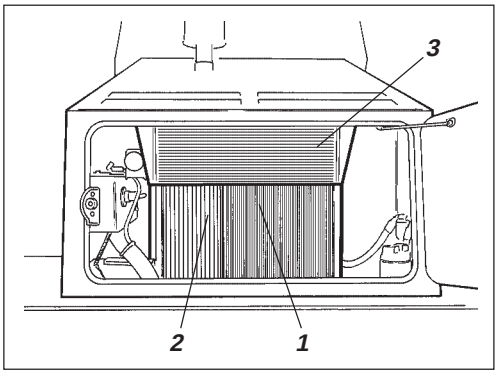

Fig. 27 ***Radiatore olio idraulico***
1. Radiatore acqua
2. Radiatore olio idraulico
3. Intercooler

Si accede ai radiatori dell'acqua e dell'olio idraulico e all'intercooler aprendo lo sportello del vano motore.

Controllare che l'aria circoli liberamente attraverso i radiatori (1), (2) e (3).

Pulire eventualmente con aria compressa o lavare con idropulitrice. Immettere aria o acqua nel radiatore nella direzione opposta all'aria di raffreddamento.

Osservare la massima attenzione usando la idropulitrice, non tenere l'ugello troppo vicino al radiatore. Il radiatore può subire danni.

Lavorando con aria compressa usare occhiali protettivi

Bulloni – Controllo del serraggio

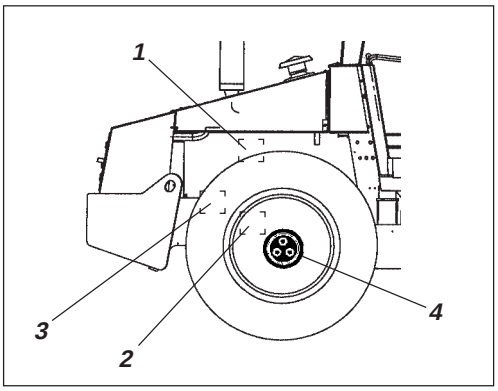

Fig. 28 ***Lato destro della macchina***
1. Pompa dello sterzo
2. Ponte posteriore
3. Sospensione del motore
4. Dadi della ruota

Pompa dello sterzo verso motore diesel (1) 38 Nm.

Sospensione del ponte posteriore (2) 330 Nm (lubrificata).

Sospensione del motore (3). Controllare che tutti i 20 bulloni M12 siano serrati a 78 Nm.

Dadi delle ruote (4). Controllare che tutti i bulloni siano serrati a 470 Nm (lubrificati).

(Quanto sopra vale soltanto per componenti nuovi o sostituiti.)

Elementi di gomma e viti – Controllo

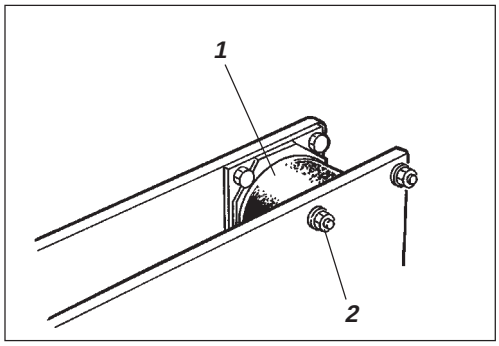

Fig. 29 ***Tamburo, lato vibrazioni***
1. Elemento di gomma
2. Vite di fissaggio

Controllare che gli elementi di gomma (1) siano integri. Sostituire gli elementi che presentano il 25% di fessure maggiori di 10–15 mm.

Per il controllo usare un coltello o simili.

Controllare che le viti (2) di fissaggio siano ben serrate.

Batteria
– Controllo del liquido

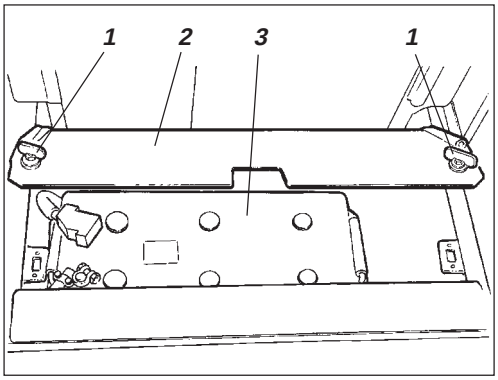

Fig. 30 ***Cassetta della batteria***
1. Viti rapide
2. Coperchio della batteria
3. Batteria

Effettuare il controllo lontano da fiamme. Il gas che si sviluppa quando il generatore carica, è esplosivo.

Aprire lo sportello e svitare le viti a scatto (1).

Sollevare il coperchio della batteria (2).

Pulire il lato superiore della batteria.

Usare occhiali di protezione. La batteria contiene un acido corrosivo. In caso di contatto con la pelle lavare abbondantemente con acqua.

Cella della batteria

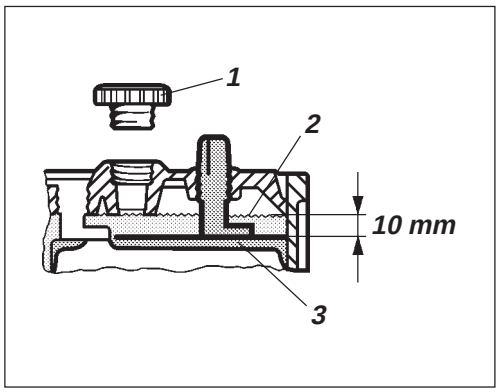

Fig. 31 ***Livello dell'elettrolito nella batteria***
1. Tappo
2. Livello
3. Elemento

Togliere i tappi e controllare che il liquido sia a circa 10 mm sopra gli elementi. Il controllo deve essere effettuato a tutti gli elementi. Rifornire se necessario con acqua distillata. Se la temperatura esterna è sotto zero, riscaldare il motore prima di rifornire con acqua distillata, per evitare rischi di congelamento dell'elettrolito.

Controllare che i fori di sfiato sui tappi non siano ostruiti. Rimontare i tappi.

I morsetti devono essere puliti e ben serrati. Morsetti che presentano segni di corrosione, vanno puliti e ingrassati con vaselina non acida.

Dovendo smontare la batteria, staccare sempre prima il cavo negativo.
Dovendo montare la batteria, collegare sempre prima il polo positivo.

In caso di sostituzione non disperdere la batteria nell'ambiente. La batteria contiene piombo altamente inquinante.

In caso di saldatura elettrica sulla macchina. Staccare il cavo di terra e quindi tutte le connessioni al generatore.

Pulizia del prefiltro

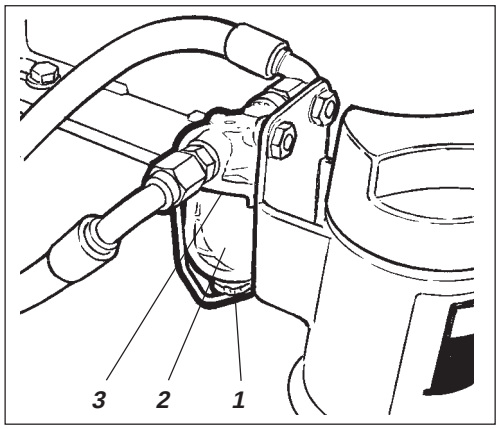

Fig. 32 ***Motore***
1. Vite
2. Contenitore di vetro
3. Filtro

Parcheggiare il rullo in piano. Durante il controllo ed i lavori di regolazione sul rullo, il motore deve essere spento ed il freno di riserva/parcheggio inserito, salvo diversa indicazione.

Svitare il dado (1) e togliere il contenitore di vetro (2).

Estrarre il filtro (3) e pulirlo con un liquido non infiammabile. Sostituire il filtro all'occorrenza. Montare il filtro e il contenitore.

Accendere il motore e controllare la tenuta in prossimità del prefiltro.

Assicurare la massima ventilazione (aspirazione) se il motore viene messo in moto al chiuso. (Rischio di avvelenamento da ossido di carbonio.)

Motore diesel – Livello dell'olio e sostituzione del filtro

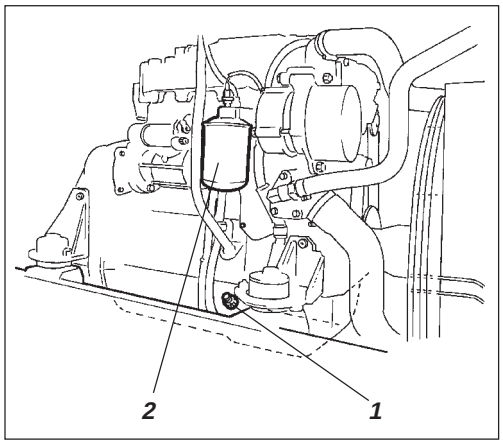

Fig. 33 ***Lato sinistro del motore***
1. Tappo di scarico
2. Filtro dell'olio

Porre il rullo in piano, spegnere il motore ed inserire il freno di parcheggio/di riserva.

Il tappo di spurgo dell'olio (1) è facilmente accessibile dal lato inferiore destro del motore. Spurgare l'olio a motore caldo. Collocare sotto il tappo di spurgo un recipiente della capacità minima di 15 litri.

Prestare la massima cautela durante lo spurgo dell'olio motore. Usare guanti protettivi.

Rabboccare olio come indicato nel manuale del motore. Sostituire contemporaneamente il filtro dell'olio motore (2). Vedere anche il manuale di istruzioni del motore.

Consegnare l'olio esausto ed il filtro ad un centro di riciclaggio.

Filtro olio idraulico – sostituzione

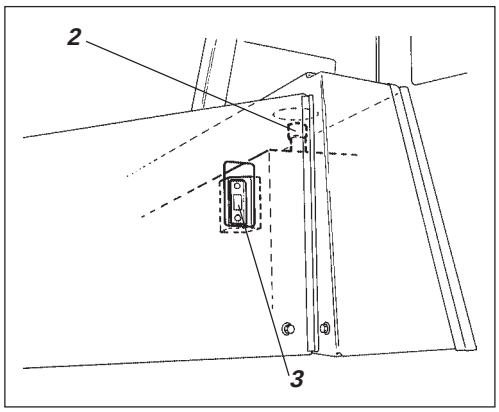

Fig. 34 ***Serbatoio olio idraulico***
2. Tappo di rifornimento/Filtro di sfiato
3. Vetro spia

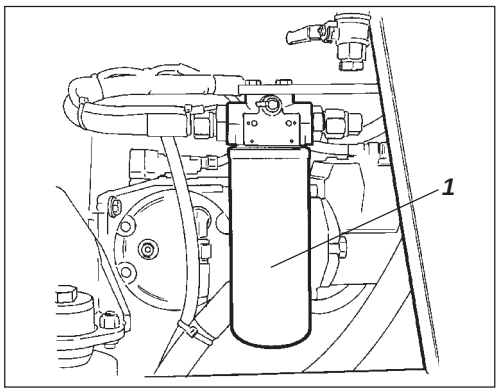

Fig. 35 ***Vano motore***
1. Filtro olio idraulico (1 pezzi)

Parcheggiare il rullo in piano. Durante il controllo ed i lavori di regolazione sul rullo, il motore deve essere spento ed il freno di riserva/parcheggio inserito, salvo diversa indicazione.

Allentare il tappo/filtro di sfiato (2) sul serbatoio per equilibrare la presisone interna.

Controllare che il filtro dello sfiato (2) non sia ostruito, l'aria deve passare liberamente in entrambe le direzioni.

Pulire eventualmente con un poco di nafta e soffiare fino a quando l'aria non passi liberamente, oppure sostituire il tappo con uno nuovo.

Lavorando con aria compressa usare occhiali protettivi.

Pulire accuratamente le superfici intorno ai filtri.Togliere i filtri dell'olio (1) e gettarli. I filtri sono del tipo a perdere e non possono essere puliti.

Eliminare le tenute vecchie sui supporti dei filtri. Altrimenti possono causare perdite al contatto con le nuove tenute.

Pulire accuratamente le superfici di tenuta delle sedi.

Distendere un leggero strato di olio idraulico sulle nuove guarnizioni. Avvitare il filtro a mano.

Portare prima la tenuta del filtro a toccare la sede. Stringere poi ulteriormente di mezzo giro. Non serrare troppo per non danneggiare la tenuta.

Avviare il motore diesel e controllare che non vi siano perdite di olio idraulico dal filtro. Controllare il livello dell'olio attraverso il vetro di ispezione (3) e rifornire se necessario.

Assicurare la massima ventilazione (aspirazione) se il motore viene messo in moto al chiuso. (Rischio di avvelenamento da ossido di carbonio.)

Serbatoio olio idraulico – Drenaggio

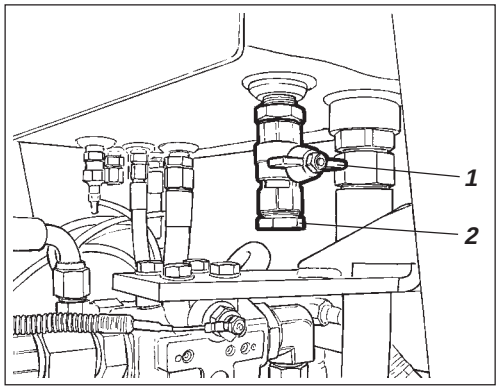

Fig. 36 ***Serbatoio olio idraulico, lato inferiore***
1. Rubinetto di scarico
2. Tappo

Il drenaggio del serbatoio avviene attraverso il rubinetto di scarico (1).

Il drenaggio deve essere effettuato dopo una sosta prolungata del rullo, ad esempio dopo una notte di inattività. Procedere nel modo seguente:

Togliere il tappo 2.

Porre un recipiente sotto il rubinetto.

Aprire il rubinetto (1) e far uscire l'eventuale acqua di condensa.

Richiudere il rubinetto.

Rimettere il tappo a posto.

Serbatoio carburante – Drenaggio

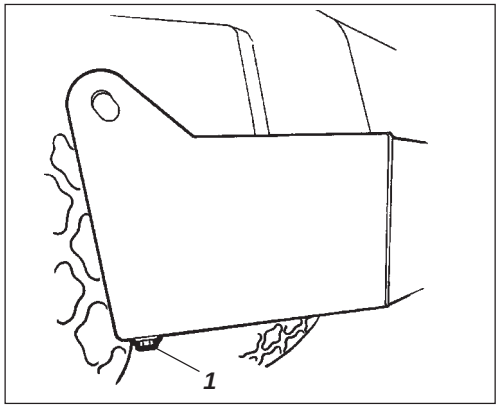

Fig. 37 ***Serbatoio carburante***
1. Tappo di scarico

Acqua e sedimenti nel serbatoio del carburante vengono eliminati dal tappo di scarico sul fondo del serbatoio.

Operare con attenzione. Non perdere il tappo per non far uscire tutto il carburante.

Il drenaggio deve essere effettuato dopo una sosta prolungata del rullo, ad esempio dopo una notte di inattività.

Il livello del carburante deve essere il più basso possibile.

Meglio se il rullo è rimasto parcheggiato con un lato leggermente più in alto per poter raccogliere acqua e impurità al tappo di scarico (1). Procedere come segue:

Porre un recipiente sotto il tappo (1).

Togliere il tappo e far uscire eventuale acqua di condensa e impurità fino a quando non appare solo carburante pulito. Rimettere il tappo a posto.

Filtro dell'aria – Sostituzione

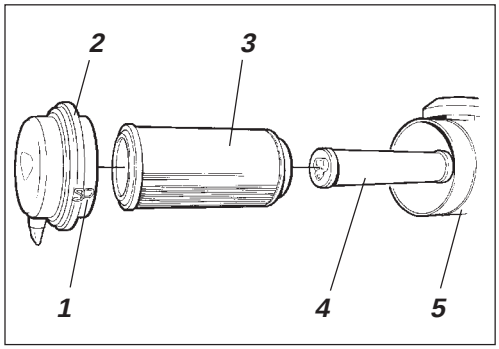

Fig. 38 ***Depuratore dell'aria***
1. Agganci
2. Coperchio
3. Filtro principale
4. Filtro di sicurezza
5. Sede del filtro

Sostituire il filtro principale del depuratore dell'aria anche se non è ancora stato pulito 5 volte, vedere alle 50 ore per la sostituzione del filtro.

Differenziale del ponte posteriore – Sostituzione dell'olio

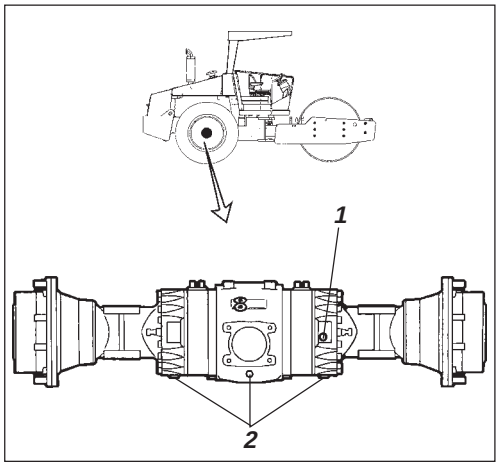

Fig. 39 Ponte posteriore visto da dietro
1. Tappo di riempimento/livello
2. Tappi di scarico

Non lavorare mai sotto il rullo con il motore in moto. Parcheggiare in piano. Calzare le ruote.

Pulire e rimuovere il tappo di livello/riempimento (1) e tutti i cinque tappi di spurgo (2), quindi scaricare l'olio in un recipiente da almeno 12 litri.

Raccogliere l'olio esausto e consegnarlo ad un centro di riciclaggio.

Reinstallare i tappi di spurgo e rabboccare fino al livello corretto. NOTA! Ci vuole un po' di tempo prima che l'olio sia distribuito uniformemente nel ponte. Non rabboccare l'intera quantità in un'unica operazione. Riavvitare il tappo di livello/riempimento. Utilizzare olio per trasmissioni, vedere specifiche di lubrificazione.

Riduttore planetario – ponte posteriore Cambio dell'olio

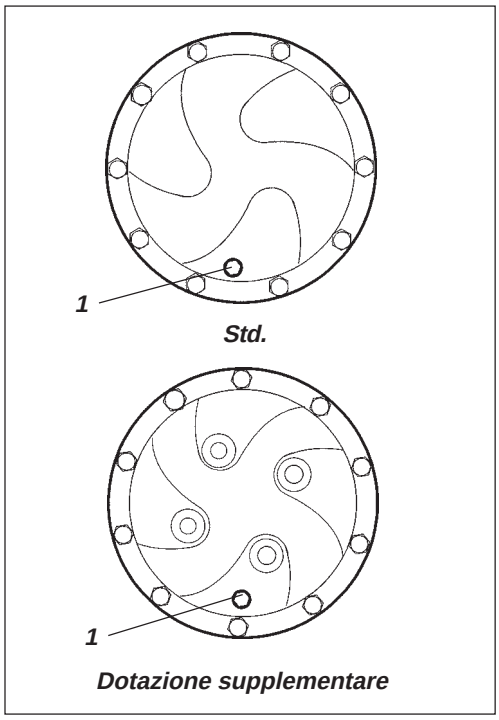

Fig. 40 Scatola riduttore – posizione di scarico
1. Tappo

Parcheggiare il rullo in modo che il tappo (1) sia rivolto nel punto più basso possibile.

Pulire e rimuovere il tappo (1), quindi spurgare l'olio in un recipiente. La quantità è di circa 2 litri.

Raccogliere l'olio esausto e consegnarlo ad un centro di riciclaggio.

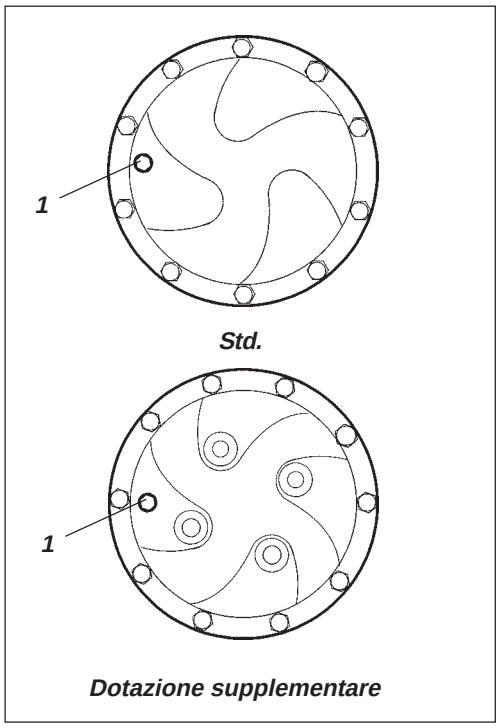

Fig. 41 Scatola riduttore – posizione di rifornimento
1. Tappo

Parcheggiare il rullo in modo che il tappo si trovi a "ore 9".

Rabboccare olio fino al bordo inferiore del foro di livello.

Rimontare il tappo e ripetere l'operazione in modo analogo anche sull'altro lato. Usare olio per trasmissioni. Vedere le specifiche dei lubrificanti.

Serbatoio olio idraulico – Cambio dell'olio

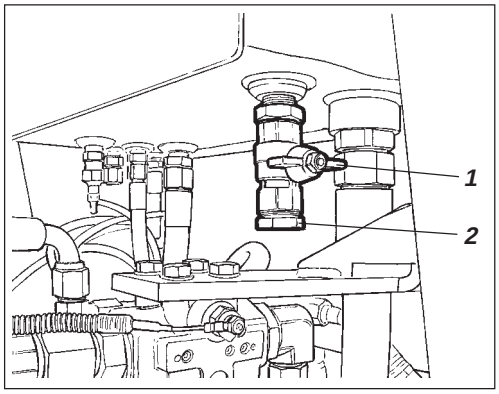

Fig. 42 ***Serbatoio olio idraulico, lato inferiore***
1. Rubinetto di scarico
2. Tappo

Parcheggiare il rullo in piano. Durante il controllo ed i lavori di regolazione sul rullo, il motore deve essere spento ed il freno di riserva/parcheggio inserito, salvo diversa indicazione.

Osservi l'attenzione quando vuotano l'olio caldo. Attenzione alle mani.

Predisporre un recipiente adeguato di almeno 60 litri di capacità.

Usare un fusto vuoto o simile da disporre accanto al rullo. L'olio viene scaricato attraverso un tubo dal rubinetto (1) dopo aver tolto il tappo (2) e aperto il rubinetto stesso.

Raccogliere l'olio esausto e consegnarlo ad un centro di riciclaggio.

Rifornire di olio nuovo secondo quanto indicato a "Serbatoio olio idraulico – controllo del livello dell'olio". Sostituire anche il filtro.

Mettere in moto e azionare le diverse funzioni idrauliche.

Assicurare la massima ventilazione (aspirazione) se il motore viene messo in moto al chiuso. (Rischio di avvelenamento da ossido di carbonio.)

Controllare il livello dell'olio e rifornire se necessario.

Cassetta del tamburo – Cambio dell'olio

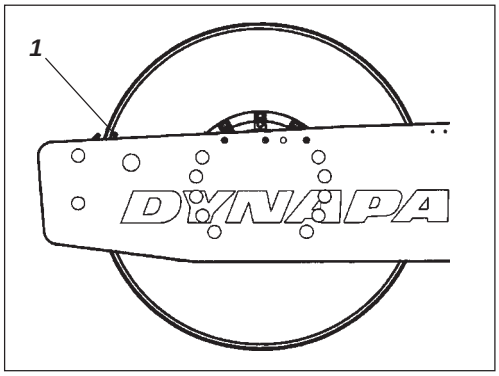

Fig. 43 ***Lato del tamburo sinistro***
1. Indicatore

Parcheggiare la macchina in piano in modo che l'indicatore (1) sul lato interno del tamburo sia allineato al lato superiore del telaio del tamburo.

Cassetta del tamburo – Cambio dell'olio

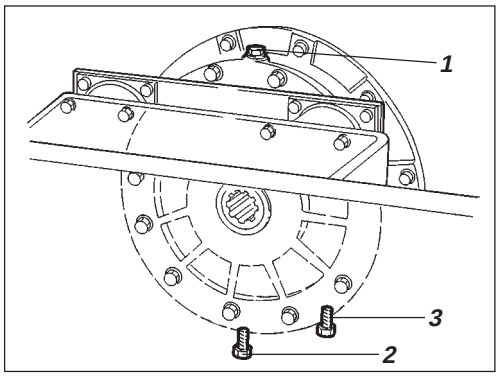

Fig. 44 ***Tamburo, lato destro***
1. Tappo di riempimento
2. Tappo di scarico
3. Tappo di livello

Sistemare un recipiente della capacità di 5 litri sotto il tappo di scarico (2).

Raccogliere l'olio esausto e consegnarlo ad un centro di riciclaggio.

Pulire e rimuovere il tappo di riempimento (1) ed il tappo di spurgo (2).

Lasciare spurgare l'olio. Avvitare il tappo di spurgo e rabboccare olio sintetico secondo le istruzioni contenute nella sezione Cassetta del tamburo – Controllo del livello dell'olio.

Ripetere la procedura sull'altro lato.

Utilizzare soltanto l'olio per cassette raccomandato MOBIL SHC 629.

Scatola ingranaggi del tamburo – Cambio dell'olio

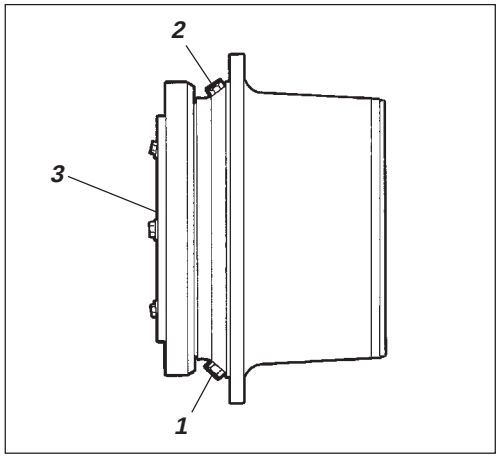

Fig. 45 Scatola ingranaggi del tamburo
1. Tappo di scarico
2. Tappo di riempimento
3. Tappo di livello

Parcheggiare il rullo in piano in modo che i tappi (1) e (2) si trovino nella posizione mostrata in figura.

Pulire e rimuovere i tappi (1, 2 e 3) e spurgare l'olio in un recipiente della capacità di 3 litri circa.

Risistemare il tappo (1) e rabboccare con olio fino al tappo di livello (3) come indicato nella sezione "Scatola ingranaggi del tamburo – Controllo del livello dell'olio".

Impiegare olio della trasmissione, vedi specifiche lubrificanti.

Pulire e riavvitare il tappo di livello (3) ed il tappo di riempimento (2).

Controllo dello snodo dello sterzo

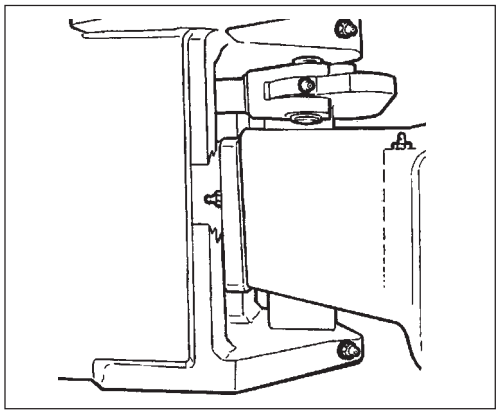

Fig. 46 Snodo dello sterzo

Controllare che lo snodo dello sterzo non presenti lesioni o crepe.

Controllare il serraggio dei bulloni e serrare eventuali bulloni allentati.

Controllare anche che non vi siano grippaggi o gioco eccessivo.

Comandi e snodi – ingrassaggio

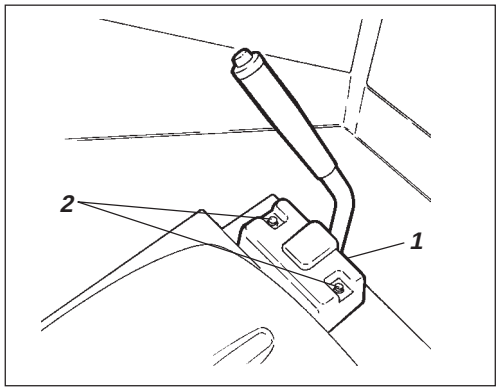

Fig. 47 Posto di guida
1. Coperchio protettivo
2. Viti

Ingrassare il meccanismo della leva di comando avanti/indietro. Togliere il coperchio protettivo (1) svitando le viti (2).

Reinstallare il coperchio protettivo.

RIMESSAGGIO PROLUNGATO

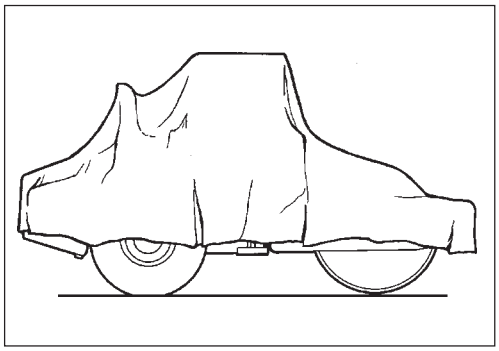

Fig. 48 Rullo coperto per rimessaggio

In caso di rimessaggio per periodi superiori al mese, seguire le seguenti istruzioni.

Questi interventi si riferiscono a rimessaggi che non superano i sei mesi.

Prima di riutilizzare il rullo effettuare gli interventi ai punti segnati con *.

Motore diesel:

* Vedere le indicazioni del fabbricante, nel libretto di istruzioni del motore e che accompagnano il rullo.

Batteria:

* Smontare la batteria dal rullo, pulirla esternamente, controllarne la carica. Ricaricarla una volta al mese.

Depuratore dell'aria, marmitta:

* Per evitare l'accesso di umidità al motore, coprire il depuratore o i bocchettoni di entrata relativi con plastica o nastro adesivo. Coprire anche l'apertura della marmitta.

Serbatoio del carburante:

Riempire completamente il serbatoio del carburante al fine di prevenire fenomeni di condensa.

Serbatoio olio idraulico:

Spurgare eventuale acqua di condensa e riempire il serbatoio idraulico fino al segno di livello superiore.

Cilindro dello sterzo, cerniere:

Ingrassare tutti gli snodi e i cuscinetti. Ingrassare lo stelo del cilindro con grasso conservante. Ingrassare le cerniere e la chiusura del cofano motore.

Pneumatici (universali):

Controllare che la pressione sia 110 kPa (1,1 kp/cm^2).

Cofani e teloni:

* Abbassare la protezione sulla consolle. Coprire tutto il rullo con un telone. Il telone deve rimanere sollevato da terra. Se possibile rimessare il rullo al coperto, in un locale con temperatura costante.

INDICAZIONI PARTICOLARI

Olii di serie e altri raccomandati

Alla consegna di fabbrica i diversi sistemi e componenti sono riforniti di olio e sono utilizzabili a temperature variabili tra -10°C e +40°C.

Per l'olio idraulico biologico è prevista una temperatura massima di +35°C.

Per temperature esterne superiori, max 50°C, vale quanto segue:

Per temperature esterne superiori, max 50°C.

L'olio del motore va bene anche per queste temperature ma gli altri olii vanno sostituiti come segue:

Impianto idraulico con olio minerale: Shell Tellus TX100 o analoghi.

Altri componenti con olio per trasmissioni
Shell Spirax HD 85W/140 o analoghi.

Temperature

I limiti di temperatura si riferiscono a rulli in versione standard.
I rulli con dotazioni speciali, quali sistemi fonoassorbenti o altro, possono richiedere accorgimenti particolari nei limiti superiori di temperatura.

Lavaggio con idropulitrice

Nel lavare la macchina non dirigere il getto direttamente contro il tappo del serbatoio (carburante e olio idraulico). Particolarmente nel caso di idropulitrice.

Non dirigere il getto d'acqua verso componenti elettrici o pannello strumenti e comandi. Collocare un sacchetto di plastica sopra il tappo del serbatoio e sigillarlo con un elastico. In questo modo si evita che acqua sotto pressione penetri nei fori di ventilazione del tappo del serbatoio. In caso contrario si possono verificare disfunzioni quali l'intasamento dei filtri.

Interventi antincendio

In caso di incendio usare in primo luogo un estintore tipo ABE polvere oppure uno di tipo BE anidride carbonica.

Barra antirollio (ROPS)

Se la macchina è dotata di barra ROPS (Roll Over Protecting Structure) o protezione della cabina, non eseguire nessun intervento di saldatura o foratura sulla struttura e sulla cabina. Non riparare mai in caso di danneggiamento. Se danneggiate, la struttura di protezione o la cabina devono essere sostituite.

Aiuto all'avviamento

Utilizzando una batteria ausiliaria per l'avviamento controllare che il polo positivo della batteria ausiliaria sia collegato al polo positivo della batteria del rullo, ed il negativo al negativo.

Fusibili e relè

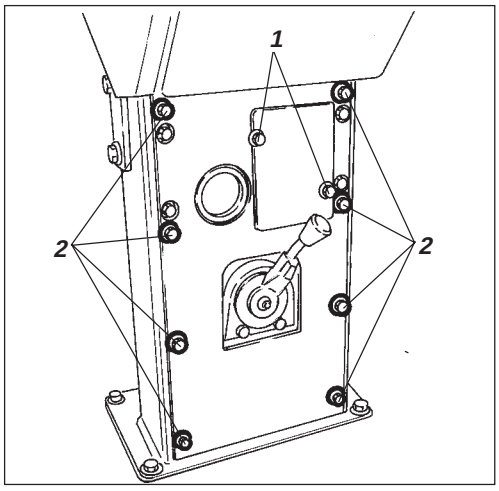

Fig. 49 Iannello strumenti
1. Viti
2. Viti

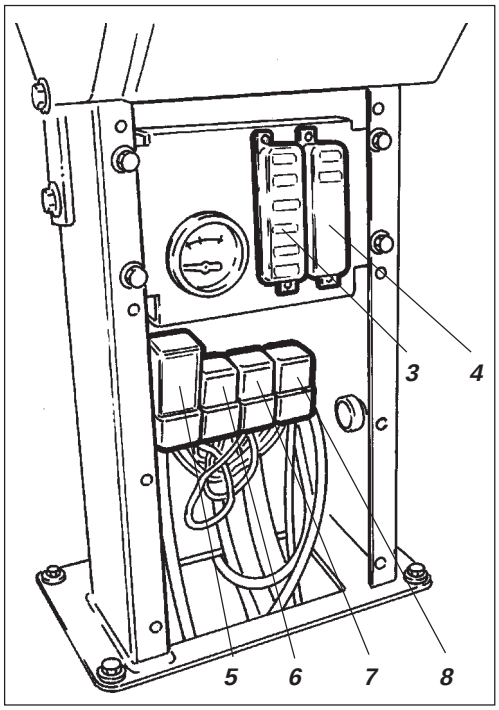

Fig. 50 Pannello strumenti
3,4. Scatole dei fusibili
5. Relè VBS
6. Relè principale
7. Relè contaore
8. Relè luci □

□ = Dotazione supplementare

L'impianto elettrico e quello di monitoraggio sono protetti da fusibili e relè. Il numero dipende dalla dotazione accessoria della macchina.
Le due scatole dei fusibili (3, 4) ed i relè 5, 6, 7 e 8 sono situati dietro il pannello inferiore del quadro, che può essere rimosso svitando le viti (1 e 2).

La macchina è dotata di impianto elettrico da 12 V con alternatore.

Collegare la batteria al polo corretto (- a massa). Non staccare mai il cavo tra batteria e alternatore con il motore in moto.

Scatole dei fusibili nel piantone dello sterzoe

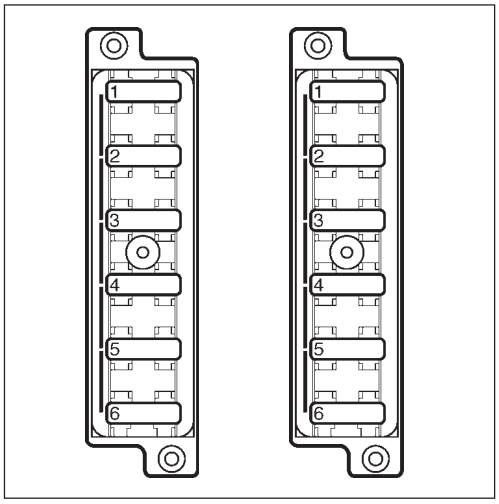

La figura presenta l'amperaggio e la funzione dei diversi fusibili. Tutti i fusibili sono del tipo a lamella.

Fig. 51 Scatola dei fusibili, lato sinistro

7.5A 1. Contaore
7.5A 2. Relè VBS
7.5A 3. Spia
7.5A 4. Avvisatore acustico, Indicatore del livello di carburante
7.5A 5. -
10A 6. Tergicristallo anteriore della cabina □

Scatola dei fusibili, lato destro

7.5A 1. Velocità alta/bassa □
3A 2. Compattometro □
7.5A 3. Lampeggiatore rotante □
3A 4. Avvertimento di retromarcia □
20A 5. Luce di lavoro □
20A 6. Luce di lavoro □

□= *Dotazione supplementare*

Fusibili principali

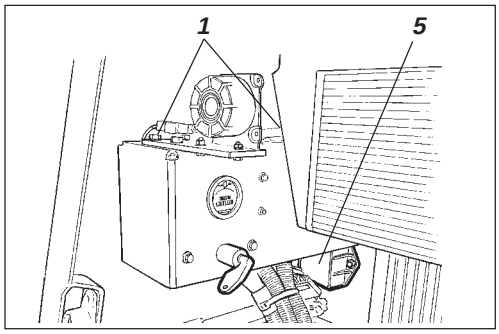

Fig. 52 Area del radiatore
1. Viti
5. Quadro di comando del preriscaldatore

Esiste un fusibile principale (4) del tipo a lamella. Si trova dietro l'interruttore della batteria. Per togliere il coperchio occorre svitare le viti (1).

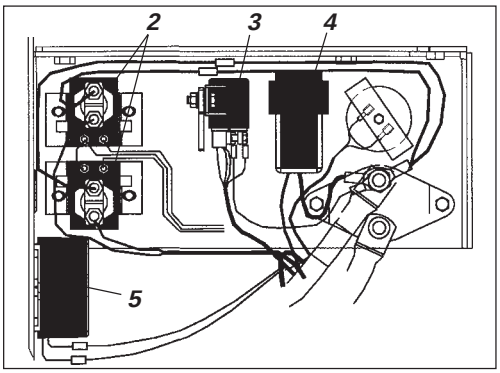

Fig. 53 Scatola dei relè, vista posteriore
2. Relè di preriscaldamento
3. Relè di avviamento
4. Fusibile principale
5. Quadro di comando del preriscaldatore

Sono montati qui anche i relè di preriscaldamento (2) ed il relè di avviamento (3). Il quadro di comando del preriscaldatore (5) si trova sotto l'interruttore della batteria.

Fusibile principale 30 A (verde)