MANEJO

CA 25 SERIES 2

RODILLO VIBRATORIO

A partir del S/N 575 001
Motor diesel: Deutz F6L 912,
Caterpillar D3208 NA, GM (Detroit) 3-53T

CONTENIDO

	Pág.
Instrucciones de seguridad	2
Antes del arranque	3
Arranque	4
Manejo	6
Frenado	7
Paro	7
Aparcamiento	8
Instrucciones de elevación	8
Manejo después de la elevación	8

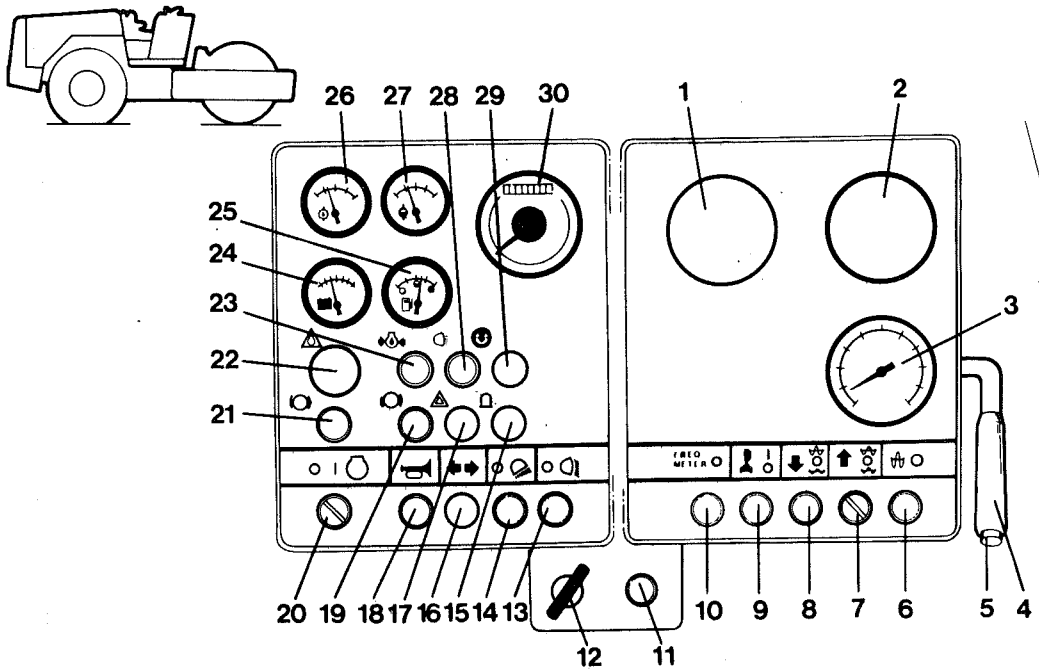

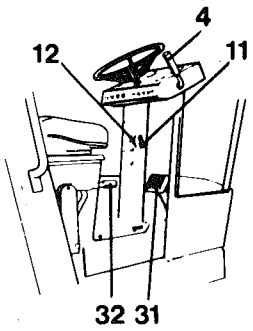

Fig. 1b
Puesto de conducción

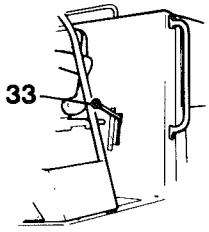

Fig 1c

Fig. 1a Panel de instrumentos

1 Medidor de compactación*
2 Indicador de frecuencia*
3 Velocímetro*
4 Palanca de marcha adelante/atrás
5 Conexión/desconexión de vibraciones
6 -
7 Selector de amplitud
8 Rociado/ruedas**
9 Rociado/tambor**
10 -
11 Acelerador
12 Mando de paro (Deutz y GM)
13
14 Alumbrado de trabajo*
15 -
16 -
17 -
18 Contacto de la senal acústica
19 -
20 Botón de arranque
21 Lámpara de advertencia de frenos
22 -
23 Lámpara indicadora de presión de aceite (diesel)
24 Voltímetro
25 Indicador de combustible
26 Indic. temp. del aceite hidráulico
27 Indic. temp. del agua refrigerante (CAT y GM)
28 -
29 Lámpara de advertencia - filtro de aire
30 Cuentarrevoluciones/cuentahoras
31 Freno de pie
32 Freno de mano
33 Selector de cambios

* Equipo extra ** sólo CA 25A

KP-tryck 12.84 350

DYNAPAC
Heavy Equipment Division
Apartado 504 • S-371 23 KARLSKRONA • SUECIA
Tel. 0455-229 30 • Telex 43041 dynkar
Telefax 0455-295 39

Nos reservamos el derecho de alterar las especificaciones

0-10200-3 Esp

EUROC

INSTRUCCIONES DE SEGURIDAD
LEANSE ATENTAMENTE

1. ANTES DE ARRANCAR LA MAQUINA, EL CONDUCTOR DEBERA HABER LEIDO Y COMPRENDIDO EL CONTENIDO DEL MANUAL DEL CONDUCTOR.

2. ES NECESARIO SEGUIR LAS INSTRUCCIONES RELATIVAS AL CUIDADO Y MANTENIMIENTO DE LA MAQUINA.

3. SOLO SE PERMITIRA LA CONDUCCION DE LA MAQUINA A PERSONAS BIEN CAPACITADAS Y/O CON EXPERIENCIA.

4. NO UTILIZAR LA MAQUINA SI TIENE NECESIDAD DE AJUSTES Y/O REPARACION.

5. SIGANSE TODAS LAS INSTRUCCIONES DE SEGURIRAD.

6. PIENSESE EN EL RIESGO DE VUELCO. EVITESE LA MARCHA POR BORDES POCO FIRMES Y SOBRE HOYOS GRANDES EN EL SUELO.

7. ANTES DE PONER EN MARCHA LA MAQUINA, CONTROLAR TODOS LOS MANDOS, LOS FRENOS Y LA DIRECCION.

8. ANTES DE ARRANCAR: APRETAR EL FRENO DE ESTACIONAMIENTO, PONER LA PALANCA DE ADELANTE Y ATRAS EN POSICION NEUTRA, AJUSTAR EL ASIENTO DE MODO QUE LOS MANDOS SEAN FACILMENTE ACCESIBLES.

9. NO UTILIZAR LA PALANCA DE CAMBIOS AL CIRCULAR POR SUELOS INCLINADOS, A MENOS QUE ESTEN APLICADOS LOS FRENOS.

10. AL CIRCULAR SOBRE TERRENO ACCIDENTADO CONDUCIR CON CUIDADO.

11. ANTES DE MODIFICAR EL SENTIDO DE MARCHA, CONTROLAR QUE NO APAREZCAN OBSTACULOS.

12. NO LLEVAR NUNCA PASAJEROS.

13. LA SUBIDA Y LA BAJADA A LA MAQUINA DEBEN HACERSE ESTANDO ESTA PARADA. UTILICENSE LOS ESTRIBOS, ASIDEROS Y PASAMANOS AL EFECTO.

14. NO MARCHAR NUNCA CON LAS RUEDAS LIBRES EN LAS CUESTAS ABAJO. NO CIRCULAR NUNCA CON LA PALANCA DE CAMBIOS EN POSICION NEUTRA.

15. ANTES DE DESCENDER DE LA MAQUINA, DESCONECTAR LAS VIBRACIONES Y PONER LA PALANCA DE ADELANTE/ATRAS EN POSICION NEUTRA, AJUSTAR Y APRETAR EL FRENO DE ESTACIONAMIENTO Y PARAR EL MOTOR DIESEL.

16. MANTENER LA MAQUINA LIMPIA: EVITAR SUCIEDAD Y GRASA EN EL PUESTO DE CONDUCCION.

17. MANTENER LIMPIOS Y LEGIBLES TODOS LOS LETREROS Y CALCOMANIAS.

18. ANTES DE PROCEDER A REPARACIONES Y MEDIDAS DE SERVICIO: BLOQUEAR EL TAMBOR/LAS RUEDAS SOBRE EL SUELO, APLICAR EL CIERRE DE LA ARTICULACION CENTRAL.

19. MEDIDAS DE SEGURIDAD ANTES DE LA REPOSICION DE COMBUSTIBLE: PARAR EL MOTOR DIESEL, EVITAR FUEGOS EN LAS CERCANIAS, CORTOCIRCUITAR LA PISTOLA DE LLENADO SOBRE EL SOPORTE AL EFECTO DE EVITAR CHISPAS ELECTRICAS EN LA BOCA DE LLENADO.

20. NO ADOPTAR MODIFICACIONES EN LA MAQUINA QUE PUEDAN AFECTAR A LA SEGURIDAD. CUALQUIER MODIFICACION HA DE SER SOMETIDA A LA APROBACION ESCRITA DE DYNAPAC.

ANTES DEL ARRANQUE

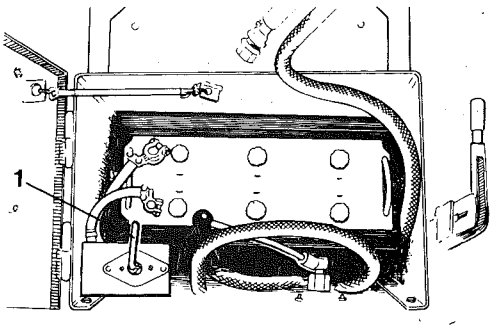

Fig. 2 Caja de la batería

1 Interruptor de batería

1 Controlar que se ha realizado el mantenimiento diario, véanse las instrucciones de mantenimiento.

2 Controlar que el interruptor de la batería (1) está en la posición CONECTADO. Controlar también que no está obturada la toma de aire del motor diesel.

3 Apretar el freno de estacionamiento tirando de la palanca hacia arriba.

4 Controlar con el selector de cambios (3) que hay una marcha puesta.

5 Ajustar el asiento de modo que los mandos sean fácilmente accesibles.

ROCIADO
(sólo la CA 25 A)

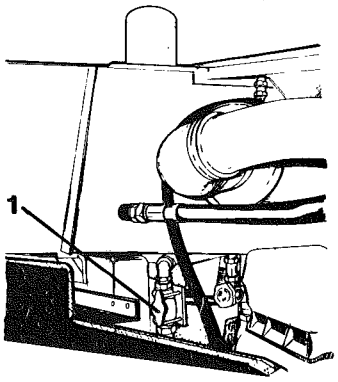

Fig. 3a

1 Grifo del filtro

Al circular sobre asfalto, controlar que están llenos los depósitos de agua y que está abierto el grifo del filtro (1).

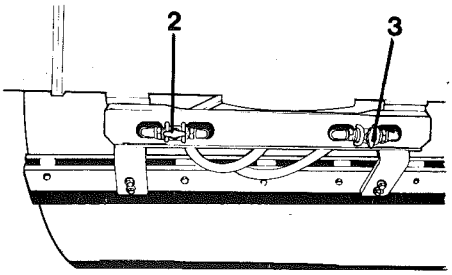

Fig. 3b Depósito de agua delantero

2 Grifo del depósito delantero
3 Grifo del depósito posterior

Al circular sobre asfalto el grifo (2) ha de estar abierto y el (3) cerrado.

Al bombear desde el depósito delantero al posterior, el grifo (2) ha de estar cerrado y el (3) abierto.

LIMITADOR DE VELOCIDAD (sólo la CA 25 A)

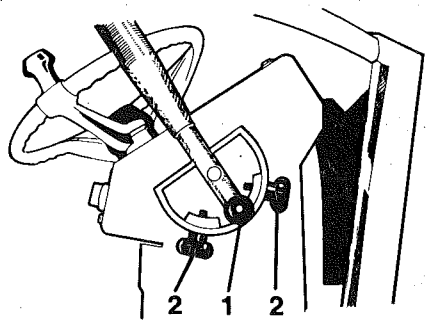

Fig 4 Limitador de velocidad

1 Desconectador
2 Limitador

La máquina lleva un limitador ajustable de velocidad que puede desacoplarse al circular la máquina.

ARRANQUE

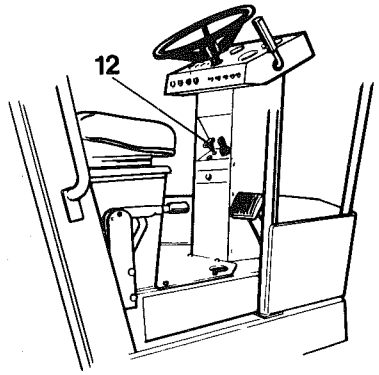

Fig. 5 Puesto de conducción

12 Mando de paro (Deutz y GM)

1 Controlar que el mando de paro (12) está introducido completamente (sólo en los Deutz y GM).

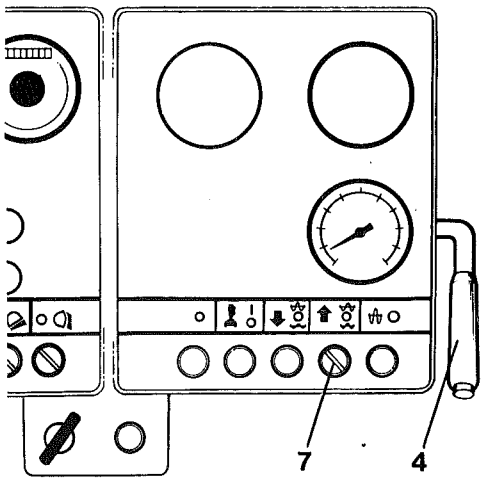

Fig. 6 Panel de instrumentos

4 Palanca de marcha adelante/atrás
7 Selector de amplitud

2 Poner la palanca de marcha adelante/atrás (4) en la posición NEUTRA. El motor diesel no arrancará en las demás posiciones de la palanca.

3 Poner el selector de amplitud (7) en la posición NEUTRA. Véase la calcomanía.

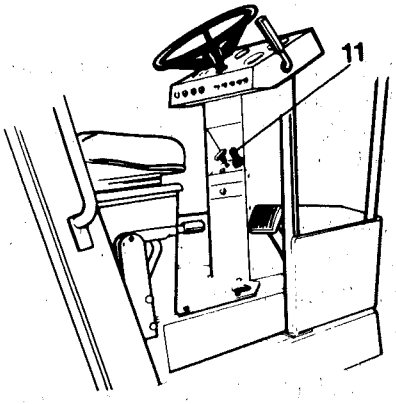

Fig. 7 Puesto de conducción

11 Acelerador

4 Apretar el botón del acelerador (11), fig. 7, y tirar de éste hasta 1/4 del recorrido.

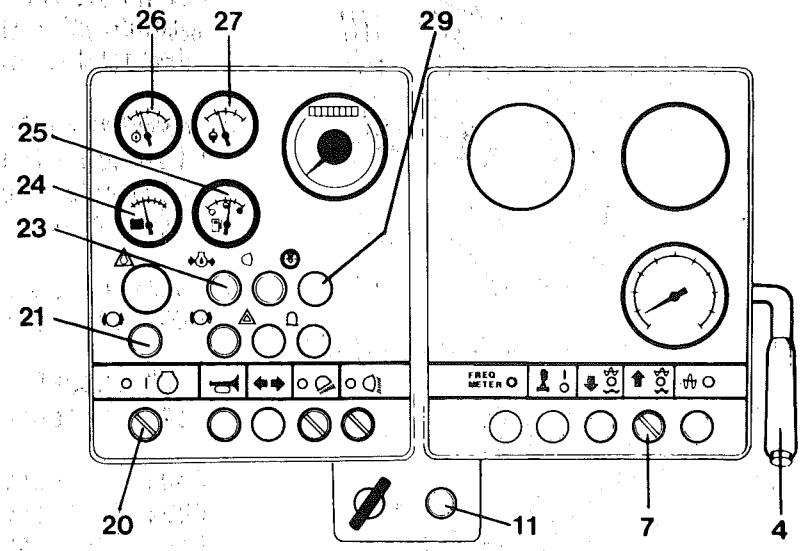

Fig. 8 Panel de instrumentos

4	Palanca de marcha adelante/atrás	24	Voltímetro
11	Acelerador	25	Ind. de combustible
20	Botón de arranque	26	Ind. de temp. del aceite hidráulico
21	Lámpara de advertencia de frenos	27	Ind. de temp. del refrigerante (CAT y GM)
23	Lámpara indicadora de presión de aceite	29	Lámp. de advertencia - filtro de aire

5 Girar el botón de arranque (20) a la pos. "I" y controlar que reaccionan los ind. (24 y 25) así como que se encienden la lámpara de la presión de aceite (23), de los frenos (21) y del filtro de aire (29). Si suena la senal acústica, poner la palanca de marcha (4) en posición NEUTRA, entonces cesará la senal acústica.

6 Completar el giro del botón de arranque (20) hasta llegar a la posición "START". Tan pronto el motor haya arrancado, soltar el botón que volverá a la posición "I".
NOTA Si el motor no arranca, esperar un rato antes de intentar arrancar otra vez.
En los arranques a temperaturas inferiores a +4°C (40°F) puede introducirse en el filtro de aire una pequena cantidad de gas de arranque antes de intentar éste.

Temp. máx. del aceite hidr (26): unos 85°C (unos 185°F)
Temp. máx. del refrigerante (27 unos 100°C (unos 210°F).

7 Dejar que se caliente el motor durante 5-10 min. según la temp. del aire. Mientras se está calentando el motor, controlar que el voltímetro (24) senala 12 V y que se han apagado las lámp. ind. (23) y (29). Si se enciende (29) cuando el motor está en marcha, deberá cambiarse el filtro o bien limpiarse según las instr. de mantenimiento. Controlar que los indicadores de la temp. del aceite hidráulico (26) y de la temperatura del agua de refrigeración (27) (no se aplica a DEUTZ) reaccionen después del calentamiento.

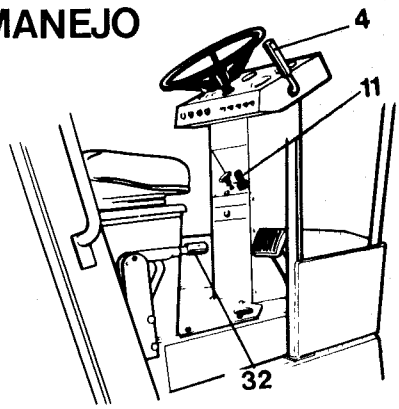

Fig. 9 Puesto de conducción

4 Palanca de marcha adelante/atrás
11 Acelerador
32 Freno de mano

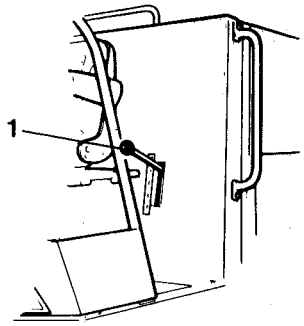

Fig. 10 Puesto de conducción

1 Selector de marchas

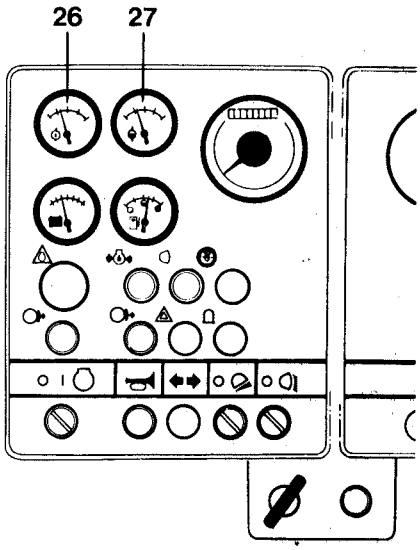

Fig. 11 Panel de instrumentos

26 Indicador de temperatura - aceite hidráulico
27 Indicador de temperatura - refrigerante (CAT y GM)

1 Tirar del acelerador (11) hasta que el motor alcance 2400 rpm. Reajustar haciendo girar el mando (11): Hacia la izquierda = incremento, hacia la derecha = reducción

2 Controlar el funcionamiento de la dirección haciendo girar el volante una vez a la izquierda y otra a la derecha mientras que la máquina está parada.

3 Poner el selector de cambios (1), fig. 10, en la posición deseada - véase la calcomanía.

VELOCIDADES: Los valores indicados entre paréntesis valen para los CA 25D y CA 25 PD.

Pos. 1 = Pos. de trabajo - máx. 6 km/h (6 km/h)
Pos. 2 = Pos. de transp. - máx. 12 km/h (9 km/h)
Pos. 3 = Pos. de transp. - máx. 23 km/h (12 km/h)

(La velocidad máxima se obtiene al recorrido máximo de (4), fig. 9).

⚠ LA POSICION 3 SOLO DEBE UTILIZARSE DURANTE EL TRANSPORTE SOBRE SUELO UNIFORME.

4 Soltar el freno de estacionamiento (32), fig. 9, llevando la palanca hacia adelante y abajo. Se apagará entonces la luz de advertencia del freno de estacionamiento.

5 Al circular sobre asfalto, poner en marcha el equipo de rociado (8) y (9). (Solo CA 25A).

6 Llevar con cuidado hacia adelante o atrás, según el sentido de marcha deseado, la palanca de marcha adelante/atrás (4), fig. 9. Controlar primero que no hay obstáculos delante y detrás de la máquina.

NOTA! La velocidad debe ajustarse siempre con la palanca de marcha adelante/atrás, y no con el acelerador del motor.

7 Controlar el estado de los frenos según las instrucciones contenidas en "Mantenimiento". El control debe hacerse con la suficiente frecuencia para tener la completa seguridad de que los frenos conservan toda su capacidad.

8 Durante la marcha controlar que los indicadores muestren valores normales y que no se enciendan las luces de advertencia.

- Temperatura máxima del aceite hidráulico (26): unos 85°C (unos 185°F).
- Temperatura máxima del refrigerante (27): unos 100°C (unos 210°F).

Vibraciones/marcha

Ajuste de amplitud alta/baja

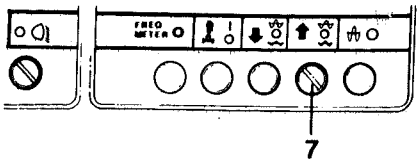

Fig. 12 Panel de instrumentos

7 Sel. de amplitud

Con la máquina parada no deben conectarse las vibraciones.

La amplitud alta/baja se ajusta con el int. (7).

NOTA El cambio de amplitud entre alta y baja no debe hacerse cuando están conectadas las vibraciones. Esperar, pues, a que se hayan parado éstas antes de hacer el cambio.

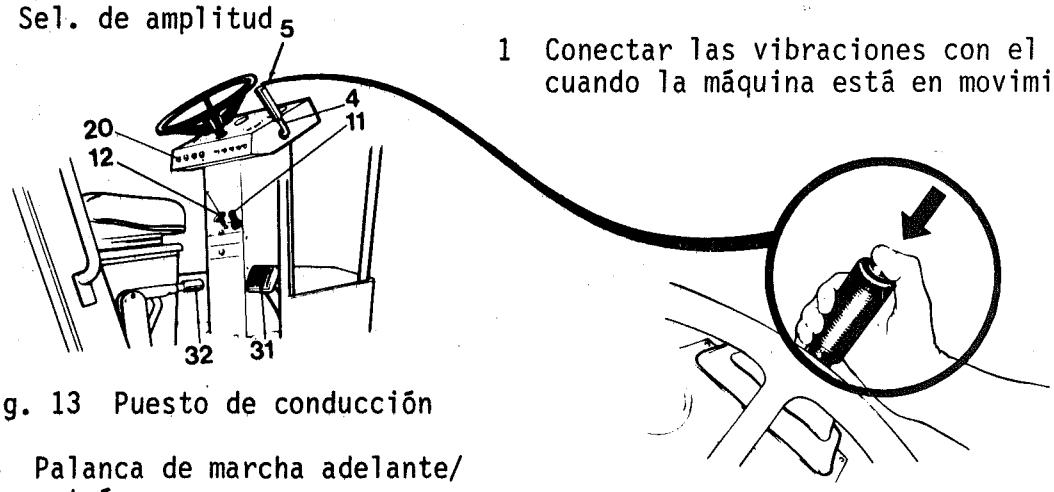

Fig. 13 Puesto de conducción

4 Palanca de marcha adelante/atrás
5 Vibraciones CON./DESCON.
11 Acelerador
12 Mando de parO (Deutz y GM)
20 Botón de arranque
31 Freno de pie
32 Freno de mano

1 Conectar las vibraciones con el mando (5), cuando la máquina está en movimiento.

2 Al hacer el cambio de sentido de marcha, no deben desconectarse las vibraciones.

FRENADO

Freno de servicio normal

(Ver fig. 13.) El frenado se hace normalmente con la palanca de marcha adelante/atrás (4). La transmisión hidrostática detiene la máquina cuando el mando se pone en punto muerto.

Freno de pie

(Ver fig. 13.) Para frenar rápidamente (en situaciones de emergencia) la máquina tiene un freno de pie (31) que acciona los tambores de freno de las ruedas posteriores.

PARO

(Ver fig. 13.)

El motor GM debe marchar durante 5 minutos en ralentí antes de pararlo. El turbo ha de tener lubricación.

1 Desconectar las vibraciones (5).

2 Detener la máquina poniendo la palanca de marcha adelante/atrás (4) en posición NEUTRA.

3 Introducir el acelerador (11) hasta reducir las revoluciones del motor a 800-1000 r.p.m. Dejar marchar el motor algunos minutos.

4 Poner el botón de arranque (20) en la posición "0" o tirar del mando de paro (12) (en las versiones Deutz & GM).

5 Apretar el freno de estacionamiento (32).

APARCAMIENTO

⚠ NO ABANDONAR NUNCA LA MAQUINA CON EL MOTOR DIESEL EN MARCHA.

Estacionar la máquina en lugar que no constituya peligro a la circulación.
Si la máquina se aparca en terreno inclinado, bloquear el tambor/ruedas de la máquina.

INSRUCCIONES DE ELEVACION

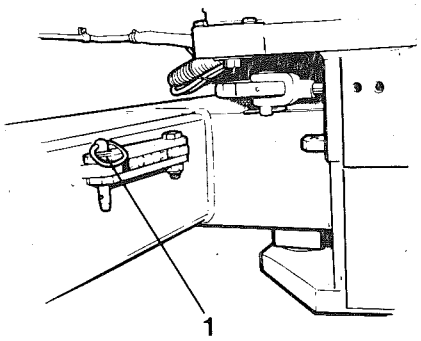

Fig. 14 Articulación central/ dispositivo de cierre

1 Posición durante la marcha

Antes del levantar la máquina, es necesario bloquear la articulación de la dirección para impedir el giro. Bajar el brazo y bloquearlo en el bastidor trasero de la manera que se ve en la figura 15.

Acoplar las cadenas de elevación en los ganchos y asergurarse de que no queda comprimida ninguna pieza al izar (fig. 16).

⚠ LOS CABLES DE ACERO, CADENAS, ETC. HAN DE ESTAR DIMENSIONADOS PARA CUMPLIR LAS DISPOSICIONES VIGENTES.

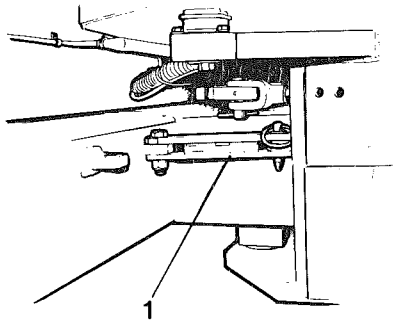

Fig. 15 Articulación central/ dispositivo de cierre

1 Posición para elevación

⚠ NO PASAR POR DEBAJO DE CARGAS COLGANTES. ASEGURARSE DE QUE LOS GANCHOS DEL DISPOSITIVO ELEVADOR ESTAN BIEN FIRMES EN SUS POSICIONES.

Peso 10 000 kg

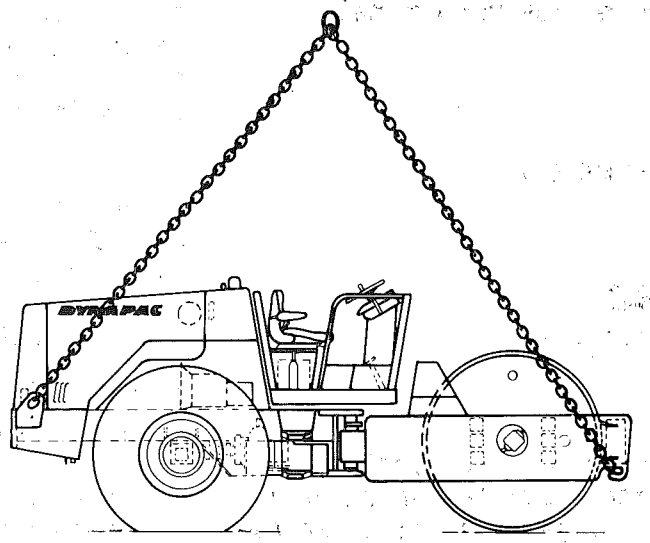

Fig. 16

MANEJO DESPUES DE LA ELEVACION

Antes de arrancar el motor diesel, no olvidarse de reponer el dispositivo de cierre. Ver fig. 14.