CC421 fait partie de la famille des CC42 C'est un rouleau tandem à articulation centrale avec vibration et translation sur les deux cylindres.

CC421 est un rouleau de production économique pour tous les types de travaux de compactage sur les couches de base, les couches d'usure et les revêtements. Il est aussi tout indiqué pour le compactage avec la densité recommandée pour de matériaux bitumineux ou stabilisés au ciment.

On trouvera décrit dans ce manuel le modèle de base du CC421.Pour toute information relative aux accessoires et options, veuillez consulter la documentation séparée.

CONDUITE

CC421

ROULEAU VIBRANT

O-232-3FR, 9412

Moteur Diesel:
Deutz F6L912
Cummins 6 BT 5.9

Instructions de conduite valables à partir du PIN (S/N) *58010001*

CONSERVEZ LE MANUEL À TITRE DE RÉFÉRENCE

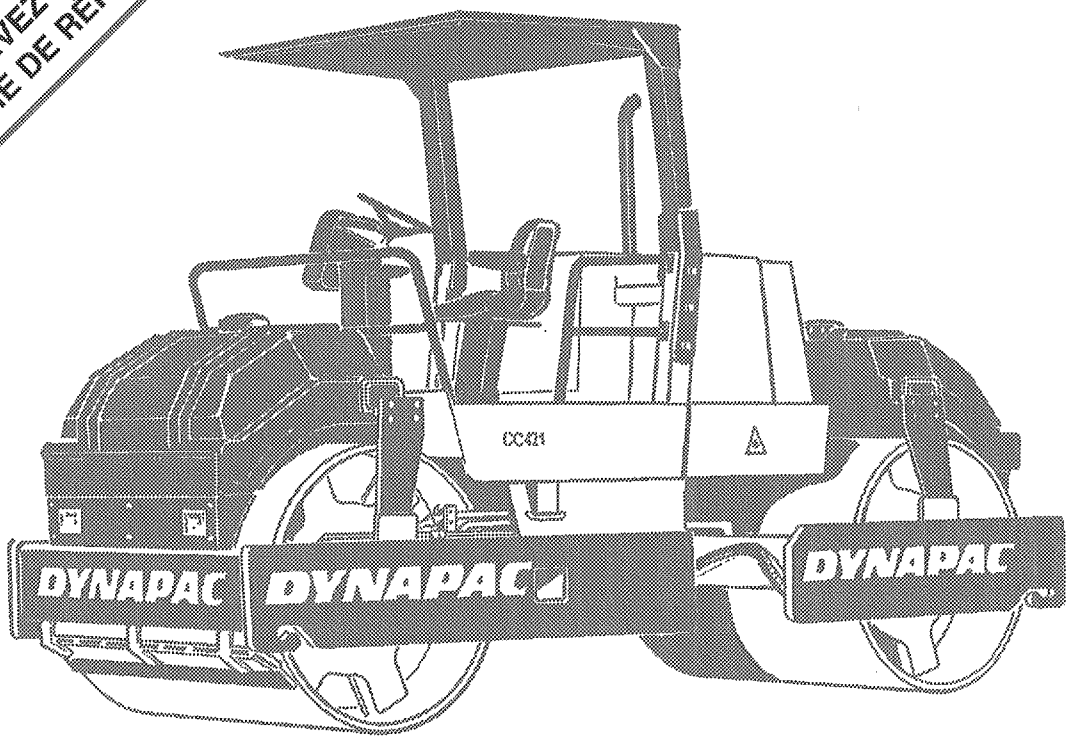

DYNAPAC
DYNAPAC HEAVY EQUIPMENT AB

Droit de modifications réservé

PO Box 504 S-371 23 KARLSKRONA, SUEDE
Tél. +46 455-627 00, Télex 43041 dynkar
Télécopieur +46 455-627 30

SOMMAIRE

Page

Regles de sécurité 3
Autocollants de sécurité, emplacement/description 4, 5
Plaques d'identification machine et moteur 6
Instruments et commandes 7
Instruments et dispositifs de commande,
description des fonctions 8-11
Avant le démarrage 12-14
Démarrage 15
Conduite 16
Conduite/Vibration 17
Sécurité de la conduite 18
Freinage 19
Arrêt d'urgence 19
Arrêt 19
Stationnement 20
Instructions de levage 21
Instructions de remorquage 22
Transport 23
Système électrique/fusibles 24
Instruction de conduite - résumé 25

SYMBOLES D'AVERTISSEMENT

Consignes de sécurité - Sécurité personnelle

! Attention particulière - Dommages à la machine et aux pièces

MANUEL DE SÉCURITÉ

! Tout opérateur du rouleau doit lire attentivement le manuel de sécurité qui accompagne la machine. Toujours suivre les directives de sécurité et conserver le manuel sur le machine.

GÉNÉRALITÉS

Ce manuel contient les directives de conduite et de sécurité du rouleau. En ce qui concerne l'entretien et la maintenance, veuillez vous reporter au manuel "Entretien CC 421".

! Lors du démarrage et de la conduite d'un rouleau froid (huile hydraulique froide), la distance de freinage est plus longue que quand la température normale de l'huile est atteinte.

REGLES DE SECURITE (Lire également le manuel de sécurité).

1. **Avant de mettre le rouleau en marche, l'opérateur doit avoir lu et assimilé le contenu du manuel du conducteur.**
2. **Les instructions concernant l'entretien de la machine doivent être suivies avec soin.**
3. **Seuls des conducteurs formés ou ayant l'expérience nécessaire des rouleaux seront admis à les conduire. Ne jamais prendre de passagers sur le rouleau.**
4. **Ne pas utiliser de rouleau nécessitant réglage et/ou réparation.**
5. **Ne monter et descendre du rouleau qu'à l'arrêt; utiliser les marche-pieds, poignées et garde-fous prévus à cet effet.**
6. **Le système de protection ROPS (Roll Over Protection System) est toujours recommandé quand on conduit sur un sol instable.**
7. **Conduire lentement dans les virages. Respecter les vitesses recommandées.**
8. **Ne pas conduire en travers des pentes, ne conduire qu'en montée ou en descente.**
9. **En longeant un bord de trottoir ou une fondrière, s'assurer que 2/3 au moins de la largeur du cylindre se trouve sur une zone solide et déjà compactée.**
10. **S'assurer que la voie est libre, sans obstacles au sol ou en l'air.**
11. **Rouler avec précaution sur un terrain accidenté.**
12. **Utiliser l'équipement de sécurité existant. Ne pas oublier la ceinture de sécurité (incluse dans ROPS)**
13. **Tenir le rouleau propre: éviter souillures et graisses sur la plate-forme. Maintenir toutes les plaques et autocollants dans un parfait état de propreté et de lisibilité.**
14. **Mesures de sécurité avant le plein de carburant :**
    - **Arrêter le moteur**
    - **Ne pas fumer**
    - **Eviter les flammes nues**
    - **Court-circuiter le pistolet de remplissage contre le bâti afin d'éviter la for mation d'étincelles.**
15. **Avant les travaux de réparation et de service:**
    - **caler cylindre/roues au sol et la lame de niveau**
    - **bloquer l'articulation (si nécessaire)**
16. **Si, sur les machines dépourvues de cabine, le niveau sonore excède 85 dB(A) :**
    - **il est recommandé de porter une protection des oreilles.**
17. **N'apporter aucun changement ou modification sur le rouleau pouvant affecter la sécurité. Toute modification devra être autorisée par écrit par Dynapac.**
18. **Ne pas se servir du rouleau avant que la température de de service de l'huile hydraulique ait été atteinte. La distance de freinage augmente quand l'huile est froide. Voir les consignes de démarrage dans le manuel du conducteur.**

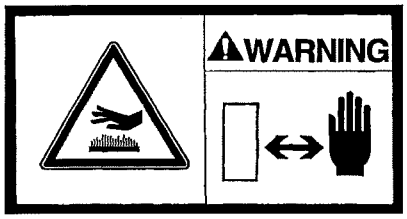

Surface chaude, risque de brûlure. Ne pas toucher.

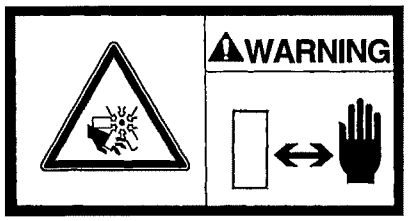

Pièces moteur rotatives. Tenir les mains à l'écart de la zone à risque.

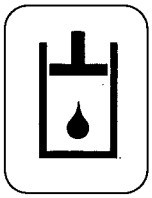

Huile hydraulique

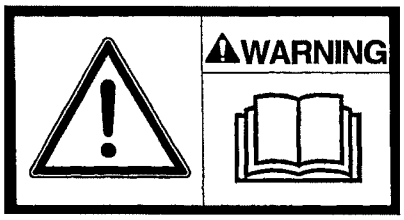

Rappel à l'opérateur de lire, avant toute utilisation, le manuel d'instructions relatives à la sécurité, à la conduite et à l'entretien de la machine.

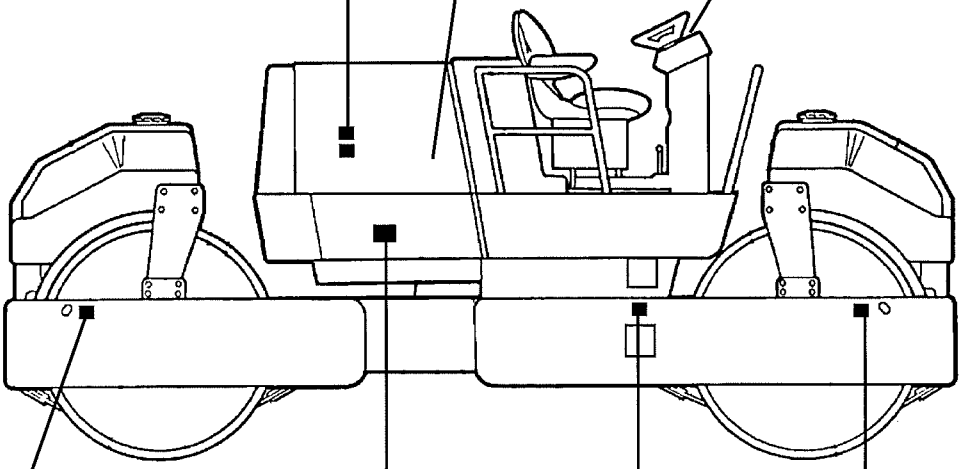

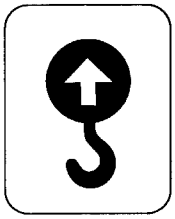

Point de levage

Risque de coincement, articulation centrale. Se tenir à l'écart de la zone à risque.

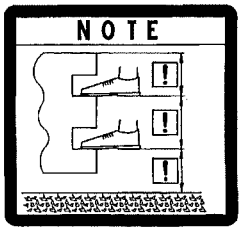

Distance entre les marches.

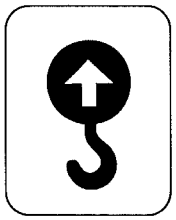

Point de levage

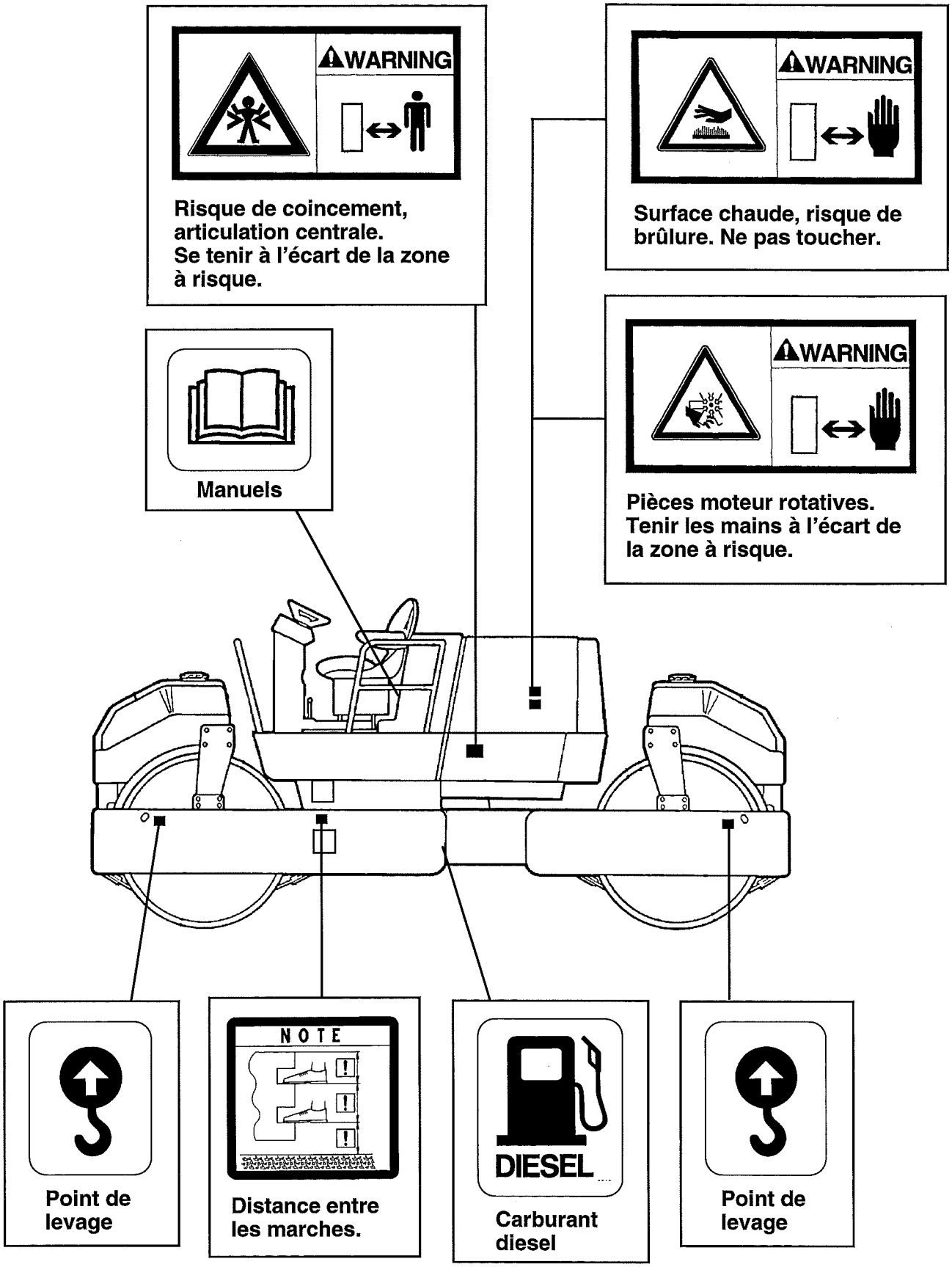
WARNING
Risque de coincement, articulation centrale. Se tenir à l'écart de la zone à risque.
WARNING
Surface chaude, risque de brûlure. Ne pas toucher.
Manuels
WARNING
Pièces moteur rotatives. Tenir les mains à l'écart de la zone à risque.
Point de levage
NOTE
Distance entre les marches.
DIESEL
Carburant diesel
Point de levage

Plaques d'identification machine

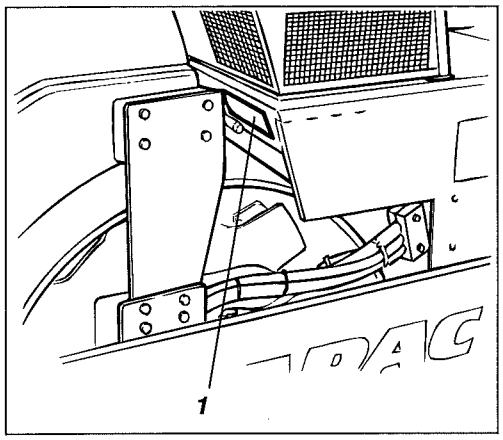

Fig 1. ***Plateforme de conduite***
1. Plaque signalétique

La plaque d'identification machine (1) est fixée sur le bord avant de la plateforme de conduite. On y lit le nom et l'adresse du constructeur, le type de machine, le numéro de série PIN, le poids utile, la puissance du moteur et l'année de production.
Lors de la commande de pièces détachées, toujours indiquer le numéro de série PIN.

Numéro de série du châssis

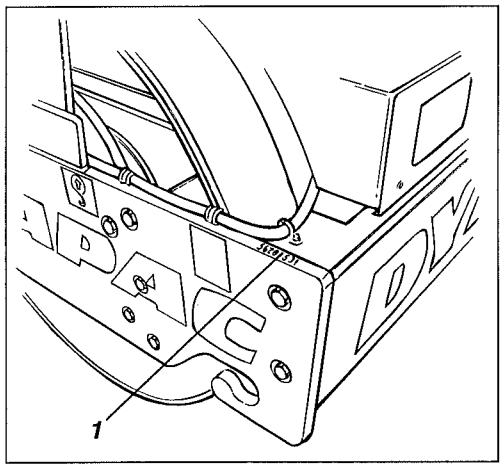

Fig 2. ***Châssis avant***
1. Numéro de série

Le numéro de série du châssis PIN (1) est gravé sur le bord droit du châssis avant. Ce numéro est le même que le numéro de série PIN de la plaque d'identité machine.

Identification du moteur

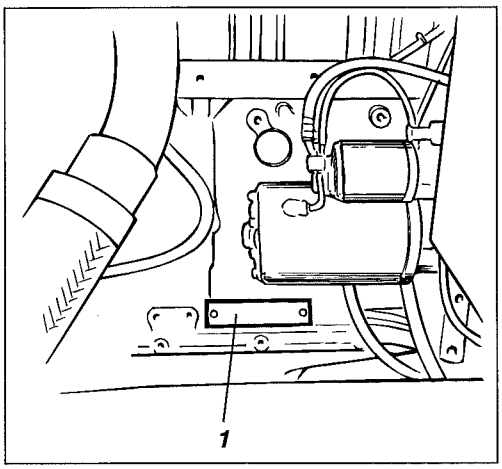

Fig 3. ***Moteur***
1. Plaque d'identification

La plaque d'identification moteur (1) est placée sur le carter de vilbrequin sous le démarreur (Deutz). On y lit le type de moteur, le numéro de série et les spécifications du moteur. Lors de la commande des pièces détachées, toujours indiquer le numéro de série du moteur. Voir également le manuel du moteur.

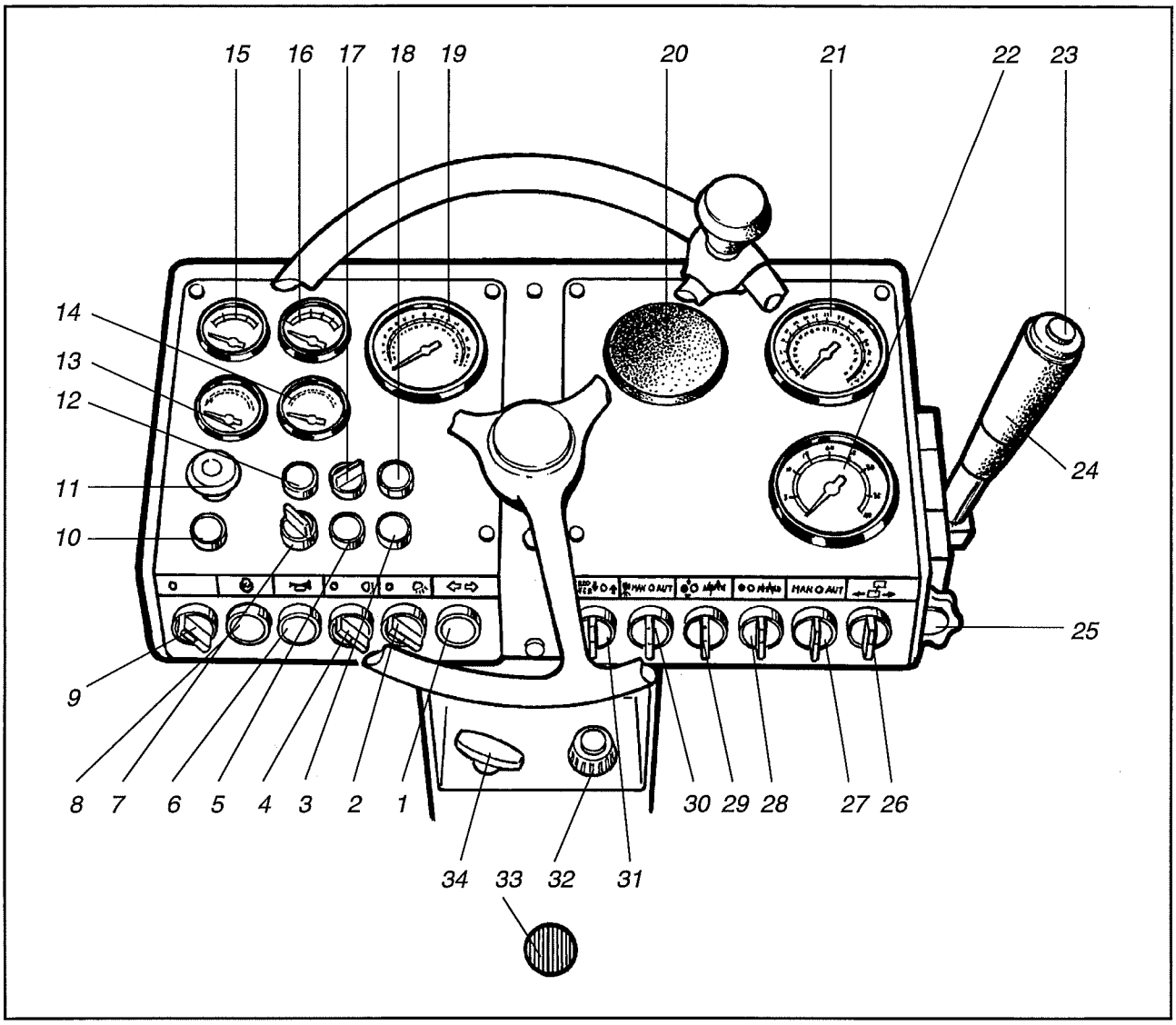

Fig. 4

1 *Indicateur de direction**
2 *Eclairage de travail arrière*
3 *Rotophare (balise rotative)**
4 *Eclairage de travail (circulation) avant*
5 *Clignotants (feux de détresse)**
6 *Avertisseur sonore*
7 *Prise borgne*
8 *Contact-démarrage*
9 *Commutateur de démarrage*
10 *Témoin de frein*
11 *Commande d'arrêt d'urgence*
12 *Témoin de pression d'huile diesel*
13 *Voltmètre*
14 *Jauge de carburant*
15 *Indicateur de température, huile hydraulique*
16 *Indicateur de température, moteur diesel*
17 *Inverseur route/code**
18 *Voyant avertisseur filtre à air*
19 *Compte-tours/horamètre*
20 *Compacimètre**
21 *Tachymètre*
22 *Fréquencemètre*
23 *Vibration MARCHE-ARRET*
24 *Levier de marche AV/AR*
25 *Limiteur de vitesse*
26 *Prise borgne*
27 *Réglage de vibration*
28 *Sélecteur d'amplitude*
29 *Sélecteur de fréquence (rouleau AV-AR)*
30 *Arrosage (MAN/AUTO)*
31 *Commande de fréquencemètre*
32 *Commande d'accélération*
33 *Levier de locage, rotation du siège*
34 *Commande de stop (Deutz)*

* *Equipement en option*

Pos. fig.4	Dénomination	Symbole	Fonction
1	Indicateur de direction commutateur (option)		En tournant vers la gauche, l'indicateur de gauche clignote. En position médiane, le clignotement est interrompu.
2	Eclairage de travail arrière commutateur		En tournant vers la droite, l'éclairage de travail arrière s'allume.
3	Rotophare contact (option)		En tournant vers la droite, le girophare s'allume.
4	Phares avant commutateur	o P	En tournant vers la droite l'éclairage de stationnement et de travail avant s'allume.
5	Clignotants avertisseurs contact (option)		En tournant vers la droite, le clignotant d'avertissement s'allume.
6	Avertisseur sonore (contact)		Enfoncez pour klaxoner
7	En réserve		En option
8	Contacteur de démarrage	START	En position enfoncée,le démarreur est connecté
9	Coupe-circuit	O I	En position 0, le circuit coupé. En position I, tous les instruments électriques et les commandes sont alimentés. DEUTZ: Il est interdit de couper le circuit électrique quand le moteur est en marche !
10	Témoin, freins		Témoin ALLUME = le frein serré.
11	COMMANDE D'ARRET D'URGENCE (Bouton rouge)	STOP	Position ARRET (position sortie) = position normale en cours de conduite. Position MARCHE (position enfoncée) = freins engagés et rouleau arrêté.
12	Témoin pression d'huile		ALLUME = pression d'huile de graissage trop faible. Arrêter le moteur diesel et chercher l'origine du défaut.
13	Voltmètre	- +	Indique la tension du système électrique. Plage normale d'indication : 12-15 Volt.
14	Jauge de carburant		Indique le contenu actuel du réservoir.
15	Indicateur de température, huile hydraulique		Indique la température de l'huile hydraulique. Plage de température normale : 65°C - 80°C. Couper le moteur si l'indicateur montre des valeurs supérieurs à 85°C. Chercher le défaut.

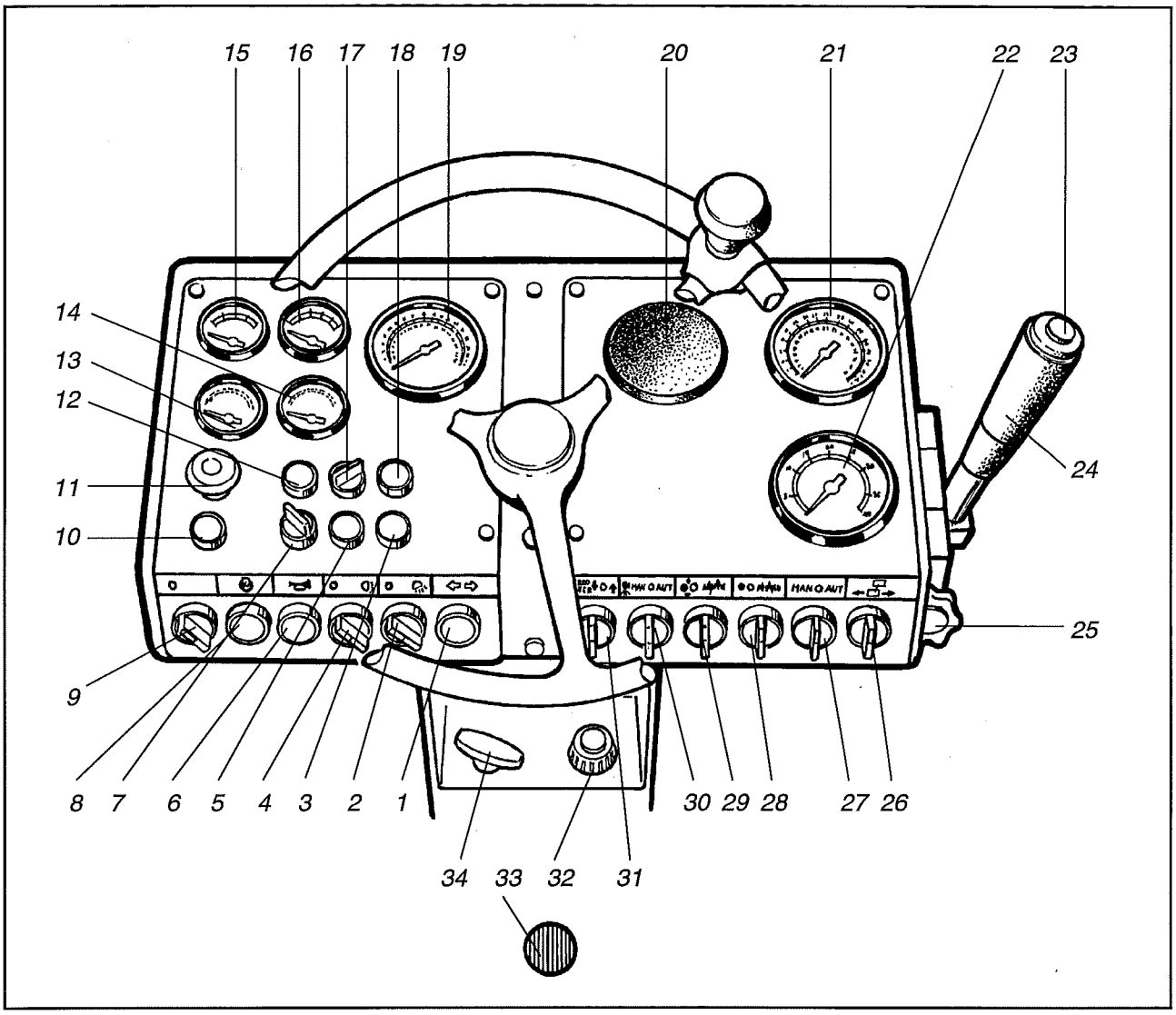

Fig. 4

Pos. fig.4	Dénomination	Symbole	Fonction
16	Indicateur de température John Deere: eau de refroidissement (diesel) Deutz: huile de moteur (diesel)		Indique la température de travail du moteur diesel. Plage de température normale : 82°C - 93°C (180°F - 200°F) Se reporter au manuel du moteur. Indique la température de l'huile du moteur diesel.
17	Inverseur route/code et lampe témoin (option)		Route, tourner à droite, commande allumée. Code, tourner à gauche, commande éteinte.
18	Témoin de filtre à air		S'il s'allume quand le moteur est en marche, le filtre doit être nettoyé ou changé.
19	Compte-tours/horamètre		Indique la vitesse du moteur diesel. On doit multiplier la valeur indiquée par 100. Le temps de conduite est affiché digitalement.

Pos. fig.4	Dénomination	Symbole	Fonction
20	Compacimètre (option)		
21	Tachymètre		Indique la vitesse actuelle en km/h.
22	Vibrations/fréquencemètre		Indique la fréquence de vibrations en Hz.
23	Vibrations MARCHE/ARRET		Enfoncer pour enclencher les vibrations. Appuyer à nouveau pour arrêter les vibrations. Ceci au cas où (27) est en position MAN.
24	Commande de marche AV/AR		Placer le levier dans le sens désiré. La vitesse de conduite est proportionnelle à l'angle d'inclinaison du levier. Si le levier est mis en position neutre, le rouleau est freiné. Noter aussi que le moteur diesel ne démarre que si le levier est en position neutre.
25	Limiteur de vitesse		Limite la course du levier de marche AV/AR et donc aussi la vitesse de conduite. Ce limiteur peut être mis hors fonction.
26	En réserve		En option
27	Réglage de vibration	**MAN** **O** **AUTO**	En position MAN : MARCHE/ARRET des vibrations avec (23). Position 0 : vibrations arrêtées. En position AUT : MARCHE/ARRET automatique des vibr. à la même vitesse que la marche AV/AR.
28	Sélecteur d'amplitude	O	En tournant vers la droite, on obtient une forte amplitude. En position médiane, la vibration est interrompue. En tournant vers la gauche, on obtient une faible amplitude.
29	Sélecteur de séquence	● ○ ○ ●	En alternant marche AV/AR, on l'utilise pour avoir les vibrations sur l'un des cylindres au choix (AV ou AR), selon sens de la marche.
30	Arrosage (contact de commande)	**MAN** **O** **AUTO**	Contrôle l'alimentation en eau des deux cylindres AV et AR. Position MAN : arrosage continu. Position 0 : arrosage interrompu. Position AUT : MARCHE/COUPURE automatique de l'arrosage en marche avant ou arrière.

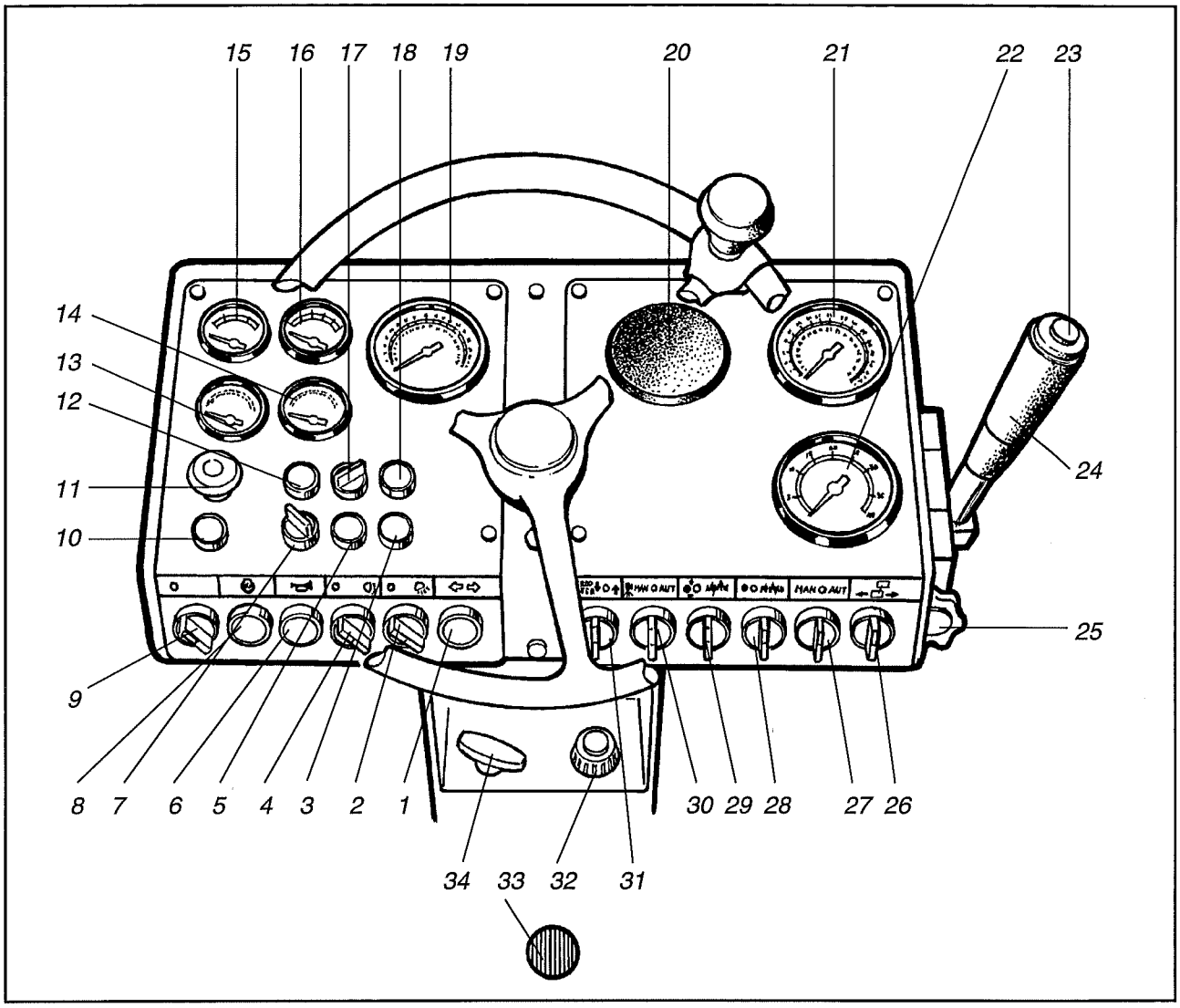

Fig. 4

Pos. fig.4	Dénomination	Symbole	Fonction
31	Mise en marche du fréquencemètre	FREQ METER	En tournant vers la droite, on obtient la mesure sur le cylindre avant. En position médiane, la mesure est interrompue. En tournant vers la gauche, on obtient la mesure sur le cylindre arrière.
32	Tirette d'accélération (Diesel)		Libérée/bloquée avec le bouton central. Pour une augmentation du régime du moteur diesel, tirer la commande. Pour une diminution, enfoncer la commande. Réglage fin : tourner/visser la poignée. Dans le sens anti-horaire = augmentation Dans le sens horaire = diminution
33	Levier de blocage (rotation du siège)		Libère le dispositif de réglage de rotation.
34	Commande d'arrêt (diesel, Deutz)	STOP	La tirer pour arrêter le moteur diesel.

Coupe-batterie
Marche

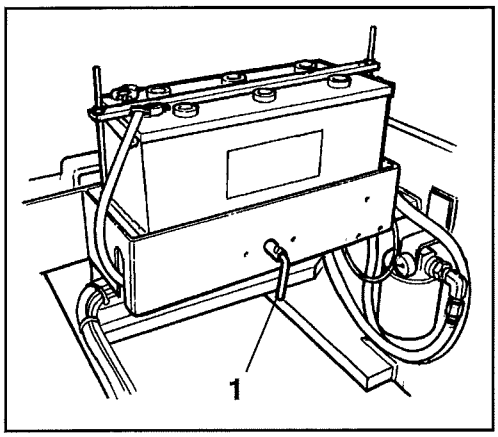

Fig. 5 ***Caisse à batterie***
1. Coupe-batterie

1. Contrôler que l'entretien quotidien ait été effectué. Voir les instructions du manuel.

2. Ouvrir le carter de moteur gauche et mettre l'interrupteur de batterie (1) en position marche.

Pour le compactage d'asphalte, s'assurer que les réservoirs d'eau sont pleins.

Unité de commande
Réglage

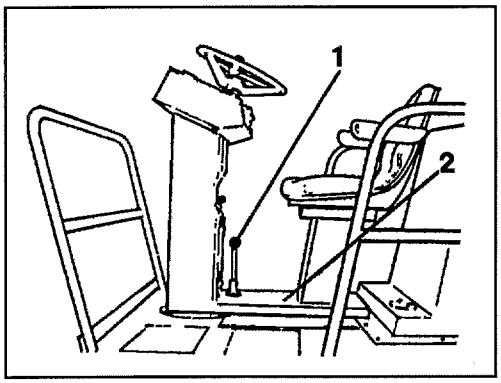

Fig. 6 ***Plateforme du conducteur***
1. Levier de blocage
2. Balancier

Pour régler la position du bras rotatif (2), soulever le levier de blocage (1) vers le haut et faire tourner toute la console de commande jusqu'à la position souhaitée. Le bras possède 3 positions fixes : centré, extérieur droite et extérieur gauche. Le levier de blocage est muni de ressorts et, une fois lâché, il bloque automatiquement la console de commande dans la position choisie.

! La console de commande ne doit pas être bloquée dans une position autre que celles prévues, pour les raisons suivantes :
- éventuel dépassement de la zone de protection assurée par le ROPS
- éjection possible du siège lors d'une assise irrégulière du rouleau.

Siège du conducteur
Réglage

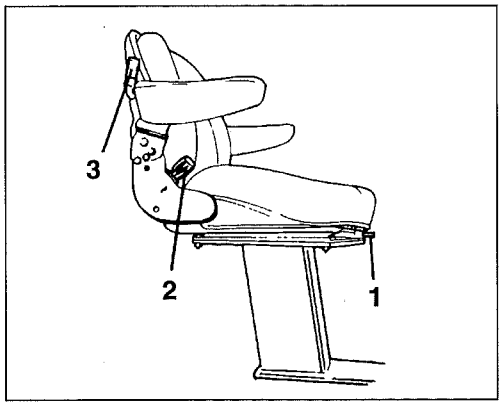

Fig. 7 ***Siège de conducteur***
1. Levier - sens longitudinal
2. Molette - inclinaison du dossier
3. Levier - suspension du siège

Placer le siège de conducteur de façon à pouvoir accéder facilement aux commandes.

Le siège peut être réglé de façon suivante :

1. sens longitudinal (1)

2. inclinaison du dossier (2)

3. suspension en fonction du poids du conducteur (3)

Limiteur de vitesse
Réglage

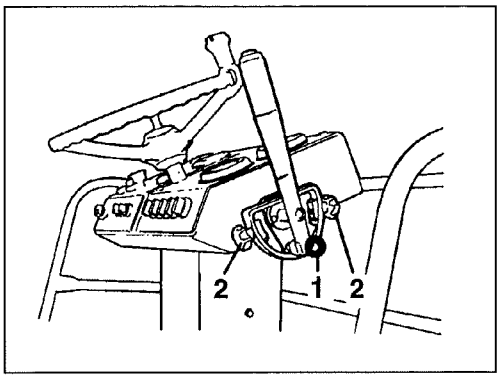

Fig. 8 ***Panneau de commande***
1. Débrayage
2. Limiteur

La machine est équipée d'un limiteur de vitesse réglable qui peut être débranché lors du transport.

1. Dévisser les molettes (2) et les mettre dans une position qui donne la vitesse voulue, en limitant les mouvements AV/AR du levier.

2. Serrer les molettes (2) quand la vitesse voulue (vitesse de conduite) a été obtenue.

Arrêt d'urgence
Commande

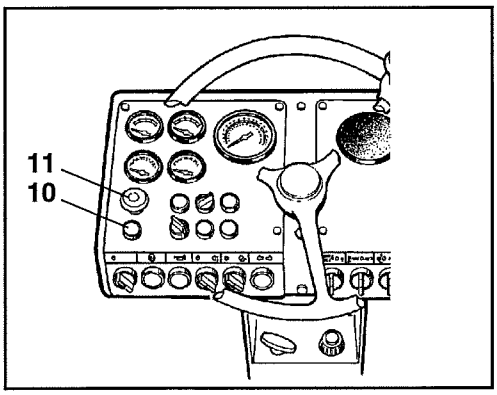

Fig. 9 ***Tableau de bord gauche***
10. Lampe témoin de frein
11. Commande d'arrêt d'urgence

S'assurer que la commande d'arrêt d'urgence (11) est tirée, et que la lampe témoin du frein (10) est éteinte.

Commandes et lampes témoin

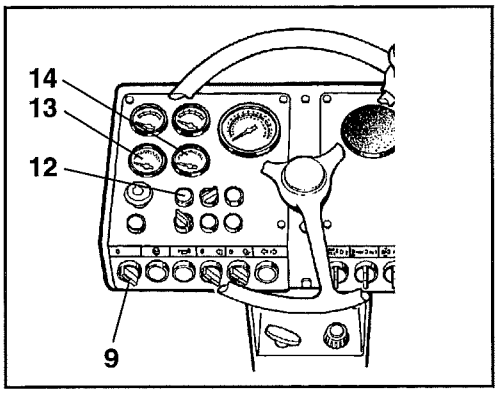

Fig. 10 ***Panneau de commande***
9. Contact d'allumage
12. Témoin pression d'huile
13. Voltmètre
14. Jauge de carburant

Mettre le contact (9) en position I.
S'assurer que le voltmètre (13) atteint au moins 12 V.
S'assurer que la jauge de carburant (14) réagit, et que le témoin de pression d'huile (12) est allumé.

Courroie de sécurité

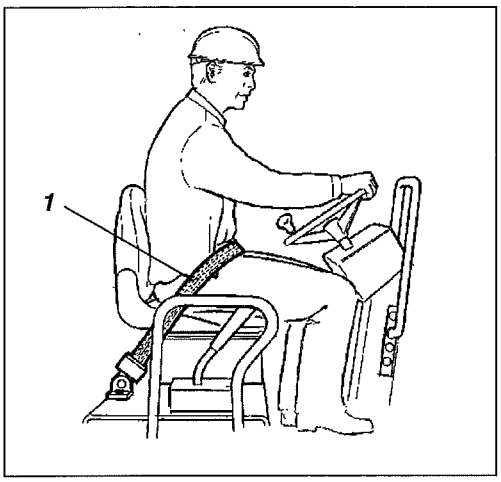

Fig. 11 Siège du conducteur
1. Courroie de sécurité

Si le rouleau est équipé du dispositif de protection ROPS (Roll Over Protecting Structure), utiliser la courroie de sécurité.

! Toujours remplacer la courroie par une neuve en cas d'usure ou de fatigue.

Démarrage du moteur diesel

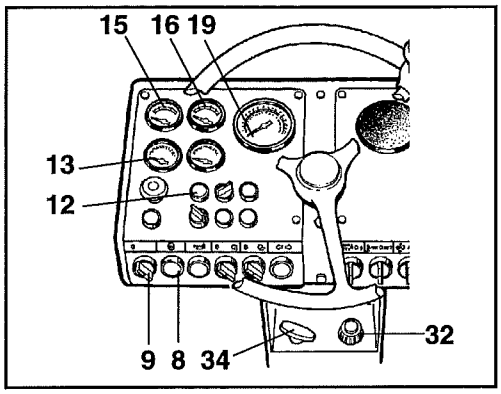

Fig. 12a Panneau de commande.
8. Contacteur de démarrage
9. Coupe-circuit
12. Témoin de pression d'huile
13. Voltmètre
15. Indicateur de température, huile hydraulique
16. Indicateur de température, moteur diesel
19. Compte-tours/horamètre
32. Tirette d'accélération
34. Commande de stop (DEUTZ)

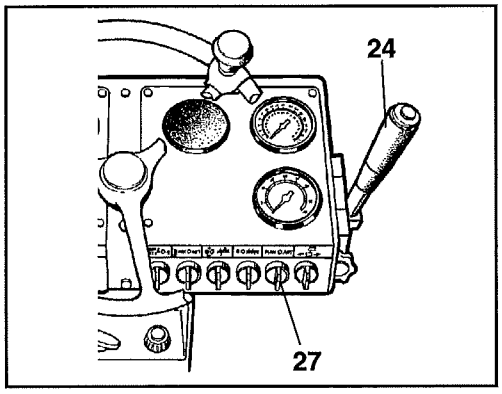

Fig. 12b Panneau de commande.
24. Commande de marche AV/AR
27. Réglage vibrations

1. Mettre le levier de marche AV/AR (24) en position neutre. Le moteur diesel ne démarre pas si le levier est dans une autre position.

2. Régler le sélecteur d'amplitude (27) en position O. Contrôler que la commande de stop (34) est bien enfoncée (DEUTZ seul).

3. Enfoncer le bouton central de la commande d'accélération (32) puis remonter celle-ci d'un quart (1/4) du régime maxi. S'assurer que l'interrupteur (9) est en position I.

4. Enfoncer le démarreur (8). Dès que le moteur tourne, lâcher le contact.

! Si le moteur ne démarre pas, attendre un peu avant d'essayer à nouveau.

5. Faire tourner le moteur pour le chauffer à env. 1000 tr/min pendant 5 à 10 minutes selon la température extérieure.
   Contrôler que le compte-tours/horamètre (19) réagit.

6. Contrôler en cours de chauffage que le voltmètre (13) indique 13-15 V, et que le témoin de pression d'huile (12) est éteint. Vérifier le résultat donné par l'indicateur de température du moteur diesel (16) réagit de période de préchauffage.

! Le coupe-circuit (9) ne doit pas être en position 0 quand le moteur est en marche (concerne les moteurs DEUTZ).

⚠ **Lors du démarrage et de la conduite d'un rouleau froid (huile hydraulique froide), la distance de freinage est plus longue que quand la température normale de l'huile est atteinte.**

⚠ **! S'assurer d'une aération suffisante (extraction) quand le moteur diesel tourne à l'intérieur (risque d'intoxication à l'oxyde de carbone).**

Conduite du rouleau

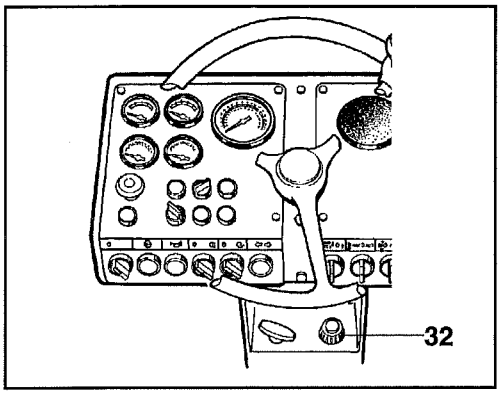

Fig. 13 ***Panneau de commande***
32. Accélération

1. Sortir la tirette d'accélération (32) jusqu'à obtenir un régime de 2400 tr/min. Faire le réglage fin en la tournant :
   dans le sens anti-horaire = augmentation.
   dans le sens horaire = diminution.

2. Vérifier que la direction fonctionne en tournant le volant une fois à gauche et une fois à droite, le rouleau étant immobile.

3. Pour le compactage d'asphalte, mettre en marche le dispositif d'arrosage (29).

S'assurer que la voie est libre en avant et en arrière.

4. Déplacer la commande de marche AV/AR en avant ou en arrière selon le sens désiré. La vitesse augmente à mesure que la commande s'éloigne du point neutre.

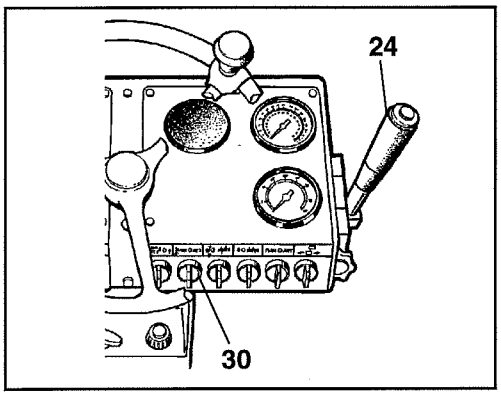

Fig. 14 ***Tableau de bord droit***
24. Commande de marche AV/AR
30. Dispositif d'arrosage

La vitesse doit toujours être réglée avec la commande AV/AR et non pas avec la tirette d'accélération.

Contrôler le fonctionnement de l'arrêt d'urgence en appuyant sur la commande d'arrêt d'urgence (11) tandis que le rouleau avance lentement.

5. Contrôler en cours de conduite que les indicateurs indiquent des valeurs normales et que les témoins ne s'allument pas.
   Température d'huile hydraulique max (15) environ 85°C. (185°F)

   John Deere : température de l'eau de refroidissement (16) environ 100°C au max (210°F)

   Deutz: La température de travail maximale (16) est atteinte quand l'indicateur atteint le champs rouge.

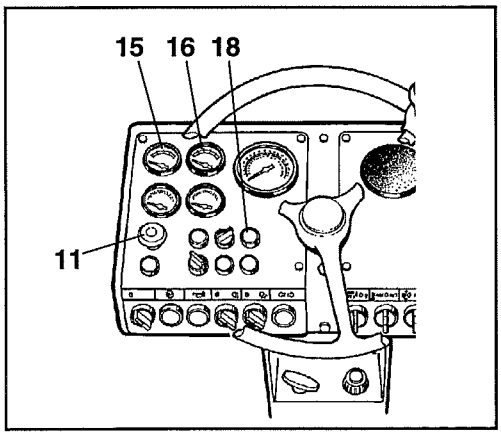

Fig. 15 ***Tableau de bord gauche***
11. Arrêt d'urgence
15. Temp. huile hydraulique
16. Température moteur
18. Témoin d'alerte/filtre à air

Si l'avertisseur sonore se fait entendre, la courroie du ventilateur peut être cassée. Arrêter le moteur immédiatement. Contrôler et réparer au besoin (ne concerne que DEUTZ).

Si la lampe témoin du filtre à air (18) s'allume en cours de marche et à plein régime du moteur Diesel, on devra nettoyer ou changer le filtre principal, voir instructions d'entretien.

Choix d'amplitude haute/basse

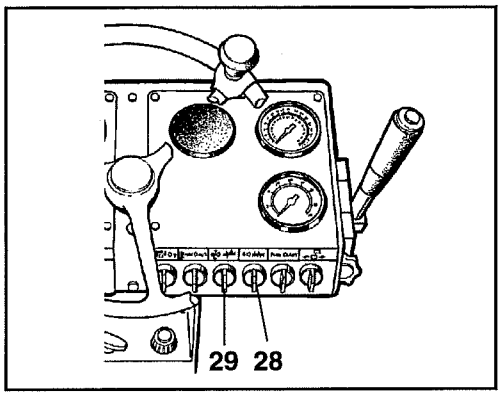

Fig. 16 ***Tableau de bord droit.***
28. Sélecteur d'amplitude
29. Sélecteur de séquence

1. La vibration ne doit pas être enclenchée quand le rouleau est immobile.

2. La vibration peut être réglée sur forte ou faible amplitude à l'aide de l'interrupteur (28).

! Le changement d'amplitude forte/faible ne doit jamais se faire quand les vibrations sont enclenchées. Attendre l'arrêt complet des vibrations avant de changer l'amplitude.

3. Avec le sélecteur de séquence (29) on peut supprimer les vibrations sur l'un ou l'autre des cylindres. Lors d'un changement de la direction, mettre (29) en seconde position, afin de tenir compte du sens de la marche.

Vibration manuelle

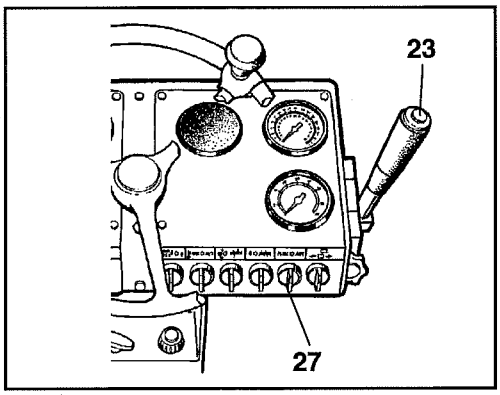

Fig. 17 ***Tableau de bord droit***
23. Vibration MARCHE/ARRET
27. Réglage de vibration

L'enclenchement et le déclenchement des vibrations, quand le réglage (27) est en position MAN, se fait pour les cylindres avant et arrière en même temps que le bouton (23) du réglage AV/AR.

Vibration automatique

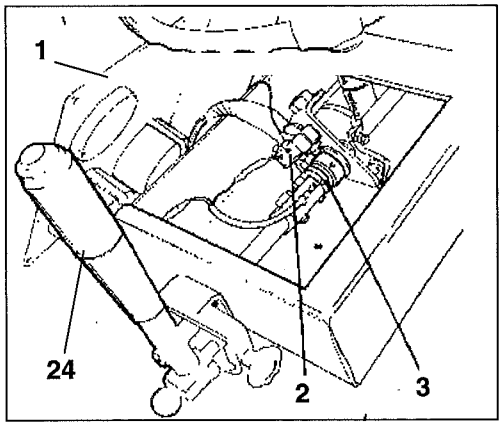

Fig. 18 ***Côté droit du panneau de commande***
1. Tableau de bord droit retiré.
2. Microrupteur.
3. Réglages
24. Manette marche AV/AR

1. Le rouleau dispose aussi d'un contrôle automatique de vibrations. Quand le réglage de vibrations (27) est en position AUTO, les vibrations s'enclenchent et se déclenchent automatiquement avec le changement de direction et quand (24) franchit le point neutre.

2. Le réglage de mise en marche des vibrations à divers vitesses peut de faire à l'intérieur du tableau de bord droit, en tournant les réglages (3).

Conduite sur les bords

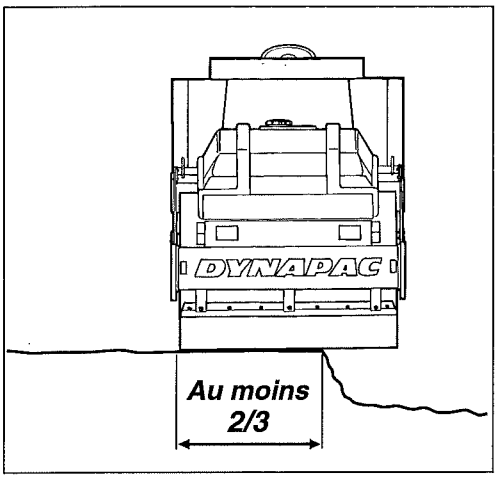

Fig. 19 Position du rouleau en cas de conduite sur les bords.

En cas de conduite le long d'un bas-côté, le cylindre doit se trouver aux 2/3 au moins sur un sol solide et déjà compacté.

! Ne pas oublier que le centre de gravité de la machine se déplace vers l'extérieur en tournant. Par exemple vers la droite quand le rouleau tourne à gauche.

Inclinaison

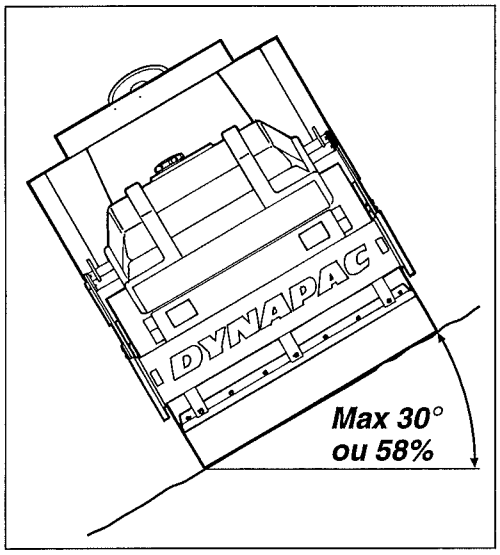

Fig. 20 Angle de basculement dans une pente latérale.

L'angle d'inclinaison indiqué est mesuré sur une surface plane et dure, le rouleau étant à l'arrêt. L'angle de direction est 0 (la machine allant vers l'avant) et les vibrations sont coupées. Ne pas oublier qu'une surface molle, la direction, l'enclenchement des vibrations, la vitesse acquise et l'élévation du centre de gravité (accessoire) peuvent provoquer un basculement même en cas d'inclinaison moins prononcée. Éviter si possible de conduire le long d'un plan incliné. Conduire au contraire en montant ou en descendant, en cours de travail sur une pente, et penser que le rouleau basculera à droite ou à gauche en cas d'inclinaison supérieure à 30° ou 58%.

FREINAGE

Frein d'urgence

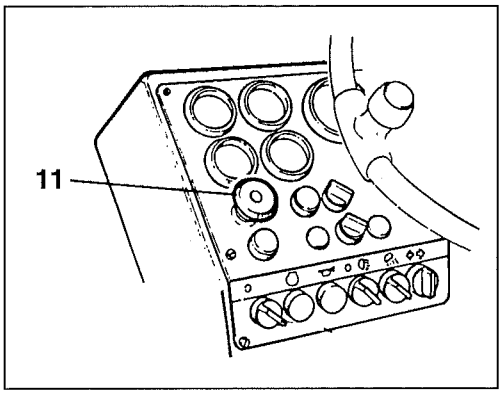

Fig. 21 Tableau de bord gauche
11. Arrêt d'urgence

Normalement, le freinage s'effectue avec la commande de marche AV/AR (24). La transmission hydrostatique permet de freiner en mettant le commande en position neutre.

Il y a également un frein à lamelles dans chaque réducteur de cylindre. Ces freins sont activés lorsque l'ARRET D'URGENCE (11) est engagé.

EN CAS DE DANGER, ENFONCER L'ARRET D'URGENCE (11).Tenir fermement le volant au moment du freinage.

Après le freinage d'urgence : Remettre la commande AV/AR au point mort. Tirer la commande d'arrêt d'urgence (11).

ARRET

Freinage normal

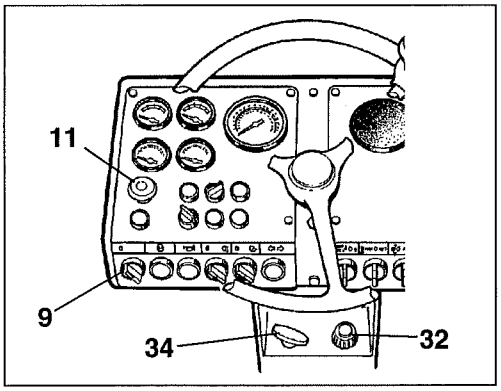

Fig. 22a Tableau de bord droit
9. Coupe-circuit
11. ARRET D'URGENCE
32. Tirette d'accélération
34. Commande de stop (Deutz)

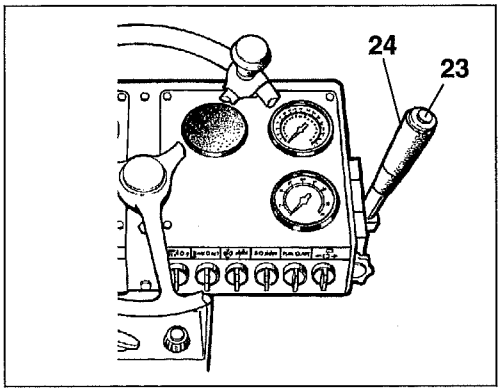

Fig. 22b Tableau de bord droit
23. Vibrations MARCHE/ARRET
24. Commande de marche AV/AR

1. Couper les vibrations en enfonçant (23).
2. Arrêter le rouleau en mettant la commande de marche AV/AR (24) en position neutre.
3. Enfoncer la tirette d'accélération (32) jusqu'à ce que le moteur tourne au ralenti (800-1000 tr/min). Laisser le moteur tourner au ralenti pendant quelques minutes.
4. Appuyer sur ARRET D'URGENCE (11)
5. Retirer la commande de stop (34) (Deutz seulement).
6. Mettrew le coupe-circuit (9) en position 0.
7. Poser le couvercle protecteur sur le tableau de commande. Le verrouiller au besoin.

Lors du démarrage et de la conduite d'un rouleau froid (huile hydraulique froide), la distance de freinage est plus longue que quand la température normale de l'huile est atteinte.

Blocage de cylindre

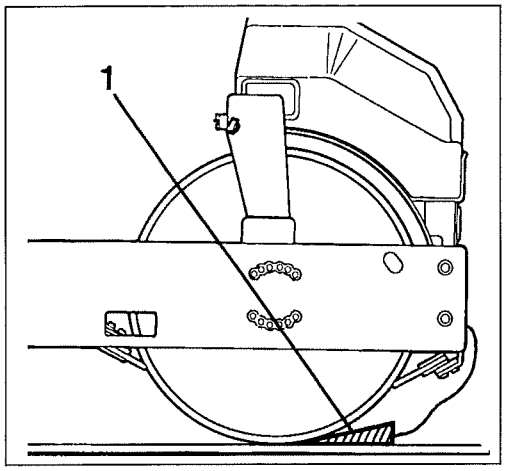

Fig. 23 ***Partie cylindre.***
2. Bloc frein

Ne jamais quitter le rouleau avec le moteur en marche, sans avoir appuyé sur l'arrêt d'urgence.

S'assurer que le rouleau est garé à l'abri de la circulation. Bloquer les cylindres contre le sol si le rouleau est garé dans une pente.

Songer au risque de gel en hiver. Contrôler l'antigel dans le moteur diesel et vider le réservoir d'eau ainsi que les pompes et les conduites.

Coupe-batterie

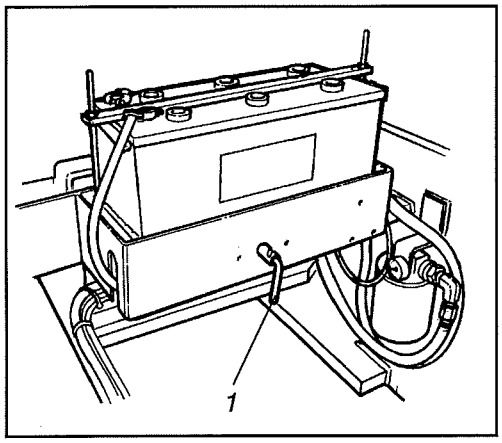

Fig. 24 ***Logement de batterie***
1. Coupe-batterie

Avant de quitter le rouleau débrancher le coupe-batterie (1) et retirer la clé de contact.

Parcage prolongé

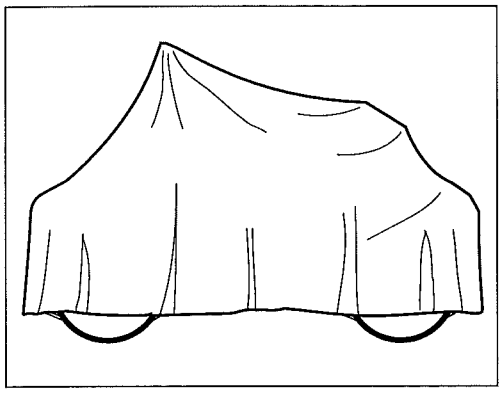

Fig. 25 ***Rouleau protégé contre les intempéries***

En cas de parcage prolongé supérieur à un mois, voir le manuel moteur et le manuel d'ENTRETIEN aux chapitres relatifs au remisage et au parcage prolongé.

A défaut de parcage prolongé, on peut mettre le moteur en marche une fois par mois et faire fonctionner le rouleau et toutes les commandes hydrauliques : durée env. 1/2 heure; puis graisser tous les points de graissage et remplir le réservoir de carburant. Ne pas oublier de vider le réservoir d'eau et le système d'arrosage.

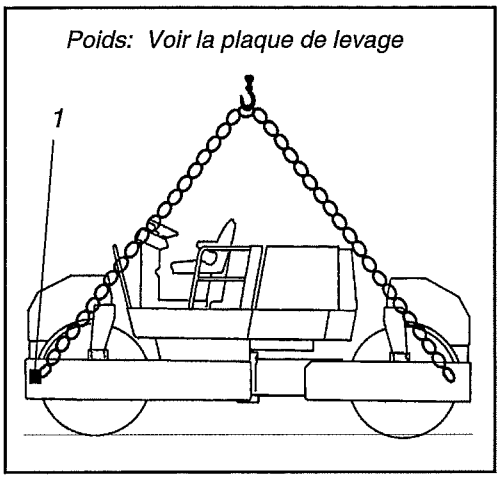

Fig. 26 ***Levage***
1. Plaque de levage

Avant de soulever le rouleau, l'articulation centrale doit être bloquée contre toute éventualité rotation voir fig 27. Mettre le volant de direction en position de marche avant droite, abaisser le bras de blocage (1) et passer le tenon de blocage (2) dans le cadre avant de la machine en même que le bras de blocage.

Ne pas se tenir sous une charge suspendue ! S'assurer que les crochets du dispositif de levage sont en position sûre !

Vérifier le poids de la machine en relevant le chiffre indiqué sur la plaque de levage (1).

Verrouillage d'articulation centrale

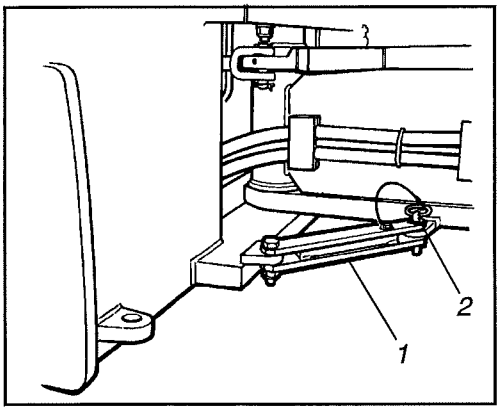

Fig. 27 ***Articulation côté gauche***
1. Position verrouillée
2. Tenon de blocage

Les câbles en acier, chaînes, etc. doivent être dimensionés de façon à respecter les réglementations en vigueur.

Déverrouillage d'articulation centrale

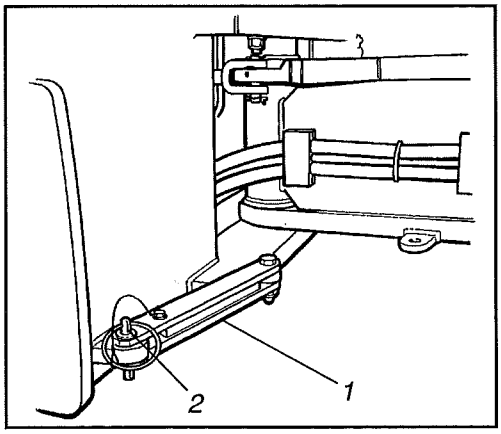

Fig. 28 ***Articulation côté droit***
1. Verrouillage en position ouverte
2. Tenon de blocage

Ne pas oublier de remettre le verrou de blocage de l'articulation centrale en position ouverte avant la mise en marche. Abaisser le bras de blocage (1) et passer le tenon de blocage (2) dans le cadre avant de la machine en même que le bras de blocage.

Alternative 1
Remorquage court,moteur Diesel fonctionnant.

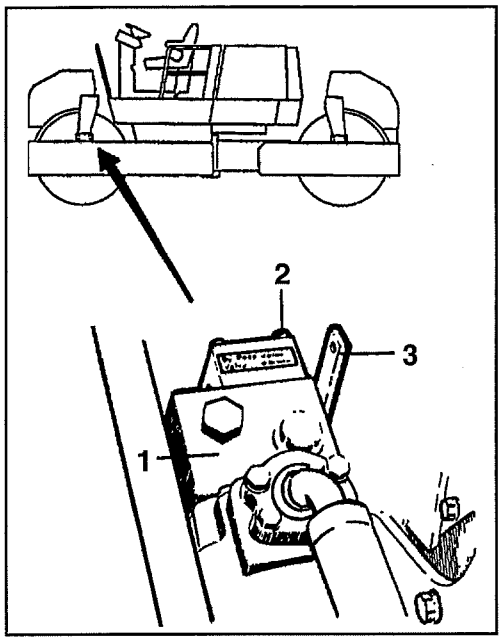

Fig.29
1 Bloc de soupape
2 Vis de verrouillage
3 Levier de débrayage lors de remorquage

Alternative 2
Court remorquage avec le moteur diesel à l'arrët. Cette solution n'est possible que si le rouleau est doté d'une vanne de remorquage, laquelle existe en option.

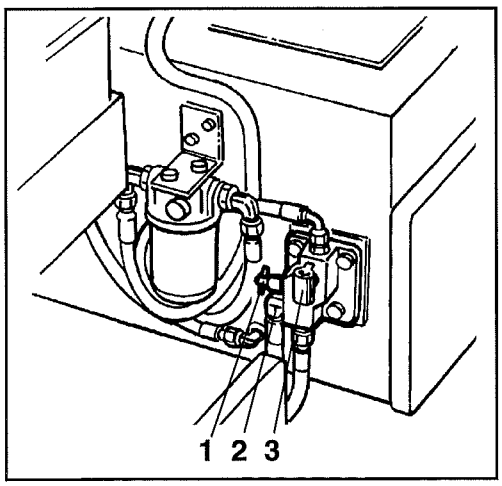

Fig. 31 Soupape de remorquage
1 Soupape
2 Pompe de remorquage
3 Levier

Bloquer les cylindres! Le rouleau peut se mettre à rouler losque le levier (3) Fig. 29 est actionné.

Le rouleau peut être déplacé sur une distance allant jusqu'à 300 m de la manière suivante.

1. Laisser tourner le moteur au ralenti. Les freins sont alors automatiquement desserrés.
2. Enlever la vis (2) du bloc de soupape (1) et lever le levier (3).
3. Ne pas oublier de remettre le levier du bloc de soupape (3) fig 29 dans sa position d'origine après le remorquage.

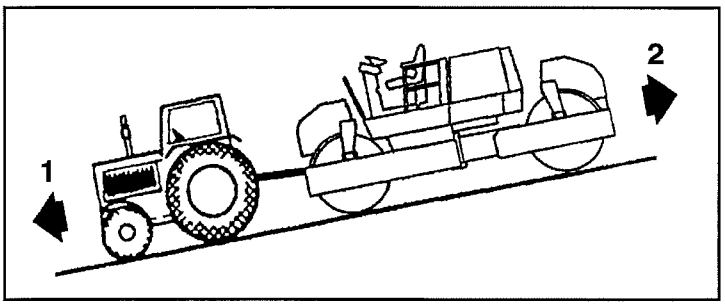

Fig. 30
1 Direction de translation
2 Freinage

Lors d'un remorquage en pente, le rouleau doit être contre-freiné. Il n'a alors aucune propre capacité de freinage.

Bloquer les cylindreS! Le rouleau peut se mettre à rouler lorsque le levier (3) Fig. 29, 31 est actionné.

1. Enlever la vis (2) du bloc de soupape (1) et lever le levier (3) selon la figure (29).
2. Pomper à l'aide du levier (3) jusqu'à ce que les freins soient desserrés. S'assurer que la soupape (1) est en position appuyée.
3. Ne pas oublier de remettre le levier de bloc de soupape (3) fig 29 dans sa position originale après le remorquage. Maintenir aussi la soupape (1) fig 31 en position tirée quelques secondes après le remorquage.

Verrouillage de l'articulation centrale

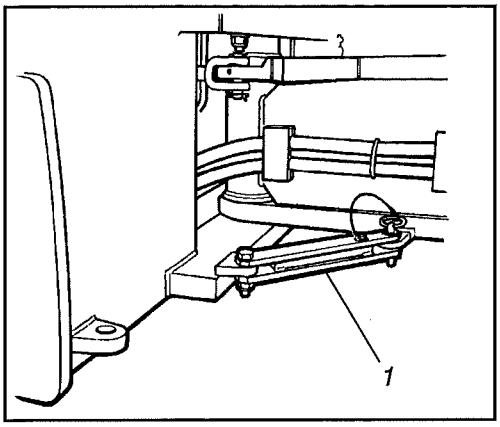

Fig. 32 ***Côté gauche de l'articulation de direction***
1 Verrou de l'articulation de direction en position verrouillé.

Bloquer l'articulation centrale avant le transport

1. Verrouiller l'articulation de direction selon la figure 32.

Rouleau préparé pour le transport

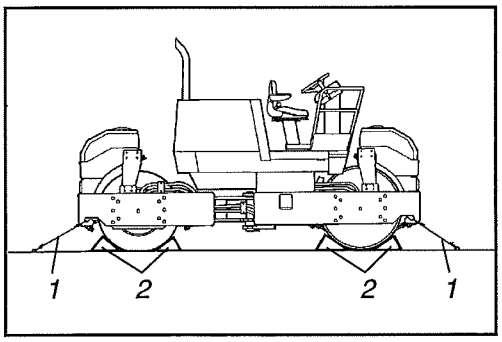

Fig. 33 ***Transport de rouleau***
1 Sangle tendeuse
2 Cale

2. Bloquer les cylindres à l'aide de cales.
3. Caler le chassis du rouleau en le réhaussant de manière à éviter la surcharge des plots élastiques du rouleau.
4. Fixer le rouleau aux quatre coins à l'aide des sangles tendeuses.

Fusibles

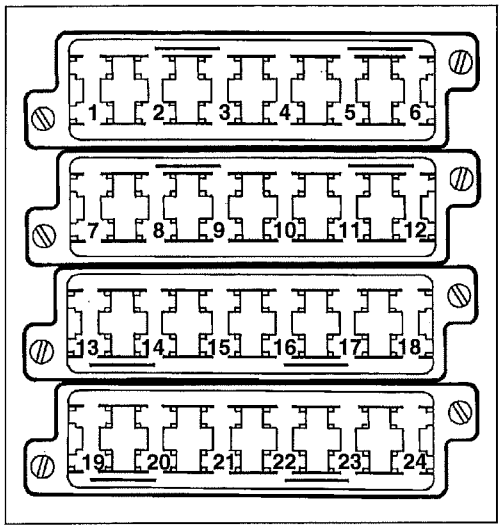

Fig. 34 Compartiment à fusibles

5A	*1*	*Relais vibrations*
5A	*2*	*Valve frein*
7,5A	*3*	*Avertisseur sonore/surveillance tension courroie (Deutz)*
7,5A	*4*	*Pompe vibration*
5A	*5*	*Simulation des cylindres*
10A	*6*	*Gyrophare*
7,5A	*7*	*Pompe à eau /AR*
7,5A	*8*	*Pompe à eau /AV*
5A	*9*	*Solenoïde d'arrêt (John Deere)*
7,5A	*10*	*Instrument*
10A	*11*	*Avertisseur sonore/relais de position 0*
7,5A	*12*	*Multimètre*
10A	*13*	*Eclairage de travail /AR*
5A	*14*	*Eclairage stationnement/gauche (éclairage de panneau)*
5A	*15*	*Eclairage stationnement/droite*
7,5A	*16*	*Indicateur de direction/gauche*
7,5A	*17*	*Feux de croisement/gauche*
7,5A	*18*	*Feux de croisement/droite*
7,5A	*19*	*Indicateur de direction/droite*
7,5A	*20*	*Feux de route/gauche*
7,5A	*21*	*Feux de route/droite*
5A	*22*	*Feux stop/droite*
5A	*23*	*Feux stop/gauche*
7,5A	*24*	*-*

La machine est équipée d'un système électrique de 12 V, avec un alternateur.

Brancher la batterie en respectant les polarités (pôle négatif à la masse). Ne jamais débrancher le câble reliant l'alternateur à la batterie quand le moteur est en marche.

En cas de besoin de soudure à l'arc sur la machine, débrancher le câble de masse de batterie puis toutes les connexions électriques de l'alternateur.

Le système de commande et de contrôle électriques est protégé par un fusible placé dans des boîtiers à fusibles comme indiqué ci-dessous. La réglette inférieure b'existe que sur les rouleaux équipés d'un éclairage de circulation.

La fig. 34 indique la fonction des divers fusibles ainsi que la force d'ampère.

Les réglettes sont placées dans la colonne de direction.

Le système de fusibles indiqué est introduit à partir de la machine:
S/N *58010211*

Fusibles de cabine

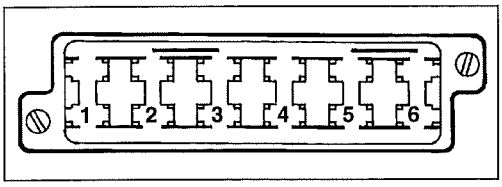

Fig. 35 Compartiment à fusibles dans le toit de la cabine

3A	*1*	*Eclairage de la cabine/lave-glace*
15A	*2*	*Ventilateur*
10A	*3*	*Eclairage arrière*
10A	*4*	*Eclairage avant*
15A	*5*	*Essuie-glace avant et arrière*
25A	*6*	*Chauffage*

Le système électrique dans la cabine a sa propre réglette, placée à gauche du toit de la cabine.
Ces fusibles sont de type à fiche plate.

INSTRUCTIONS DE CONDUITE - RESUMÉ

1. Respecter les CONSIGNES DE SÉCURITÉ figurant dans le manuel de sécurité.

2. S'assurer que toutes les consignes du MANUEL D'ENTRETIEN ont bien été respectées.

3. Mettre le coupe-batterie en position MARCHE.

4. S'assurer que l'ARRET D'URGENCE est HORS FONCTION (tiré).

5. Mettre le réglage avant/arrière en position NEUTRE.

6. Mettre le sélecteur d'amplitude en position NEUTRE.

7. Mettre la commande d'arrêt en position ARRÊT (enfoncée).

8. Mettre en route et chauffer le moteur.

9. Vérifier les freins.
   Se souvenir que la distance de freinage est plus longue quand la machine est froide.

10. Conduire le rouleau. Utiliser la marche AV/AR avec précaution.

11. Ne vibrer que si le rouleau est en mouvement.

12. Vérifier l'arrosage approprié sur les cylindres.

13. EN CAS DE DANGER DE CIRCULATION :
    - Appuyer sur ARRET D'URGENCE.
    - Tenir le volant.
    - Se préparer à un arrêt immédiat.

14. En stationnement : couper le moteur et caler les cylindres.

15. En remorquage : se reporter au MANUEL DE CONDUITE.

16. Pour le levage : se reporter au MANUEL DE CONDUITE.