CC421 tillhör familjen CC42 och är en 10-tons midjestyrd tandemvält med vibrering och framdrivning på båda valsarna.

CC421 är en produktionsvält som hjälper Er att få ekonomi på många typer av packningsarbeten som bärlager, förstärkningslager, slitlager och beläggningar. Den är också mycket väl lämpad för packning till föreskriven densitet av bitumen- eller cement-stabiliserande material.

Det är CC421 grundversion som beskrivs i denna instruktion. Önskas information om tillbehör och extra utrustningar finns de beskrivna separat.

KÖRNING

CC421

VIBRATIONSVÄLT

O-232-3SE, December 1994

Dieselmotor:
Deutz F6L912
Cummins 6 BT 5.9

Instruktionen gäller från
PIN (S/N) *58010001*

BEHÅLL HANDBOKEN FÖR FRAMTIDA BRUK

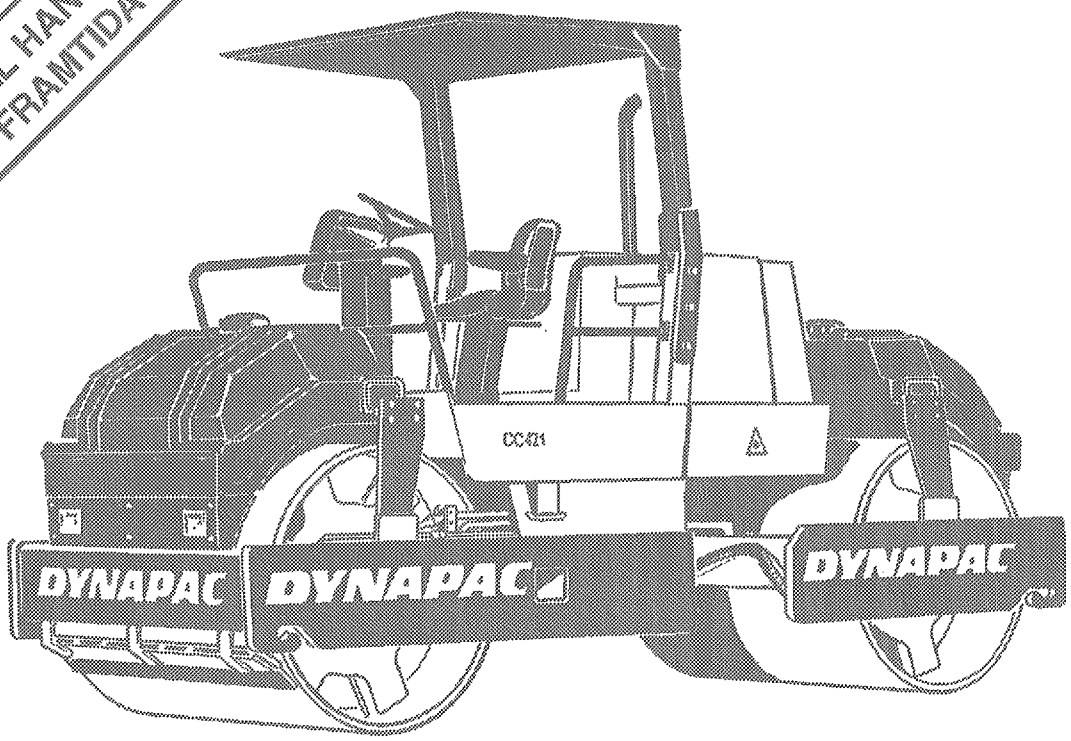

DYNAPAC
DYNAPAC HEAVY EQUIPMENT AB

Box 504 • 371 23 KARLSKRONA • SVERIGE
Tel. +46 455-627 00 • Telex 43041 dynkar s
Fax. +46 455-627 30

Reservation för ändringar

INNEHÅLL

Sida

Säkerhetsföreskrifter 3
Säkerhetsdekaler, placering/beskrivning 4, 5
Maskin och motorskyltar 6
Instrument- och manöverorgan 7
Instrument- och manöverorgan, funktions-
beskrivning 8-11
Före start 12-14
Start 15
Körning 16
Vibrering/Körning 17
Säkerhet vid körning 18
Bromsning 19
Nödbromsning 19
Stopp 19
Parkering 20
Lyftinstruktion 21
Körning efter lyftning 21
Bogsering 22
Transport 23
Elsystem/säkringar 24
Körinstruktion - sammanfattning 25

VARNINGSSYMBOLER

Säkerhetsinstruktion - Personlig säkerhet.

Speciell uppmärksamhet - Maskin- eller komponentskada.

SÄKERHETSHANDBOK

Säkerhetshandboken som medföljer maskinen skall läsas av varje vältoperatör. Följ alltid säkerhetsföreskrifterna och avlägsna inte boken från välten.

ALLMÄNT

Denna instruktion innehåller anvisningar för vältens körning och användning. För skötsel och underhåll se handboken "SKÖTSEL, CC 421".

Vid uppstart och körning med kall maskin, kall hydraulolja, är bromssträckorna längre än när oljan har uppnått normal drifttemperatur.

SÄKERHETSFÖRESKRIFTER (Läs även Säkerhetshandboken)

1. Operatören måste vara väl införstådd med innehållet i HANDBOKEN FÖR KÖRNING innan välten startas.

2. Försäkra er om att alla instruktionerna i HANDBOKEN FÖR SKÖTSEL har följts.

3. Endast tränade och/eller erfarna förare får köra välten. Tillåt inga passagerare på välten.

4. Kör aldrig välten om den är i behov av justeringar eller reparationer.

5. Klättra upp och ner från välten endast när den står stilla. Använd de handtag och räcken som finns.

6. Överrullningsskydd (ROPS=Roll Over Protective Structures) bör alltid användas då maskinen används på osäkra underlag.

7. Kör långsamt i skarpa svängar. Håll de rekommenderade körhastigheterna.

8. Undvik att köra på snedden i sluttningar, kör rakt upp eller ner.

9. Försäkra er om att minst 2/3 av valsen står på material som tidigare har packats vid körning nära kanter eller hål.

10. Försäkra er om att det inte finns några hinder i färdriktningen, på marken eller i luften.

11. Kör speciellt försiktigt på ojämn mark.

12. Använd den säkerhetsutrustning som finns. På maskin försedd med ROPS skall säkerhetsbältet användas.

13. Håll välten ren. Avlägsna omedelbart smuts och fett från förarplattformen. Håll alla skyltar och dekaler rena och fullt läsbara.

14. Säkerhetsåtgärder före bränslepåfyllning:
    - Stanna motorn.
    - Rök inte.
    - Inga öppna lågor får finnas i närheten.
    - Jorda påfyllningsanordningens munstycke mot tanken för att undvika gnistor.

15. Före reparationer eller service:
    - Placera stoppklossar vid valsarna/hjulen och under avjämningsblad.
    - Lås midjestyrningen om så erfordras.

16. Om ljudnivån är högre än 85 db(A) på maskiner som saknar hytt:
    - Hörselskydd rekommenderas.

17. Gör inga förändringar eller modifikationer på välten som kan påverka säkerheten. Förändringar får endast utföras efter skriftligt godkännande från Dynapac.

18. Använd inte välten innan hydrauloljan har uppnått sin normala arbetstemperatur. Bromssträckan kan bli längre när oljan är kall. Se startinstruktionerna i HANDBOKEN FÖR KÖRNING.

SÄKERHETSDEKALER, PLACERING/BESKRIVNING

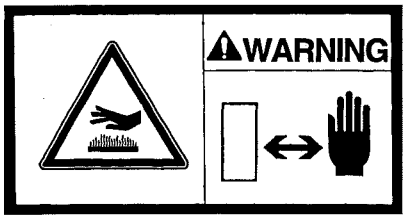

Varning för brännhet yta.
Ytan får ej beröras.

LÄMNA EJ FÖRARPLATTFORMEN DÅ MOTORN ÄR IGÅNG UTAN ATT TRYCKA NED NÖDSTOPPOMKOPPLAREN

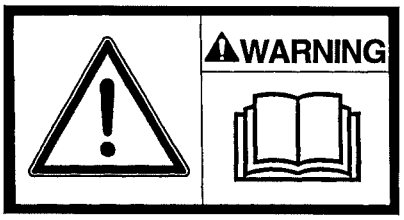

Uppmaning till vältföraren att läsa maskinens säkerhetshandbok samt kör- och skötselinstruktioner innan maskinen tas i bruk.

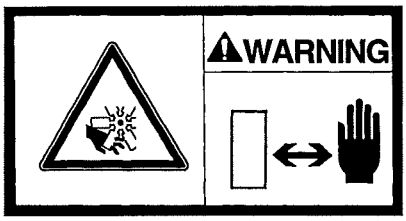

Varning för roterande motordelar. Håll händerna på säkert avstånd från riskområdet.

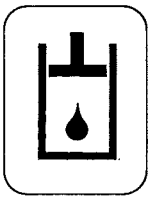

Hydraulolja

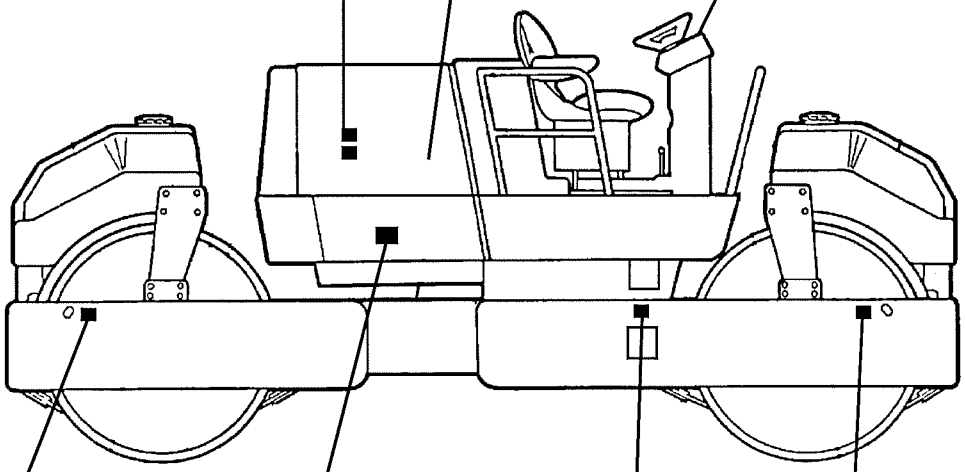

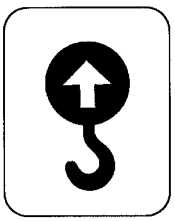

Lyftställe

Klämzon, midjeled.
Håll behörigt avstånd från klämzonen.

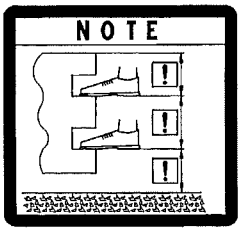

Varning för långt avstånd mellan fotsteg.

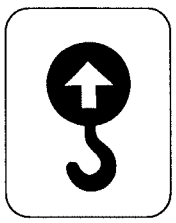

Lyftställe

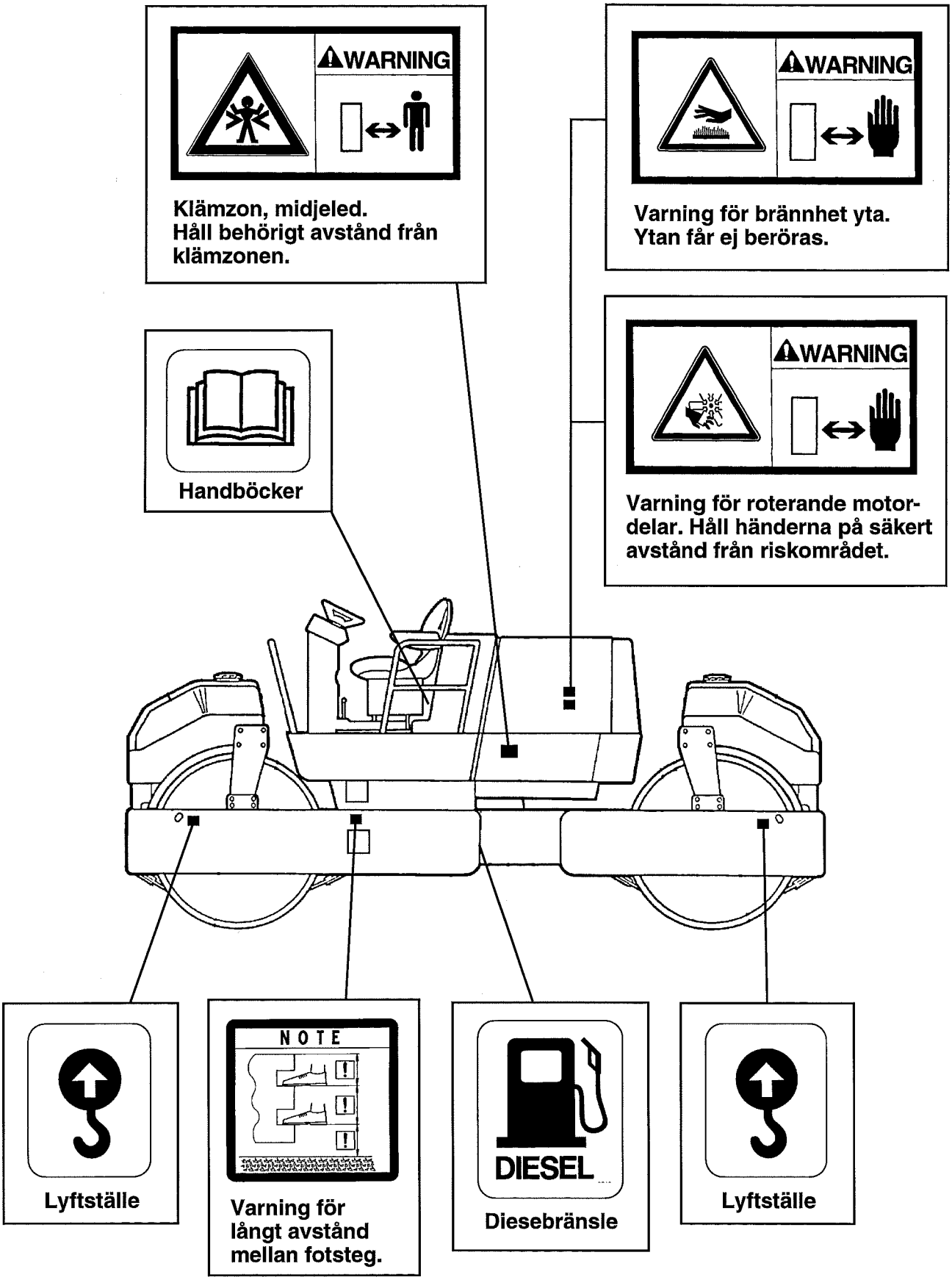
WARNING
Klämzon, midjeled.
Håll behörigt avstånd från klämzonen.
WARNING
Varning för brännhet yta.
Ytan får ej beröras.
Handböcker
WARNING
Varning för roterande motordelar. Håll händerna på säkert avstånd från riskområdet.
Lyftställe
NOTE
Varning för långt avstånd mellan fotsteg.
DIESEL
Diesebränsle
Lyftställe

Maskinskylt

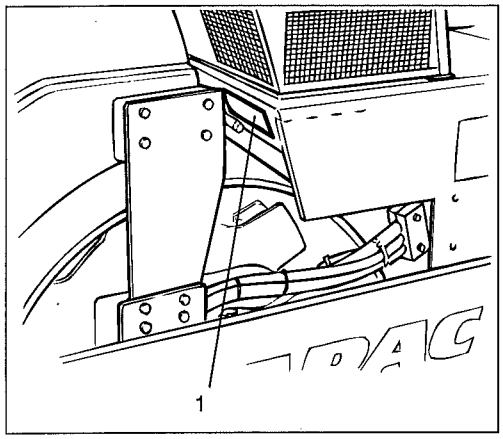

Fig. 1 ***Förarplattform***
1. Maskinskylt

Maskinskylten (1) sitter fäst på förarplattformens framkant. På skylten står tillverksarens namn och adress, typ av maskin, PIN-part identification number (serienummer), arbetsvikt, motoreffekt och tillverkningsår.
Vid reservdelsbeställning ange vältens PIN (serienummer).

Serienummer på ram

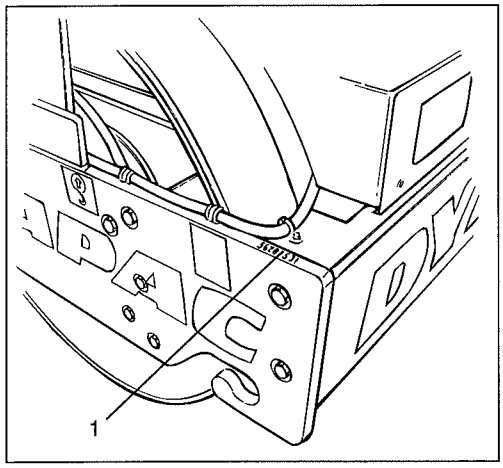

Fig. 2 ***Främre ram***
1. Serienummer

Ramens PIN (serienummer) (1) är instansat på främre ramens högra kant. Detta nummer är det samma som maskinskyltens PIN.

Motorskylt

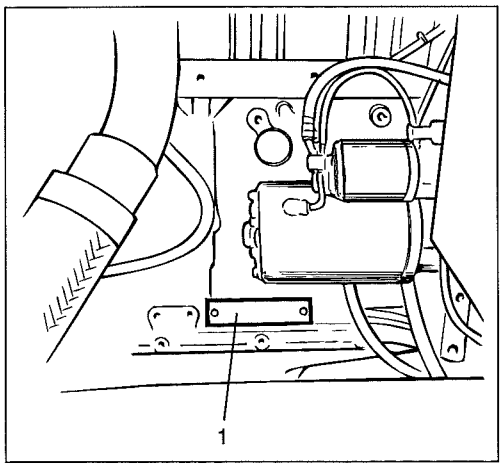

Fig. 3 ***Motor***
1. Typskyltar

Motorns typskylt (1) sitter fäst på vevhuset under startmotorn (Deutz). På skylten står typ av motor, serienummer och motordata. Vid reservdelsbeställning ange motorns serienummer. Se även motorns handbok.

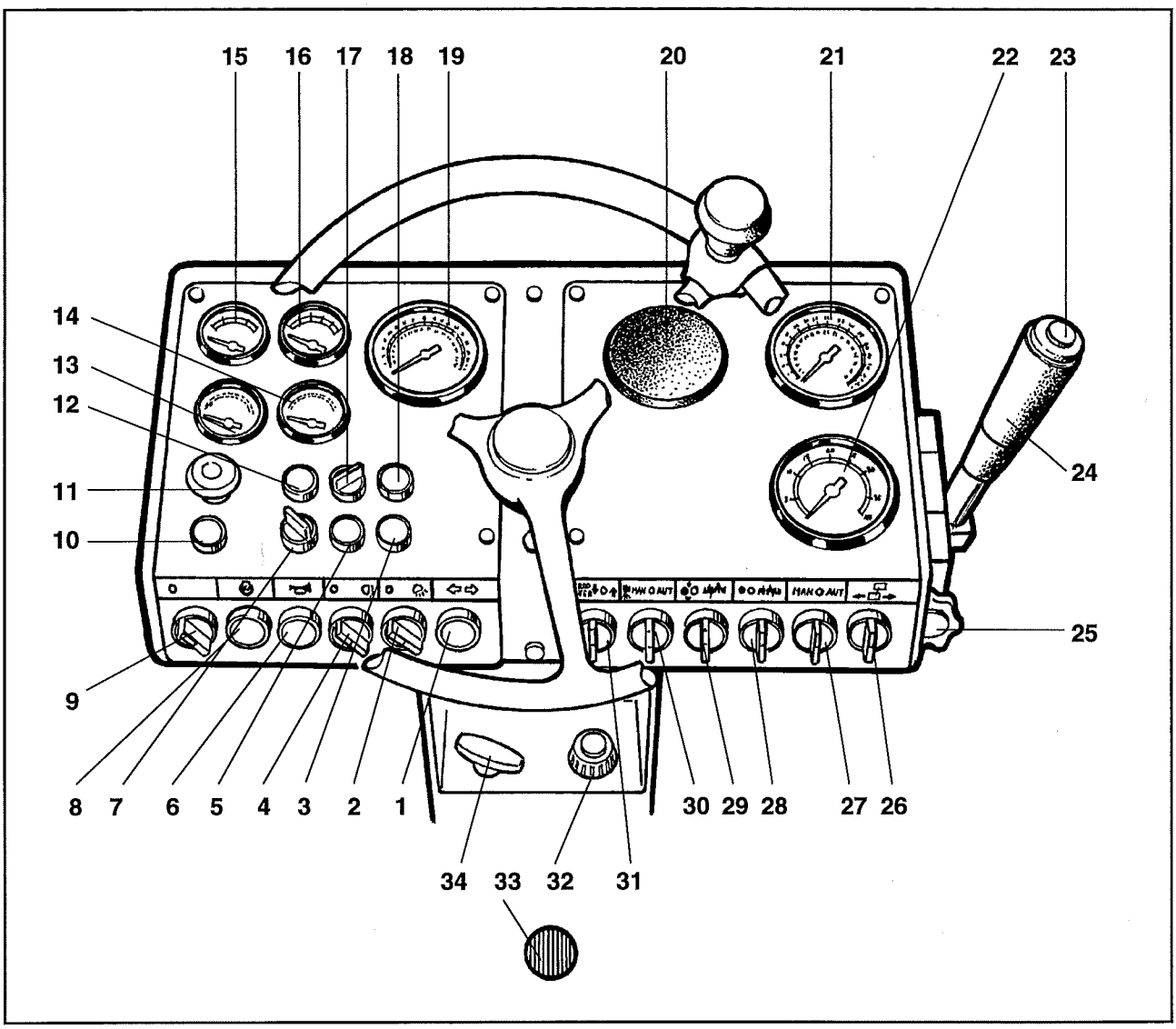

Fig. 4

1. Körriktningsvisare*
2. Arbetsbelysning bakåt
3. Roterande varningsljus*
4. Arbetsbelysning framåt
5. Varningsblinkers*
6. Signalhorn
7. Blindplugg
8. Startkontakt
9. Startströmställare
10. Bromsvarningslampa
11. Nödstoppreglage
12. Varningslampa oljetryck
13. Voltmätare
14. Bränslemätare
15. Temperaturmätare (hydraulolja)
16. Temperaturmätare (dieselmotor)
17. Hel/halvljus omkopplare*
18. Varningslampa luftfilter
19. Varvtal/timräkngare
20. Packningsmätare*
21. Hastighetsmätare
22. Frekvensmätare
23. Vibration till/från
24. Fram/back-reglage
25. Hastighetsbegränsare
26. Blindplugg
27. Vibrationsinställning
28. Amplitudväljare
29. Sekvensväljare (främre-bakre vals)
30. Sprinklersystem (man./auto)
31. Tillslag frekvensmätare
32. Varvtalsreglage
33. Låsspak stolvridning
34. Stoppreglage (Deutz))

* Extra utrustning

INSTRUMENT- OCH MANÖVERORGAN, FUNKTIONSBESKRIVNING

Pos. i fig. 4	Benämning	Symbol	Funktion
1	Körriktningsvisare omkopplare (extra utr.)		Vid vridning åt vänster, blinkar vänster körriktningsvisare. I mittläge är blinkfunktionen avstängd
2	Arbetsbelysning bakåt omkopplare		Vid vridning åt höger tänds arbetsbelysningen bak.
3	Roterande varningsljus kontakt (extra utr.)		Vid vridning åt höger tänds roterande varningsljuset.
4	Arbetsbelysning, framåt omkopplare	o P	Vid vridning åt höger tänds parkerings och arbetsbelysningen fram.
5	Varningsblinkers kontakt (extra utr.)		Vid vridning åt höger tänds varningsblinkern.
6	Signalhorn (kontakt)		Trycks in och signalhornet ljuder.
7	Blindplugg		Extra utrustning
8	Startkontakt	START	I intryckt läge är startmotorn inkopplad.
9	Strömställare	O I	I läge 0 är den elektriska kretsen bruten. I läge I är alla elektriska instrument och reglage strömförsörjda. DEUTZ: Den elektriska kretsen får ej brytas, när motorn är igång!
10	Bromsvarningslampa		Då lampan är TÄND, är bromsen tillslagen.
11	NÖDSTOPPSREGLAGE	STOP	Läge FRÅN (utdraget läge) är det normala (Rödfärgad knapp) vid körning. Läge TILL (intryckt läge). Bromsarna slås till och stoppar välten.
12	Varningslampa oljetryck		TÄND varningslampa innebär att smörjoljetrycket är för lågt. Stoppa dieselmotorn. Sök felet.
13	Voltmätare	- +	Visar elsystemets spänning. Normalt visarområde, 12-15 Volt.
14	Bränslemätare		Visar bränsletankens aktuella innehåll.
15	Temperaturmätare, hydraulolja		Visar hydrauloljans temperatur. Normalt temperaturområde 65 ° C - 80 ° C. Stoppa dieselmotorn om mätaren visar värden över 85 ° C. Sök felet.

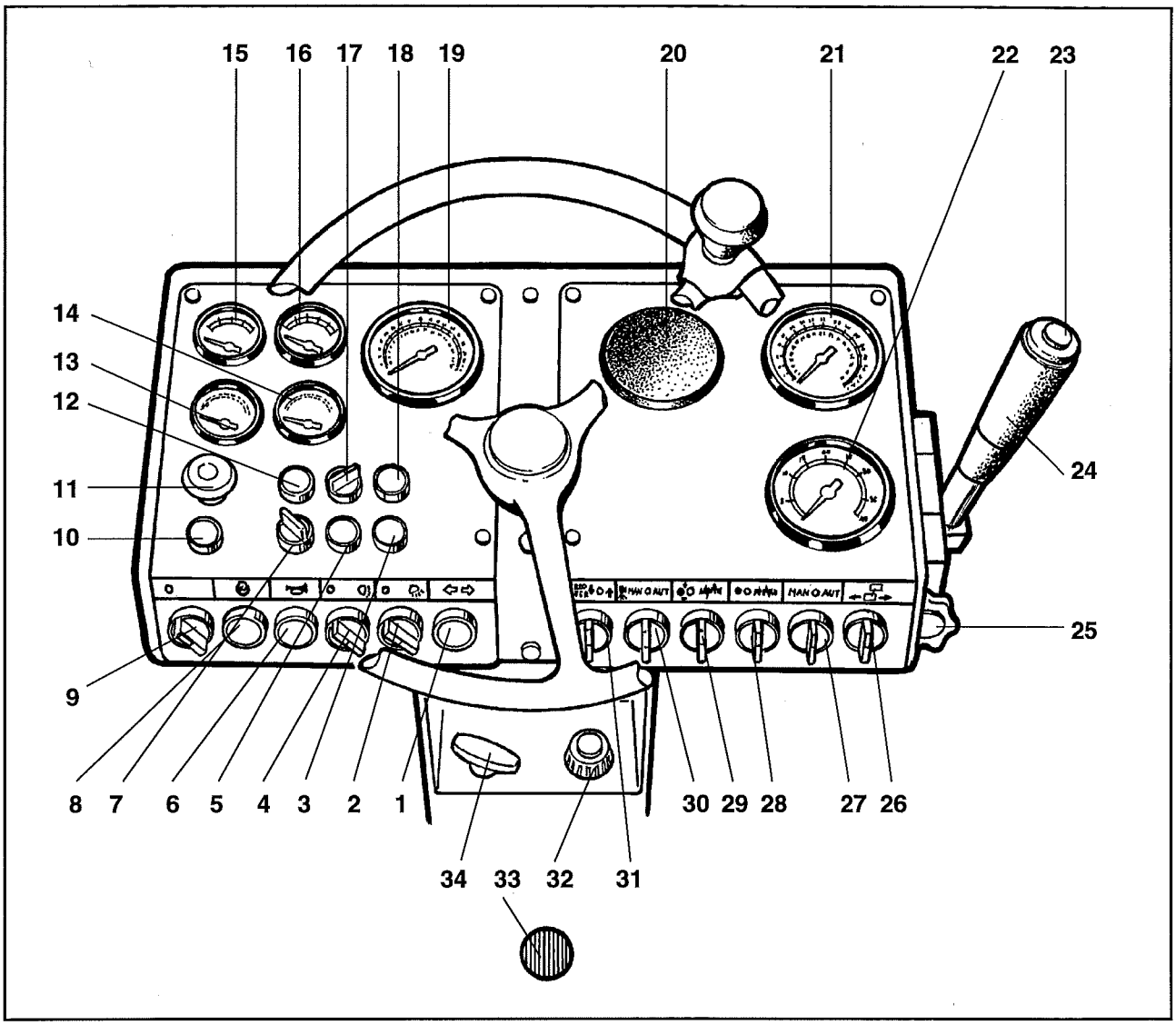

Fig. 4

Pos. i fig. 4	Benämning	Symbol	Funktion
16	Temperaturmätare Cummins: kylvatten Deutz: Motorolja (diesel) (extra utrustning)		Visar dieselmotorns arbetstemperatur. Normalt temperaturområde 82 ° C - 93 ° C (180 ° F - 200 ° F) Se motorns handbok. Visar dieselmotorns oljetemperatur. Se motorns handbok
17	Hel- och halv-ljus, omkopplare och kontrollampa (extra utrustning)		Helljus, vrid höger, vredet lyser. Halvljus, vrid vänster, vredet släckt.
18	Varningslampa - luftfilter		Tänd varningslampa, när motorn går på fullvarv, innebär att luftfiltret ska tvättas eller bytas.

Pos. i fig. 4	Benämning	Symbol	Funktion
19	Varv-/timräknare		Visar aktuellt dieselmotorvarvtal. Multiplicera visarvärdet med 100. Körtiden visas digitalt.
20	Packningsmätare (Tillbehör)		
21	Hastighetsmätare		Visar aktuell körhastighet i km/h.
22	Vibrations/Frekvensmätare		Visar aktuell vibrationsfrekvens i Hz.
23	Vibration TILL/FRÅN		Trycks in och vibrationerna kopplas på. Vid ytterligare en tryckning kopplas vibratio nerna av. Gäller då (27) är i läge MAN.
24	Fram/back-reglage		Spaken ställs i önskad färdriktning. Körhastigheten är proportionell med spakens vinkelutslag. Med spaken i neutralläge bromsas välten. Notera också att diesel-motorn endast kan startas med spaken i neutralläge. vibrationer på alternativ vals (främre eller bakre) med hänsyn till körriktningen.
25	Hastighetsbegränsing		Begränsar F/B - regalgets rörelse och därmed Körhastighteten. Begränsningen kan förbikopplas.
26	Blindplugg		Extra utrustning
27	Vibrationsinställning	MAN O AUTO	I läge MAN slås vibrationerna TILL/FRÅN med (23). I läge O är vibrationerna frånslagna Läge AUTO ger automatiskt TILL/FRÅN slagning av vibrationerna vid fram och backkörning, vid inställd hastighet.
28	Amplitudväljare		Vid vridning åt höger erhålles hög amplitud. I mittläge är vibrationen avstängd. Vid vridning åt vänster erhålles låg amplitud.
29	Sekvensväljare		Ställes om (vid vändning F och B) och ger vibrationer på alternativ vals (främre eller bakre) med hänsyn till körriktningen.
30	Bevattning (Manöverkontakt)	MAN O AUTO	Kontrollerar vattenflödet till både främre och bakre valsen. Läge MAN ger bevattning kontinuerligt. I läge 0 är bevattningen avstängd. Läge AUT ger automatiskt TILL/FRÅN-slag-ning av bevattningen vid fram- och backkörning.

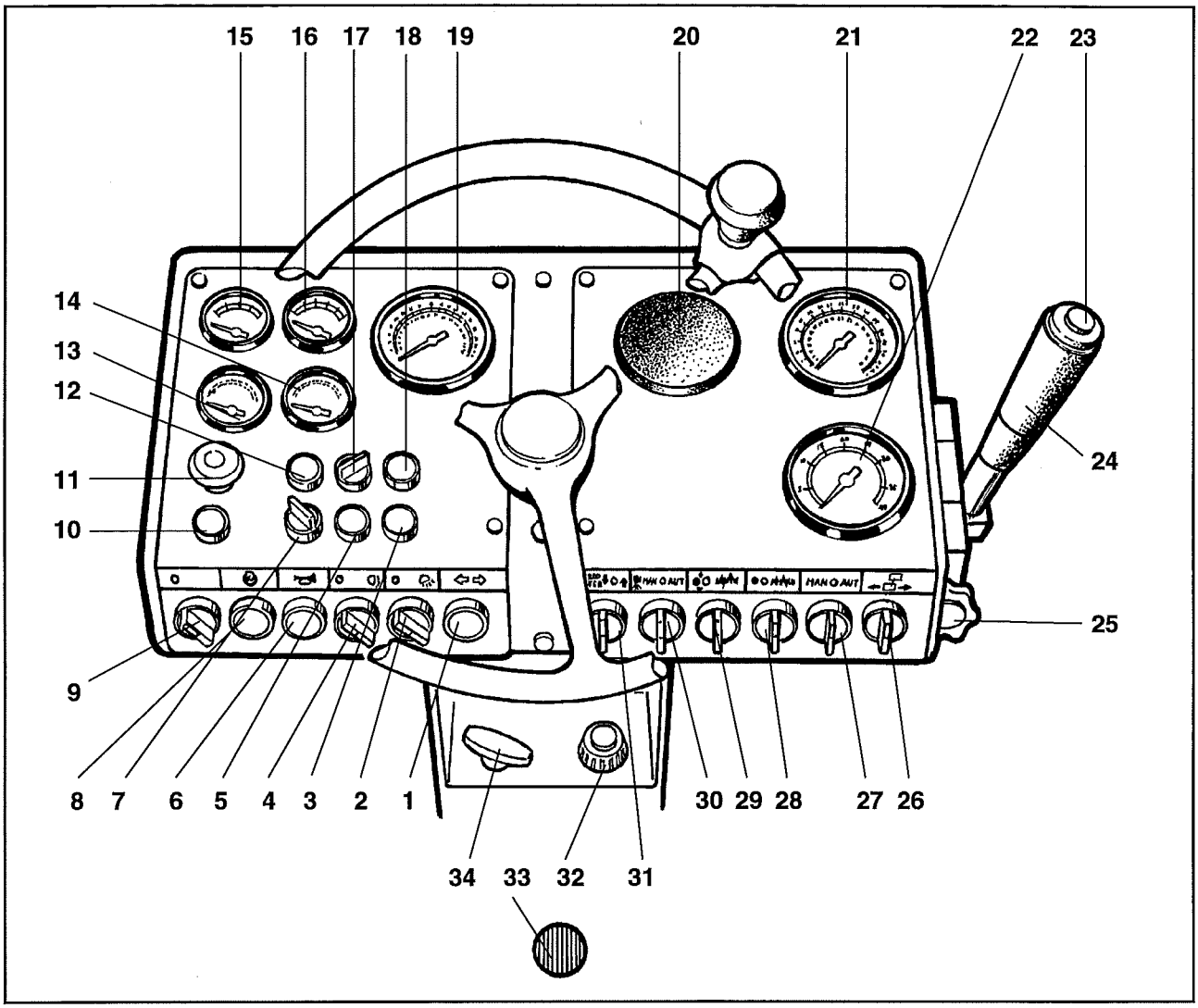

Fig. 4

Pos. i fig. 4	Benämning	Symbol	Funktion
31	Tillslag vibrations-frekvensmätare	FREQ METER	Vid vridning åt höger erhålles mätning på framvals. Vid mittläge är mätningen avstängd. Vid vridning åt vänster erhålles mätning på bakvals.
32	Varvtalsreglage (Diesel)		Frikopplas/låses med centrumknappen. För ökning av dieselmotorns varvtal dra ut reglaget. För minskning skjut in reglaget. För injustering vrid/skruva handtaget. Moturs = ökning. Medurs = minskning.
33	Låsspak, (stolvridning)		Lösgör manöverenheten för vridning.
34	Stoppreglage (diesel, Deutz)	STOP	Dras ut och dieselmotorn stoppar.

Batterifrånskiljare - Tillslag

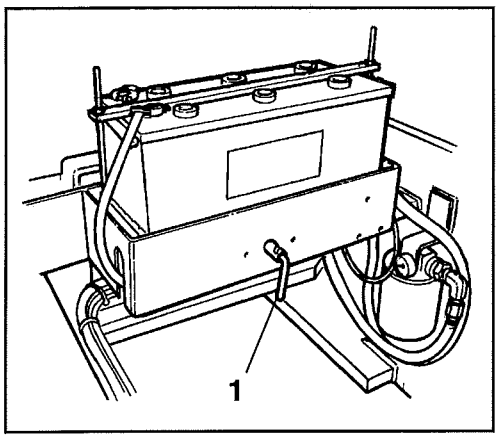

Fig. 5 ***Batterlutrymme***
1 Batterifrånskiljare

1. Tillse att daglig skötsel är utförd.
   Se skötselinstruktion.

2. Öppna höger motorhuv, samt ställ batterifrånskiljaren (1) i tillslaget läge.

Vid asfaltpackning tillse att vattentankarna är fyllda.

Manöverenhet - Inställning

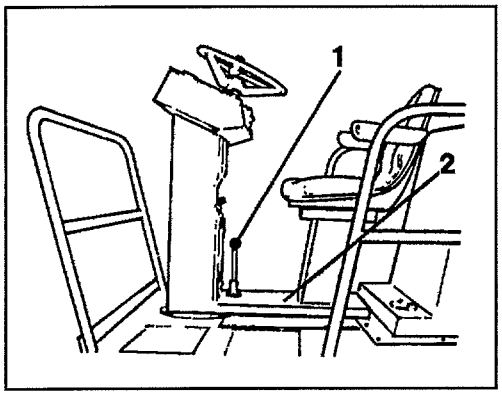

Fig. 6 ***Förarplattform***
1 Låsspak
2 Svängarm

Vid inställning av svängarmen (2), lyft låsspaken (1) uppåt, samt vrid hela manöverenheten i önskad riktning. Armen är ställbar i olika fasta lägen. Central placering, utsvängt höger läge, samt utsvängt vänster läge. Låsspaken är fjäderbelastad och spärrar automatiskt manöverenheten i något av lägena när man släpper spaken.

Manöverenheten får inte ställas i andra lägen än de ovan beskrivna. Skälen härför är bland annat:

- **Att skyddszonen under eventuell ROPS-båge överskrides.**
- **Att stolen ofrivilligt kan svänga ut då välten körs på lutande underlag.**

Förarstol -Inställning

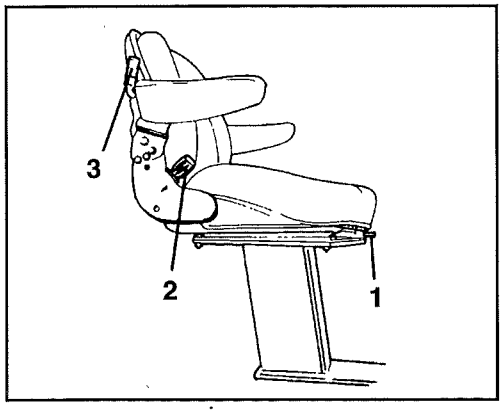

Fig. 7 ***Förarstol***
1 Spak - längdriktning
2 Ratt - ryggstödslutning
3 Spak - stolens fjädring

Ställ in förarstolen så att manöverreglagen blir lätt åtkomliga.
Stolen kan ställas in enligt följande:

1 i maskinens längdriktning

2 ryggstödslutningen

3 fjädringen med hänsyn till förarens kroppsvikt

Hastighetsbegränsare - Inställning

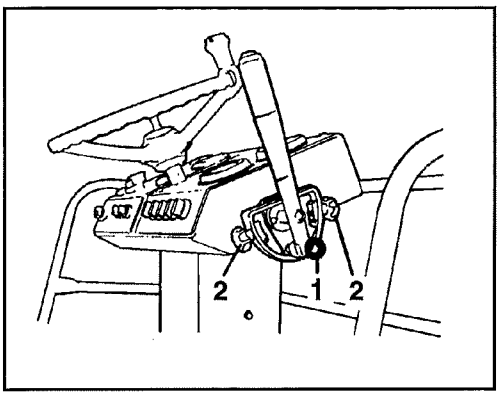

Fig. 8 ***Styrpanel***
1 Frikopplare
2 Begränsning

Maskinen är utrustad med en inställbar hastighetsbegränsare som kan frikopplas vid transport-körning.

1. Lossa på rattarna (2) samt förflytta dessa till ett läge som ger önskad körhastighet, genom att fram/backspakens rörelse begränsas.

2. Drag åt rattarna (2) när önskat läge (körhastighet) funnits.

Nödstopp - Kontroll

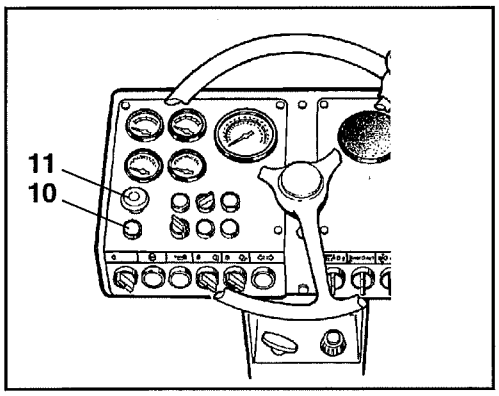

Fig. 9 ***Vänster instrumentplåt***
10 Bromsvarningslampa
11 Nödstopp-reglage

Tillse att nödstopp-reglaget (11) är utdraget, samt att bromsvarningslampan (10) är släkt.

Instrument och lampor - Kontroll

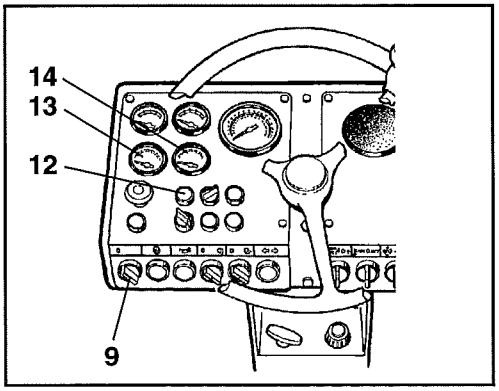

Fig. 10 ***Instrumentpanel***
9 Startströmställare
12 Oljetryckslampa
13 Voltmätare
14 Bränslemätare

Vrid startströmställaren (9) till läge I. Kontrollera att voltmätaren (13) slår upp till minst 12 volt.

Kontrollera att bränslemätaren (14) ger utslag, samt att oljetryckslampan (12) lyser.

Säkerhetsbälte

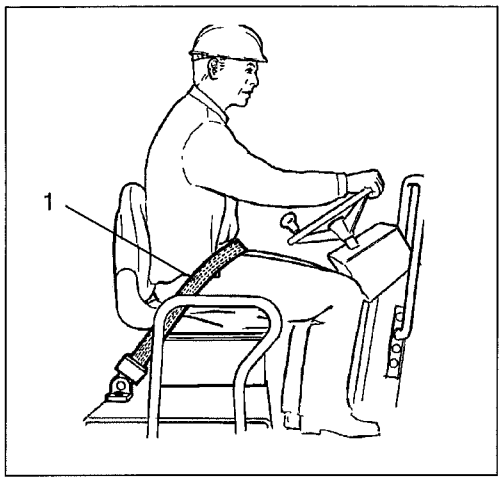

Fig. 11 ***Förarplats***
1. Säkerhetsbälte

Är ROPS eller hytt monterad på välten använd säkerhetsbältet (1).

Byt alltid säkerhetsbältet till ett nytt, då bältet blivit slitet eller har utsatts för stora krafter.

Start av dieselmotor

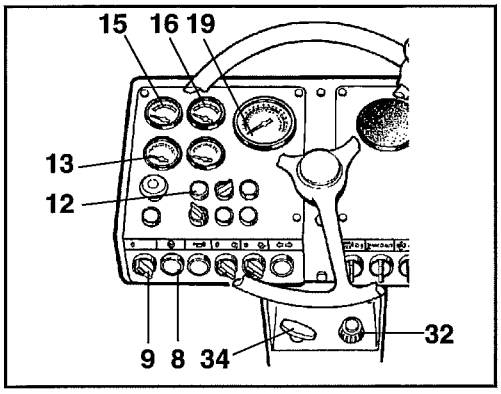

Fig. 12a Instrumentpanel
8 Startkontakt
9 Startströmställare
12 Varningslampa, oljetryck
13 Voltmätare
15 Temperaturmätare, hydraulik
16 Temperaturmätare, motor
19 Varvtal/timräknare
32 Varvtalsreglage
34 Stoppreglage (Deutz)

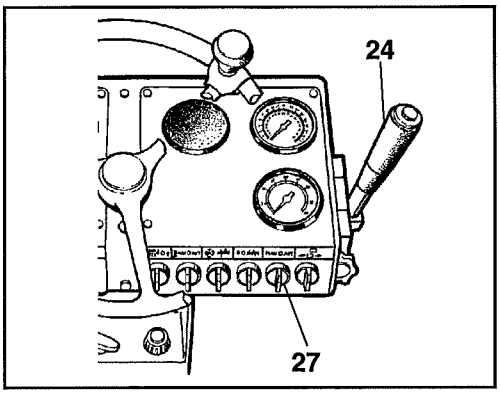

Fig. 12b Instrumentpanel
24 Fram/back-reglage
27 Vibrationsinställning

1. Ställ fram/back-reglaget (24) i neutralläge. Dieselmotorn går inte att starta vid övriga lägen på spaken.

2. Ställ vibrationsinställningen (27) i läge 0. Kontrollera att stoppreglaget (34) är intryckt (gäller endast Deutz motor).

3. Tryck in knappen på varvtalsreglaget (32) och dra upp detta till 1/4 pådrag. Tillse att startströmställaren (9) är i läge I.

4. Tryck in startkontakten (8). Så snart motorn startat, släpp kontakten.

! Om motorn inte startar, gör ett uppehåll innan nästa startförsök.

5. Varmkör motorn med ca 1000 rpm under 5-10 min. beroende på lufttemperatur. Kontrollera att varv/timräknaren (19) ger utslag.

6. Kontrollera under varmkörningen att voltmätaren (13) visar 13-14 volt, och att varningslampan för oljetryck (12) är släckt.Kontrollera att dieselmotorns temperaturmätare (16) ger utslag mot slutet av varmkörningsperioden.

! Startströmställaren (9) får ej ställas i läge 0 när motorn går. (Gäller vältar med Deutz motor.)

⚠ **Vid uppstart och körning med kall vält (kall hydraulolja) är bromssträckorna längre än när oljan har uppnått normal drifttemperatur.**

⚠ **Sörj för god ventilation (utsug) om dieselmotorn körs inomhus. (Risk för koloxidförgiftning).**

Körning av vält

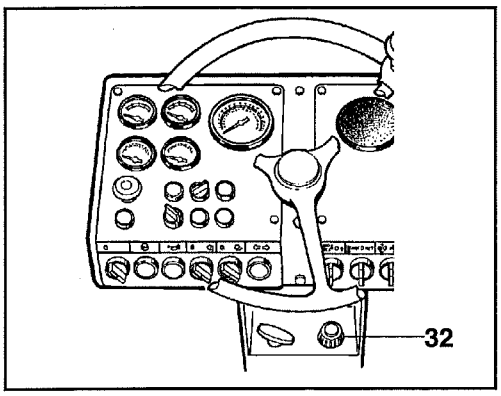

Fig. 13 ***Instrumentpanel***
32 Varvtalsreglage

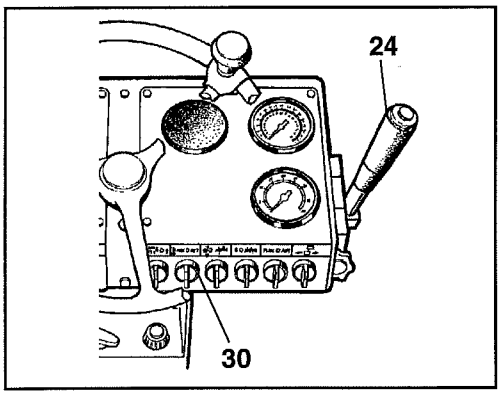

Fig. 14 ***Höger instrumentplåt***
24 Fram/back-reglage
30 Sprinklersystem/vals

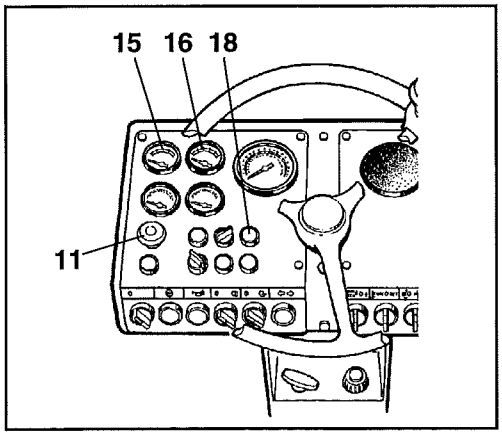

Fig. 15 ***Vänster instrumentplåt***
11 Nödstopp-reglage
15 Hydrauloljetemp.
16 Motortemp.
18 Varningslampa luftfilter

1. Drag upp varvtalsreglaget (32) tills motorvarvtalet blir 2400 rpm. Finjustera genom att vrida reglaget, moturs = ökning,
medurs = minskning.

2. Kontrollera att styrningen fungerar genom att vrida ratten en gång till höger och en gång till vänster, när välten står stilla.

3. Vid packning av asfalt slå på bevattningsanläggningen (30).

Kontrollera att området framför och bakom välten är fritt.

4. För fram/back-reglaget (24) försiktigt framåt eller bakåt beroende på önskad körriktning. Hastigheten ökar ju längre man för reglaget från neutralläget.

Hastigheten skall alltid regleras med fram/back-reglaget och inte med motorns varvtal.

Kontrollera nödstoppets funktion genom att trycka in nödstopp-reglaget (11) när välten går **sakta** framåt.

5. Kontrollera under körning att mätarna visar normala värden och att varningslamporna inte tänds. Max. hydrauloljetemperatur (15) ca 85 °C (185 °F).

Max. kylvattentemperatur (16) (gäller för Cummins motor) ca 100 °C (210 °F).

Max. motoroljetemp. (16) (gäller för Deutz motor) när visaren når rött fält.

Om signalhornet ljuder vid körning, har motorns fläktrem gått av. Stoppa omedelbart motorn. Kontrollera och åtgärda. (Gäller endast för Deutz motor.)

Om varningslampan för luftfilter (18) tänds under körning och vid fullvarv på dieselmotorn, skall huvudfiltret rengöras eller bytas, se skötselinstruktionen.

Hög/låg amplitud - inställning

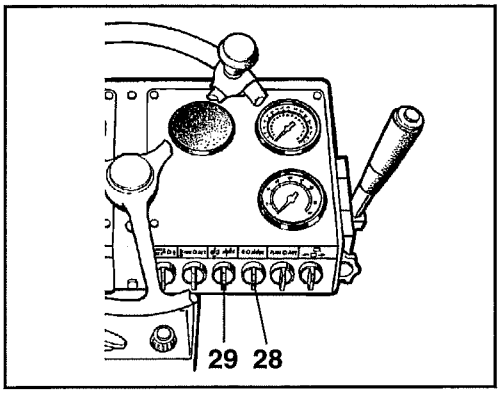

Fig. 16 ***Höger instrumentplåt***
28 Amplitudväljare
29 Sekvensväljare

1. Vibrering får inte ske med stillastående vält.
2. Vibreringen på valsen kan ställas in för hög eller låg amplitud med strömställaren (28).

! Amplitudomställningen får inte göras när vibrationsmotorn är igång. Vänta tills vibrationerna stannat innan omställningen sker.

3. Med sekvensväljaren (29) kan vibrationerna kopplas bort på ena eller andra valsen. Vid ändring av körriktning slås (29) till sitt andra läge om inställning med hänsyn till körriktning önskas.

Manuell vibration

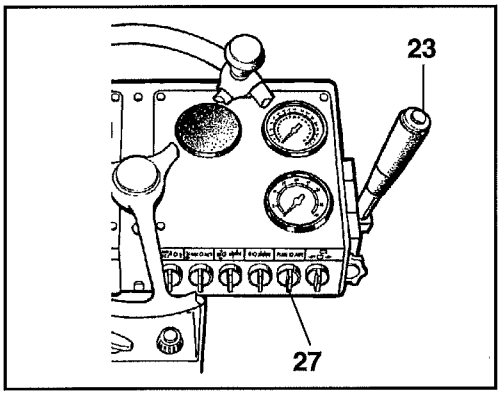

Fig. 17 ***Höger instrumentplåt***
23 Vibration Till/Från
27 Vibrationsinställning

In- och urkoppling av vibrering, sker med kontakten (23) på fram/back reglaget, när vibrationsinställningen (27) är i läge MAN.

Automatisk vibration

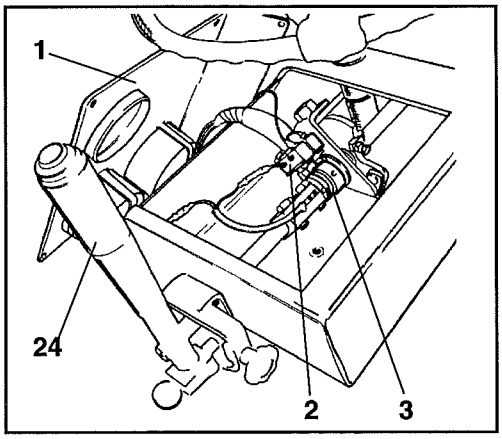

Fig. 18 ***Höger sida av instrumentpanel***
1 Höger instrumnentplåt borttagen
2 Mikroströmbrytare
3 Justeringar
24 Fram/back reglage

1. Välten har också automatisk vibrationskontroll. När vibrationsinställningen (27) är i läge AUT, slås vibrationerna automatiskt till och från i samband med vändning av körriktningen och då (24) passerar neutralläget.
2. Inställning för tillslag av vibrationerna vid olika gånghastigheter kan göras innanför höger instrumentplåt, genom att vrida på justeringarna (3).

Kantkörning

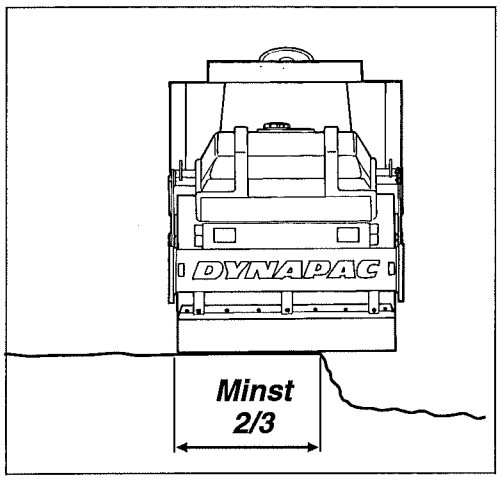

Fig. 19 Valsplacering vid kantkörning

Vid körning på kanter måste minst 2/3 av valsbredden vara på underlag som har full bärighet.

Tänk på att maskinens tyngdpunkt förflyttas utåt vid styrutslag. Exempelvis åt höger vid styrutslag åt vänster.

Lutning

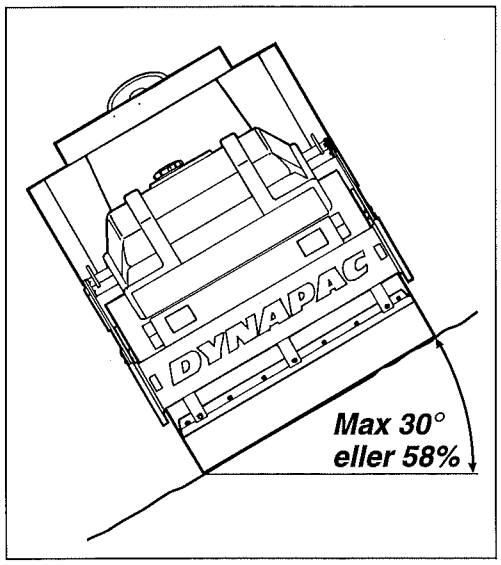

Fig. 20 Tippvinkel i sidolutningar

Den här angivna tippningsvinkeln är uppmätt på plant, hårt underlag med stillastående maskin. Styrvinkeln är noll, vibrationerna avstängda och vattentankarna fulla. Tänk på att löst underlag, utstyrning av maskinen, vibrationstillslag, körhastighet och förhöjning av tyngdpunkten (tillbehör) gör att tippning kan ske även vid mindre lutning än den här angivna. Undvik om möjligt all körning längs med sidolutningar. Kör istället uppför och nerför lutningen vid arbete i backar. Vid sidolutningar över 30° eller 58%, åt höger eller vänster välter maskinen.

BROMSNING

NÖDBROMSNING

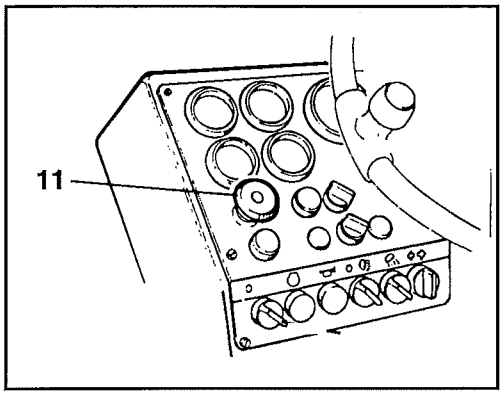

Fig. 21 Vänster instrumentplåt
11 Nödstoppreglage

Normalt sker bromsning med fram/back-reglaget. Den hydrostatiska transmissionen bromsar välten när reglaget ställs i neutralläge.

Dessutom finns en lamellbroms i varje valsmotor som fungerar som parkeringsbroms samt aktiveras när NÖDSTOPPREGLAGET (11) trycks in.

Vid nödstopp tryck in nödstoppreglaget (11). Håll fast i ratten då välten bromsar:

Efter nödbromsning: Återställ fram/back-reglaget i neutralläge. Drag ut nödstoppreglaget (11) samt återstarta välten om så önskas.

STOPP

Normal bromsning

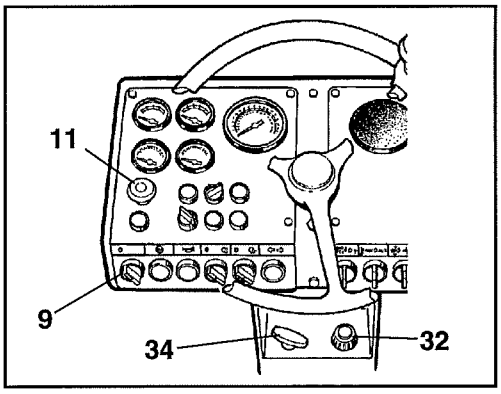

Fig. 22a Instrumentpanel
9 Startströmställare
11 Nödstoppreglage
32 Varvtalsreglage
34 Stoppreglage

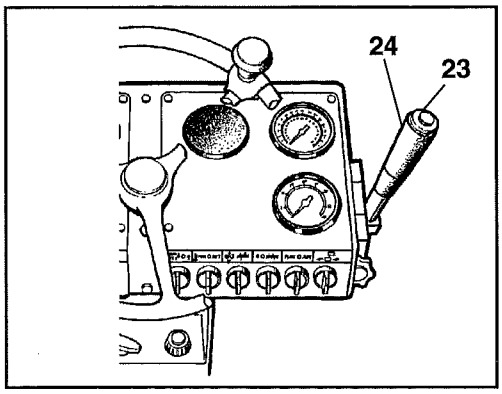

Fig. 22b Instrumentpanel
23 Vibration Till/Från
24 Fram/back-reglage

1. Slå ifrån vibrationerna, genom att trycka in (23).
2. Stanna välten genom att ställa fram/back-reglaget (24) i neutralläge.
3. Tryck in varvtalsreglaget (32) tills motorn går på tomgång (800-1000 rpm). Låt motorn gå så några minuter.
4. Tryck in nödstoppreglaget (11).
5. Dra ut stoppreglaget (34) (endast Deutz).
6. Vrid startströmställaren (9) till läge 0.

Vid uppstart och körning med kall maskin, (kall hydraulolja), är bromssträckorna längre än när oljan har uppnått noprmal drifttemperatur.

Blockering av vals

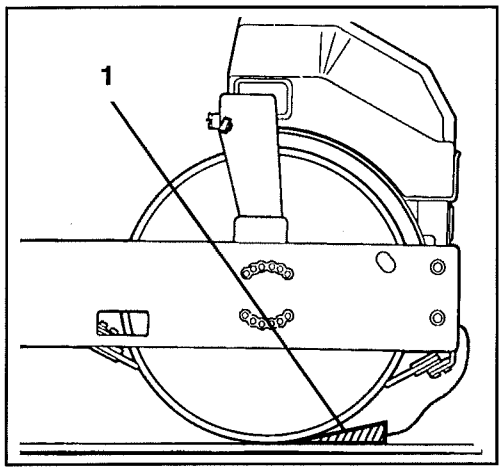

Fig. 23 ***Valsdel***
1. Bromsblock

Lämna aldrig välten med dieselmotorn igång, utan att trycka in nödstoppreglaget.

Se till att välten parkeras på trafiksäker plats. Blockera valsarna mot underlaget om välten parkeras på lutande underlag.

Tänk på frysrisken vintertid. Töm vattentanken samt pump och ledningar

Batterifrånskiljare

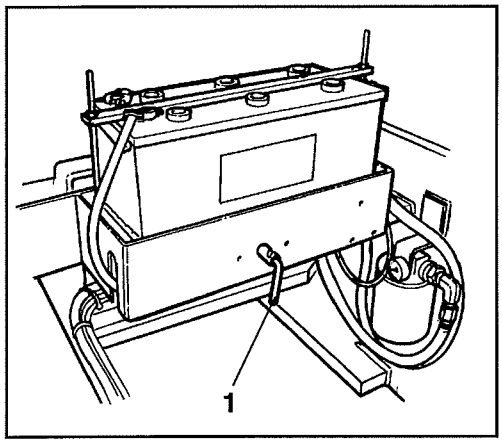

Fig. 24 ***Batteriutrymme***
1. Batterifrånskiljare

Innan välten lämnas skall batterifrånskiljarens vred (1) slås ifrån och vredet tas ur kontakten.

Långtidsparkering

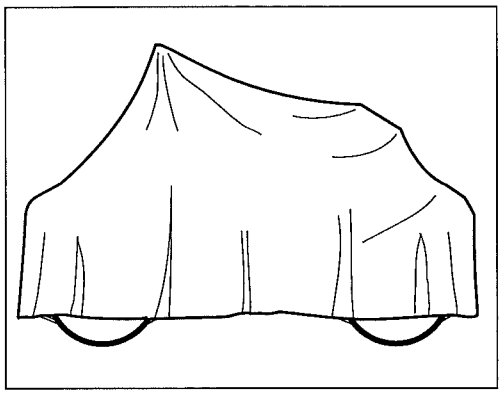

Fig. 25 ***Långtidsparkering***

Vid längre uppställningstid än en månad, se motorhandboken och vältens skötselhandbok, kapitlen motorkonservering, resp. långtidsuppställning.

Ett bra alternativ till konservering är att en gång varje månad starta motorn och köra välten med användande av alla hydraulfunk-tioner, körtid ca 0,5 timmar, smörj därefter alla nipplar och fyll bränsletanken. Glöm ej att tömma vattentank och sprinklersystem.

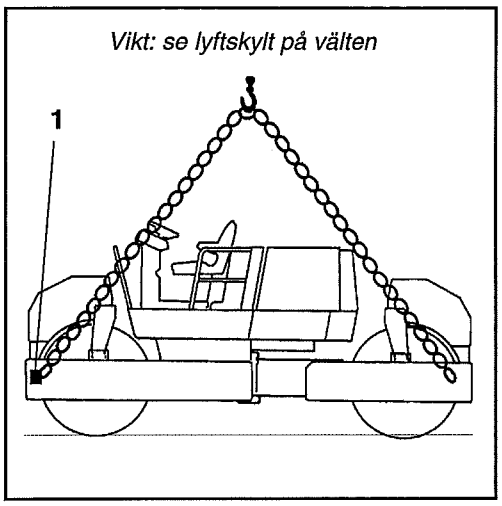

Fig. 26 ***Lyftning av vält***
1 Lyftskylt

Innan välten lyfts måste styrleden låsas för vridning se fig 27. Vrid på ratten så maskinen står i läge för körning rakt fram, fäll ut låsarmen (1) och montera låsdubben (2) i främre maskinramen tillsammans med låsarmen.

Gå inte under hängande last! Se till att lyftdonets krokar sitter säkert i sina lägen!

Kontrollera maskinens vikt genom att avläsa instämplad maskinvikt på lyftskylten (1).

Låsning av midjeled

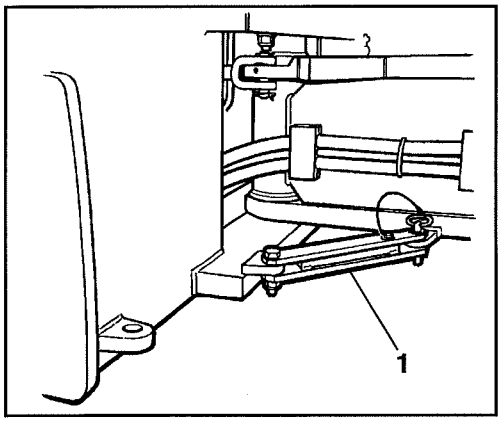

Fig. 27 ***Vänster sida av styrled***
1 Styrledslås i låst läge

Stållinor, kättingar etc. måste vara dimensionerade så att gällande bestämmelser efterlevs.

Upplåsning av midjeled

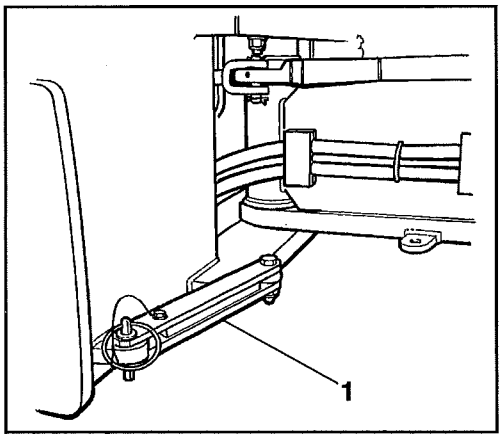

Fig. 28 ***Vänster sida av styrled***
1 Styrledslås i öppet läge

Glöm inte att återställa styrledslåset till öppet läge före körning. Fäll tillbaka låsarmen (1) och montera låsdubben (2) i styrleden tillsammans med låsarmen.

Alt 1
Kortare bogsering med fungerande dieselmotor

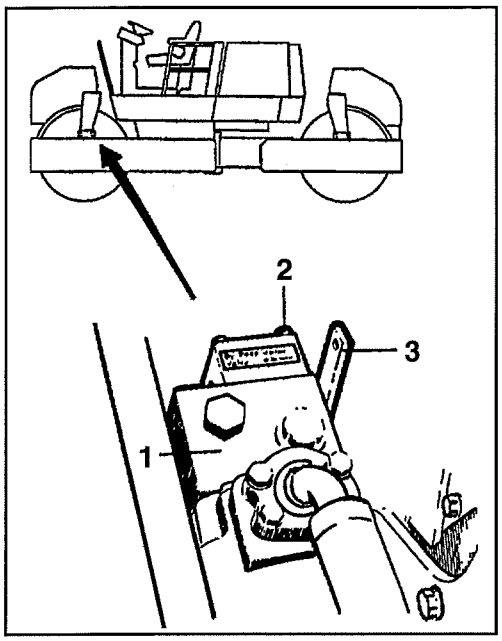

Fig. 29
1 Ventilblock
2 Låsskruv
3 Arm för frikoppling vid bosering

Alt. 2
Kortare bogsering då dieselmotorn inte fungerar. Detta alternativ kan endast användas då välten har bogserventil, som är en extra utrustning.

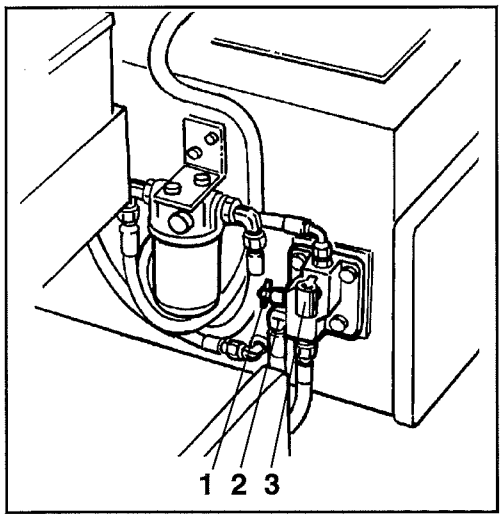

Fig. 31 ***Bogserventil***
1 Ventil
2 Bogser-pump
3 Arm

Blockera valsarna! Välten kan börja rulla då armen (3) fig. 29 manövreras.

Välten kan förflyttas upp till 300 m på följande sätt.

1. Låt motorn gå på tomgångsvarvtal. Bromsarna är då automatiskt frånställda.
2. Ta bort skruven (2) på ventilblocket (1) och dra armen (3) uppåt.
3. Glöm inte att ställa tillbaka ventilblockets arm (3) fig 29 till ursrungsläge efter bogseringen.

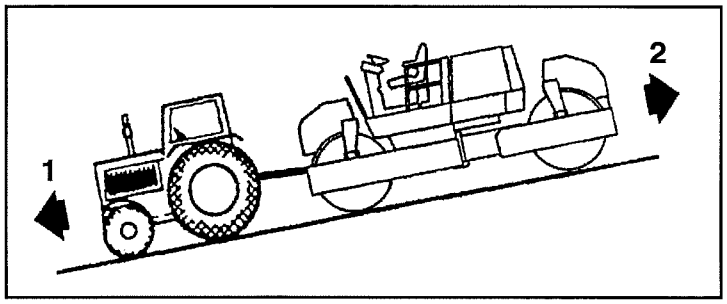

Fig. 30
1 Färdriktning
2 Motbromsning

Vid bogsering i nedförsbacke måste välten motbromsas. Den har nu ingen egen bromsförmåga.

Blockera valsarna! Välten kan börja rulla då armen (3) fig 29, 31 manövreras.

1. Ta bort skruven (2) på ventilblocket (1) och dra armen (3) uppåt, enligt fig. 29.
2. Pumpa med armen (3) tills bromsarna friläggs. Se till att ventilen (1) är i intryckt läge.
3. Glöm inte att ställa tillbaka ventilblockets arm (3) fig 29 till ursprungligt läge efter bogseringen. Samt håll ventilen (1) fig 31 i utdraget läge några sekunder efter bogseringen.

Låsning av midjeled

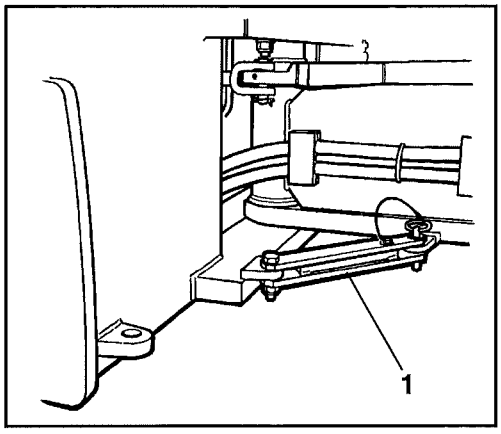

Fig. 32 ***Vänster sida av styrled***
1 Styrledslås i låst läge

Lås midjeleden före transport

1. Lås styrleden enligt fig 32.

Vält förberedd för transport

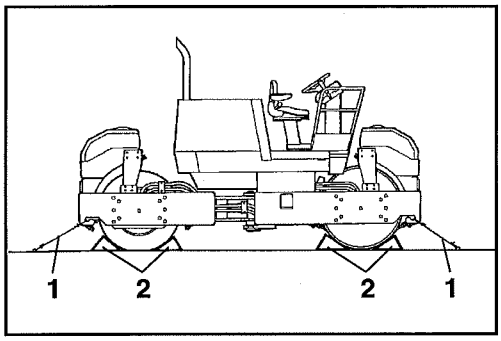

Fig. 33 ***Transport av vält***
1 Spännwire
2 Bromsblock

2. Blockera valsarna med bromsblock.
3. Palla under valsramen för att undvika överbelastning av valsens gummiupphängning.
4. Spänn fast välten med spännwire i alla fyra hörnen.

Säkringar

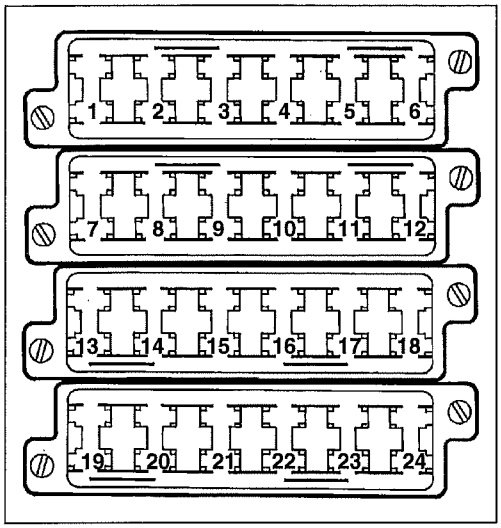

Fig. 34 Säkringsdosor

5A	*1*	*Vibrationsrelä*
5A	*2*	*Bromsventil*
7,5A	*3*	*Signalhorn/kilremsvakt (Deutz)*
7,5A	*4*	*Vibrationspump*
5A	*5*	*Sidoförställning av valsar*
10A	*6*	*Roterande varningsljus*
7,5A	*7*	*Vattenpump/bak*
7,5A	*8*	*Vattenpump/fram*
5A	*9*	*Stoppsolenoid (Cummins)*
7,5A	*10*	*Instrument*
10A	*11*	*Signalhorn/0 lägesrelät*
7,5A	*12*	*Multimeter*
10A	*13*	*Arbetsbelysning/bak*
5A	*14*	*Parkeringsbelysning/vänster (skyltbelysning)*
5A	*15*	*Parkeringsbelysning/höger*
7,5A	*16*	*Körritningsvisare/vänster*
7,5A	*17*	*Halvljus/vänster*
7,5A	*18*	*Halvljus, höger*
7,5A	*19*	*Körriktningsvisare/höger*
7,5A	*20*	*Helljus/vänster*
7,5A	*21*	*Helljus/ höger*
5A	*22*	*Bromsljus/ höger*
5A	*23*	*Bromsljus/vänster*
7,5A	*24*	—

Maskinen är utrustad med 12 V elsytem med växelströmsgenerator.

Anslut batteriet med rätt pola-ritet (- till jord). Kabel mellan batteri och generator får ej lossas när motorn är igång.

Vid elsvetsning på maskinen. Lossa batteriets jordkabel och därefter samtliga elanslutningar till generatorn.

Det elektriska regler- och kontrollsystemet är avsäkrat med säkringar, som sitter i säkringsdosorna.
Nedre säkringsdosan finns endast i vältar utrustade med trafikbelysning.

Fig. 34 visar de olika säkringarnas funktion, samt amperéstyrka.

Säkringsdosorna är placerade på styrpelaren.

Det här visade säkringssystemet är infört från maskin S/N *58010211*.

Säkringar i hytt

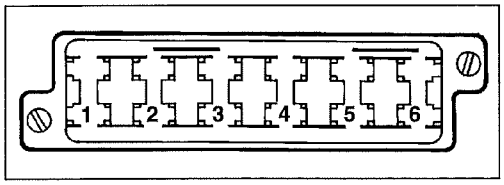

Fig. 35 Säkringsdosa i hyttak

1 Hyttbelysning/spolare
2 Fläkt
3 Bakre belysning
4 Främre belysning
5 Främre o bakre torkare
6 Värmare

Elsystemet i hytten har en egen säkringsdosa, som är placerad på vänster sida i hytt-taket.

KÖRINSTRUKTION - SAMMANFATTNING

1. Följ SÄKERHETSFÖRESKRIFTERNA i Säkerhetshandboken.

2. Försäkra er om att alla instruktioner i HANDBOKEN FÖR SKÖTSEL har följts.

3. Vrid batterifrånskiljaren till läge TILL.

4. Kontrollera att NÖDSTOPPET är i läge FRÅN (utdraget).

5. Ställ fram/back-reglaget i läge NEUTRAL.

6. Ställ amplitudväljaren i läge NEUTRAL.

7. Ställ stoppreglaget i läge FRÅN (intryckt).

8. Starta motorn och varmkör den.

9. Kontrollera bromsarna.
   Var observant på att bromssträckan blir längre om välten är kall.

10. Kör välten. Hantera fram/back-reglaget försiktigt.

11. Vibrera endast då välten är i rörelse.

12. Kontrollera att valsarna vattnas ordentligt där så erfordras.

13. VID FARA:
    - Tryck in NÖDSTOPPET.
    - Håll fast i ratten.
    - Förbered er på ett hastigt stopp.

14. Vid parkering: - Stanna motorn och blockera valsarna.

15. Vid bogsering: - Se HANDBOKEN FÖR KÖRNING.

16. Vid lyftning: - Se HANDBOKEN FÖR KÖRNING.