DYNAPAC
CA150
USO

O150IT3

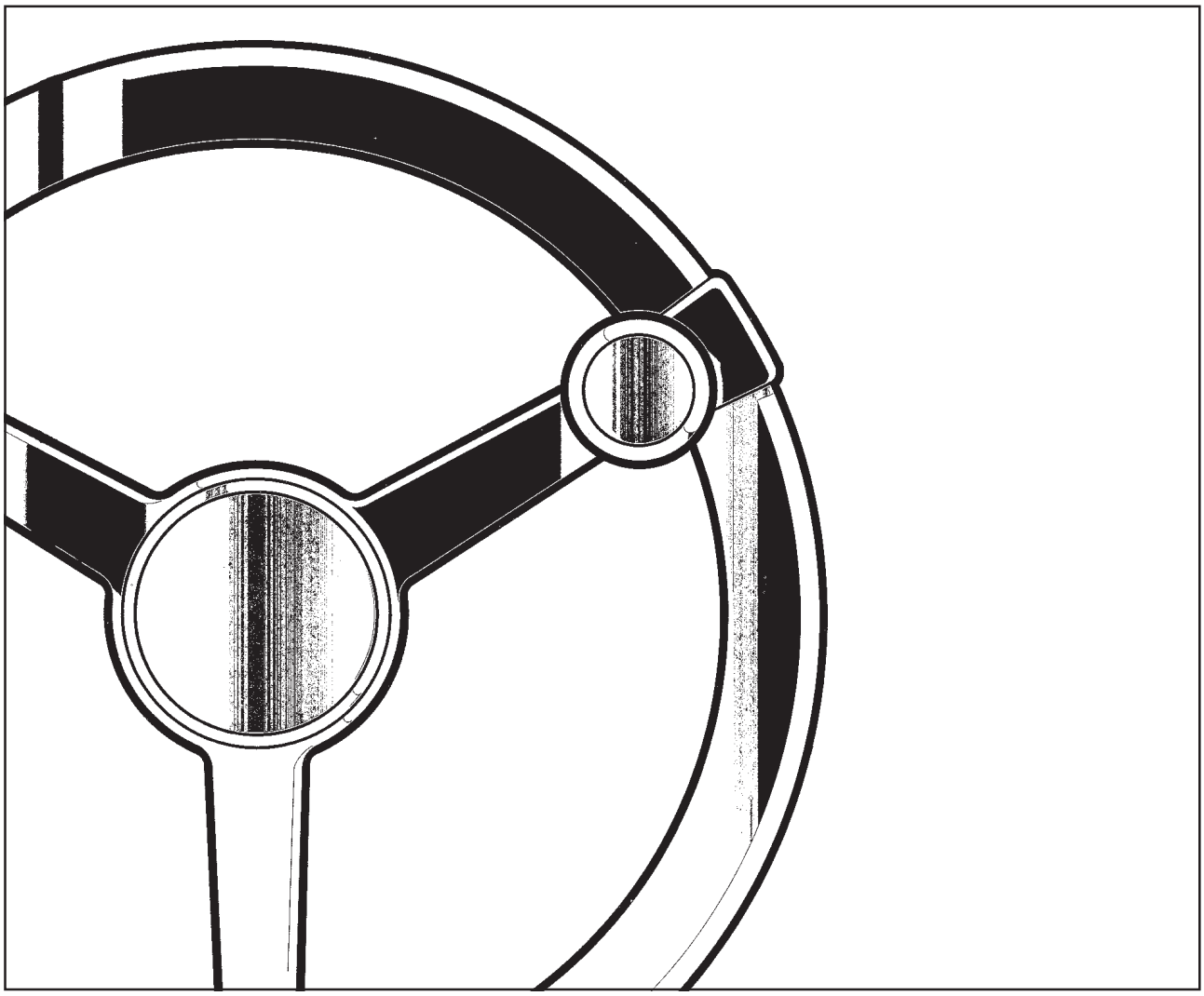

DYNAPAC
Metso Dynapac AB
Box 504, SE-371 23 Karlskrona, Sweden
Phone: +46 455 30 60 00, Fax: +46 455 30 60 30
www.dynapac.com

DYNAPAC

Rullo compressore vibrante
CA150

Guida
O150IT3, Febbrraio de 2004

Motore diesel:
CA150: Cummins 4BT 3.3

Istruzioni valide a partire dal no. di serie:
CA150 PIN (S/N) *73X20400*

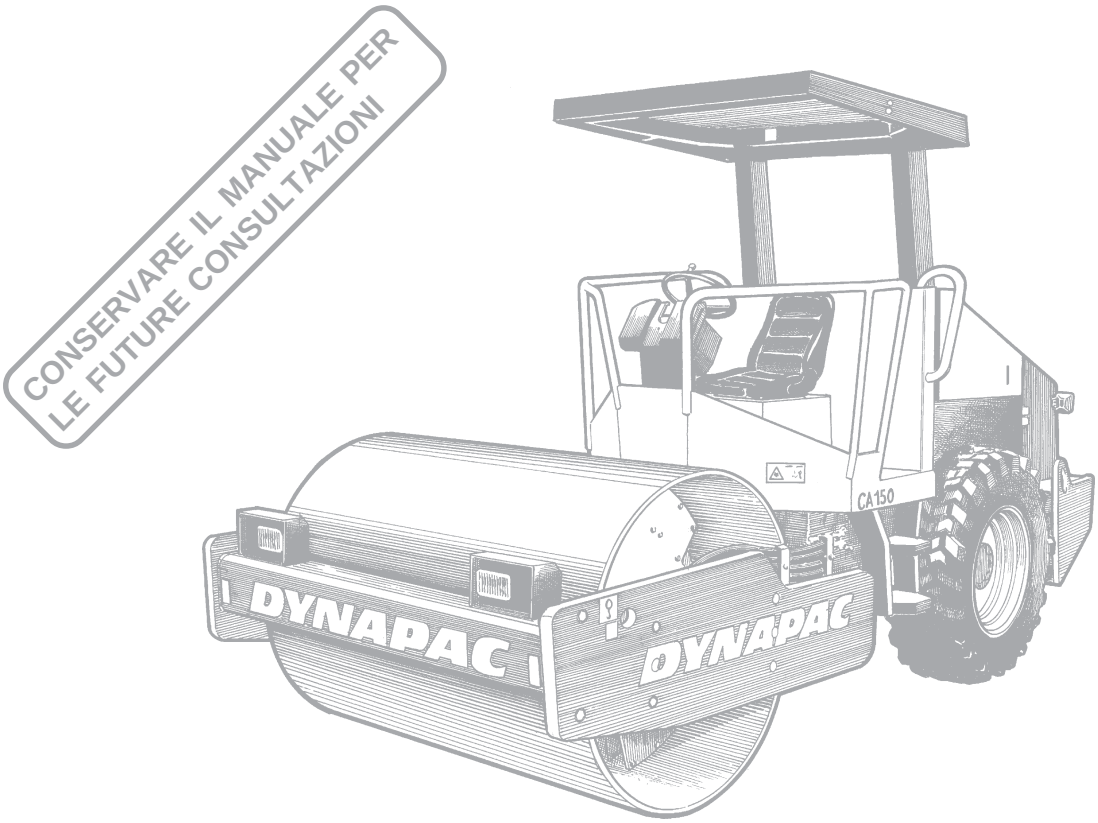

CA150 è il rullo compressore Dynapac per compattazione leggera. E' disponibile nella versione STD, D (con tamburo liscio) e P, PD (con propulsione a tamburo). La versione P, PD è stata progettata in particolare per la compattazione di materiali coesivi e in pietra frantumata.

I tamburi intercambiabili, D e PD, possono essere utilizzati per compattare tutti i tipi di strati portanti e strati di rinforzo, e trovano quindi applicazione in un'area ancora più vasta ed eterogenea.

La cabina ed i relativi accessori di sicurezza sono descritti in questo manuale. Gli altri accessori, quali compattometro ecc. sono descritti in manuali separati.

Si riserva il diritto di apportare modifiche senza preavviso
Stampato in Svezia.

INDICE

Pagina
Norme di sicurezza 3
Sicurezza durante la guida 4
Disposizione e descrizione degli adesivi
per la sicurezza 5, 6
Targhette di identificazione 7
Strumentazione e comandi 8
Strumentazione e comandi, funzionamento 9, 10
Strumentazione e comandi in cabina 11
Strumentazione e comandi, funzionamento 12
Prima dell'avviamento 13-15
Avviamento 16
Guida 17
Guida/Vibrazioni 18
Frenata 19
Parcheggio 20
Sollevamento 21
Istruzioni per il traino 22, 23
Traino/Transporto su carro attrezzi 24
Trasporto 24
Istruzioni per la guida – Riepilogo 25

SIMBOLI DI AVVERTENZA

Norma di sicurezza – Sicurezza personale

Attenzione particolare –
Danno alla macchina o ai componenti

MANUALE SULLA SICUREZZA

Ogni rullo compressore è dotato di un manualetto sulle indicazioni di sicurezza che dovrà essere letto da ciascun operatore. Non togliere il manuale dalla cabina del rullo.

CONSIDERAZIONI GENERALI

Questo manuale contiene solo indicazioni per l'uso del rullo. Per la manutenzione vedere il manuale "MANUTENZIONE, CA150".

Osservare che la frenata e´piu´lunga alla paratenza, prima che motore e impianto idraulico abbiano raggiunto la temperatura normale di esercizio.

NORME DI SICUREZZA (Leggere anche il Manuale di Sicurezza)

1. **Prima dell'avviamento del rullo l'operatore deve avere letto e capito il contenuto di questo MANUALE DI GUIDA.**
2. **Seguire sempre accuratamente le istruzioni contenute nel MANUALE DI MANUTENZIONE.**
3. **La macchina deve essere manovrata solo da operatori autorizzati. Non ammettere la presenza di passeggeri a bordo. Rimanere sempre seduti al posto di guida mentre il rullo è in esercizio.**
4. **Non usare la macchina se questa necessita di messa a punto e/o riparazioni.**
5. **Salire e scendere solo con la macchina ferma. Usare i gradini e le maniglie presenti. Per salire/scendere si raccomanda la "presa a tre punti", cioè tenere sempre due piedi ed una mano o un piede e due mani a contatto con la macchina.**
6. **Procedendo su fondi irregolari e insicuri usare sempre la barra antirollio (ROPS = Roll Over Protective Structures).**
7. **In curva, procedere con cautela.**
8. **Evitare di procedere trasversalmente sui pendii. Procedere sempre con il rullo orientato nel senso di pendenza.**
9. **In caso di marcia vicino a bordi o affossamenti, controllare che almeno 2/3 della larghezza del tamburo appoggino su un terreno già compattato.**
10. **Assicurarsi che la strada sia libera e non vi siano ostacoli sospesi sul percorso.**
11. **Procedere con cautela su fondo sconnesso.**
12. **Usare l'attrezzatura di sicurezza in dotazione. Utilizzare sempre le cinture di sicurezza in combinazione alla barra ROPS.**
13. **Tenere pulita la macchina. Evitare sporco e grasso sulla piattaforma di guida. Mantenere pulite e leggibili tutte le targhette di identificazione e i cartelli di servizio.**
14. **Precauzioni prima del rifornimento di carburante:**
    - **Spegnere il motore.**
    - **Non fumare.**
    - **Evitare fiamme libere.**
    - **Appoggiare la pistola di rifornimento contro il bordo del serbatoio per evitare eventuali scintille.**
15. **Prima dei lavori di servizio e riparazione:**
    - **Collocare zeppe presso i tamburi/le ruote e sotto la lama livellatrice.**
    - **Bloccare lo snodo centrale se necessario.**
16. **Se la rumorosità è superiore a 85 dB(A), si raccomanda l'utilizzo di cuffie antirumore. Il livello acustico può variare a seconda della superficie sulla quale si utilizza la macchina.**
17. **Non eseguire sul rullo modifiche o cambiamenti che possono compromettere la sicurezza. Qualsiasi cambiamento è soggetto all'approvazione preventiva scritta della Dynapac.**
18. **Prima di usare il rullo aspettare che l'olio idraulico abbia raggiunto la sua normale temperatura d'esercizio. Se l'olio è freddo, la frenata può essere più lunga. Vedere le istruzioni per la partenza nel MANUALE DI GUIDA.**

Guida su bordi

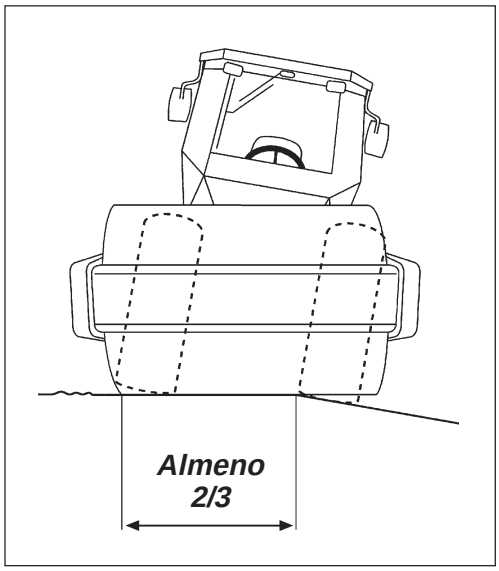

Fig. 1 Posizione dei tamburi durante la guida su bordi

In caso di marcia vicino a bordi, controllare che almeno 2/3 della larghezza dei tamburi appoggino su un terreno a portata piena.

Ricordare che, sterzando, il baricentro della macchina si sposta verso l'esterno. Ad esempio, sterzando a sinistra, si sposta verso destra.

Pendii

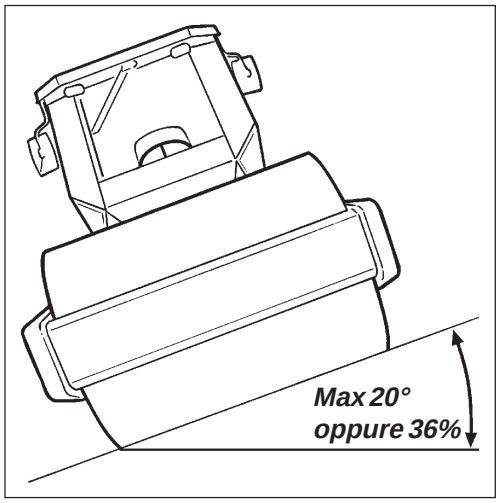

Fig. 2 Guida sui pendii laterali

Procedendo su fondi irregolari e insicuri usare sempre la barra antirollio (ROPS = Roll Over Protection System).

Evitare il più possibile di procedere trasversalmente sui pendii. Procedere sempre con il rullo orientato nel senso di pendenza.

L'angolo di ribaltamento è misurato su fondo liscio, solido ed a macchina ferma. Lo sterzo è a 0°, le vibrazioni sono disinserite ed i serbatoi dell'acqua sono pieni. Considerare che un fondo meno resistente, ogni accenno di sterzata, l'inserimento delle vibrazioni, la velocità di avanzamento e lo spostamento del baricentro verso l'alto (dotazione supplementare) possono provocare il ribaltamento a valori di inclinazione inferiori a quelli indicati.

Per abbandonare la cabina in situazioni di emergenza, staccare il martello in dotazione sul montante posteriore destro della cabina ed infrangere il lunotto.

DISPOSIZIONE E DESCRIZIONE DEGLI ADESIVI PER LA SICUREZZA

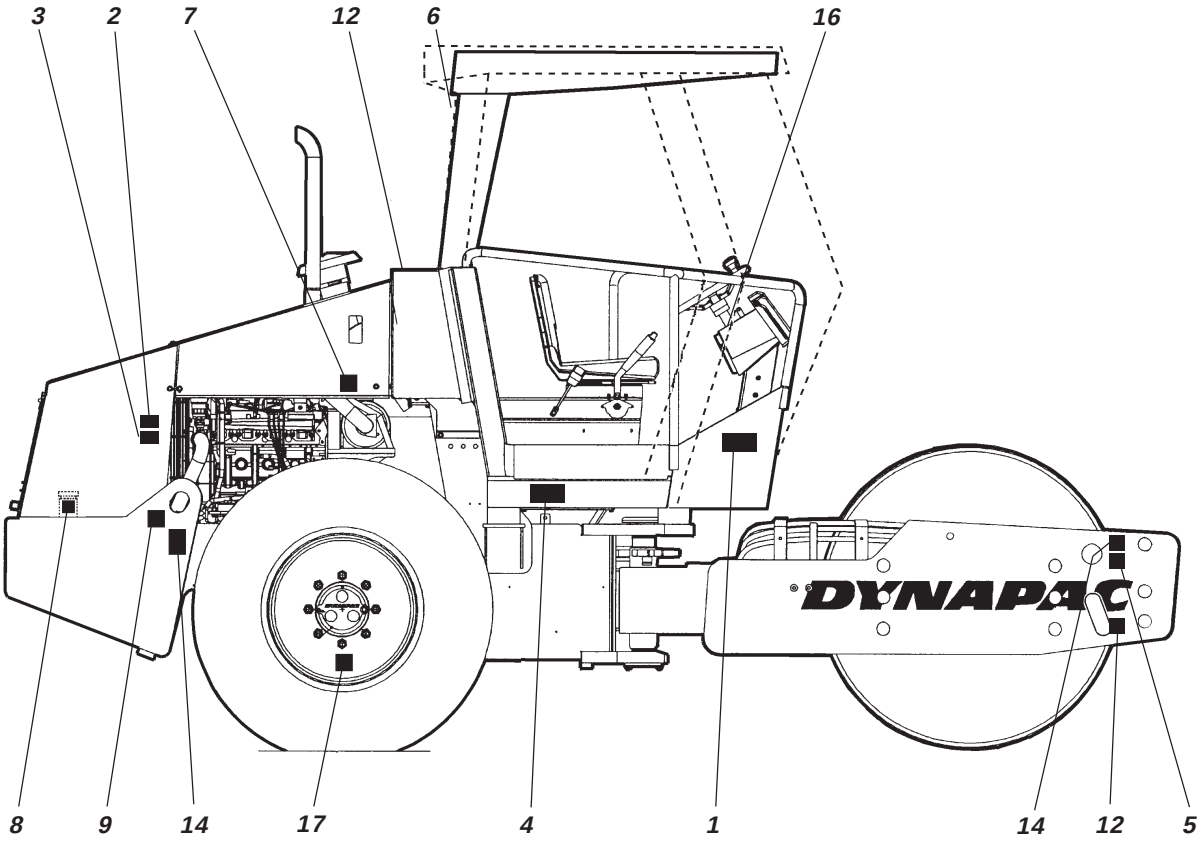

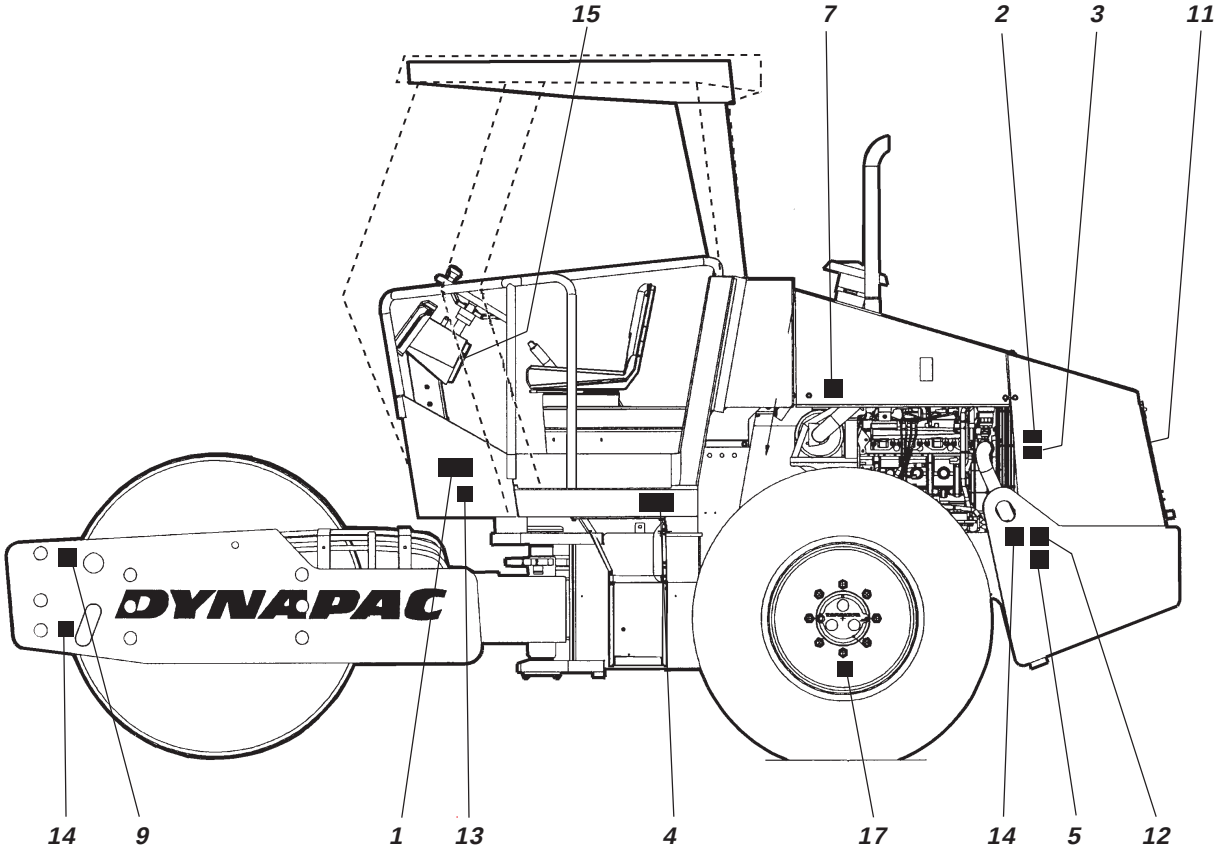

DISPOSIZIONE E DESCRIZIONE DEGLI ADESIVI PER LA SICUREZZA

1.

Pericolo di schiacciamento, snodo centrale/tamburo. Mantenersi a distanza di sicurezza.

4.

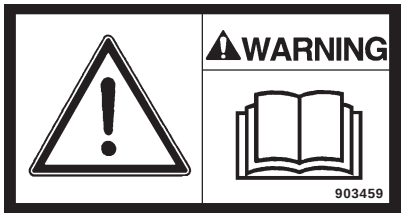

L'operatore deve aver letto il Manuale di Sicurezza e le istruzioni per la guida e la manutenzione prima di mettere la macchina in esercizio.

7.

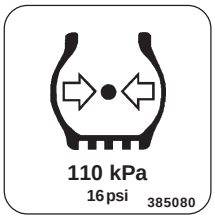

Pressione di gonfiaggio

2.

Prestare attenzione alle parti rotanti del motore. Tenere le mani lontane dalla zona a rischio.

5.

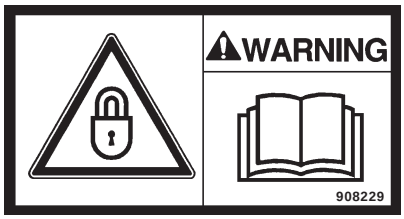

L'articolazione centrale deve essere bloccata in sede di sollevamento. Leggere il manuale.

8.

Gasolio

3.

Attenzione alle superfici calde nel vano motore. Non toccare.

6.

Uscita di emergenza ☐

9.

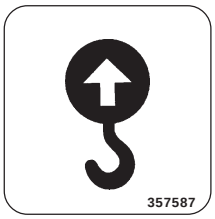

Punto di sollevamento

10.

Alt. 1

Olio idraulico

Alt. 2

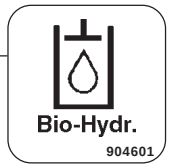

Olio idraulico biodegradabile

11.

Interruttore della batteria

12.

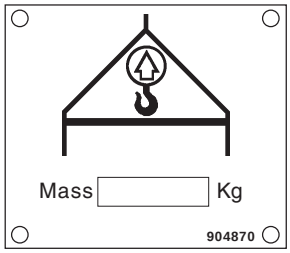

Targhetta di sollevamento

13.

☐ **Livello di potenza acustica**

14.

Punto di fissaggio

15.

Vano porta–manuali

16.

17.

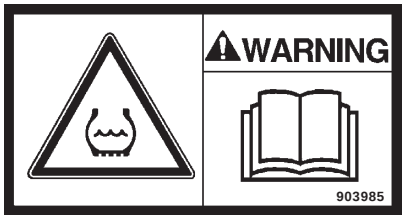

Pneumatico con zavorra (Accessorio). Leggere il manuale.

☐ **= Dotazione supplementare**

TARGHETTE DI IDENTIFICAZIONE

Targhette macchina

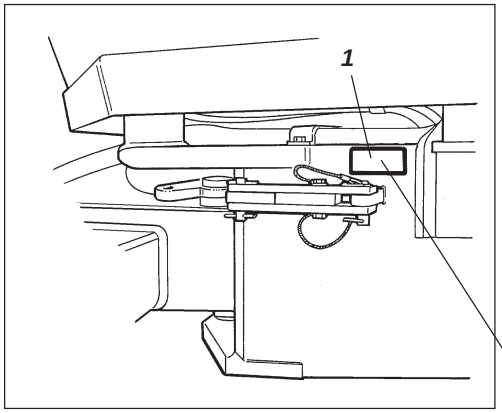

Fig. 3 Piattaforma di guida
1.Targhetta macchina

La targhetta di identificazione della macchina (1) si trova sul lato sinistro della sezione anteriore del telaio, vicino allo snodo dello sterzo. La targhetta riporta il nome e l'indirizzo del fabbricante, il tipo di macchina, il numero di identificazione PIN (numero di serie), il peso di esercizio, la potenza del motore e l'anno di fabbricazione (se la macchina viene consegnata al di fuori dell'UE, l'etichetta riporta soltanto il nome e l'indirizzo del produttore, il numero di identificazione PIN ed il tipo di macchina). Per l'ordinazione dei ricambi, indicare il numero di identificazione PIN del rullo.

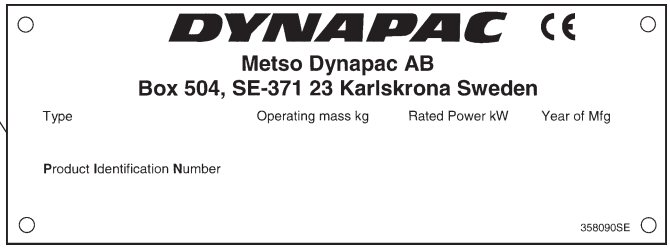

Numero di serie sul telaio

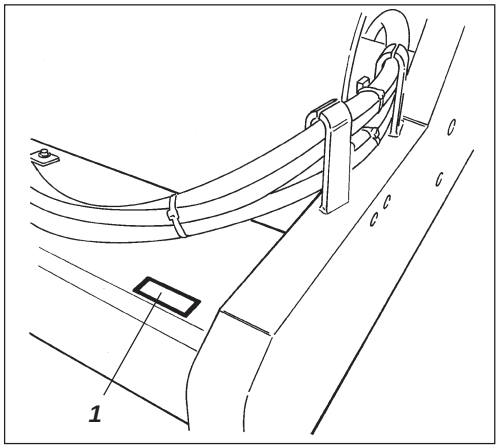

Fig. 4 Telaio anteriore
1. Numero di serie

Il numero di serie della macchina è punzonato sull'angolo destro del telaio anteriore.

Targhetta di identificazione del motore

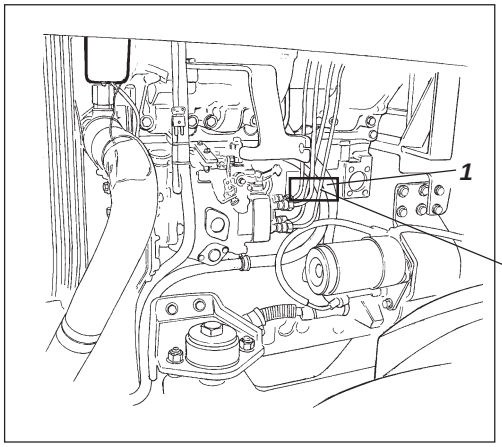

Fig. 5 Motore
1. Targhetta identificazione/EPA

La targhetta di identificazione del motore (1) è sul lato destro del motore sotto la pompa di iniezione. La targhetta riporta il tipo, il numero di serie e i dati del motore. Per ordinare ricambi indicare il numero di serie del motore. Vedi anche il manuale di istruzioni del motore.

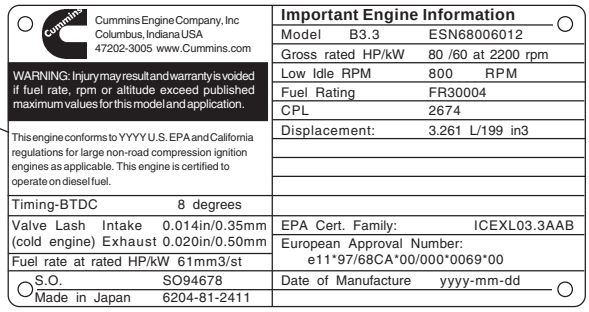

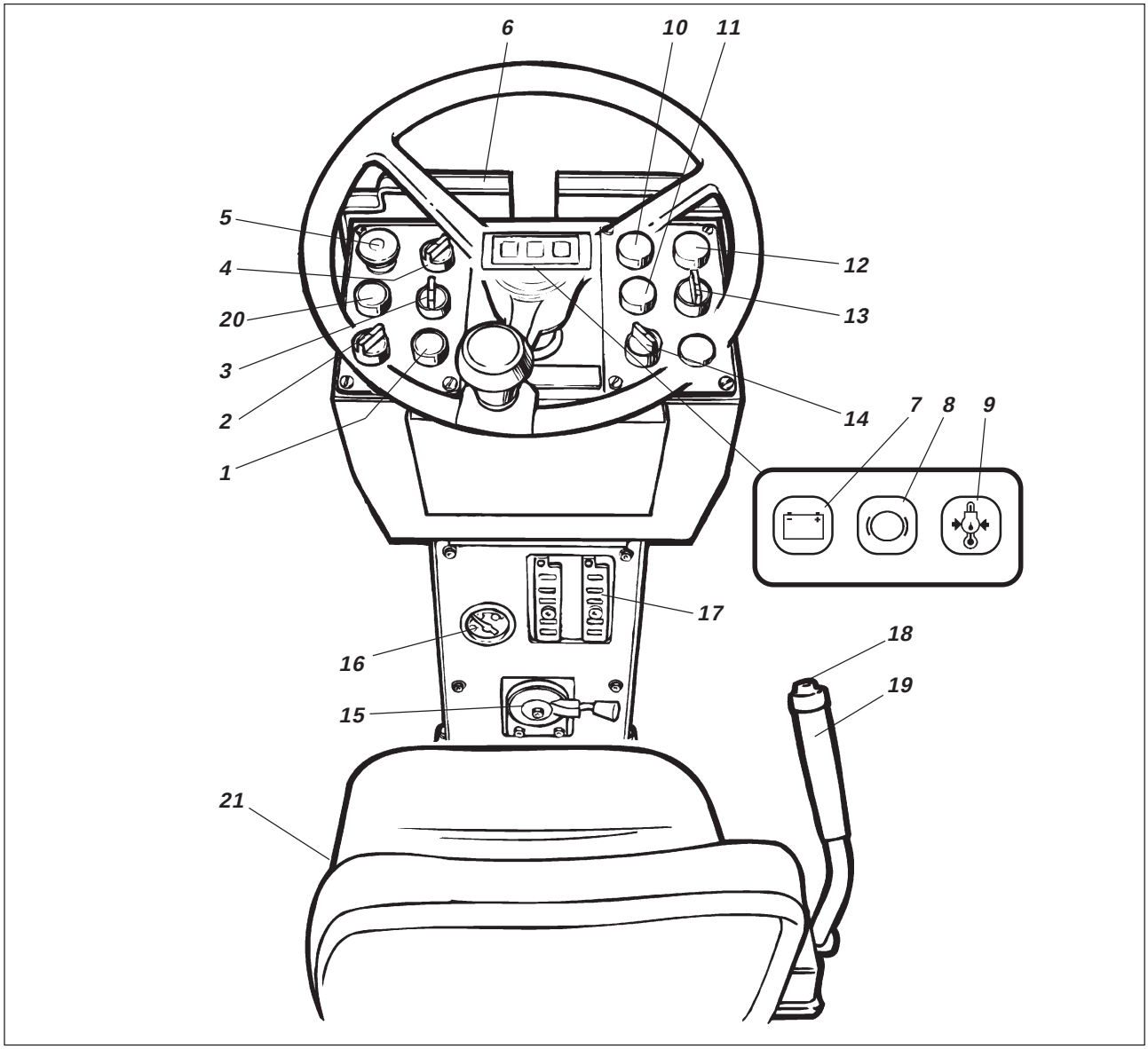

Fig. 6 Strumentazione e comandi.

1. *Segnalatore acustico*
2. *Avviamento*
3. *Faro ruotante di segnalazione* ◻
4. *Proiettore di servizio* ◻
5. *Pulsante del freno di riserva/ parcheggio*
6. *Protezione strumenti*
7. *Spia ricarica batteria*
8. *Spia del freno*
9. *Spia di bassa pressione dell'olio motore/Temperatura del motore*
10. *Spia filtro olio idraulico*
11. *Spia del filtro dell'aria*
12. *Spia temperatura olio idraulico*
13. *Selettore di ampiezza vibrazioni Alta/0/Bassa*
14. *Selettore di velocità, ponte posteriore* ◻
15. *Acceleratore*
16. *Indicatore di livello del carburante*
17. *Scatola dei fusibili*
18. *Ins./Disinser. vibrazioni*
19. *Comando avanti/indietro*
20. *Pulsante prova spie*
21. *Vano portamanuale*

◻ = *Accessorio*

STRUMENTAZIONE E COMANDI, FUNZIONAMENTO

Pos. in fig. 6	Denominazione	Simbolo	Funzione
1	Segnalatore acustico.		Premendo si ode il segnale acustico.
2	Interruttore di avviamento		In posizione ○ il circuito elettrico P interrotto. In posizione I tutti i comandi e gli strumenti elettrici sono alimentati escluso il circuito del motorino di avviamento. In posizione si attiva il motorino di avviamento.
3	Lampada di segnalazione ruotante contatto (accessorio).		Girando l'interruttore a destra si accende la luce.
4	Lampada di servizio, dietro contatto (accessorio)		Girando l'interruttore a destra si accende la luce.
5	Freno di riserva/ Freno di stazionamento	STOP	In posizione premuta si attiva il freno di riserva, in posizione premuta a macchina ferma si attiva il freno di stazionamento. Se il comando è tirato in fuori, entrambi i freni sono disinseriti.
6	Protezione strumenti	—	Si ripiega sopra gli strumenti per proteggerli da intemperie e danni.
7	Spia di ricarica della batteria		Se la spia è accesa con il motore in moto, il generatore non carica. Fermare il motore e ricercare il guasto.
8	Spia del freno		La spia del freno si accende se il comando del freno di stazionamento o di quello di riserva sono premuti ed i freni inseriti.
9	Spia pressione olio motore		La spia si accende quando la pressione dell'olio è troppo bassa. Fermare immediatamente il motore e ricercare il guasto.
10	Spia filtro olio idraulico		Se la spia si accende con il motore in marcia, significa che il filtro dell'olio idraulico va sostituito.
11	Spia filtro aria		Se la spia si accende con il motore in marcia, significa che il filtro va lavato o sostituito.
12	Spia temperatura olio idraulico		Se la spia si accende, significa che l'olio idraulico è troppo caldo. Lasciare raffreddare facendo girare il motore al minimo in folle e individuare il guasto.

STRUMENTAZIONE E COMANDI, FUNZIONAMENTO

Pos. in fig. 6	Denominazione	Simbolo	Funzione
13	Selettore ampiezza		A sinistra ampiezza bassa. A destra ampiezza alta. Su 0, vibrazioni disinserite.
14	Selettore di velocità, ponte posteriore (accessorio)		Velocità di trasporto (alta) Velocità di lavoro (bassa)
15	Acceleratore (motore diesel)	—	Motore a pieni giri in posizione superiore. Motore al minimo in posizione inferiore.
16	Indicatore di livello del carburante	D	Indica il livello del carburante contenuto nel serbatoio.
17	Scatola dei fusibili	—	Contiene i fusibili dell'impianto elettrico.
18	Vibrazioni inserito/disinser. Interruttore		Le vibrazioni si inseriscono premendo una volta. Premendo ancora una volta, queste vengono disinserite. Vale solo se il selettore di ampiezza (13) è in posizione Alta o Bassa.
19	Comando avanti/indietro	—	Osservare che per avviare il motore la leva deve essere in folle, altrimenti non parte. Il comando viene posto sulla direzione di marcia desiderata, in avanti o indietro. La velocità P proporzionale alla distanza della leva dalla posizione neutra. Maggiore è la distanza dal folle e più alta è la velocità.
20	Pulsante prova spie		Alla pressione dell'interruttore si controllano le spie 10, 11, 12.
21	Vano portamanuale		Vano per i manuali di sicurezza e di istruzioni per l'uso del rullo.

STRUMENTAZIONE E COMANDI IN CABINA

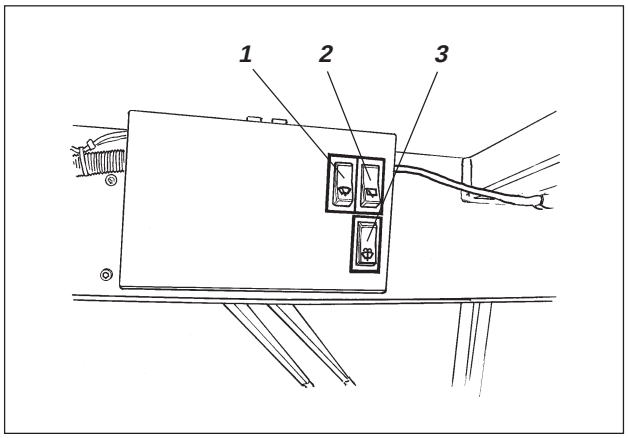

Fig. 7a Tetto della cabina, lato anteriore

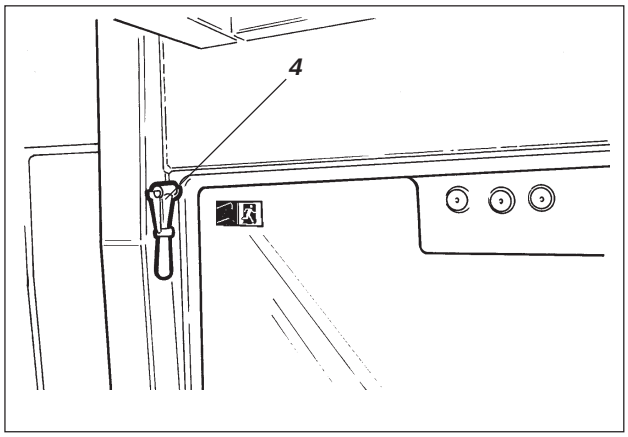

Fig. 7b Lato posteriore della cabina

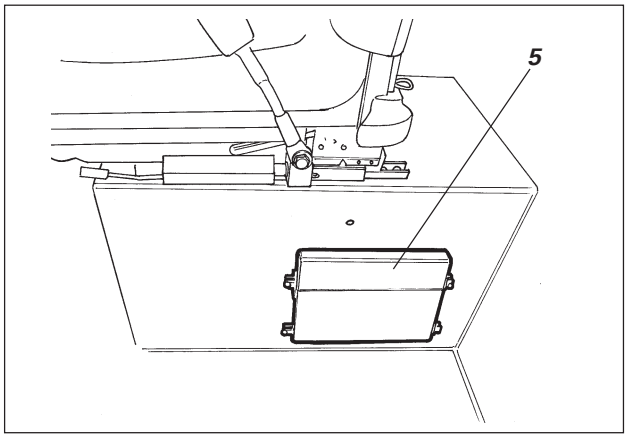

Fig. 7c Cabina, lato sinistro

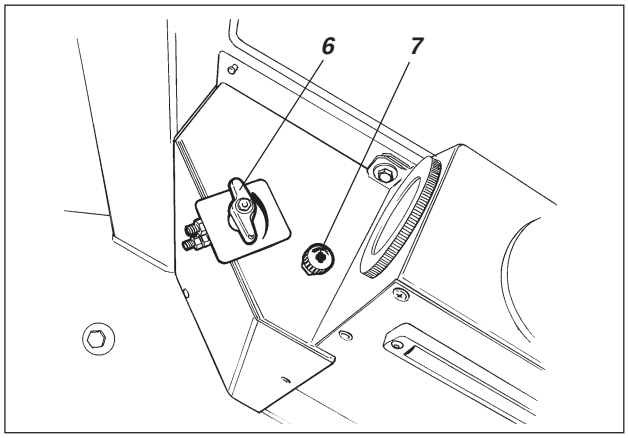

Fig. 7d Cabina, lato destro

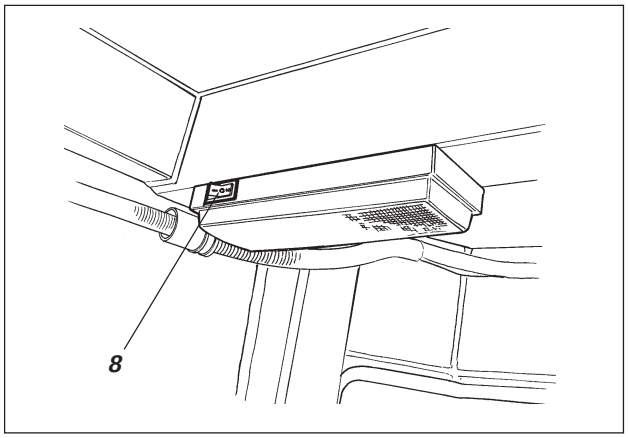

Fig. 7e Tetto della cabina, lato posteriore

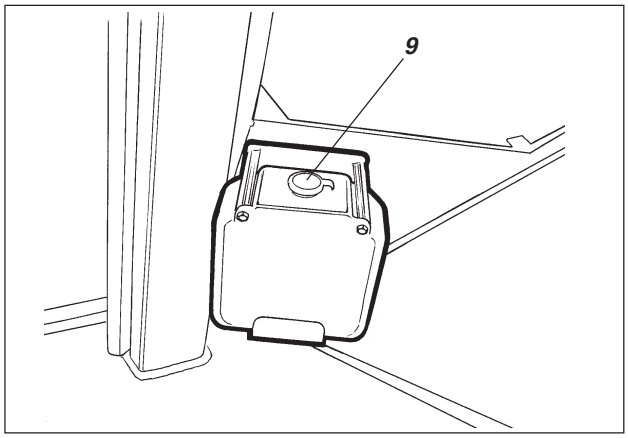

Fig. 7f Cabina, lato sinistro

STRUMENTAZIONE E COMANDI, FUNZIONAMENTO

Pos. in fig. 7	Denominazione	Simbolo	Funzione
1	Tergicristallo anteriore, interruttore.		Premere per attivare il tergicristallo.
2	Tergicristallo posteriore, interruttore.		Premere per attivare il tergicristallo.
3	Lavaggio cristalli, commutatore.		Premere in alto per il lavaggio del vetro anteriore. Premere in basso per il lavaggio vetro posteriore.
4	Martello per uscita di emergenza		In caso di necessità liberare il martello e infrangere il vetro **POSTERIORE**.
5	Vano portamanuale		Vano per i manuali di sicurezza e di istruzioni per l'uso del rullo.
6	Riscaldamento, comando		A sinistra il riscaldamento funziona al massimo. A destra il riscaldamento è spento.
7	Ventilatore, selettore. (accessorio)		A sinistra la ventola è spenta. A destra aumenta la quantità d'aria immessa nella cabina, 3 posizioni.
8	Interruttore di illuminazione della cabina		Premendo si accende l'illuminazione della cabina.
9	Serbatoio del liquido lavavetri	———	Rabboccare con nuovo liquido lavavetri all'occorrenza.

Attivazione interruttore della batteria

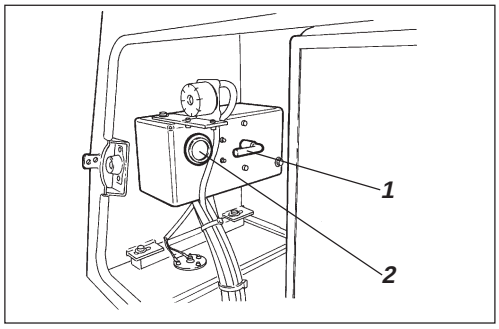

Fig. 8 Vano motore
1. Interruttore principale batteria
2. Contaore

Controllare che la manutenzione giornaliera sia stata effettuata. Vedere il manuale di istruzioni per la manutenzione.

L'interruttore principale è nel vano motore. Aprire il cofano e portare la chiave (1) in posizione inserito. Adesso tutto il rullo è alimentato.

Il contaore (2) registra il numero di ore di esercizio del motore diesel.

Il cofano motore deve essere sbloccato durante la guida per poter interrompere immediatamente la tensione alla batteria all'occorrenza.

Sedile guida – Regolazione

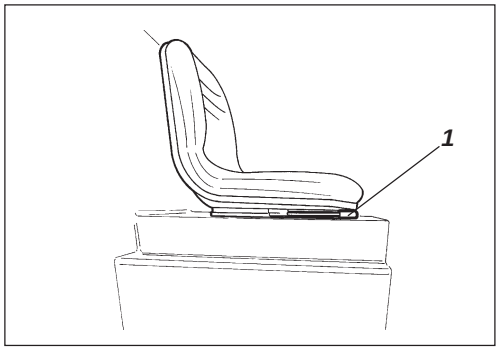

Fig. 9 Sedile di guida
1. Leva di bloccaggio traslazione longitudinale

Regolare il sedile di guida in modo da raggiungere facilmente tutti i comandi di manovra
e da assumere una posizione di guida confortevole.

Il sedile si può regolare come segue:

- In senso longitudinale (1).

Controllare sempre che il sedile sia in posizione bloccata prima di cominciare a guidare.

Consolle di comando (Accessorio) – Regolazione

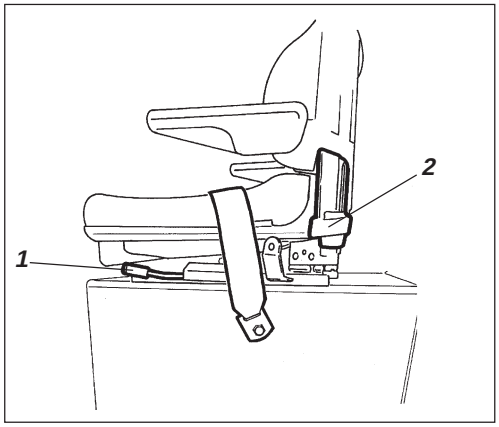

Fig. 10 Piattaforma di guida
1. Leva di bloccaggio traslazione longitudinale
2. Maniglia per regolazione del molleggio

Regolare il sedile di guida in modo da raggiungere facilmente tutti i comandi di manovra
e da assumere una posizione di guida confortevole.

Il sedile si può regolare come segue:

- In senso longitudinale(1).
- Variando il molleggio del sedile tenendo conto del peso del conducente ((2).

Controllare sempre che il sedile sia in posizione bloccata prima di cominciare a guidare.

Spie e strumenti – Controllo

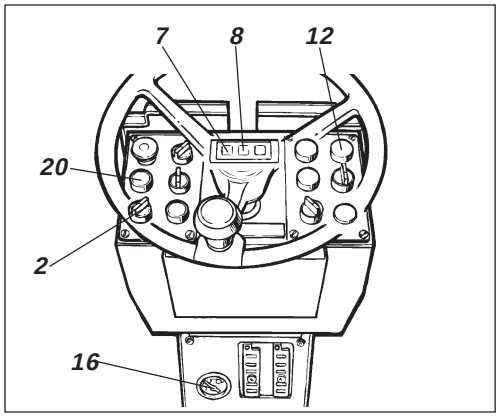

Fig. 11 ***Quadro comandi***
2. Interruttore
7. Spia ricarica della batteria
8. Spia del freno
12. Spia pressione olio motore
16. Indicatore livello carburante
20. Pulsante prova spie

Portare l'interruttore Start/stop (2) in posizione I. Premere il pulsante (20) e verificare che si accendano tutte le spie.

Controllare che l'indicatore del livello di carburante (16) segnali la presenza di carburante.

Controllare che si accendano le spie di ricarica (7), pressione dell'olio (12) e freno di parcheggio (8).

Freno di stazionamento – Controllo

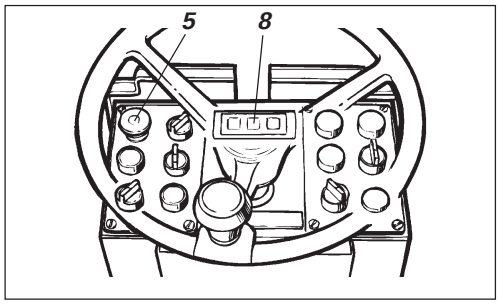

Fig. 12 ***Armaturenbrett***
5. Pulsante del freno di riserva/ parcheggio
8. Spia del freno

Controllare che il comando (5) del freno di stazionamento sia stato premuto.
Con fondo in pendenza, se il freno di stazionamento non è inserito, il rullo può cominciare a muoversi alla messa in moto.

Piattaforma di guida

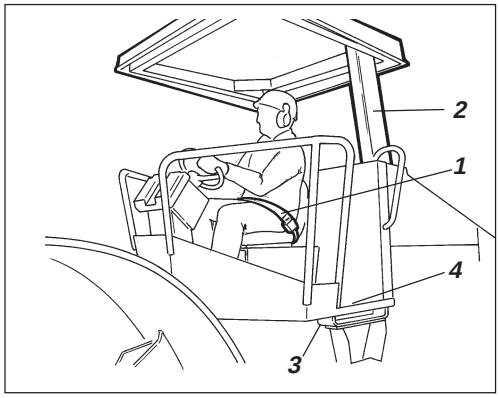

Fig. 13 ***Piattaforma di guida***
1. Cintura di sicurezza
2. Barra Rops
3. Elementi in gomma
4. Protezioni antiscivolo

Se il rullo è dotato di ROPS (protezione anti-rollio) o cabina, la cintura di sicurezza (1) è obbligatoria, accompagnata dal caschetto protettivo.

Se la cintura (1) è danneggiata o è stata esposta a forti sollecitazioni, va sostituita.

Controllare che gli elementi in gomma (3) della piattaforma siano integri; elementi in gomma usurati peggiorano il comfort dell'operatore.

Controllare che le protezioni antiscivolo (4) della piattaforma siano in buone condizioni; sostituirle nel caso in cui l'attrito sia insufficiente.

Se la macchina è dotata di cabina, controllare che la portiera sia chiusa durante il trasporto.

Vista

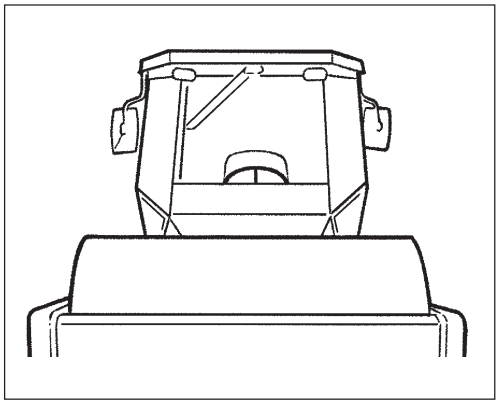

Fig. 14 Vista

Controllare di avere una buona visuale davanti e dietro prima di avviare la macchina. Tutti i finestrini della cabina devono essere puliti e gli specchietti retrovisori devono essere regolati in modo da assicurare una buona visuale posteriore.

Motore diesel

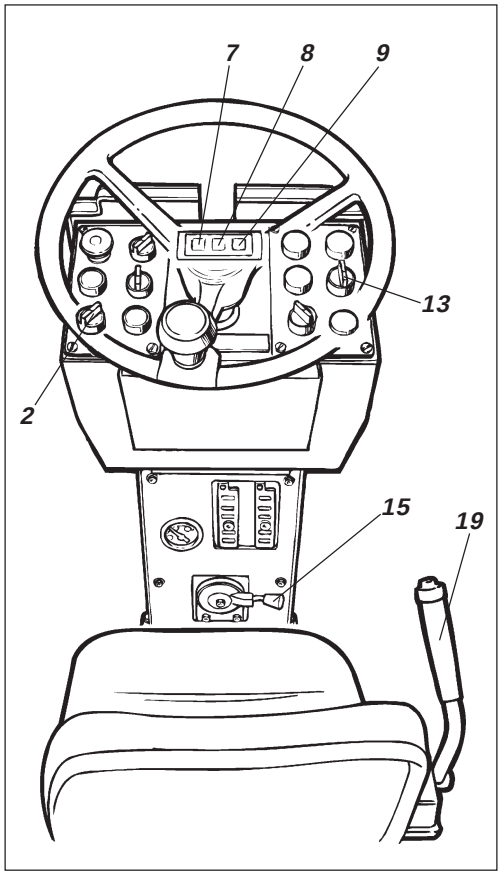

Fig. 15 Pannello comandi
2. Interruttore principale
7. Spia di ricarica
8. Spia del freno
9. Spia pressione olio
13. Selettore vibrazioni
15. Acceleratore
19. Comando Avanti/indietro

Portare la leva di comando avanti/indietro (19) in folle. Il motore non parte se la leva è in posizione diversa.

Portare il selettore di ampiezza vibrazioni alto/baso (13) in posizione **O**.

Portare l'acceleratore (15) sulla posizione del minimo.

Portare l'interruttore (2) in posizione di avviamento. Appena il motore parte, rilasciare la manopola.

Non agire troppo a lungo con il motorino di avviamento, meglio fare una interruzione di qualche minuto se il motore non parte subito.

Riscaldare il motore al minimo per qualche minuto, più a lungo se la temperatura dell'aria è inferiore ai +10°C.

Controllare al contempo che le spie (9) della pressione dell'olio e (7) della ricarica siano spente. La spia (8) deve essere ancora accesa.

Osservare che la frenata è più lunga a macchina e olio freddi, prima che motore e impianto idraulico abbiano raggiunto la temperatura normale di esercizio.

Qualora il motore venga messo in moto all'interno di locali chiusi assicurare la migliore ventilazione (aspirazione) del locale. Pericolo di avvelenamento da monossido di carbonio.

Guida del rullo

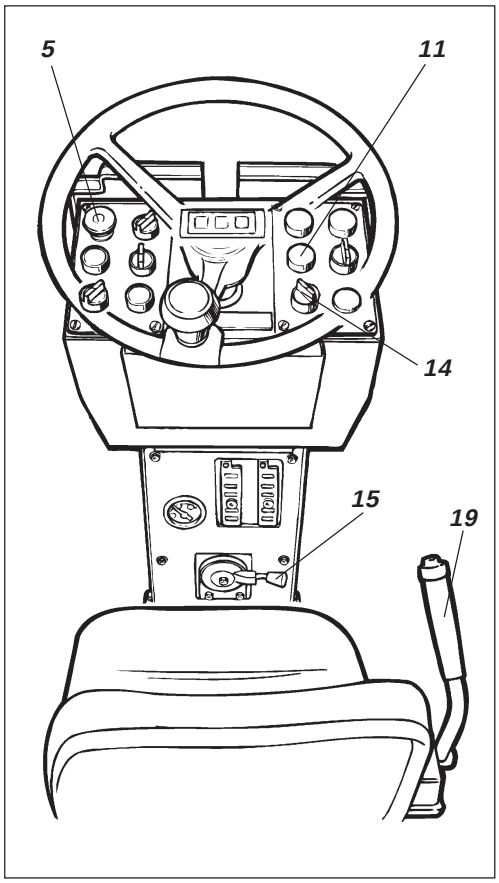

Fig. 16 Quadro comandi
5. Freno di stazionamento/ Freno di riserva
11. Filtro dell'aria
14. Selettore di velocità, ponte posteriore
15. Acceleratore
19. Comando avanti/indietro

La macchina non deve essere guidata per nessun motivo da terra. L'operatore deve rimanere sempre seduto al posto di guida mentre il rullo è in esercizio.

Portare l'acceleratore (15) verso l'alto e bloccarlo al finecorsa: il motore deve presentare un regime di circa 2300 giri/min.

Controllare il funzionamento dello sterzo girando il volante una volta a destra e una a sinistra a rullo fermo. Lo sterzo deve muoversi uniformemente, con facilità.

Controllare che l'area intorno al rullo sia libera.

Tirare il pulsante del freno di riserva/parcheggio (5) e controllare che la spia del freno di parcheggio si spenga. Il rullo può cominciare a muoversi se si trova in pendenza.

Portare i selettori di velocità Alta/Bassa (14) sui valori desiderati, vedere l'adesivo sul quadro comandi.

Velocità massima, km/h

	Std/P	D	PD
	7,5	5	5

Selettore di velocità, ponte posteriore

	Std/P	D	PD
	7,5	5	5
	18,5	9	9

La velocità alta va usata solo per il trasporto e su fondo stradale regolare.

Portare dolcemente la leva di marcia (19) in avanti o in dietro a seconda della direzione desiderata. La velocità aumenta allontanando la leva dal folle.

La velocità va sempre regolata con la leva di marcia e **non** con la manopola del regime di giri del motore.

Controllare il funzionamento del freno di riserva premendo il pulsante del freno di riserva/parcheggio (5) quando il rullo procede lentamente in marcia avanti.

Controllare regolarmente durante la guida che non si accendano spie. Se si accende la spia di pressione dell'olio, fermare immediatamente il rullo e spegnere il motore diesel. Controllare ed eliminare eventuali problemi. Vedere anche il Manuale di Manutenzione ed il manuale del motore.

Qualora si accenda la spia del filtro dell'aria (11) durante la marcia (motore diesel a pieni giri) pulire o sostituire il filtro, vedere le Istruzioni per la Manutenzione.

Ampiezza alta/bassa – Impostazione

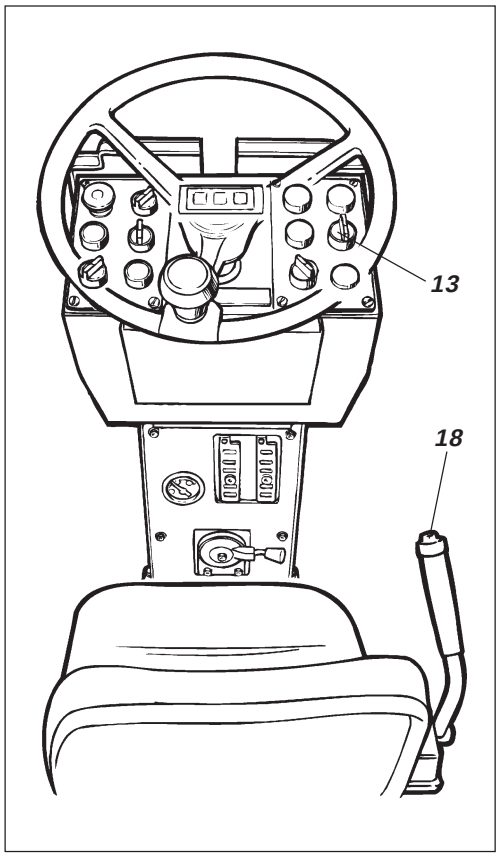

Fig. 17 Quadro comandi

13. Selettore di ampiezza vibrazioni
18. Vibrazioni, selettore di vibrazioni Ins./Disins.

Sul tamburo possono essere inseriti due tipi di vibrazioni agendo sul relativo selettore (13). Girando la manopola verso sinistra si inserisce bassa ampiezza, verso destra alta ampiezza.

! Non eseguire mai la regolazione dell'ampiezza mentre le vibrazioni sono attivate. Disattivare le vibrazioni ed attendere l'arresto completo della macchina prima di regolare l'ampiezza.

Per inserire e disinserire le vibrazioni, agire sull'interruttore (18) sul lato superiore del comando avanti/indietro. Disinserire sempre le vibrazioni prima che il rullo si fermi completamente.

! Non attivare le vibrazioni prima di aver azionato il rullo. Il rullo, il fondo stradale e la macchina possono subire seri danni.

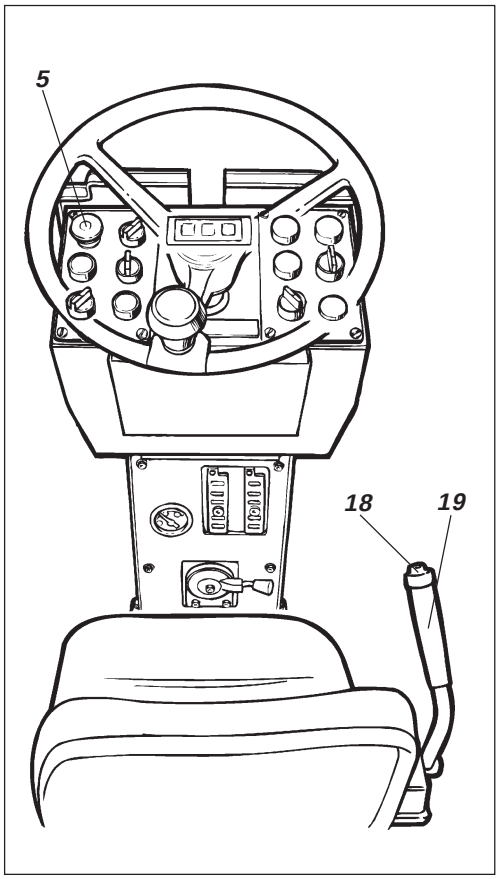

Fig. 18 Pannello comandi
5. Pulsante del freno di riserva/ parcheggio
18. Interruttore vibrazioni /Spento INSERITO/DISINSER
19. Leva avanti/indietro

Freno di riserva

La frenata avviene normalmente con la leva avanti/ indietro. Portando la leva in folle, la trasmissione idrostatica agisce da freno sui tamburi. Vi sono inoltre freni a lamelle nel ponte posteriore che funzionano come freno di parcheggio e vengono inseriti quando viene premuto il comando del freno di riserva/ parcheggio (5).

In caso di frenata, premere il pulsante del freno di riserva/parcheggio (5), tenere stretto il volante e prepararsi ad arresti improvvisi.

Al termine della frenata, riportare la leva di comando avanti/indietro in posizione neutra e tirare il pulsante del freno di riserva/parcheggio.

Frenata normale

Disinserire le vibrazioni premendo sull'interruttore (18).

Fermare il rullo portando la leva avanti/indietro (19) in folle.

Premere sempre sul comando (5) del freno di stazionamento, anche in caso di breve fermata su terreno in pendenza.

Riportare l'acceleratore al minimo e far funzionare il motore al minimo per alcuni minuti per raffreddarlo.

Prima di usare il rullo aspettare che l'olio idraulico abbia raggiunto la sua normale temperatura d'esercizio. Se l'olio è freddo, la frenata può essere più lunga.

Arresto

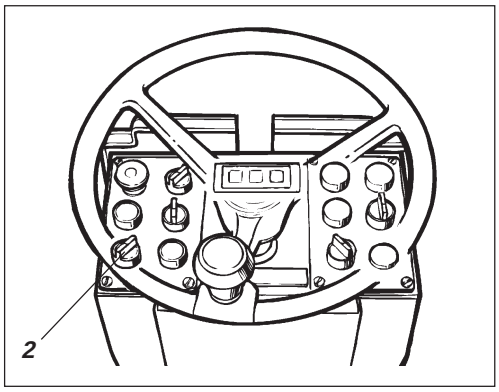

Fig. 19 Pannello comandi
2. Interruttore principale

Controllare spie e strumenti per verificare che tutto sia regolare. Spengere i fari e le altre funzioni elettriche.

Per spengere il motore portare l'interruttore (2) su **O**. Rimettere in posizione la protezione strumenti (sui rulli senza cabina) e bloccarla in posizione.

PARCHEGGIO

Bloccaggio dei tamburi

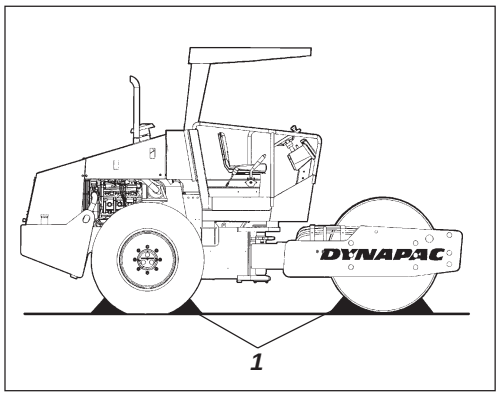

Fig. 20 ***Bloccaggio del tamburo***
1. Zeppa

Non parcheggiare mai il rullo con il motore diesel in moto senza avere inserito il freno di riserva/parcheggio.

Non parcheggiare mai il rullo con il motore diesel in moto senza avere inserito il freno di riserva/parcheggio.

In inverno valutare anche il rischio di gelate. Rifornire il radiatore con antigelo e svuotare i serbatoi dell'acqua, le pompe e le tubazioni. Verificare con le istruzioni per la manutenzione

Interruttore della batteria

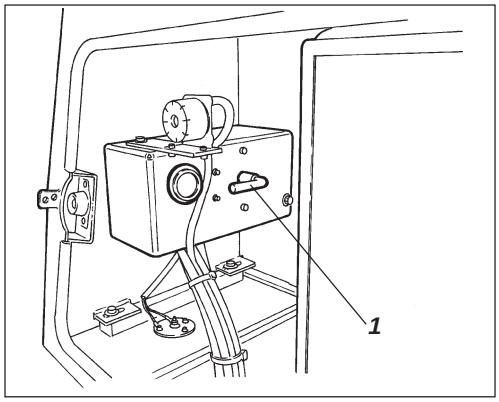

Fig. 21 ***Telaio del trattore, posteriore sinistro***
1. Interruttore della batteria

Prima di lasciare il rullo disinserire l'interruttore principale della batteria (1) e togliere la chiave dal contatto.

Questo evita che la batteria si scarichi e rende più difficile ai non addetti di mettere in moto e far partire il rullo. Chiudere anche il cofano motore.

Bloccaggio dello snodo

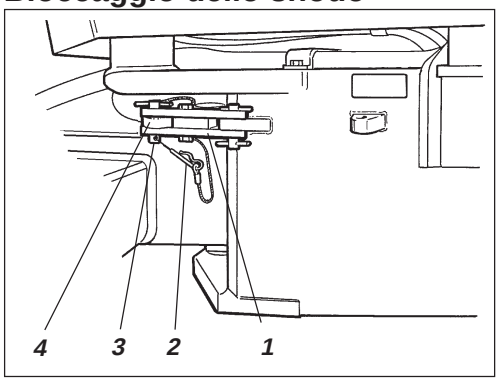

Fig. 22 ***Snodo dello sterzo in posizione bloccata***
1. Braccio di bloccaggio
2. Spina di bloccaggio
3. Dente di bloccaggio
4. Occhiello di bloccaggio

Prima di sollevare il rullo, bloccare lo snodo dello sterzo per prevenire una rotazione improvvisa.

Girare il volante in modo che la macchina sia nella posizione di guida diritta in avanti. Premere il pulsante del freno di riserva/parcheggio.

Tirare la spina di bloccaggio inferiore dotata di cavi (2), e tirare il dente di bloccaggio dotato di cavi (3).

Girare il braccio di bloccaggio verso l'esterno (3) e posizionarlo sull'occhiello di bloccaggio (1) nel telaio posteriore.

Infilare il dente di bloccaggio nei fori attraverso il braccio di bloccaggio e l'occhiello di bloccaggio e fissare il dente in posizione con la spina di bloccaggio (3).

Sollevamento del rullo

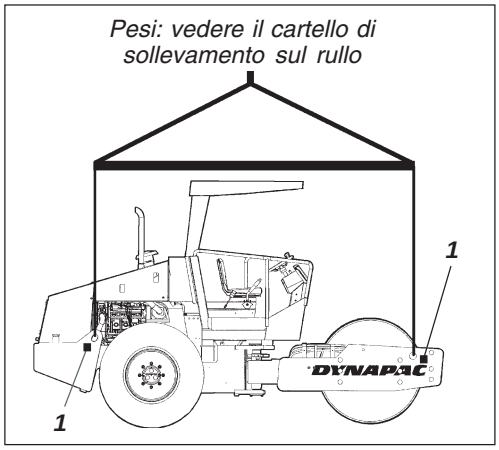

Fig. 23 ***Rullo pronto al sollevamento***
1. Cartello avvertenze sollevamento

Il peso massimo della macchina è riportato sulla targhetta di sollevamento (1). Vedere anche le specifiche tecniche nel Manuale di Manutenzione.

Dispositivi di sollevamento come cavi, catene, cinghie e ganci di sollevamento devono essere dimensionati secondo la normativa esistente.

Non sostare sotto carichi sospesi! Controllare che i ganci di sollevamento siano ben posizionati.

Ripristino dell'articolazione

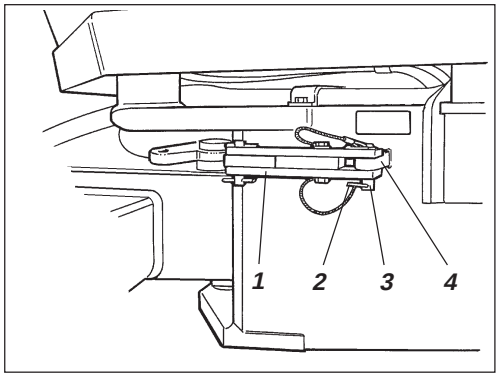

Fig. 24 ***Snodo dello sterzo in posizione sbloccata***
1. Braccio di bloccaggio
2. Spina di bloccaggio
3. Dente di bloccaggio
4. Occhiello di bloccaggio

Ricordarsi di ripristinare il bloccaggio, prima di avviare il motore.

Riportare il braccio di bloccaggio (1) in posizione e posizionarlo nell'occhiello di bloccaggio (4) con il dente di bloccaggio (3). Infilare la spina di bloccaggio inferiore con cavetto (2) per fissare il dente di bloccaggio (3). L'occhiello di bloccaggio (4) si trova sul telaio della macchina.

Alt.1
Traini brevi con motore funzionante

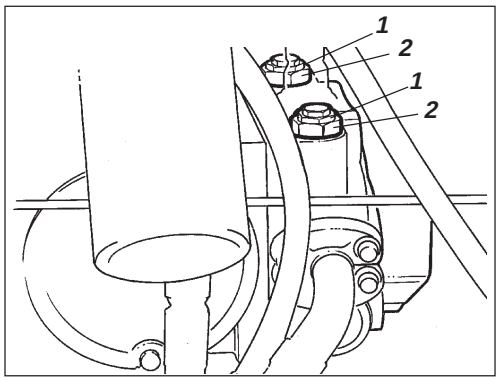

Fig. 25 Pompa della trazione anteriore
1. Valvola di traino
2. Dado di bloccaggio

Il rullo è trainabile fino a 300 metri con una delle seguenti alternative:

Premere il pulsante del freno di riserva/ parcheggio e spegnere il motore diesel. Bloccare i tamburi con zeppe per evitare che il rullo si muova.

Aprire il cofano. Allentare entrambe le valvole di traino (1) (dado esagonale centrale) di tre giri verso sinistra tenendo ferma la valvola multifunzionale (2) (dado esagonale inferiore). Le valvole si trovano sul lato sinistro della pompa di trasmissione.

Accendere il motore diesel al minimo.

Adesso il rullo può essere trainato e, se lo sterzo funziona, anche sterzato.

Alt.2
Traini brevi con motore non funzionante

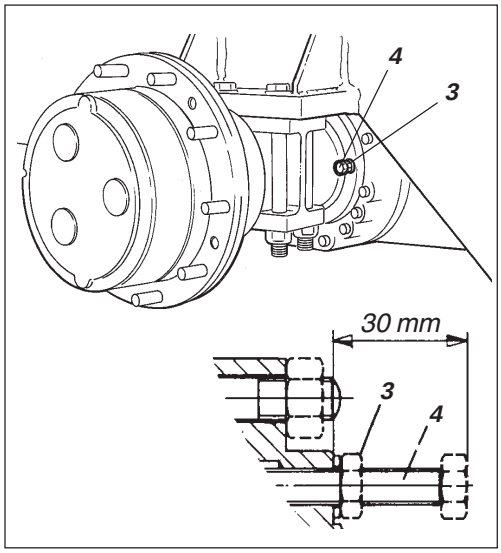

Fig. 26 Ponte posteriore
3 .Dado di bloccaggio
4. Vite di regolazione

Bloccare il tamburo e le ruote con zeppe per evitare che il rullo si muova quando i freni vengono disinseriti meccanicamente.

Allentare entrambe le valvole di traino come indicato nell'alternativa 1 sopra.

Freni del ponte posteriore

Allentare il dado (3) e avvitare a mano le viti di regolazione (4), fino a quando non aumentala resistenza, e quindi un ulteriore giro. Le viti di regolazione sono sul ponte posteriore, due per lato della scatola del differenziale.

Dopo il traino, non dimenticare di ripristinare le valvole di traino (1). Svitare la vite di regolazione (4) finché non sporge di 30 mm dalla superficie.

Esclusione dei freni del tamburo

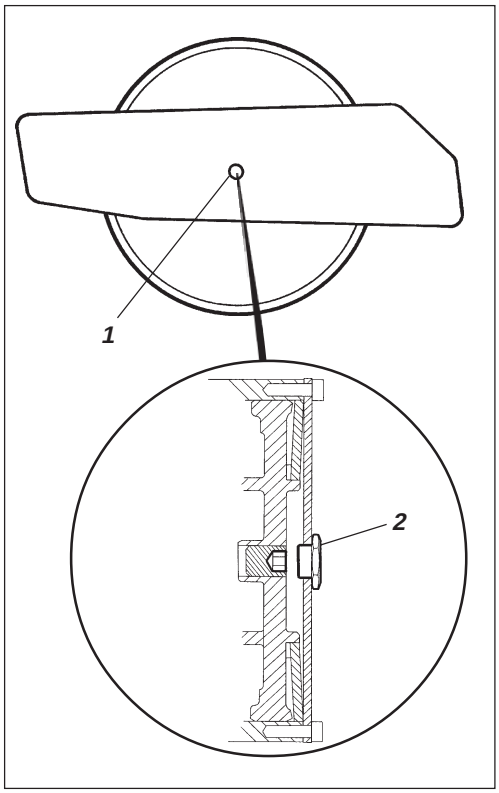

Fig. 27 Parte sinistra del telaio
1. Foro centrale
2. Vite centrale

Freno del motore del tamburo (Accessorio)

Rimuovere il tappo centrale del freno del tamburo (2) accessibile dal foro centrale (1) del lato sinistro del telaio.

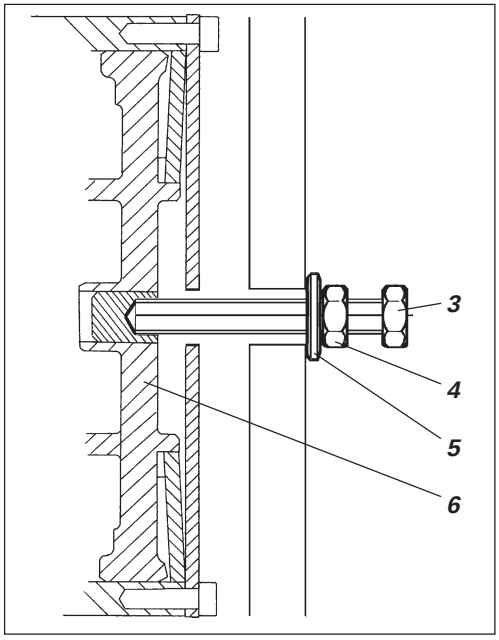

Fig. 28 Vista in sezione dell'alloggiamento dei freni
3. Bullone
4. Dado
5. Rondella
6. Pistone del freno

Fissare il bullone (3) fino in fondo come indicato nella figura. Serrare il dado (4) a battuta sulla rondella e quindi di un altro giro e 1/2, tenendo ferma la vite (3).

A questo punto il freno è disinserito ed il rullo può essere trainato.

Dopo il traino, non dimenticare di ripristinare le valvole di traino (1). Svitare la vite di regolazione (4) finché non sporge di 26 mm dalla superficie di contatto e serrare i dadi di bloccaggio (3). Ripristinare anche il freno del motore del tamburo.

Vite (3), dado e rondella sono accessori. Se in dotazione, sono contenuti nel vano della batteria accanto al filtro separatore dell'acqua.

TRAINO/TRANSPORTO SU CARRO ATTREZZI

Traino del rulloTraino del rullo

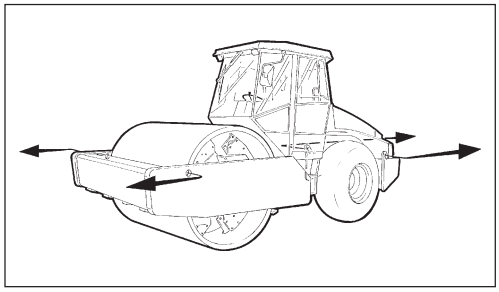

Fig. 29 Traino

Utilizzare una barra di traino durante il traino/il trasporto su carro attrezzi, perché il rullo non ha nessuna capacità frenante.

Il rullo deve essere trainato lentamente (max. 3 km/h) e soltanto per brevi tratti (max. 300 m).

In sede di traino/trasporto su carro attrezzi di una macchina, il dispositivo di traino deve essere collegato ad entrambi i fori di sollevamento. Le forze di trazione devono operare longitudinalmente alla macchina come indicato nella figura. Forza di trazione max 120 kN.

Non dimenticare di adottare le precauzioni per il traino secondo le alternative 1 o 2 indicate nella pagina precedente.

TRASPORTO

Preparazione del rullo al trasporto

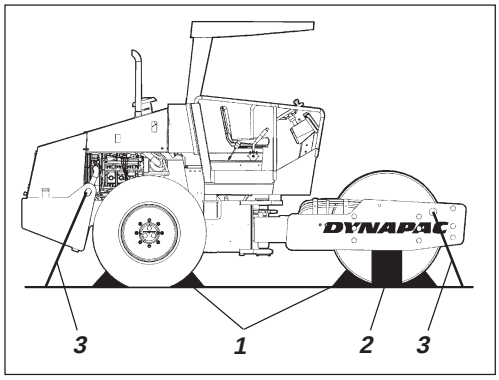

Fig. 30 Trasporto
1. Zeppe
2. Calzatura
3. Catene

Bloccare i tamburi con zeppe (1) e fissarle al veicolo di soccorso.

Inserire zeppe sotto il telaio del tamburo (2) per evitare sovraccarichi agli elementi in gomma durante il fissaggio.

Legare il rullo ai quattro angoli con una fune di ancoraggio (3). I punti di fissaggio sono riportati sulle targhette.

Ricordarsi di sbloccare lo snodo dello sterzo prima di rimettere in moto il rullo.

ISTRUZIONI PER LA GUIDA – RIEPILOGO

1. **Osservare le indicazioni di sicurezza della macchina.**

2. Controllare che vengano seguite le istruzioni per la manutenzione.

3. Attivare l'interruttore della batteria.

4. Portare il comando avanti/indietro in folle.

5. Portare il selettore di vibrazioni in posizione **O**.

6. Portare l'acceleratore in posizione di minimo.

7. Mettere in moto e scaldare il motore.

8. Portare il comando dell'acceleratore in posizione di lavoro.

9. Disinserire il pulsante del freno di riserva/parcheggio.

10. **Avviare il rullo. Agire con cautela sul comando Avanti/Indietro.**

11. **Controllare i freni. Osservare che la frenata è più lunga a rullo freddo.**

12. Usare le vibrazioni solo con il rullo in movimento.

13. **IN CASO DI PERICOLO:**
    - **Premere il pulsante del freno di riserva/parcheggio.**
    - **Tenere saldamente il volante.**
    - **Tenersi pronti ad arresti improvvisi.**

14. In caso di parcheggio: Premere il pulsante del freno di riserva/parcheggio. Spegnere il motore e bloccare i tamburi.

15. In caso di sollevamento: – Vedere il manuale di guida.

16. In caso di traino: – Vedere il manuale di guida.

17. In caso di trasporto: – Vedere il manuale di guida.

18. In caso di trasporto su carro attrezzi: – Vedere il manuale di guida.