DYNAPAC
CC 222/222C • CC 232/232C
CC 322
CONDUITE

0222FR5

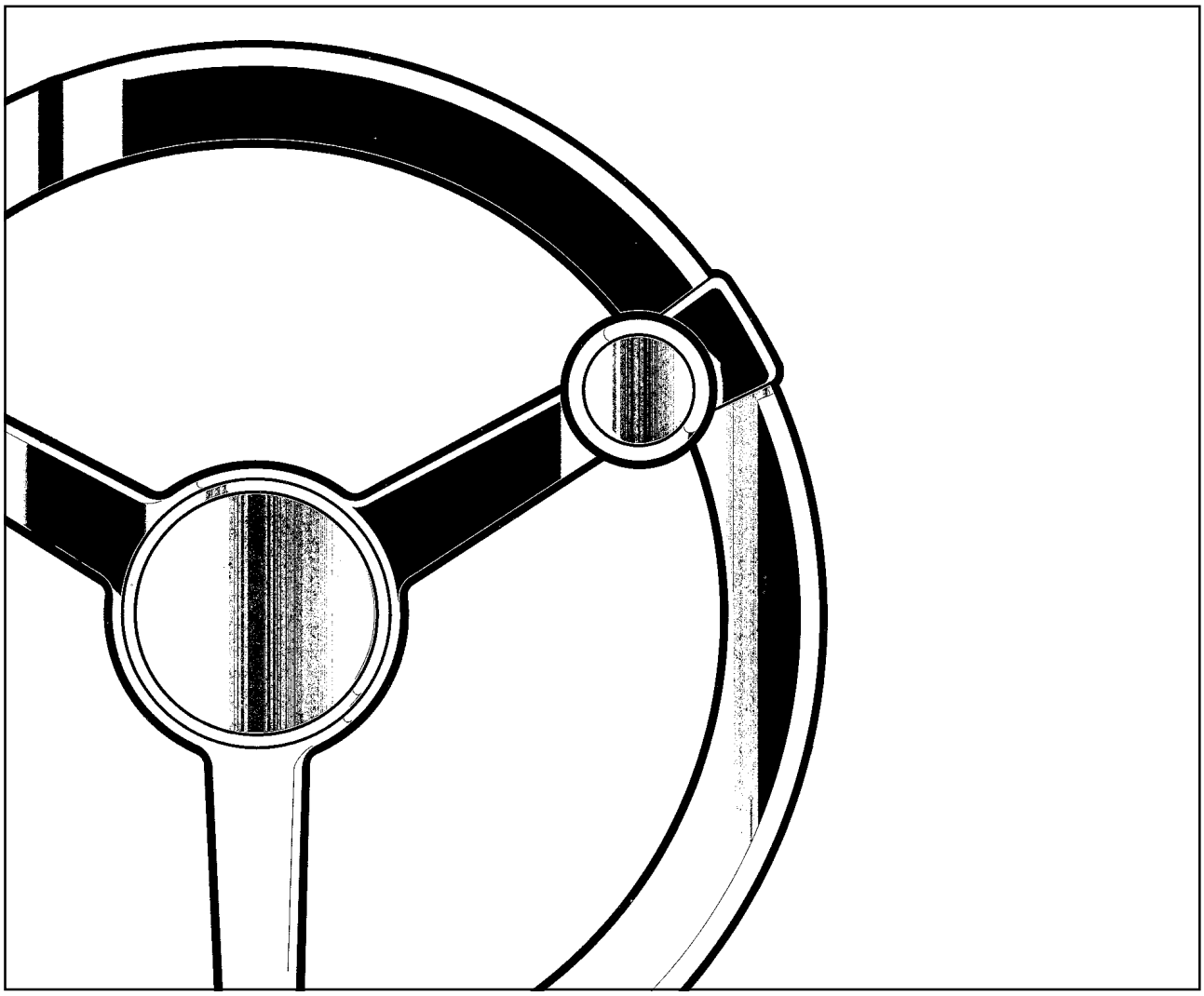

SVEDALA DYNAPAC
Svedala Compaction Equipment AB
Box 504, SE-371 23 Karlskrona, Suède
Téléphone +46 455 30 60 00
Télécopie +46 455 30 60 30

SVEDALA DYNAPAC

Rouleau vibrant
CC 222/222C
CC 232/232C
CC 322

Conduite
0222FR5, novembre 2000

Moteur Diesel:
Deutz BF4L1011F

Instructions valables à partir de:

CC 222	PIN (S/N) *61710959*
CC 222C	PIN (S/N) *61810303*
CC 232	PIN (S/N) *61910618*
CC 232C	PIN (S/N) *62010243*
CC 322	PIN (S/N) *62110322*

CONSERVER CE MANUEL POUR USAGE ULTÉRIEUR

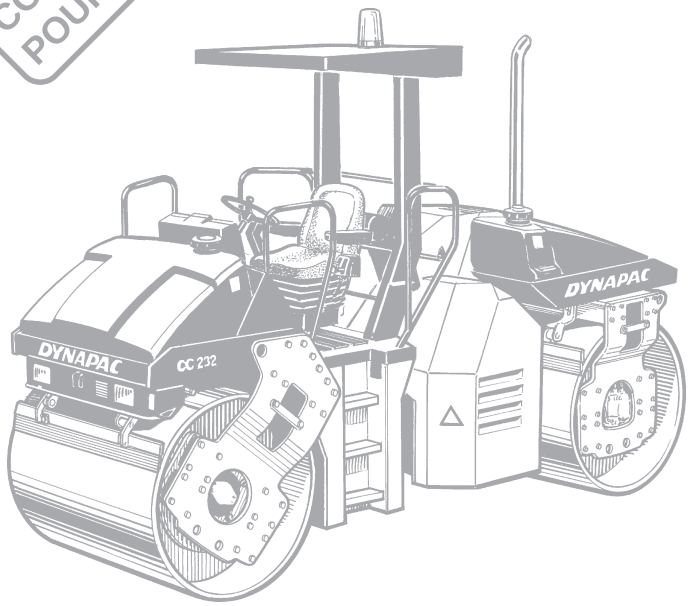

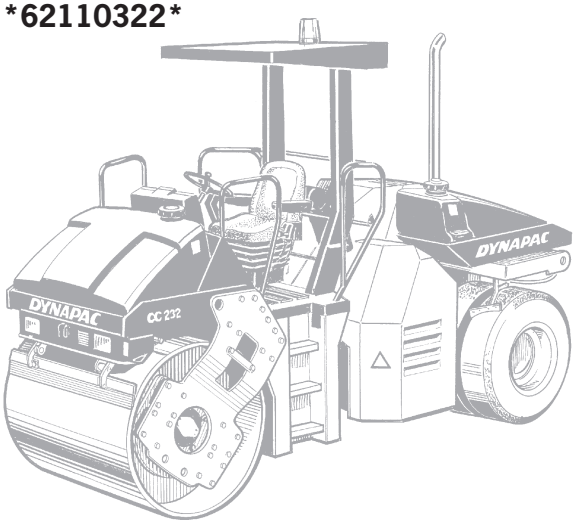

Le Dynapac CC 222 est un rouleau vibrant dans la catégorie des 7,5 tonnes, à articulation centrale, avec translation, freinage et vibration sur les deux cylindres.

Ce rouleau existe également en version dite mixte, il pèse alors 7 tonnes environ, possède un cylindre vibrant à l'avant et quatre roues à pneus lisses à l'arrière, avec entraînement et freinage, la désignation du modèle étant alors CC 222C.

Le CC 232 est un rouleau vibrant dans la catégorie des 8 tonnes, à articulation centrale, avec vibration sur les deux cylindres, mais avec cylindres fendus à l'avant et à l'arrière. Sur ce rouleau, la translation avant et le freinage s'effectuent sur les quatre demi cylindres.

Ce rouleau existe lui aussi en version mixte, son poids est alors de 7 tonnes environ et la désignation du modèle CC 232C.

Le CC 322 est un rouleau vibrant dans la catégorie des 8,5 tonnes, à articulation centrale avec translation, freinage et vibration sur les deux cylindres.

Droit de modification réservé.
Imprimé en Suède.

SOMMAIRE

Page
Instructions de sécurité (Voir également le manuel de sécurité) 3
Sécurité lors de la conduite 4
Sécurité (Option) 5
Autocollants de sécurité, emplacement/description 6, 7
Plaques signalétiques engin et moteur 8
Instruments et dispositifs de commande 9
Instruments et dispositifs de commande, description de fonction 10-13
Instruments et dispositifs de commande dans cabine 14, 15
Instructions pour la climatisation (Option) 16
Avant démarrage 17, 18, 19
Démarrage 20
Conduite 21
Conduite/Vibration 22
Conduite (Option) 23
Freinage 24
Stationnement 25
Instructions de levage 26
Instructions de remorquage 27
Remorquage/Dépannage 28
Transport 29
Instruction de conduite – Résumé 30

SYMBOLES D'AVERTISSEMENT

Consignes de sécurité – Sécurité personnelle.

Attention particulière – Dommages à la machine ou aux pièces.

MANUEL DE SÉCURITÉ

L'opérateur doit lire soigneusement le manuel de sécurité fourni avec chaque engin. Toujours suivre les instructions de sécurité et avoir le manuel à portée de main.

GÉNÉRALITÉS

Ce manuel contient des directives de conduite et d'utilisation du rouleau. Pour l'entretien et la maintenance, voir "ENTRETIEN, CC 222/222C, CC 232/232C, CC 322".

En cas de démarrage et de conduite avec un engin froid et de l'huile hydraulique froide, les distances de freinage sont plus longues que lorsque l'huile a atteint sa température normale de fonctionnement.

INSTRUCTIONS DE SÉCURITÉ (Voir également le manuel de sécurité)

1. **L'opérateur doit parfaitement connaître le contenu du MANUEL DE CONDUITE avant de démarrer le rouleau.**
2. **S'assurer que toutes les instructions figurant dans le MANUEL D'ENTRETIEN ont été suivies.**
3. **Seuls des opérateurs spécialement formés et/ou expérimentés sont habilités à conduire le rouleau.**
   Aucun passager n'est autorisé à bord du rouleau. Toujours se tenir bien assis dans le siège de l'opérateur en cours de conduite.
4. **Ne jamais conduire un rouleau qui a besoin d'être réglé ou réparé.**
5. **Monter et descendre du rouleau uniquement lorsqu'il est immobile. Utiliser les poignées et la main courante. Pour monter et descendre, il est toujours recommandé d'avoir "trois points d'appui" : deux pieds et une main, ou un pied et deux mains en contact avec la machine.**
6. **La protection au retournement (ROPS = Roll Over Protective Structures) doit toujours être utilisée lorsque la machine se trouve sur une surface mal assurée.**
7. **Rouler lentement dans les virages serrés.**
8. **Éviter de conduire de biais dans les pentes, conduire vers le haut ou vers le bas.**
9. **S'assurer que les 2/3 tiers au moins de la largeur du rouleau se trouvent sur le revêtement déjà compacté en cas de conduite près de bords ou de trous.**
10. **S'assurer qu'il n'y a pas d'obstacles dans le sens de la marche sur le sol ou dans l'air.**
11. **Conduire très prudemment sur terrain inégal.**
12. **Utiliser l'équipement de sécurité fourni. Sur les machines équipées de ROPS, toujours utiliser la ceinture de sécurité.**
13. **Tenir le rouleau en bon état de propreté. Ôter immédiatement toute salissure ou graisse de la plate-forme du conducteur. Les plaques signalétiques et les autocollants doivent être en permanence propres et parfaitement lisibles.**
14. **Mesures de sécurité préalables au remplissage de carburant :**
    - Couper le moteur.
    - Éviter de fumer.
    - Éviter toute flamme vive à proximité.
    - Mettre le bec du tuyau de remplissage à la masse contre le réservoir pour éviter la formation d'étincelles.
15. **Avant les réparations ou la révision :**
    - Placer des cales contre les cylindres / les roues et sous la lame à égaliser.
    - Bloquer au besoin l'articulation centrale.
16. **Si le niveau sonore dépasse 85 dB(A), des protections auditives sont recommandées. Le niveau sonore peut varier suivant la nature du sol sur lequel la machine est utilisée.**
17. **N'effectuer aucune altération ou modification sur le rouleau risquant d'en compromettre la sécurité. Des modifications ne peuvent être apportées qu'après autorisation écrite de Dynapac.**
18. **Ne pas utiliser le rouleau tant que l'huile hydraulique n'a pas atteint sa température de travail normale. La distance de freinage peut être allongée lorsque l'huile est froide. Voir les instructions de démarrage dans le MANUEL DE CONDUITE.**

Conduite le long des bords

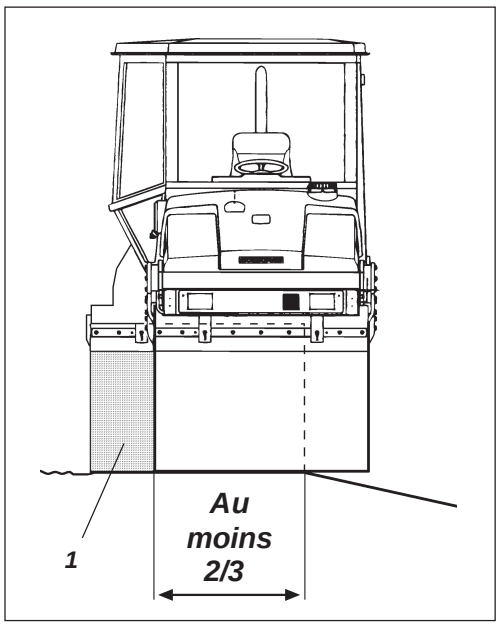

Fig. 1 ***Position du rouleau pour la conduite le long des bords***
1. Pivot d'articulation centrale

En conduisant le long des bords, les 2/3 au moins de la largeur du cylindre doivent reposer sur la surface déjà compactée.

Ne pas oublier que le centre de gravité de l'engin se déplace vers l'extérieur quand on tourne le volant. Par exemple vers la droite quand on tourne le volant à gauche.

En conduisant avec pivot d'articulation centrale (option), un seul cylindre doit être dans la position indiquée dans la figure, l'autre cylindre doit toujours reposer entièrement sur la surface du sol.

Inclinaison

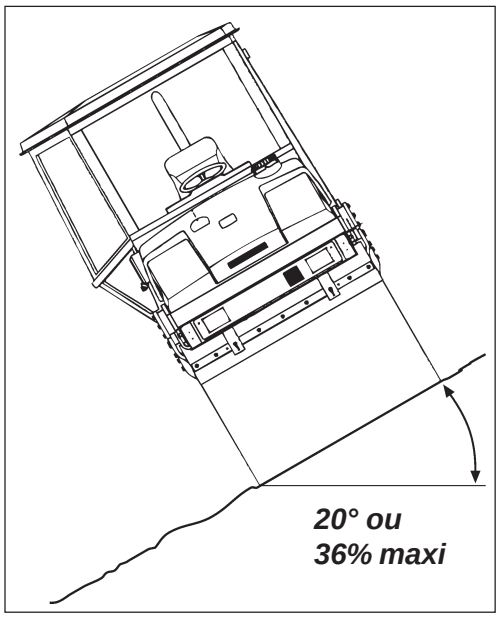

Fig. 2 ***Conduite dans les inclinaisons latérales***

ROPS (protection contre le retournement) est toujours recommandée quand on conduit dans les pentes ou sur une surface meuble.

Éviter de conduire le long d'inclinaisons latérales. Pour les travaux sur des pentes, conduire plutôt dans le sens de l'inclinaison, vers le haut ou vers le bas.

L'angle d'inclinaison est calculé sur une surface plane et dure, l'engin étant immobilisé. L'angle de conduite est zéro, les vibrations coupées et tous les réservoirs pleins. Ne pas oublier que les surfaces non assurées, la perte de direction de l'engin, l'activation des vibrations, la vitesse de conduite et l'augmentation du centre de gravité (accessoire) peuvent entraîner un effet de basculement même en cas d'inclinaison moindre que celles indiquées.

Pour évacuer d'urgence la cabine, détacher le marteau qui se trouve sur le montant arrière de la cabine, puis casser la vitre arrière.

Disque/rouleau coupe-bordure

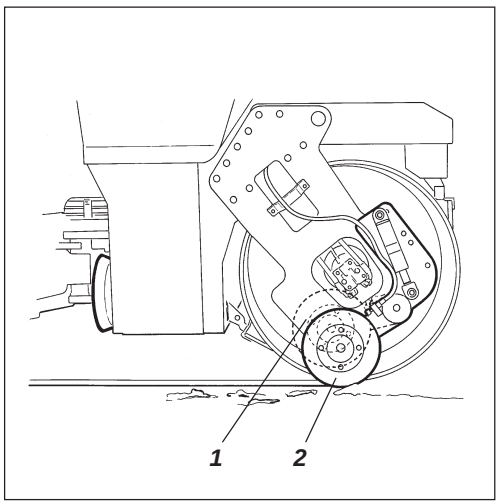

Fig. 3 Disque/rouleau coupe-bordure
1. Position de transport
2. Position de travail

En cours de travail, l'opérateur doit s'assurer que personne ne se trouve dans la zone de travail.

Un autocollant placé sur la fourche avant droite signale le risque d'écrasement et la présence de pièce rotative.

Avant chaque session de travail, l'outil doit être placé en position de transport (1).

Climatisation

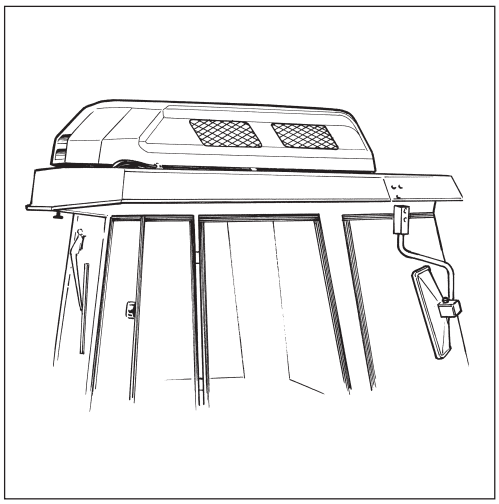

Fig. 4 Climatisation

Le système contient un agent réfrigérant sous pression. Il est interdit de laisser des réfrigérants s'échapper dans l'atmosphère. Toute intervention sur le circuit de refroidissement ne doit être confiée qu'à une entreprise agréée.

Le système de refroidissement est pressurisé. Un maniement erroné risquerait de provoquer des blessures graves. Ne jamais desserrer les raccords de tuyau.

Si nécessaire, faire le plein du système avec un réfrigérant agréé.

AUTOCOLLANTS DE SÉCURITÉ, EMPLACEMENT/DESCRIPTION

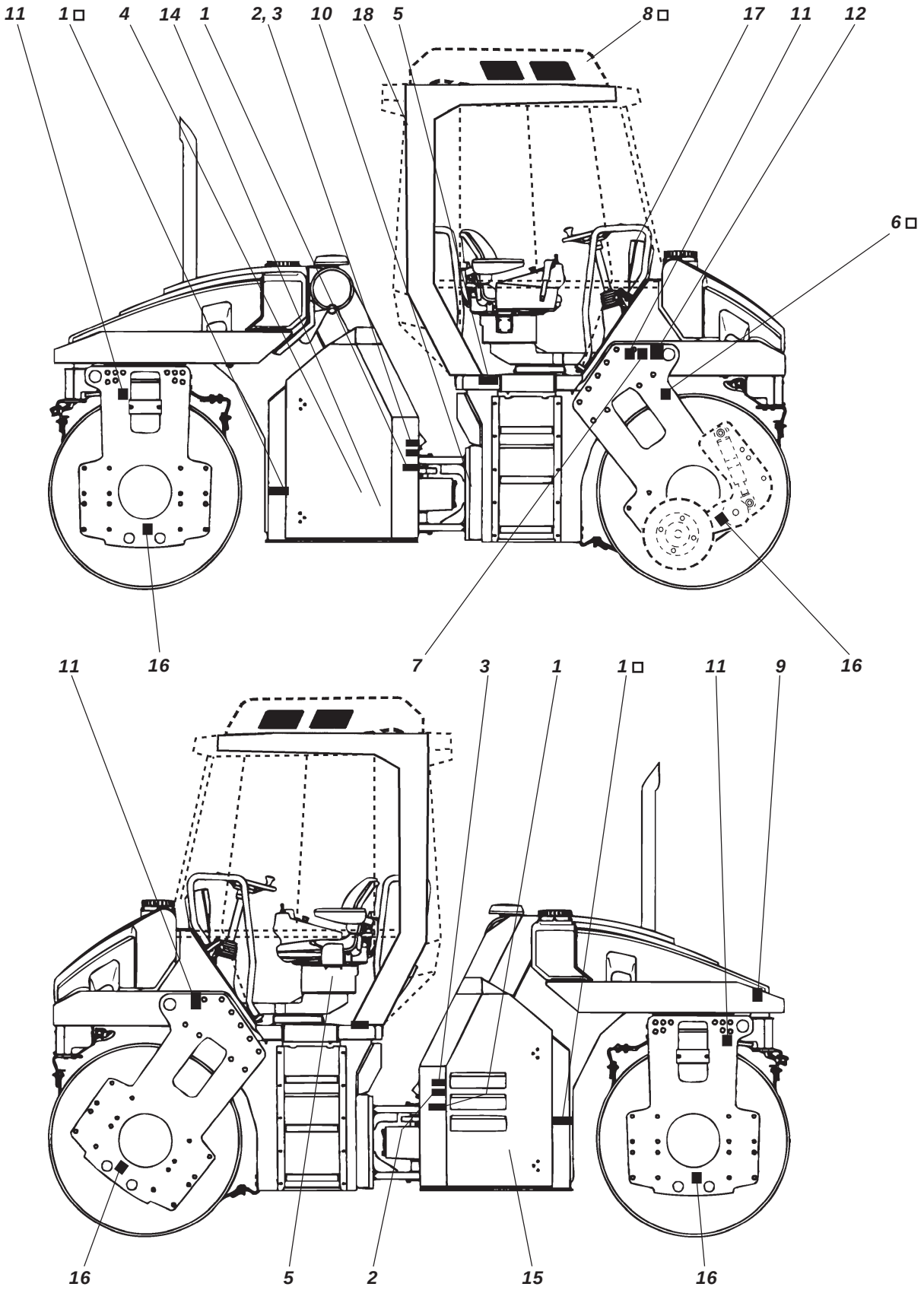

□ = *Accessoire*

AUTOCOLLANTS DE SÉCURITÉ, EMPLACEMENT/DESCRIPTION

1.

Zone d'écrasement, articulation centrale/cylindre. Garder une distance raisonnable de la zone d'écrasement.

(Deux zones d'écrasement sur machine pourvue d'une articulation centrale)

5.

L'opérateur est tenu de lire le manuel de sécurité, ainsi que les instructions de conduite et d'entretien avant d'utiliser l'engin.

9.

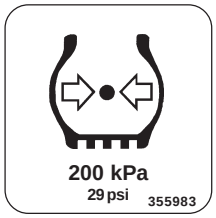

Pression des pneus

Seulement machine mixte

2.

Attention aux pièces rotatives. Tenir les mains à une distance prudente de la zone à risque.

6.

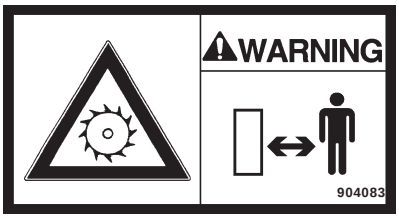

Attention aux pièces rotatives. Garder une distance raisonnable de la zone d'écrasement.

10.

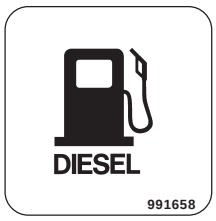

Réservoir diesel

3.

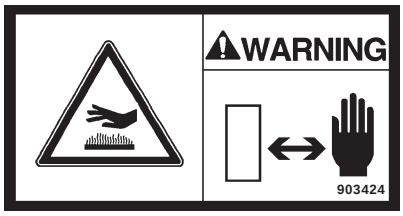

Attention aux surfaces brûlantes dans le compartiment moteur. Ne pas toucher à ces surfaces.

7.

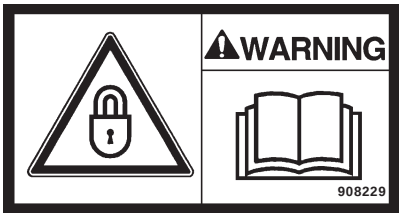

L'articulation centrale doit être bloquée durant le levage. Se reporter au manuel d'instructions.

11.

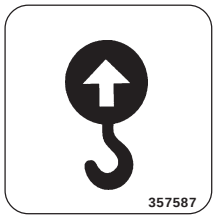

Point de levage

4.

Ne pas libérer les freins sans avoir le chapitre sur le remorquage. Risque de pincement.

8.

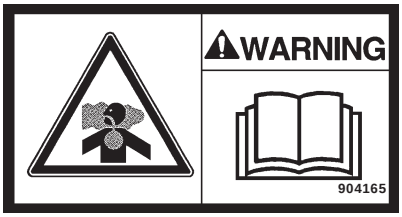

Gaz nocif. Lire le manuel d'instructions.

12.

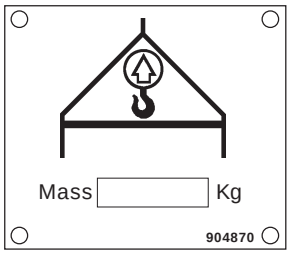

Étiquette de levage

13.

Casier du manuel

14.

Option 1

Huile hydraulique

Option 2

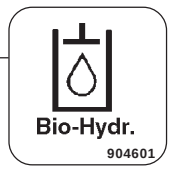

Huile bio-hydraulique

15.

Coupe-batterie

16.

Point de fixation

17.

18.

Sortie de secours

Plaque signalétique engin

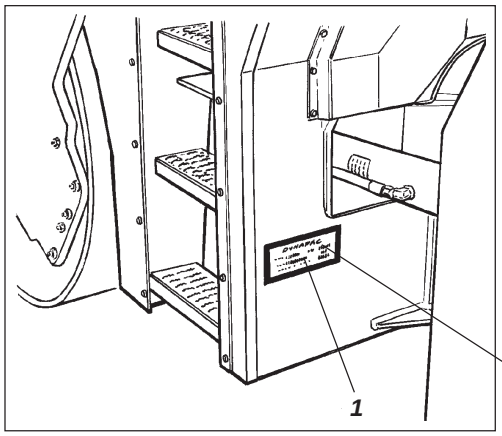

Fig. 5 Plate-forme du conducteur
1. Plaque signalétique engin

La plaque signalétique engin (1) est fixée à la partie avant du cadre, côté gauche, près de l'articulation centrale. Sur la plaque figurent le nom et l'adresse du constructeur, le type de machine, le nombre PIN – numéro d'identification du produit (numéro de série), le poids en ordre de marche, la puissance du moteur et l'année de fabrication (si la machine est livrée en dehors de l'UE, seulement le nom et l'adresse du constructeur, le numéro PIN et le type d'engin). Pour la commande de pièces de rechange, toujours indiquer le numéro PIN du rouleau.

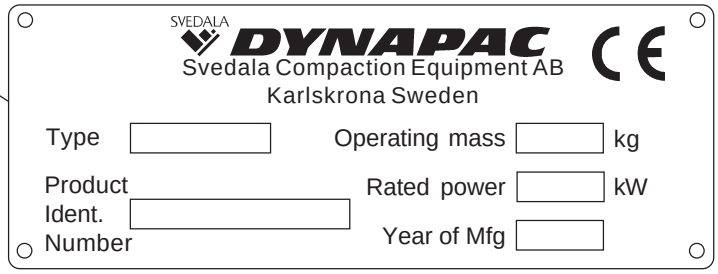

Numéro d'identification du produit sur le cadre

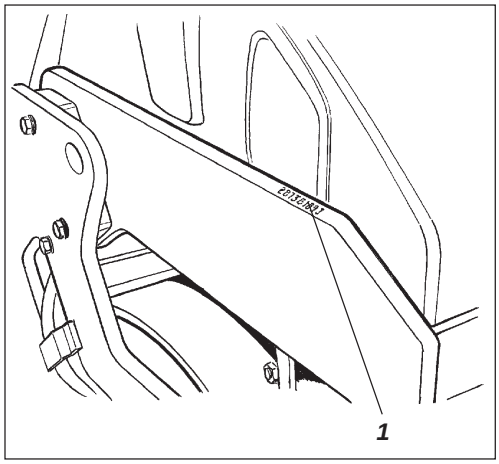

Fig. 6 Cadre avant
1. PIN

Le numéro PIN de l'engin (1) est gravé sur le bord droit du cadre avant.

Plaques signalétiques moteur

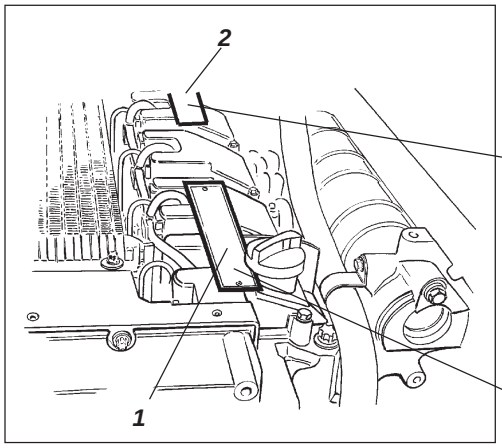

Fig. 7 Moteur
1. Plaque signalétique
2. Écriteau EPA (USA)

La plaque signalétique du moteur (1) est fixée à la partie supérieur du moteur. Sur la plaque figurent le type de moteur, le numéro de série et les caractéristiques du moteur. Indiquer le numéro de série du moteur lorsque vous commandez des pièces de rechange. Voir également le manuel du moteur.

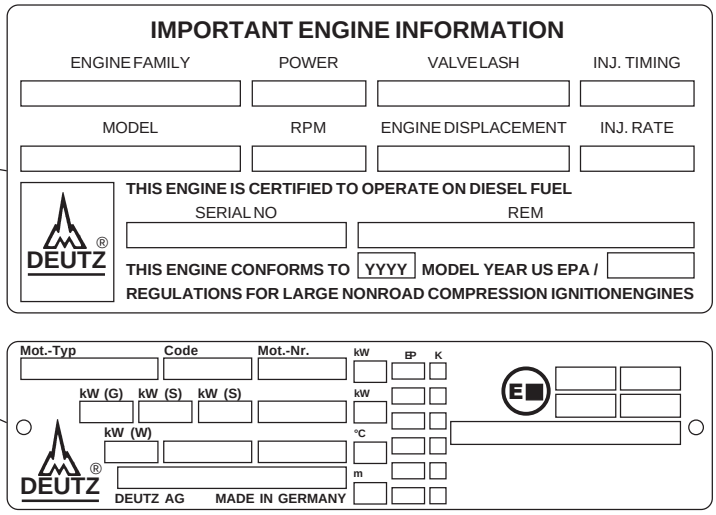

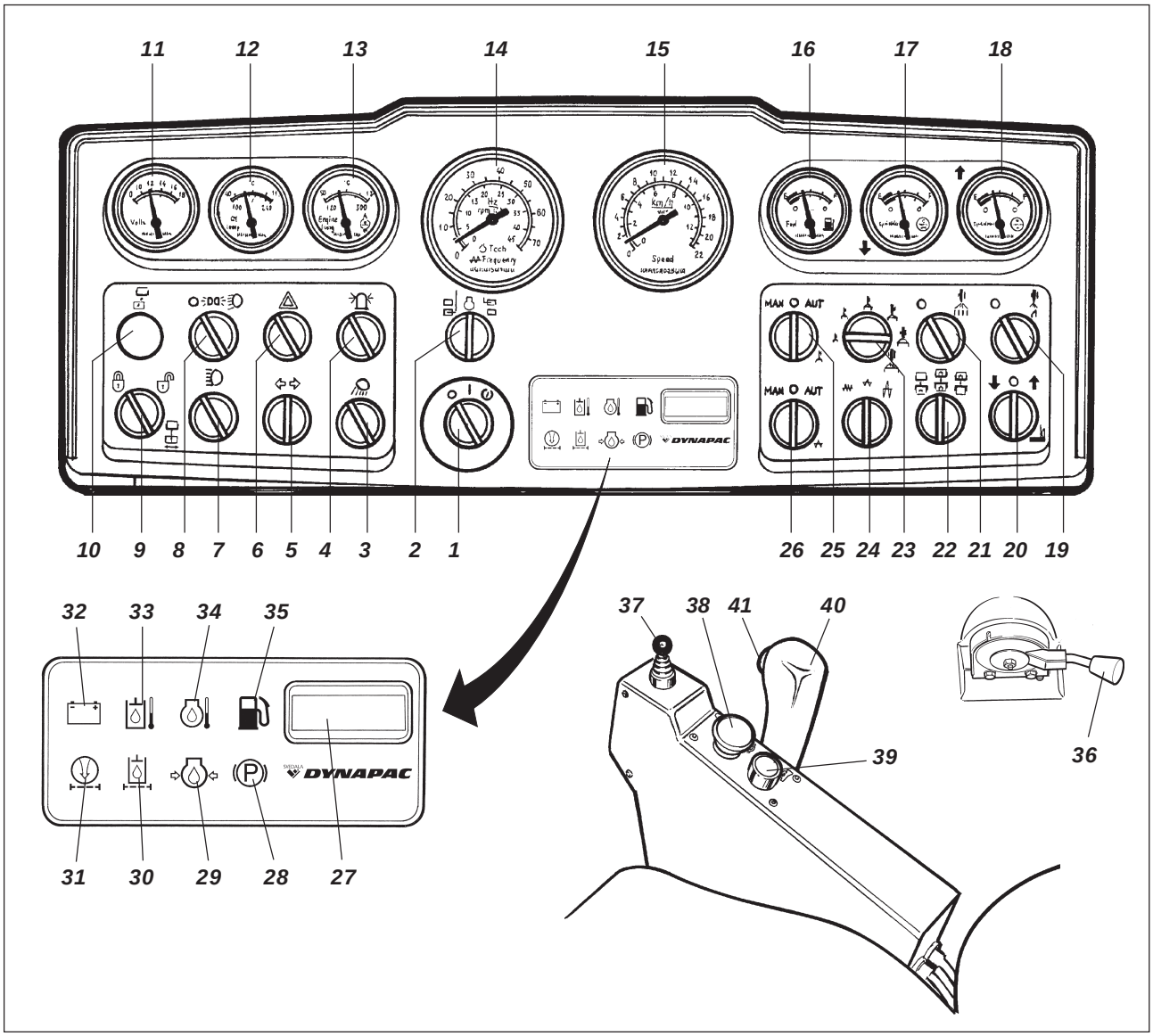

Fig. 8 Instruments et tableau de bord

1. *Interrupteur de démarrage*
2. *Sélecteur de régime/fréquence* □
3. *Éclairage de chantier* □
4. *Gyrophare* □
5. *Commutateur de clignotants* □
6. *Clignotants de détresse* □
7. *Commutateur phares de route* □
8. *Commutateur éclairage de stationnement/code* □
9. *Commutateur d'articulation centrale, marche/arrêt* □
10. *Lampe témoin, position cylindre* □
11. *Voltmètre* □
12. *Temp. d'huile hydraulique* □
13. *Temp. d'huile de moteur* □
14. *Régime moteur/Fréquence de vibration* □
15. *Indicateur de vitesse* □
16. *Indicateur de niveau de carburant*
17. *Indicateur de niveau, réservoir d'eau arrière* □
18. *Indicateur de niveau, réservoir d'eau avant* □
19. *Arrosage, coupe-bordure* □
20. *Coupe-bordure levé/baissé* □
21. *Arrosage, pneu* ■
22. *Vibration cylindre avant/arrière*
23. *Temporisateur d'arrosage* □
24. *Sélecteur d'amplitude haute/basse*
25. *Arrosage manuel/automatique*
26. *Vibration manuelle/Automatique*
27. *Horamètre*
28. *Lampe témoin des freins*
29. *Lampe témoin, pression d'huile moteur*
30. *Lampe témoin, filtre à huile hydraulique*
31. *Lampe témoin, filtre à air*
32. *Lampe témoin, chargement*
33. *Lampe témoin, température d'huile hydraulique*
34. *Lampe témoin, température d'huile moteur*
35. *Lampe témoin, niveau de carburant*
36. *Réglage, régime moteur*
37. *Manipulateur, pivot d'articulation centrale* □
38. *Bouton de frein de secours/ stationnement*
39. *Avertisseur sonore*
40. *La commande de marche avant/arrière*
41. *Vibration Marche/Arrêt*

□ = *Option*
■ = *En standard sur rouleau mixte*

Pos. i dans fig. 8	Désignation	Symbole	Fonction
1	Interrupteur de démarrage		En position ○ le circuit électrique est coupé. En position I tous les instruments et réglages électriques sont sous tension. En position le moteur de démarrage est activé.
2	Régime moteur Diesel/ Mesure de fréquence de vibration, interrupteur (Option)		En position le régime du moteur diesel est affiché sur l'instrument 14. En position gauche, mesure de fréquence sur le cylindre arrière. En position droite, mesure de fréquence sur le cylindre avant. La fréquence est affichée sur l'instrument au-dessus du commutateur.
3	Phares de travail arrière, interrupteur (Option)		Si le bouton est tourné à droite, l'éclairage de chantier s'allume.
4	Gyrophare, interrupteur (Accessoire)		Si le bouton est tourné à droite, le gyrophare s'allume.
5	Indicateur du sens de marche, interrupteur (Option)		Si le bouton est tourné à gauche, l'indicateur de direction gauche clignote, etc. En position centrale, le clignotement ne fonctionne pas.
6	Clignotants d'avertissement, interrupteur (Option)		Si le bouton est tourné à droite, le clignotant de détresse s'allume.
7	Phares route/code, interrupteur avec lampe témoin (Option)		En position droite, les phares de route et l'interrupteur sont allumés. En position gauche, les phares de code sont allumés.
8	Phares de travail avant, interrupteur (Option)		Si le bouton est tourné à droite, l'éclairage de stationnement s'allume d'abord, puis l'éclairage de travail avant.
9	Pivot d'articulation centrale, marche/arrêt, interrupteur (Option)		En position l'articulation centrale est désactivée. En position l'articulation centrale est activée.
10	Lampe témoin pour position de cylindre, (Option)		La lampe indique si les bords des cylindres ne sont pas alignés l'un sur l'autre.
11	Voltmètre, (Option)	V	Indique la tension du système électrique. Plage normale indicatrice 12–15 volt.

Pos. i dans fig. 8	Désignation	Symbole	Fonction
12	Sonde de température, huile hydraulique (Option)		Indique la température de l'huile hydraulique. Plage de température normale 65°–80°C. Couper le moteur diesel si l'indicateur montre plus de 85°C. Chercher l'erreur.
13	Sonde de température, huile de moteur (Option)		Indique la température de l'huile de moteur. Plage de température normale est environ 95°C. Couper le moteur diesel si l'indicateur montre plus de 120°C. Chercher l'erreur.
14	Mesure de régime moteur/ fréquence (Option)		L'échelle intérieure indique le régime de moteur actuel. L'échelle extérieure indique la fréquence de vibration sur les cylindres arrière ou avant.
15	Compteur de vitesse (Option)		L'échelle extérieure indique la vitesse du rouleau en km/h. L'échelle intérieure indique la vitesse du rouleau en m/h.
16	Indicateur de niveau de carburant		Indique le niveau dans le réservoir de carburant.
17	Indicateur de niveau d'eau		Indique le niveau dans le réservoir d'eau arrière.
18	Indicateur de niveau d'eau		Indique le niveau dans le réservoir d'eau avant.
19	Arrosage, coupe-bordure Interrupteur (Option)		En position droite, arrosage sur le disque coupe-bordure. En position gauche, l'arrosage cesse.
20	Coupe-bordure, levé/baissé Interrupteur (Option)		En position gauche, le coupe-bordure s'abaisse. En position médiane, le coupe-bordure est immobile. En position droite, le coupe-bordure se lève.
21	Arrosage, pneus Interrupteur (Version mixte seulement)		En position droite, arrosage sur les pneus. En position gauche, l'arrosage cesse.
22	Vibration, cylindre avant/arrière Interrupteur (Version tandem seulement) ! NE PAS activer l'interrupteur quand l'interrupteur (41) est activé.		En position gauche, vibration sur le cylindre arrière. En position médiane, vibration sur les deux cylindres. En position droite, vibration sur le cylindre avant.
23	Temporisateur d'arrosage		Le commutateur a six positions de compteur suivant le volume d'eau obtenu sur les cylindres. La position gauche donne le volume d'eau minimum. La position droite donne le volume d'eau maximum.

Pos. i dans fig. 8	Désignation	Symbole	Fonction
24	Sélecteur d'amplitude/ fréquence Interrupteur		En position gauche, faible amplitude/haute fréquence. En position droite, forte amplitude/basse fréquence.
25	Arrosage, Interrupteur	MAN O AUTO	En position gauche, arrosage minuté continu sur les cylindres. En position médiane, l'arrosage cesse. En position droite, mise en marche ou arrêt automatique de l'arrosage quand on inverse le sens de marche avec la commande d'inversion du sens de marche.
26	Réglage de vibration, Interrupteur	MAN O AUTO	En position gauche, mise en marche ou arrêt des vibrations avec l'interrupteur (41). En position médiane, le système de vibration est entièrement coupé. En position droite, mise en marche ou arrêt des vibrations avec la commande d'inversion du sens de marche.
27	Horamètre	—	La durée de marche du moteur Diesel est indiquée en heures.
28	Lampe témoin des freins		La lampe s'allume quand la commande du frein de stationnement ou du frein de secours est enfoncée et les freins sont serrés.
29	Lampe témoin, pression d'huile		La lampe s'allume si la pression d'huile de graissage dans le moteur est trop basse. Couper immédiatement le moteur et rechercher l'erreur.
30	Lampe témoin, filtre à huile hydraulique		Si la lampe s'allume quand le moteur tourne à plein régime, il faut remplacer le filtre à huile hydraulique.
31	Lampe témoin, filtre à air		Si la lampe s'allume quand le moteur tourne à plein régime, il faut nettoyer ou remplacer le filtre à air.
32	Lampe témoin, chargement de batterie		Si la lampe s'allume quand le moteur diesel est en marche, le générateur ne charge pas. Couper le moteur et rechercher l'erreur.
33	Lampe témoin, température d'huile hydraulique		Si la lampe s'allume quand l'huile hydraulique est chaude, ne pas conduire le rouleau, faire refroidir l'huile en laissant le moteur tourner au ralenti, et rechercher l'erreur.
34	Lampe témoin, température de l'huile de moteur		Si la lampe s'allume, arrêter le moteur aussitôt et chercher l'erreur. Voir également le manuel du moteur.
35	Lampe témoin, faible niveau de carburant	D	Quand la lampe s'allume, il reste assez de carburant seulement pour une petite distance. Faire le plein aussi vite que possible.

Pos. i dans fig. 8	Désignation	Symbole	Fonction
36	Manette d'accélération, moteur diesel	——	En position droite, moteur au ralenti. En position gauche, plein régime.
37	Pivot d'articulation centrale, manipulateur (Option)		En position gauche, le cylindre avant se déplace à gauche par rapport au cylindre arrière. En position médiane, aucun déplacement latéral des cylindres. En position droite, le cylindre avant se déplace à droite par rapport au cylindre arrière.
38	Frein de secours/ Frein de stationnement	STOP	Si le bouton est enfoncé, le frein de secours est activé ; si le bouton est enfoncé et l'engin immobilisé, le frein de stationnement est activé. En position tirée, les deux freins sont libérés.
39	Avertisseur sonore, interrupteur		En position enfoncée, le signal sonore se fait entendre.
40	Commande de marche avant/arrière	——	Avant de démarrer le moteur diesel, le levier de commande doit être au point mort ; le moteur ne peut pas démarrer si le levier de commande avant/arrière se trouve dans une autre position. Le levier de commande avant/arrière règle la direction et la vitesse du rouleau. Si le levier est poussé vers l'avant, le rouleau va vers l'avant, etc. La vitesse du rouleau est proportionnelle à la distance qui sépare le levier du point mort. Plus cette distance est grande, plus la vitesse est élevée.
41	Vibration Marche/Arrêt, interrupteur		Enfoncer puis lâcher l'interrupteur pour enclencher les vibrations, appuyer à nouveau pour interrompre les vibrations. Ce qui précède ne s'applique que si l'interrupteur 26 est en position gauche.

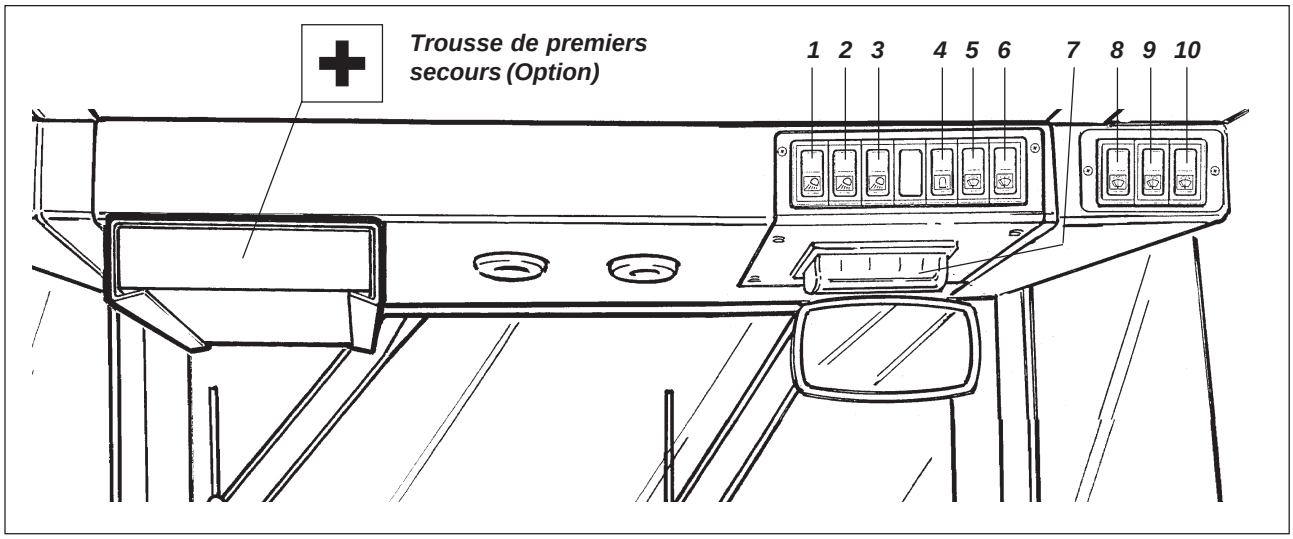

Fig. 9a Toit de cabine, avant

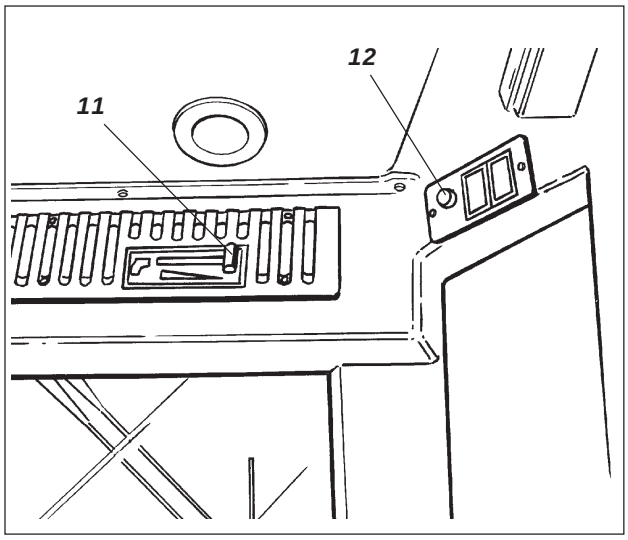

Fig. 9b Toit de cabine, arrière

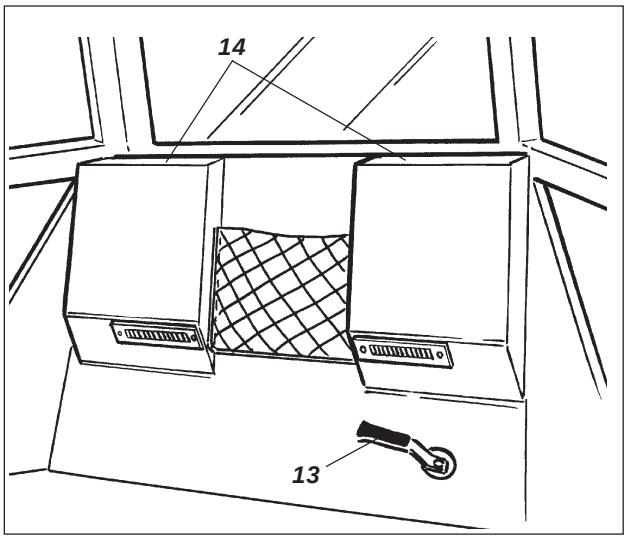

Fig. 9c Cabine, arrière

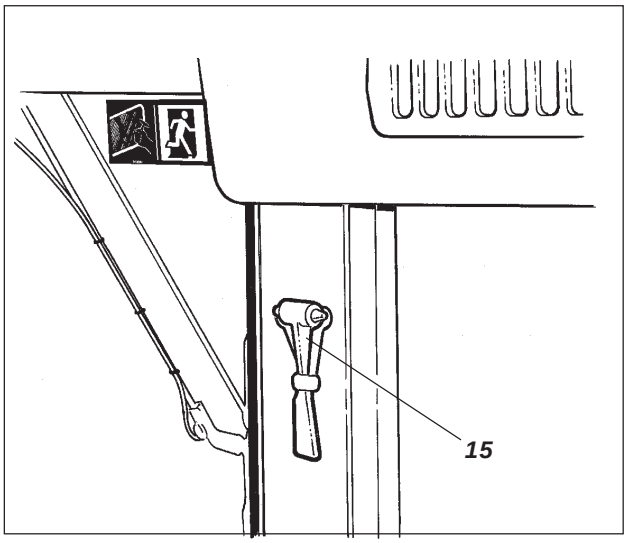

Fig. 9d Höger bakre hyttstolpe

Pos. i dans fig. 9	Désignation	Symbole	Fonction
1	Éclairage de chantier avant, interrupteur		Lorsque le bouton est enfoncé, l'éclairage de chantier avant s'allume.
2	Projecteur sur le cylindre, interrupteur		Appuyer pour allumer les projecteurs sur le cylindre.
3	Éclairage de chantier arrière, interrupteur		Lorsque le bouton est enfoncé, l'éclairage de chantier arrière s'allume.
4	Essuie-glace avant, interrupteur		Lorsque le bouton est enfoncé, l'essuie-glace avant s'enclenche.
5	Essuie-glace arrière, interrupteur		Lorsque le bouton est enfoncé, l'essuie-glace arrière s'enclenche.
6	Lave-glace vitres avant et arrière, interrupteur		Appuyer sur la partie supérieure pour activer le lave-glace de la vitre avant. Appuyer sur la partie inférieure pour activer le lave-glace de la vitre arrière.
7	Boîtier à fusibles (cabine)		Contient les fusibles du système électrique. Voir au chapitre "Système électrique" dans le manuel d'entretien pour la description des fonctions des divers fusibles.
8	Essuie-glace vitre latérale avant, interrupteur		Appuyer pour mettre en marche l'essuie-glace de la vitre latérale avant.
9	Essuie-glace vitre latérale arrière, interrupteur		Appuyer pour mettre en marche l'essuie-glace de la vitre latérale arrière.
10	Lave-glace vitres latérales, interrupteur		Appuyer sur la partie supérieure pour activer le lave-glace de la vitre latérale avant. Appuyer sur la partie supérieure pour activer le lave-glace de la vitre latérale arrière.
11	Recyclage de l'air de cabine, réglage à glissière		En position gauche, le volume d'air recyclé est maximal. En position droite, minimal.
12	Ventilateur, interrupteur		En position gauche, le ventilateur est arrêté. En position droite, le volume d'air admis dans la cabine augmente de trois incréments.
13	Réglage de chauffage		En position baissée, on obtient une chaleur maximale. En position droite la chaleur est coupée.
14	Buse de dégivrage		Faire pivoter la buse pour varier l'orientation du volume d'air.
15	Marteau pour évacuation d'urgence		Pour évacuer d'urgence la cabine, détacher le marteau et casser la vitre **ARRIÈRE**.

INSTRUCTIONS POUR LA CLIMATISATION (Option)

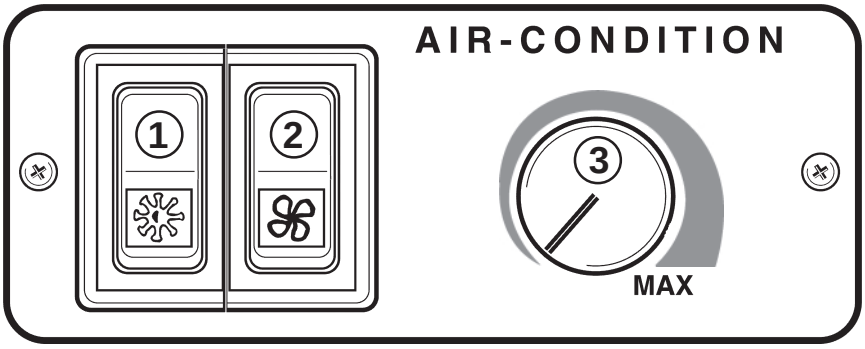

Panneau pour la climatisation (AC), dans le toit de la cabine, côté droit.

Ventilateur et commutateur AC 0 - 1 - AC

1

Unité ARRÊT

Vitesse de ventilateur : lente

Vitesse de ventilateur : lente, AC MARCHE

Commutateur de ventilateur 0 - 2 - 3

2

ARRÊT

Vitesse de ventilateur : moyenne

Vitesse de ventilateur : rapide

Le commutateur ventilation-climatisation (1) doit être en position AC MARCHE pour que le commutateur de ventilateur (2) fonctionne.

Ventilation : Mettre le commutateur (1) en position basse, de sorte que le ventilateur fonctionne à petite vitesse.

Refroidissement : Mettre le commutateur (1) en position AC MARCHE, de sorte que le ventilateur fonctionne à petite vitesse.
On peut augmenter la vitesse du ventilateur en deux étapes avec le commutateur (2). Régler la température avec le thermostat de refroidissement (3).

Coupe-batterie - Activation

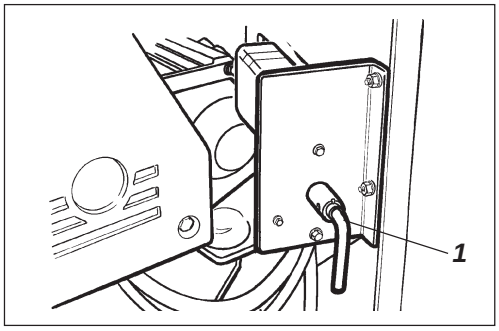

Fig. 10 Compartiment de batterie (porte gauche)
1. Coupe-batterie

Ne pas oublier d'effectuer un entretien quotidien. Voir le manuel d'entretien.

Le coupe-batterie est placé dans le compartiment moteur. Mettre la clé (1) en position marche. Le rouleau est maintenant tout entier alimenté.

Le capot du moteur doit être déverrouillé pendant la conduite pour pouvoir rapidement couper le courant de batterie si nécessaire.

Unité de commande - Réglage

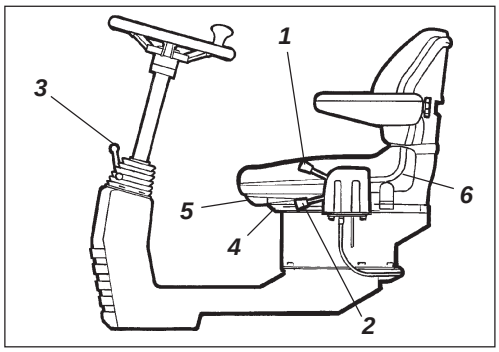

Fig. 11 Siège de l'opérateur
1. Levier de blocage - déplacement transversal
2. Levier de blocage - rotation circulaire
3. Levier de blocage - inclinaison du volant
4. Levier de blocage - réglage longitudinal
5. Manette - inclinaison du dossier
6. Manette - réglage de la suspension

L'unité de commande permet trois réglages, déplacement latéral, rotation circulaire et inclinaison du volant.

Pour le déplacement latéral, tirer le levier interne (1) vers le haut, le blocage de déplacement latéral est alors libéré.

Pour la rotation circulaire, tirer le levier externe (2) vers le haut.

Pour l'inclinaison du volant, libérer le levier de blocage (3), puis bloquer la colonne de direction dans sa nouvelle position.

Différents réglages possibles du siège :

- Réglage longitudinal (4)
- Inclinaison du dossier (5)
- Réglage de la suspension (6)

Siège conducteur dans cabine - Réglage

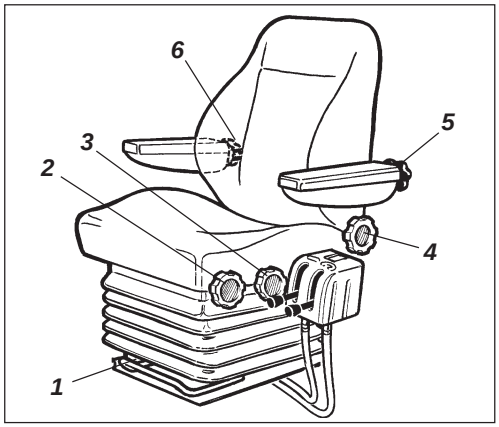

Fig. 12 Siège conducteur
1. Manette - réglage longitudinal
2. Molette - réglage en hauteur
3. Molette - inclinaison du coussin
4. Molette - inclinaison du dossier
5. Molette - inclinaison d'accoudoir
6. Molette - réglage de l'appuie-reins

Régler le siège de sorte que la position du conducteur soit confortable et que le système de commande soit facilement accessible.

Différents réglages possibles du siège :

- Réglage longitudinal (1).
- Réglage en hauteur (2)
- Inclinaison du coussin (3)
- Inclinaison du dossier (4)
- Inclinaison d'accoudoir (5)
- Inclinaison de l'appuie-reins (6)

Toujours s'assurer que le siège est bien bloqué avant de démarrer la machine.

Instruments et lampes – Contrôle

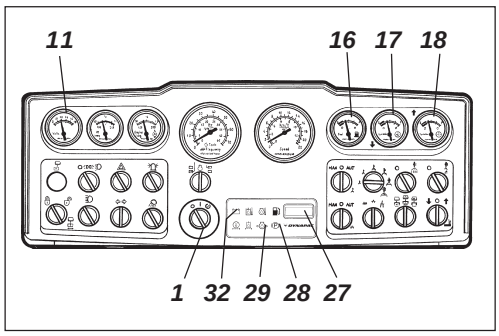

Fig. 13 Tableau de bord
1. Interrupteur de démarrage
11. Voltmètre (Option)
16,17,18. Jauge de niveau
27. Compteur d'heures de marche
28. Lampe de freinage
29. Témoin pression d'huile
32. Lampe de chargement

Tourner l'interrupteur de démarrage (1) en position I, toutes les lampes témoin doivent s'allumer pendant environ 5 secondes et le ronfleur se fait entendre. S'assurer alors que toutes les lampes témoin sont bien allumées.

S'assurer que le voltmètre (11) indique au moins 12 volt, et que les divers indicateurs de niveau (16, 17, 18) réagissent.

S'assurer que les lampes témoin de chargement (32), pression d'huile (29) et frein de stationnement (28) s'allument.

Le compteur d'heures de marche (27) enregistre le nombre d'heures aussi longtemps que le moteur diesel tourne.

Frein de stationnement – Contrôle

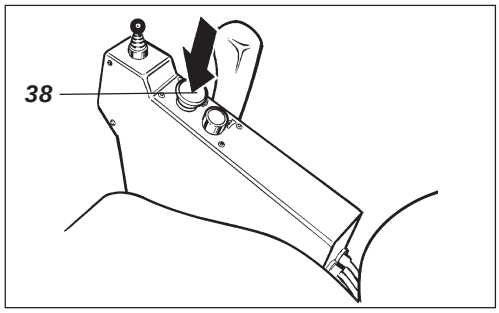

Fig. 14 Tableau de bord
38. Commande du frein de stationnement

S'assurer que le bouton de frein de secours/ stationnement (38) est bien enfoncé. Le rouleau peut commencer à rouler si le moteur diesel est actionné sur un plan incliné et que le frein de stationnement est désactivé.

Verrouillage de sécurité (Option)

Le rouleau peut être muni d'un verrouillage de sécurité. Le moteur diesel s'arrête dans un délai de 7 secondes si l'opérateur quitte son siège. Ceci se produit, que la commande d'inversion du sens de marche soit au point mort ou soit engagée. Si le frein des stationnement est engagé, le moteur diesel ne s'arrête pas.

Visibilité

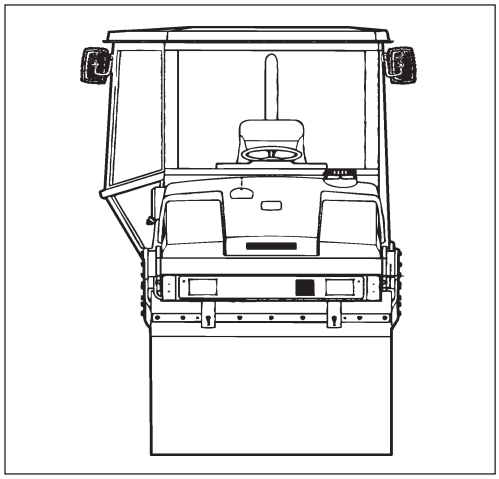

Fig. 15 Visibilité

S'assurer que la visibilité, tant en avant qu'en arrière, est bonne avant le démarrage. Toutes les vitres de la cabine doivent être propres et les rétroviseurs réglés pour une bonne visibilité vers l'arrière.

Emplacement du conducteur

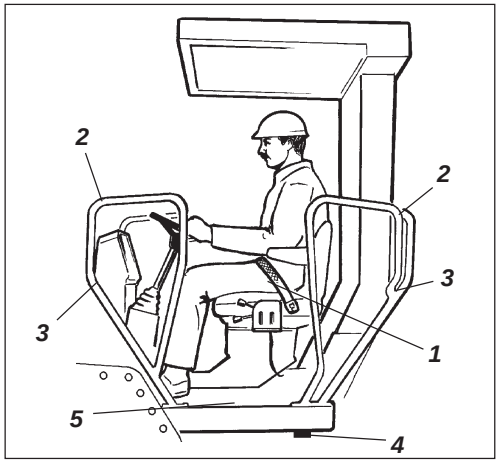

Fig. 16 Siège de l'opérateur
1. Ceinture de sécurité
2. Rampe de sécurité
3. Molette de blocage
4. Plots élastiques
5. Protection antidérapante

Si le rouleau est équipé de l'arceau ROPS (protection au retournement) ou d'une cabine, toujours utiliser la ceinture de sécurité existante (1), ainsi qu'un casque de protection.

Toujours remplacer la ceinture de sécurité (1), si elle est usagée ou si elle a subi de trop fortes contraintes.

Les rampes de sécurité (2) autour du siège de l'opérateur sont réglables en position rentrée ou sortie. Replier les rampes en conduisant le long des murs de maison ou autres obstacles latéraux.

Desserrer la molette de blocage (3), puis disposer et bloquer les rampes dans la position voulue.

S'assurer que les plots élastiques (4) de la plate-forme sont intacts, car si les plots sont usés, le confort en souffre.

S'assurer que la protection antidérapante (5) de la plate-forme est en bon état, la remplacer par une neuve si la friction est médiocre.

Si l'engin est muni d'une cabine, s'assurer que la porte est bien fermée avant tout déplacement.

Démarrage du moteur diesel

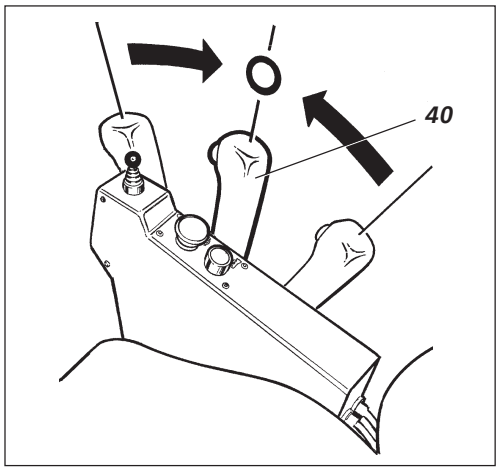

Fig. 17 Tableau de bord
40. Commande de marche avant/arrière

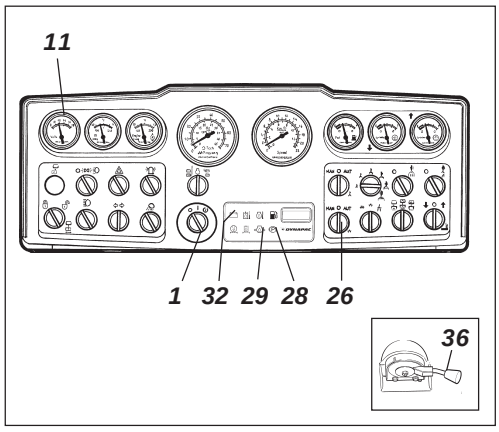

Fig. 18 Tableau de bord
1. Interrupteur de démarrage
11. Voltmètre (Option)
26. Interrupteur de vibration
28. Lampe de freinage
29. Témoin pression d'huile
32. Lampe de chargement
36. Réglage de régime

Mettre la commande de marche avant/arrière (40) en position neutre. Le moteur diesel ne démarre pas dans d'autres positions du réglage.

Mettre l'interrupteur de vibration (26) manuelle/automatique en position 0.

Mettre le réglage de régime (36) sur le ralenti.

Tourner l'interrupteur de démarrage (1) vers la droite, position démarrage, puis lâcher le bouton dès que le moteur démarre.

Ne pas utiliser trop longtemps le démarreur, mais attendre plutôt une minute ou deux si le moteur diesel ne démarre pas tout de suite.

Faire chauffer le moteur diesel, au ralenti, pendant quelques minutes, un peu plus longtemps si la température ambiante est inférieure à +10°C.

S'assurer pendant que le moteur tourne que les lampes témoin pour la pression (29) et la charge (32) sont éteintes, et que le voltmètre (11) indique 13–14 volt. La lampe témoin (28) pour le frein de stationnement, doit rester allumée.

En cas de démarrage et de conduite avec un engin froid et de l'huile hydraulique froide, les distances de freinage sont plus longues que lorsque l'huile a atteint sa température normale de fonctionnement.

S'assurer d'une bonne ventilation (extraction) si le moteur Diesel tourne dans un local clos. Risque d'empoisonnement au gaz carbonique.

Pour le transport, toujours s'assurer que les cylindres réglés latéralement sont au neutre.

Conduite du rouleau

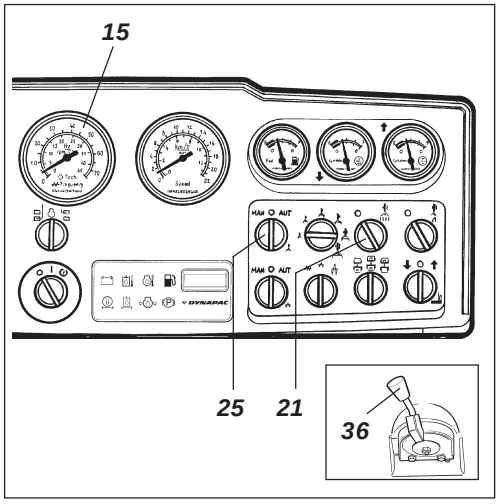

Fig. 19 ***Tableau de bord***
15. Compte-tours (Option)
21. Commutateur/arrosage des pneus
25. Commutateur/Arrosage
36. Réglage de régime

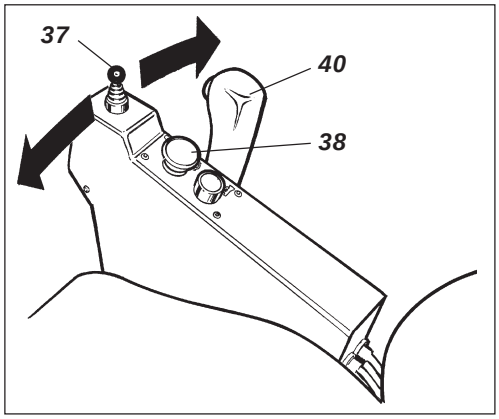

Fig. 20 ***Tableau de bord***
37. Articulation centrale (Option)
38. Frein de stationnement/secours, réglage
40. Commande de marche avant/arrière

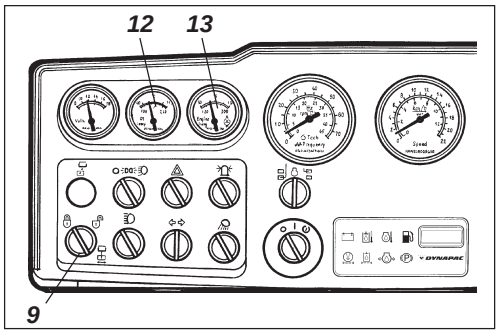

Fig. 21 ***Tableau de bord***
9. Commutateur d'articulation centrale, marche/arrêt
12. Température d'huile hydraulique
13. Température de l'huile de moteur

Ne jamais, sous aucun prétexte, conduire l'engin à partir du sol. Pour conduire, l'opérateur doit toujours être assis sur son siège.

Tourner le réglage de régime (36) et le verrouiller dans sa position de travail.

Lorsque le rouleau est immobile, vérifier que la direction fonctionne en tournant le volant une fois à droite, puis une fois à gauche.

Pour le compactage des enrobés, ne pas oublier d'activer le système d'arrosage (25), ainsi que (21) sur les rouleaux mixtes.

S'assurer que la zone de travail, devant et derrière le rouleau, est libre.

Tirer le bouton de frein de secours/stationnement (38) et s'assurer que la lampe témoin du frein de stationnement est éteinte. Attention : le rouleau peut se mettre à rouler s'il est arrêté sur une pente.

Pousser ou tirer prudemment vers soi la commande de marche avant/arrière (40) suivant le sens de marche choisi. Plus le levier s'éloigne de la position point mort, plus la vitesse augmente.

Toujours régler la vitesse avec la commande de marche avant/arrière, jamais avec le régime du moteur.

Pour vérifier le bon fonctionnement du frein de secours, appuyer sur le bouton de frein de secours/stationnement (38) pendant que le rouleau avance lentement.

Pivot d'articulation centrale (Option)

Activer le pivot d'articulation centrale en tournant l'interrupteur (9) dans la position "bloquée". On manœuvre le pivot d'articulation centrale (37) à l'aide du manipulateur.

Vérifier de temps en temps, en cours de marche, que les indicateurs donnent des valeurs normales. En cas d'indications anormales, ou si le ronfleur se déclenche brusquement, arrêter immédiatement le rouleau et le moteur diesel. Contrôler et remédier aux erreurs éventuelles, voir aussi le manuel d'entretien ainsi que le manuel du moteur.

Seulement pour les versions mixtes:

Regarder de temps en temps si de la boue ou du bitume n'adhère pas aux bandes des pneus, ce phénomène se produit quand les pneus sont encore froids.On peut prévenir le collement en mélangeant 2-4% d'huile de coupe à l'eau d'arrosage des pneus.

Vibration manuelle/automatique

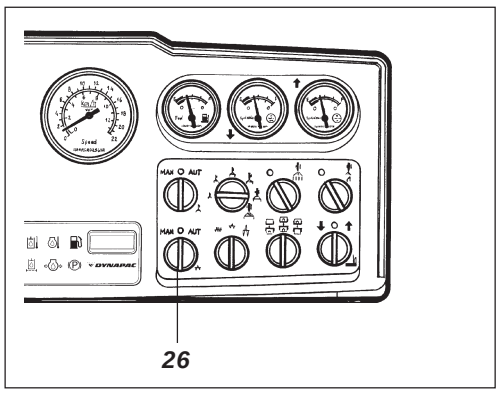

Fig. 22 Tableau de bord
26. Interrupteur Man/Aut.

L'interrupteur (26) permet de choisir la mise en marche/l'arrêt manuels ou automatiques.

En position manuelle, l'opérateur doit activer la vibration à l'aide de l'interrupteur (41) sur la commande de marche avant/arrière.

En position automatique, la vibration est activée quand la vitesse préréglée est atteinte.

De même, l'arrêt se produit automatiquement dès que la vitesse minimale est atteinte.

Vibration manuelle – Activation

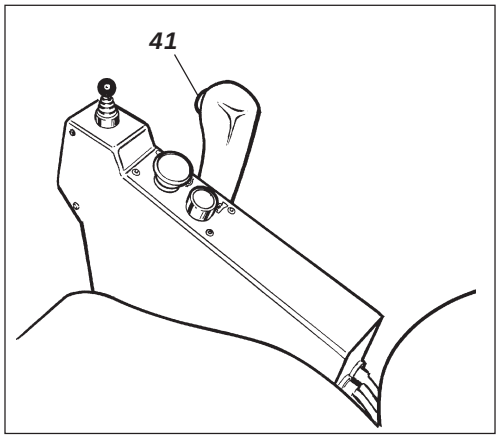

Fig. 23 Tableau de bord
41. Interrupteur vibration Marche/Arrêt

L'enclenchement et le déclenchement de la vibration s'effectuent avec l'interrupteur (41) sur le devant de la commande de marche avant/arrière. Couper la vibration avant que le rouleau ne s'arrête complètement.

Ne pas activer la vibration quand le rouleau est immobilisé, sinon il y a risque d'endommager le revêtement ou la machine.

La combinaison amplitude basse/fréquence élevée donne les meilleurs résultats dans le compactage des couches minces d'enrobés, jusqu'à env. 50 mm d'épaisseur.

Amplitude/fréquence – Réglage

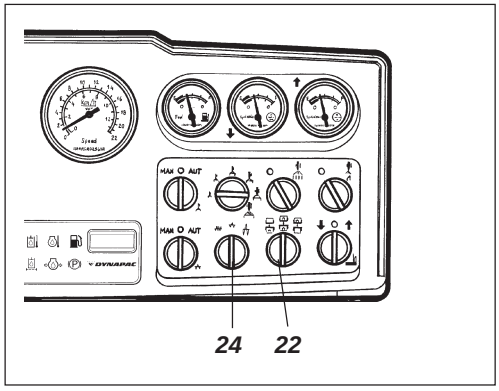

Fig. 24 Tableau de bord
22. Interrupteur cylindres
24. Interrupteur Haut/Bas

La vibration sur les cylindres peut se régler en trois positions au choix, à l'aide de l'interrupteur (24). Avec le bouton tourné vers la gauche, on obtient une amplitude basse/fréquence élevée, avec le bouton tourné vers la droite, on obtient une amplitude élevée/fréquence basse.

Ne pas procéder au réglage d'amplitude quand les vibrations sont en cours. Couper d'abord les vibrations et attendre qu'elles aient cessé, avant de sélectionner l'amplitude.

L'interrupteur (22) permet de choisir, soit la vibration sur les deux cylindres, soit seulement sur le cylindre avant ou sur le cylindre arrière. En position médiane, on obtient la vibration sur les deux cylindres, en position gauche sur le cylindre arrière, et en position droite sur le cylindre avant. (Ne concerne CC 222, CC232, CC 322.)

Coupe-bordure

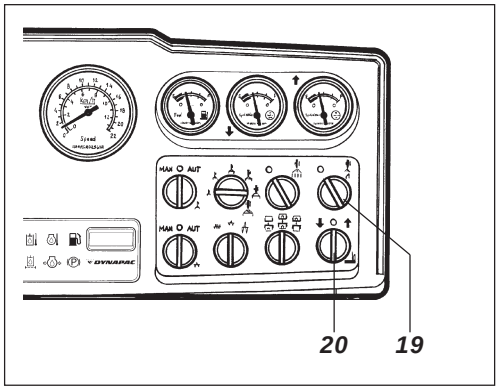

Fig. 25 Commutateur
19. Arrosage, rouleau/disque coupe-bordure
20. Rouleau/disque coupe-bordure levé/baissé

Quand le moteur diesel est en marche, tourner le commutateur (20) dans le sens anti-horaire pour abaisser le coupe-bordure vers le revêtement bitumineux à l'aide d'un vérin hydraulique. Pour remettre l'outil dans sa position de départ, tourner le commutateur dans le sens horaire.
Une soupape de débordement prévient la surcharge du système hydraulique.

Pour empêcher les enrobés de coller au rouleau/disque coupe-bordure, l'opérateur utilisera le dispositif d'arrosage autonome. Le dispositif d'arrosage se règle avec le commutateur (19). On remplit le réservoir avant avec l'eau nécessaire, la même que pour le cylindre avant.

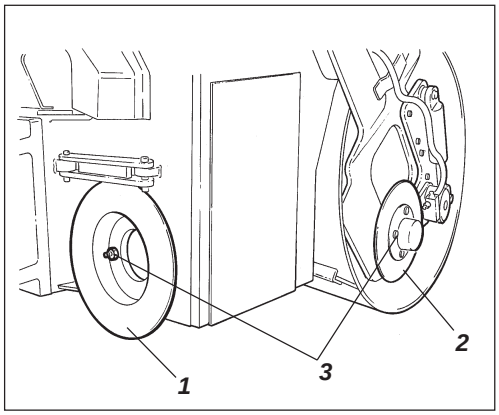

Fig. 26 Changement d'outil
1. Rouleau de bordure
2. Disque coupe-bordure
3. Raccord boulonné

L'opérateur a le choix entre deux outils, disque coupe-bordure ou rouleau. Dans la figure, le disque coupe-bordure (2) est monté en position de transport. On peut facilement remplacer le rouleau de bordure (1) par le disque coupe-bordure en desserrant le raccord boulonné (3).

Frein de secours

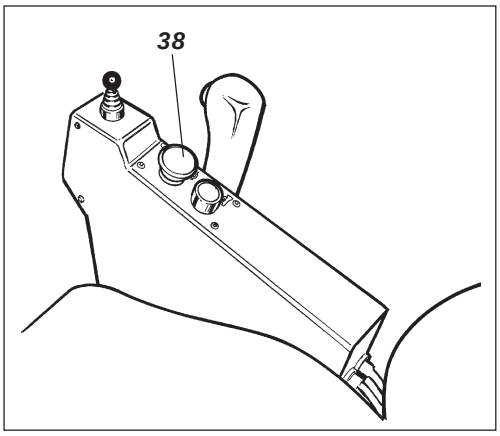

Fig. 27 ***Tableau de bord***
38. Bouton de frein de secours/ stationnement

Le freinage s'effectue normalement avec la commande avant/arrière. La transmission hydrostatique freine le rouleau quand on met la commande au point mort.

De plus, il existe dans chaque moteur de cylindre un frein à disques qui sert de frein de secours durant la conduite, et de frein de stationnement en cas d'arrêt.

Pour freiner, appuyer sur le bouton de frein de secours/stationnement (38), tenir solidement le volant et se préparer à un arrêt brusque.

Après freinage, remettre la commande de marche avant/arrière en position neutre, et tirer sur le bouton de frein de secours/stationnement.

Freinage normal

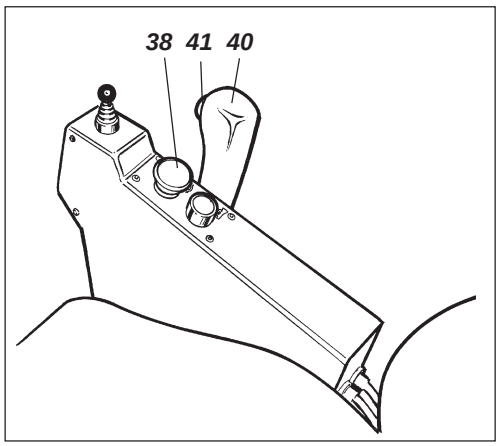

Fig. 28 ***Tableau de bord***
38. Bouton de frein de secours/ stationnement
40. Commande de marche avant/ arrière
41. Interrupteur vibration Marche/ Arrêt

Pour couper les vibrations, appuyer sur l'interrupteur d'alimentation (41).

Pour arrêter le rouleau, mettre la commande de marche avant/arrière (40) en position neutre.

Toujours appuyer sur le bouton de frein de secours/ stationnement (38) même en cas d'arrêt momentané dans une pente.

Remettre le réglage de régime sur le ralenti et laisser le moteur tourner au ralenti pendant quelques minutes pour le refroidir.

En cas de démarrage et de conduite avec un engin froid et de l'huile hydraulique froide, les distances de freinage sont plus longues que lorsque l'huile a atteint sa température normale de fonctionnement.

Arrêt

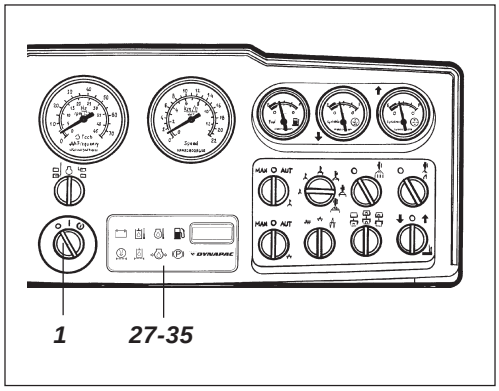

Fig. 29 ***Tableau de bord***
1. Interrupteur de démarrage
27-35. Panneau de lampes témoin

Vérifier les instruments et les lampes témoin pour détecter toute anomalie éventuelle, éteindre l'éclairage et autres fonctions électriques.

Tourner l'interrupteur de démarrage (1) en position 0. Rabattre et verrouiller la plaque de protection des instruments (pour les versions sans cabine).

Blocage des rouleaux

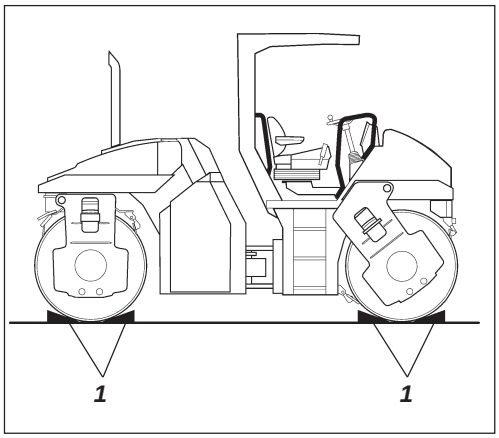

Fig. 30 ***Stationnement***
1. Cales

Ne jamais s'éloigner du rouleau, le moteur étant en marche, sans appuyer sur le bouton de frein de secours/stationnement.

Veiller à garer le rouleau dans un endroit sûr. Si le rouleau est stationné sur une surface inclinée, bloquer les cylindres en direction de cette surface.

Attention au risque de gel en hiver. Vider les réservoirs d'eau, les pompes et les canalisations.

Coupe-batterie

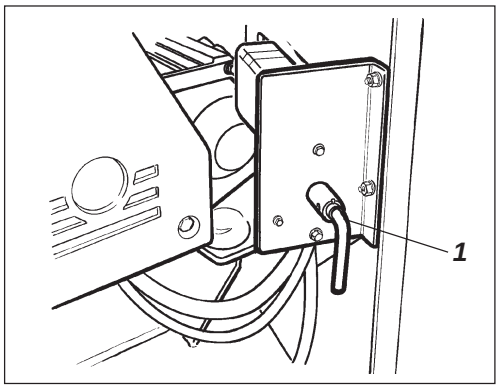

Fig. 31 ***Compartiment de batterie***
1. Coupe-batterie

À la fin de la séance de travail, désactiver le coupe-batterie (1) et retirer la clé.

Ceci afin d'empêcher le déchargement de la batterie et rendre plus difficile le démarrage et la conduite de l'engin par des personnes non habilitées. Verrouiller les volets du compartiment moteur.

Verrouillage de l'articulation de direction

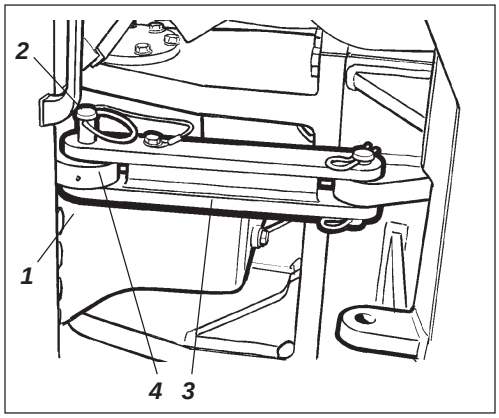

Fig. 32 Articulation de direction verrouillée
1. Broche de verrouillage
2. Pointe de verrouillage
3. Bras de verrouillage
4. Oreille de verrouillage

Avant de soulever le rouleau, il est nécessaire de bloquer l'articulation de direction pour empêcher une rotation inattendue.

Tourner le volant de manière à placer la machine en marche avant droite. Enfoncer le bouton de frein de secours/stationnement.

Extraire la broche de verrouillage avec câble (1) et extraire la pointe de verrouillage avec câble (2).

Déplier le bras de verrouillage (3) et le placer par dessus l'oreille de verrouillage (4) dans le cadre arrière de la machine.

Monter la pointe de verrouillage dans les trous du bras et de l'oreille de verrouillage, et fixer la pointe avec la broche de verrouillage (1).

Levage du rouleau

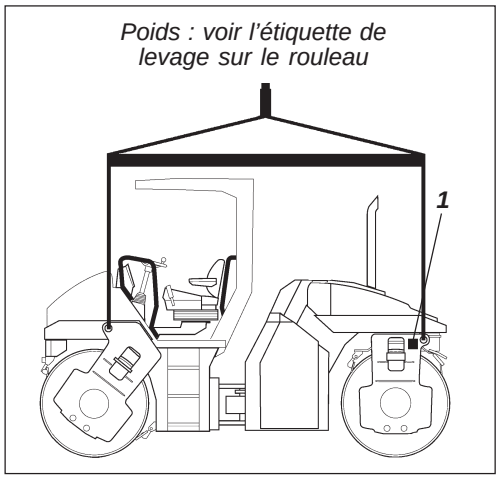

Fig. 33 Rouleau prêt au levage
1. Étiquette de levage

Le poids maximum de la machine est indiqué sur la plaque de levage (1). Se reporter aussi aux spécifications techniques dans le manuel d'entretien.

Les dispositifs de levage tels que chaînes, élingues, sangles et crochets doivent correspondre aux dimensions prescrites.

Ne pas circuler sous des charges suspendues. Veiller à ce que les crochets des dispositifs de levage soient bien fixés.

Déverrouillage de l'articulation de direction

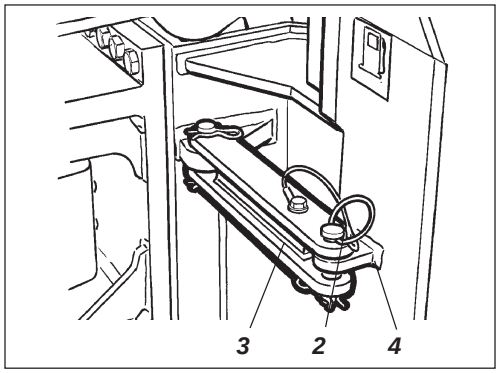

Fig. 34 Articulation de direction ouverte
2. Pointe de verrouillage
3. Bras de verrouillage
4. Oreille de verrouillage

Ne pas oublier de remettre le verrouillage de l'articulation de direction en position ouverte avant de démarrer.

Repousser le bras de verrouillage (3) et le fixer dans l'oreille de verrouillage (4) avec la pointe de verrouillage (2). L'oreille de verrouillage est placée sur le cadre avant de la machine.

Solution 1 (CC 222/232/322) Remorquage court avec moteur diesel en marche

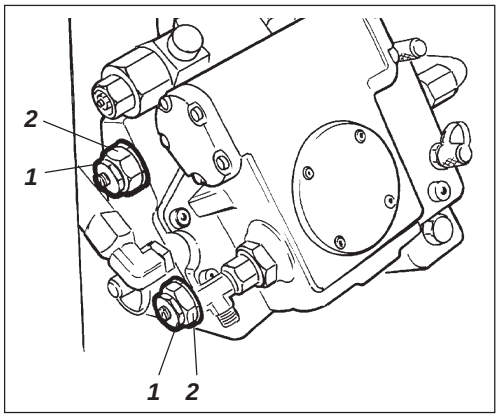

Fig. 35 Pompe de transmission
1. Soupape de remorquage
2. Soupape multifonctions

Solution 2 (CC 222/232/322) Remorquage court avec moteur diesel coupé

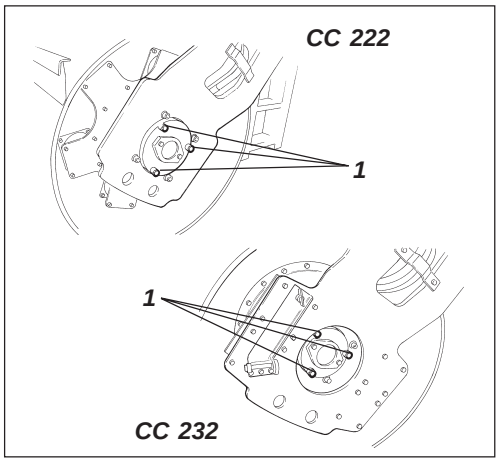

Fig. 36 Moteur d'entraînement du cylindre
1. Bouchons (3 pces) pour neutraliser les freins

Remorquage des rouleaux mixtes

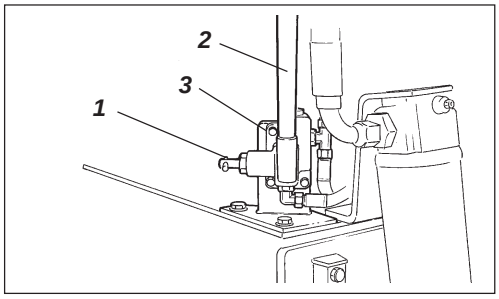

Fig. 37 Pompe pour neutraliser les freins
1. Soupape
2. Bras de pompe
3. Pompe

Le rouleau peut être déplacé jusqu'à 300 mètres suivant les deux options ci-dessous.

Enfoncer le bouton de frein de secours/ stationnement, et couper provisoirement le moteur. Bloquer les cylindres avec des cales pour empêcher l'engin de rouler.

Ouvrir le volet droit du compartiment moteur pour avoir accès à la pompe de transmission.

Dévisser les deux soupapes de remorquage (1) (vis à six pans du milieu) de deux tours vers la gauche, tout en maintenant la soupape multifonctions (2) (vis à six pans inférieure). Les soupapes se trouvent sur le côté gauche de la pompe de transmission.

Démarrer le moteur et le laisser tourner au ralenti.

On peut maintenant remorquer, et même diriger le rouleau, si le système de direction est en état de marche.

Bloquer les cylindres avec des cales pour empêcher l'engin de rouler, le rouleau risquant de se mettre en mouvement quand on desserre les freins mécaniquement.

Dévisser d'abord les deux soupapes de remorquage suivant la solution 1 ci-dessus.

Dévisser les trois bouchons.

Visser d'environ 1/2 tour chaque vis à six pans creux. Visser chaque vis de la même façon. Ceci est nécessaire pour empêcher le piston du frein de se coincer. Continuer à visser chaque vis d'environ 1/2 tour jusqu'à la butée.

Procéder comme indiqué ci-dessus sur les deux cylindres, sur CC 232 sur tous les demi cylindres.

Bloquer les cylindres avec des cales pour empêcher l'engin de rouler, le rouleau risquant de se mettre en mouvement quand on desserre les freins mécaniquement.

Dévisser d'abord les deux soupapes de remorquage suivant la solution 1 ci-dessus.

La pompe de neutralisation des freins se trouve derrière le volet droit du compartiment moteur.

S'assurer que la soupape (1) est enfoncée, pomper avec le bras (2) jusqu'à la libération des freins.

Pour la remise à zéro, maintenir la soupape (1) en position tirée pendant quelques secondes.

Remorquage du rouleau

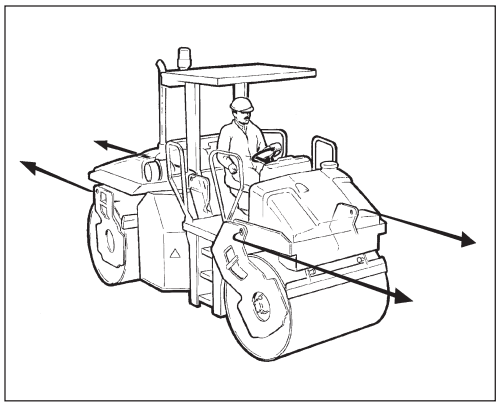

Fig. 38 Remorquage

En cas de remorquage/dépannage, il faut toujours contre-freiner le rouleau, utiliser toujours un tirant de remorquage, si bien que le rouleau n'a plus sa propre capacité de freinage.

Le rouleau doit être remorqué lentement (max. 3 km/h) et seulement sur de courtes distances (max. 300 m).

En cas de remorquage/dépannage d'un engin, il faut raccorder le dispositif de remorquage aux deux points de levage. Appliquer la force de traction dans le sens longitudinal de la machine, voir figure. Force de traction maximale totale 130 kN.

Restaurer les mesures prises en vue du remorquage suivant les options 1 ou 2, page précédente.

Oeillet de traction

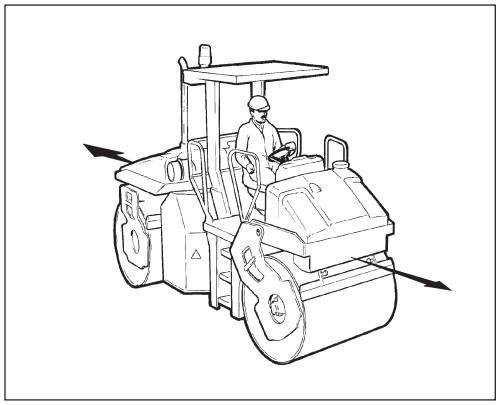

Fig. 39 Oeillet de traction

Le rouleau peut être muni d'un œillet de traction. L'œillet de traction ne doit servir qu'à tirer des objets pesant 4000 kg au maximum. L'œillet de traction n'est pas destiné au remorquage/dépannage.

Rouleau prêt au transport

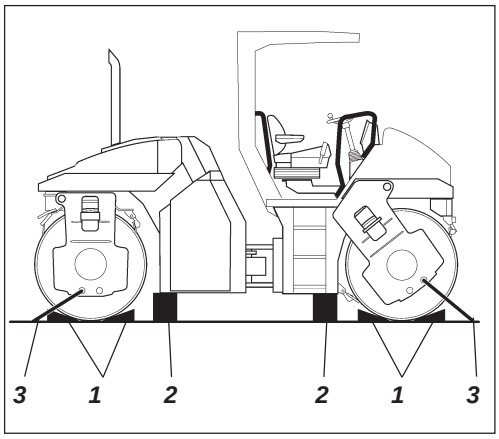

Fig. 40 Transport du rouleau
1. Cales
2. Support
3. Sangles

Verrouiller l'articulation de direction avant le levage et le transport, suivre les instructions figurant sous chaque titre.

Bloquer les cylindres avec des cales (1) fixées au véhicule de transport.

Placer des supports (2) sous le châssis du rouleau pour éviter de surcharger des plots élastiques (2) au moment de l'arrimage.

Arrimer le rouleau avec des sangles (3) placées aux quatre coins, des autocollants indiquent les points de fixation.

Ne pas oublier de remettre le verrouillage de l'articulation de direction en position ouverte avant de redémarrer le rouleau.

Tuyau d'échappement mobile (Option)

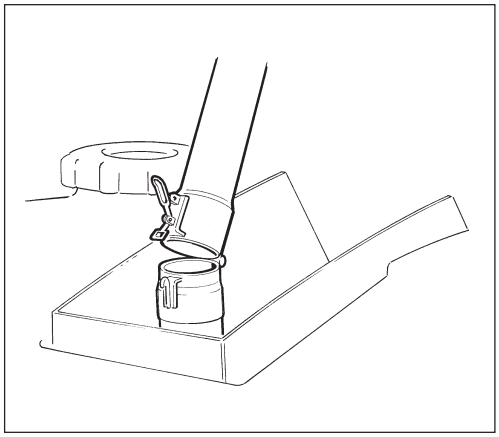

Fig. 41 Tuyau d'échappement mobile

Le rouleau peut être muni d'un tuyau d'échappement mobile.

Avant tout travail sur le tuyau d'échappement mobile, s'assurer que le tuyau n'est pas chaud. Risque de se brûler.

Quand on déplie ou replie le tuyau d'échappement, attention au risque de se pincer.

INSTRUCTION DE CONDUITE – RÉSUMÉ

1. **Suivre les INSTRUCTIONS DE SÉCURITÉ, dans le manuel de sécurité.**

2. S'assurer que toutes les instructions figurant dans le MANUEL D'ENTRETIEN ont été suivies.

3. Mettre le déconnecteur de batterie en position MARCHE.

4. Mettre la commande de sens de marche avant/arrière au POINT MORT.

5. Mettre le commutateur de vibration Manuelle/Automatique en position 0.

6. Mettre le réglage de régime sur le ralenti.

7. Mettre le moteur en marche et chauffer le moteur.

8. Mettre l'accélérateur en position de travail.

9. Mettre le bouton de frein de secours/stationnement en position tirée.

10. **Conduire le rouleau. Manier la commande de sens de marche avant/ arrière avec précaution.**

11. **Vérifier les freins**
    Ne pas oublier que la distance de freinage est plus longue si le rouleau est froid.

12. Vibrer uniquement lorsque le rouleau est en mouvement.

13. S'assurer que les cylindres sont correctement arrosés, si besoin est.

14. **EN CAS DE DANGER :**
    – Enfoncer le BOUTON DE FREIN DE SECOURS/STATIONNEMENT.
    – Tenir fermement le volant.
    – Se préparer à un arrêt brusque.

15. En cas de stationnement :
    – Enfoncer le bouton de frein de secours/stationnement.
    – Couper le moteur et bloquer les cylindres.

16. En cas de levage : – Voir MANUEL DE CONDUITE.

17. En cas de remorquage : – Voir MANUEL DE CONDUITE.

18. En cas de transport : – Voir MANUEL DE CONDUITE.

19. En cas de dépannage: – Voir MANUEL DE CONDUITE.