La gama CA 51 consta de los modelos CA 511D, CA 511PD y CA 551D siendo el CA 511D/551D el rodillo altamente productivo para la compactación de piedras de voladura gruesas, pero igualmente productivo en otros materiales — granulados o adhesivos.

La máquina típica para material adhesivo es la CA 511PD, cuyo uso es ventajoso también para la compactación de piedra fragmentada. Los rodillos y diferentes pies intercambiables aumentan el número de aplicaciones.

Se describe aquí la versión básica del CA 511/551. Para mayor información sobre los accesorios, pídase la publicación separada.

CONDUCCIÓN

CA 511/551

RODILLO VIBRADOR

O511ES2, 961230

Motor diesel:
Deutz BF6L 913

Estas instrucciones son válidas para el:
CA 511: PIN (S/N) *61410001*
CA 551: PIN (S/N) *61410026*

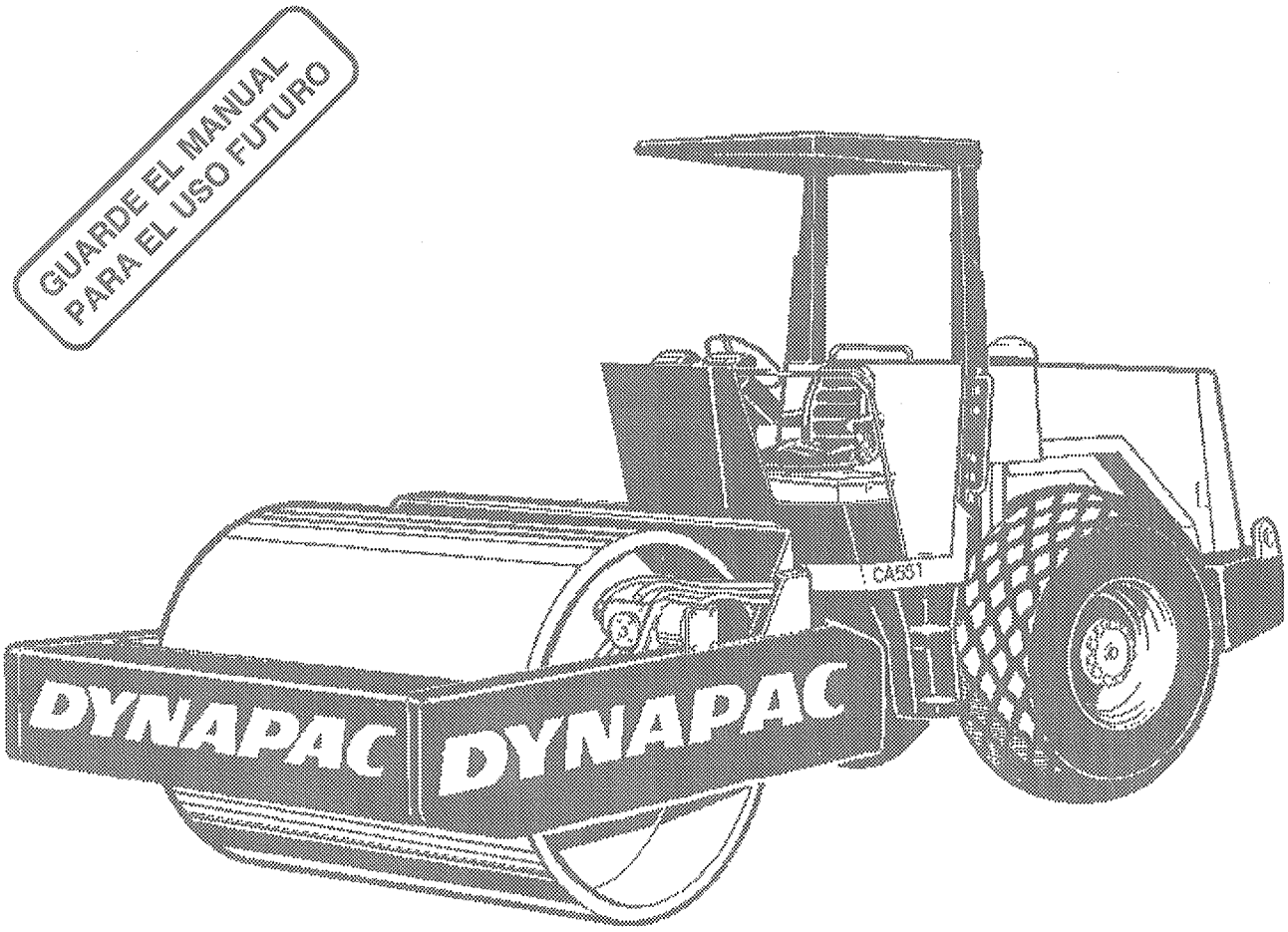

SVEDALA DYNAPAC
Svedala Compaction Equipment AB

Reservado el derecho a introducir modificaciones

Box 504, SE-371 23 KARLSKRONA, Suecia
Tel.: +46 455 627 00
Fax: +46 455 627 30
Telex: 43041 dynkar s

INDICE

Página

Normas de seguridad 3
Rótulos de seguridad, ubicación y descripción 4
Rótulos en la máquina y el motor 6
Instrumentos y órganos de mando 7
Instrumentos y órganos de mando,
Descripción de función 8-11
Antes del arranque 12-13
Arranque 14
Conducción 15
Vibraciones/conducción 16
Seguridad en la conducción 16
Frenado 17
Frenado de emergencia 17
Parada 17
Aparcamiento 18
Instrucciones de elevación 19
Instrucciones para remolcado 20-21
Transporte 22
Sistema eléctrico 23
Instrucciones de conduccion — Resumen 24

SIMBOLOS DEADVERTENCIA

Instrucciones de seguridad — Seguridad personal.

Exige atención especial — Desperfectos en la máquina o componente.

MANUAL DE SEGURIDAD

Todos los operadores del rodillo deben leer el manual de seguridad entregado con la máquina. Seguir siempre las instrucciones de seguridad y mantener el manual en la máquina.

GENERALIDADES

El presente manual contiene instrucciones para el uso del rodillo. En lo referente a su mantenimiento y cuidados véase el manual "Mantenimiento".

Al arrancar y conducir con la máquina y el aceite hidráulico en frío, las distancias de frenado son más largas que cuando el aceite a llegado a su temperatura normal de trabajo.

NORMAS DE SEGURIDAD (ver también el manual de seguridad)

1. El operador ha de estar familiarizado con el contenido de este MANUAL DE OPERACION antes de poner en marcha la apisonadora.

2. Asegurarse de que se observen todas las instrucciones del MANUAL DE MANTENIMIENTO.

3. Sólo se permite que conduzcan la apisonadora operadores adiestrados y/o con experiencia. No llevar pasajeros en la apisonadora.

4. No usar nunca la apisonadora cuando necesite ajustes o reparaciones.

5. Sólo subir a la apisonadora o bajarse de ella cuando esté parada. Utilizar los agarres y manijas suministrados.

6. Se recomienda emplear siempre el sistema de protección contra vuelcos (ROPS) cuando se dude de la estabilidad de la superficie.

7. Conducir despacio al tomar curvas pronunciadas. Conducir a las velocidades recomendadas.

8. Evitar la conducción cruzando desniveles. Conducir en línea recta, ascendente o descendente.

9. Al conducir cerca de bordes o agujeros, asegurarse de que como mínimo la mitad del rulo está soportada por tierra anteriormente compactada.

10. Asegurarse de que no haya obstáculos en la dirección de la marcha, tanto en tierra como en alto.

11. Tener especial cuidado al conducir por terreno desigual.

12. Utilizar el equipo de seguridad suministrado. No olvidarse del cinturón de seguridad (incluido en el equipo de seguridad contra vuelcos, ROPS).

13. Mantener la apisonadora limpia. Evitar la grasa y la suciedad en la plataforma del operador. Mantener todos los rótulos y calcomanías de instrucciones limpios y totalmente legibles.

14. Medidas de seguridad antes de repostar:
    - Parar el motor.
    - No fumar.
    - No permitir llamas en las cercanías.
    - Hacer la conexión a masa de la boquilla de llenado contra el cuello del depósito para evitar las chispas.

15. Antes de la reparación o servicio:
    - Calzar los rulos/ruedas y la hoja niveladora.
    - Aplicar el interbloqueo de la articulación (en caso necesario).

16. Si el nivel de ruidos en máquinas que no tienen cabina es superior a 85 dB (A), se recomienda el uso de protección auditiva.

17. No hacer ningún cambio ni modificación en la apisonadora que pueda afectar la seguridad. Todo cambio requiere la autorización escrita de Svedala Dynapac.

18. No utilizar la apisonadora hasta que el fluido hidráulico haya alcanzado su temperatura de operación. Se puede extender la distancia de frenado cuando el fluido está frío. Ver instrucciones de arranque en el MANUAL DE OPERACION.

ROTULOS DE SEGURIDAD: UBICACION Y DESCRIPCION

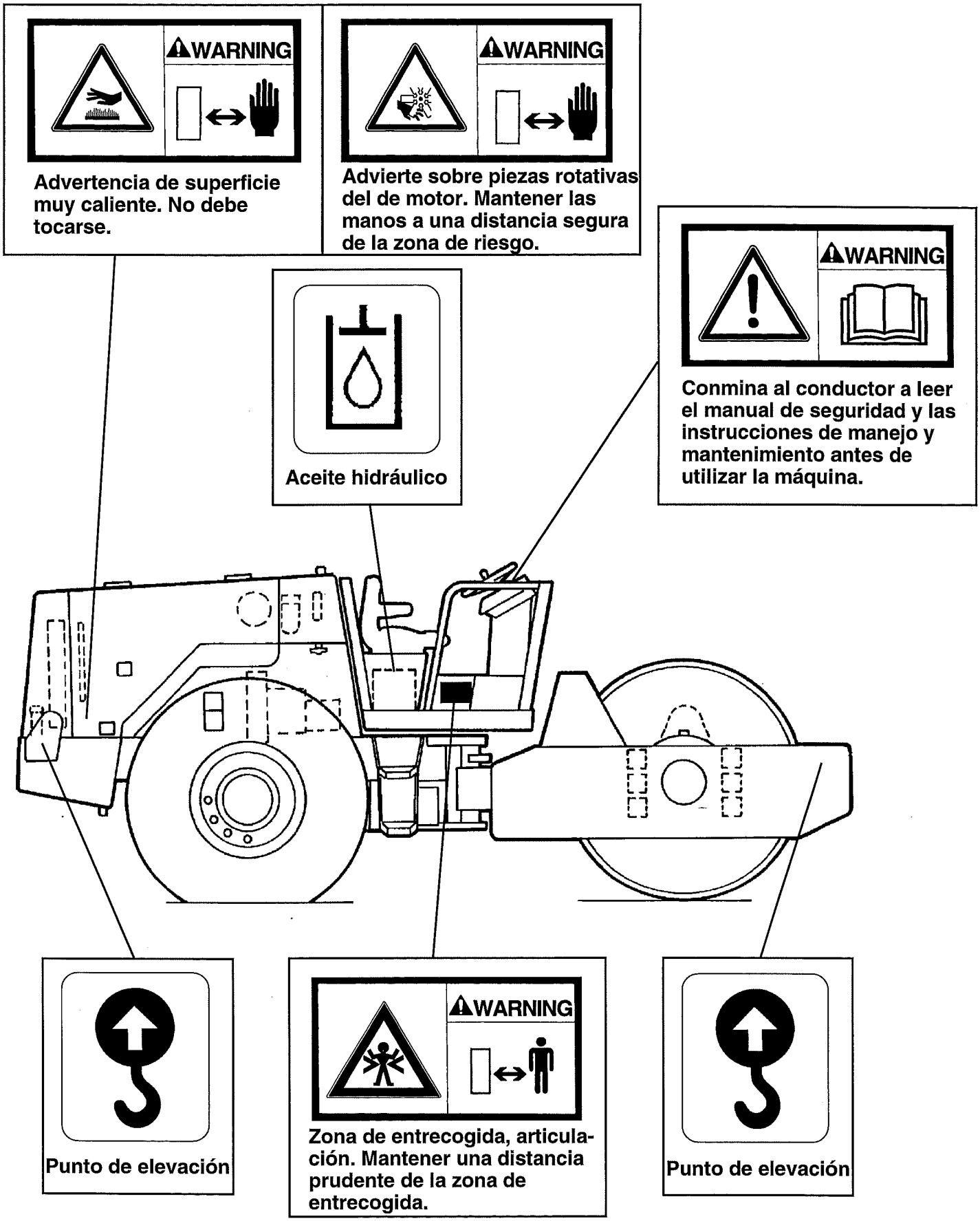

ROTULOS DE SEGURIDAD: UBICACION Y DESCRIPCION

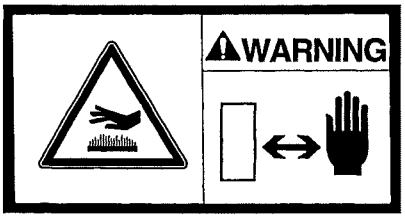

Advertencia de superficie muy caliente. No debe tocarse.

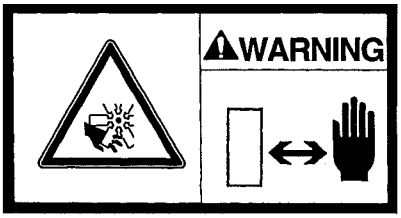

Advierte sobre piezas rotativas del de motor. Mantener las manos a una distancia segura de la zona de riesgo.

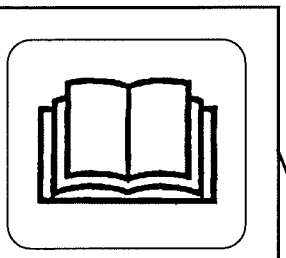

Manuales

Combustible diesel

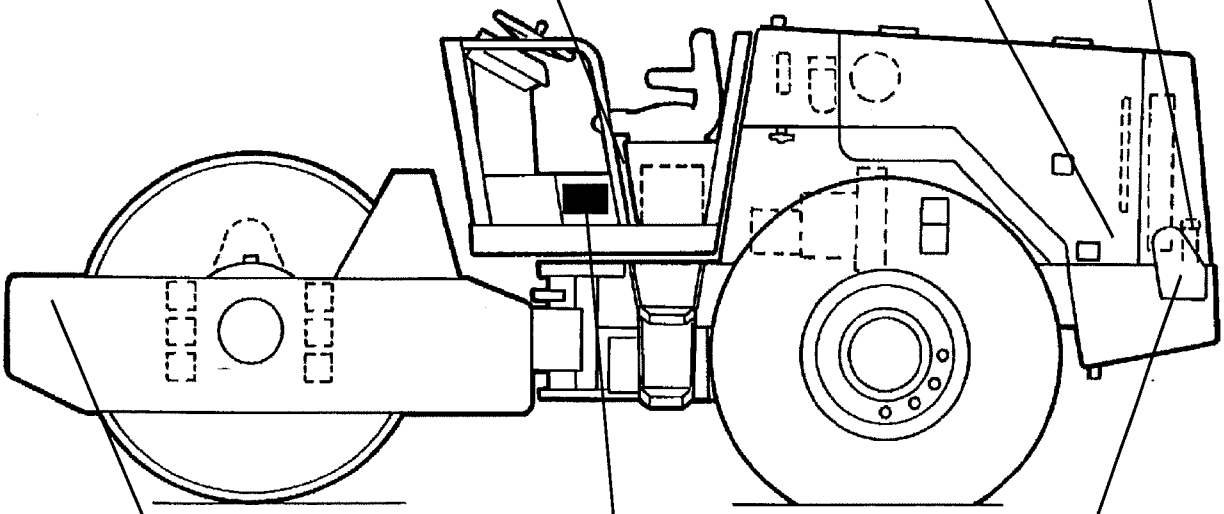

Punto de elevación

Zona de entrecogida, articulación. Mantener una distancia prudente de la zona de entrecogida.

Punto de elevación

Rótulos en la máquina

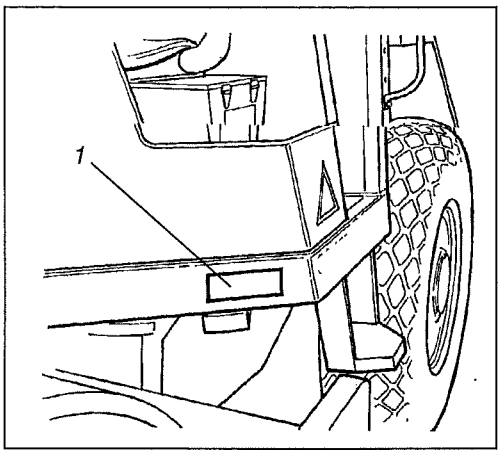

Fig. 1 Escalón izquierdo
1. La chapa de identificación de la máquina

La chapa de identificación (1) de la máquina está en el canto frontal izquierdo de la plataforma del conductor. Indica el nombre y dirección del fabricante, el tipo de máquina, el número de identificación PIN (número de serie), el peso de trabajo, la potencia del motor y el año de fabricación. En los pedidos de repuestos indicar el número PIN (de serie) de la máquina.

Número de serie del bastidor

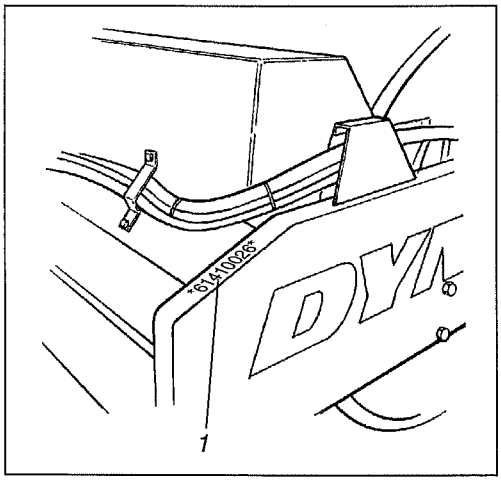

Fig. 2 Bastidor frontal
1. Número de serie

El número de serie de la máquina está grabado en el canto derecho del chasis delantero. Es el mismo que el número PIN (de serie) de la chapa de identificación de la máquina.

Rótulo del motor

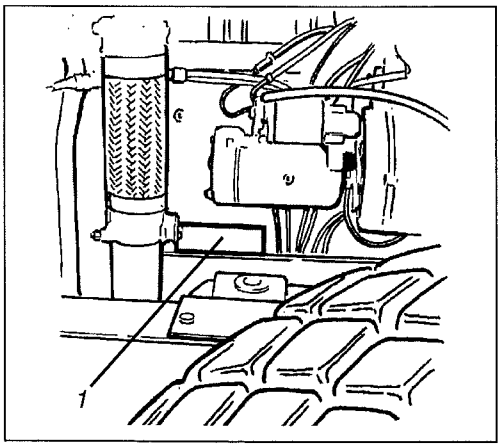

Fig. 3 Motor
1. Rótulo de tipificación

El rótulo de tipificación (1) del motor está fijado en el cárter debajo del motor de arranque. En el rótulo se puese ver el tipo de motor, el número de serie y los datos del motor. Al solicitar repuestos indique el número de serie del motor. Ver también el manual del motor.

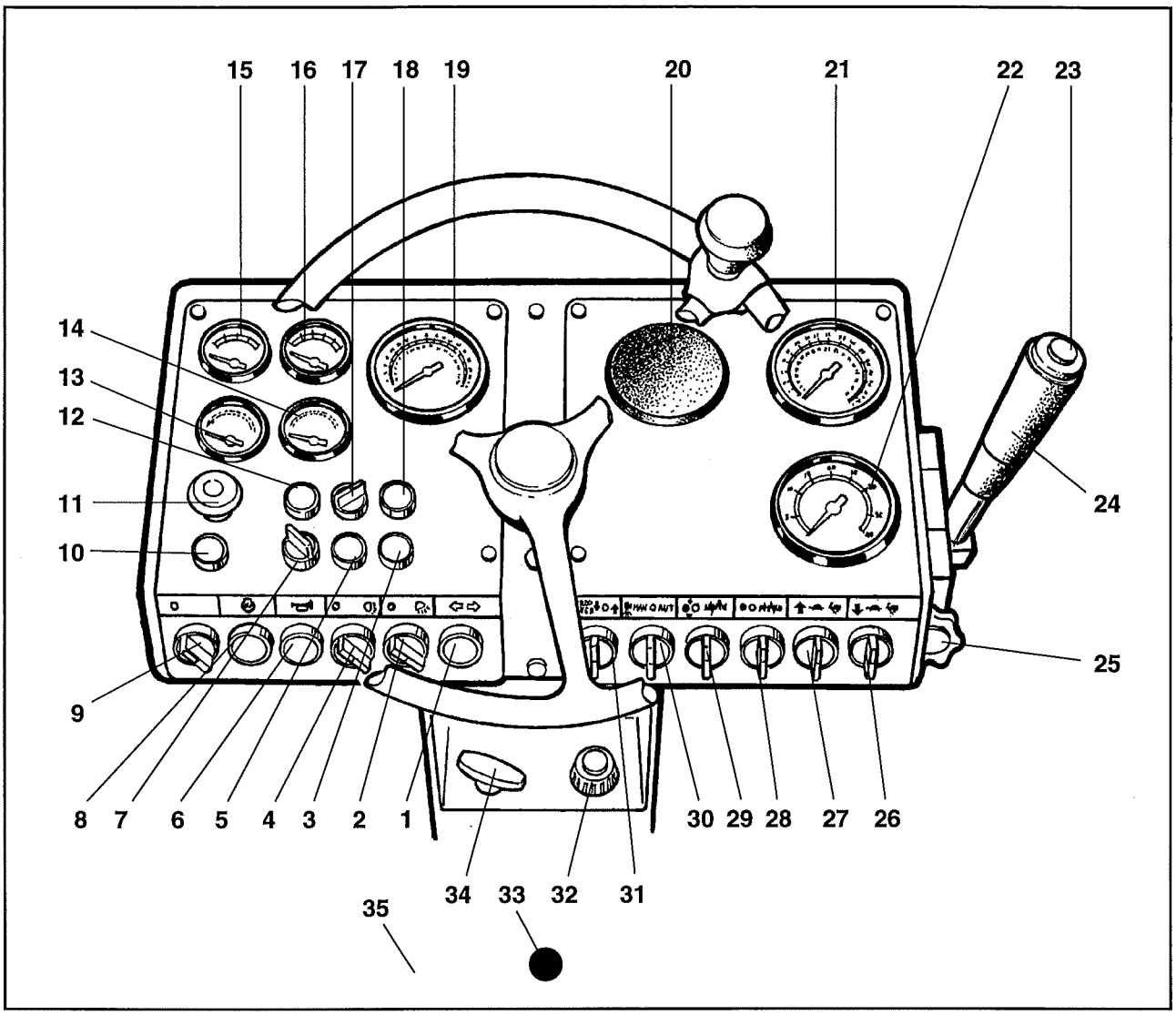

Fig. 4

1 Indicadores de dirección*
2 Alumbrado de trabajo*
3 Luz rotativa de emergencia *
4 Alumbrado de circulación*
5 Advertencia (Hazard)*
6 Bocina
7 -*
8 Contacto de arranque
9 Interruptor
10 Luz de advertencia de frenos
11 Parada de emergencia
12 Testigo presión de aceite (diesel)
13 Voltímetro
14 Indicador nivel de combustible
15 Indicador de temperatura - aceite hidráulico
16 Indicador de temperatura - motor diesel
17 Luces largas/cruce - conmutador*
18 Luz de advertencia - filtro de aire
19 Cuentarrevoluciones - cuentahoras
20 Indicador de compactación*
21 Velocímetro*
22 Indicador de frecuencia*
23 Acoplamiento/desacoplamiento de vibraciones
24 Selector marchas adelante/atrás
25 -*
26 Selector de velocidad, atrás
27 Selector de velocidad, adelante
28 Selector de amplitud
29 -*
30 -*
31 Acoplamiento de indicador de frecuencia*
32 Acelerador
33 Palanca de bloqueo
34 Mando de parada
35 Compartimento de manuales

* Equipo opcional

INSTRUMENTOS Y ÓRGANOS DE MANDO, FUNCIÓN

Nro.en fig. 4	Denominación	Símbolo	Función
1	Indicadores de dirección (equipo extra)		
2	Alumbrado de trabajo (equipo extra)		
3	Luz rotativa de emergencia (equipo extra)		
4	Alumbrado de trabajo, hacia adelante (eq. extra)	P	
5	Intermitentes de alarma (equipo extra)		
6	Bocina		Apretar este botón para accionarla
7	- (equipo extra)		
8	Contacto de arranque	START	En posición apretada se acopla el motor de arranque
9	Interruptor	O I	En la posición 0 está interrumpido el circuito eléctrico. En la posición I pasa corriente por todos los instrumentos y mandos eléctricos. DEUTZ: No hay que cortar el circuito eléctrico cuando está en marcha el motor.
10	Luz de advertencia de los frenos		Cuando está encendida la luz, es señal de que están aplicados los frenos
11	Mando para parada de emergencia (de color rojo)	STOP	En conducción normal ha de estar desacoplado (extraído). Apretarlo para accionar los frenos y detener la máquina.
12	Luz de advertencia de la presión de frenos		La luz de advertencia encendida indica que la presión de aceite es demasiado baja. Parar el motor diesel y averiguar la causa.
13	Voltímetro	V	Indica la tensión del sistema eléctrico. Campo normal de indicación: 12-15 voltios.
14	Indicador nivel de combustible	D	Indica el contenido actual del depósito
15	Indicador de temperatura aceite hidraúlico		Indica la temperatura del aceite hidraúlico. La temperatura normal puede hallarse entre 65°C y 80°C. Parar el motor diesel si la temperatura es superior a 85°C. Buscar la avería.

INSTRUMENTOS Y ÓRGANOS DE MANDO, FUNCIÓN

Nro.en fig. 4	Denominación	Símbolo	Función
16	Indicador de temperatura. Cummins: agua de refrig. Deutz: aceite de motor		Indica la temperatura de funcionamiento del motor diesel. La temperatura normal se halla entre 82°C y 93°C. Veáse el manual del motor. Indica la temperatura del aceite del motor diesel.
17	Luces largas y de cruce, y luz testigo (equipo opcional)		
18	Luz de advertencia-filtro de aire		Si se enciende la luz de advertencia cuando el motor funciona a plenos gases es señal de que hay que cambiar o lavar el filtro de aire.
19	Cuentarrevoluciones/ cuentahoras		Indica las revoluciones a las que está funcionando el motor diesel. Multiplicar el valor indicado por 100. Las horas de funcionamiento se indican en forma digital.
20	Indicador de compactación (equipo opcional)	-	-
21	Velocímetro (equipo opcional)	-	-
22	Indicador de vibraciones/ frecuencia (equipo opcional)		-
23	Acoplamiento/desacoplamiento de vibraciones		Apretar para poner en marcha las vibraciones. Con otra pulsación se desacoplan las vibraciones. A condición de que (27) esté en posición MAN (manual)
24	Selector de marchas adelante/atrás		Poner la palanca en el sentido de marcha deseado. La velocidad es proporcional al recorrido de la palanca. Llevando ésta hacia el punto neutro, se frena la máquina. Nótese también que el motor diesel sólo puede arrancarse cuando esta palanca está en punto neutro.
25	Limitdor de velocidad (equipo opcional)	-	-
26	Selector de velocidad		Velocidad de transporte (alta) Velocidad de trabajo (baja)
27	Selector de velocidad		Velocidad de transporte (alta) Velocidad de trabajo (baja)

Nro.en fig. 4	Denominación	Símbolo	Función
28	Selector de amplitud		Posición ALTA o BAJA. Para mayores detalles ver el Manual de Mantenimiento.
29	Selector de secuencia		Para conmutar las vibraciones en los rodillos (delantero o trasero) según el sentido de la marcha (adelante o atrás)
30	Irrigación (opcional)	MAN O AUTO	Controla el flujo de agua a los rodillos delantero y trasero. En la posición MAN la irrigación es continua. En la posición O la irrigación está cerrada. En la posición AUT el acoplamiento/desacoplamiento de la irrigación se producen automáticamente en las marchas adelante y atrás.
31	Accionamiento del indicador de la frecuencia de vibraciones (equipo opcional)	FREQ METER	
32	Acelerador (Diesel)		Se desacopla/bloquea con el botón central. Tirar de este mando para aumentar las revoluciones del motor diesel, e introducirlo para disminuirlas. Para reajustes, girar el mango. A izquierdas = aumento. A derechas = disminución.
33	Palanca de bloqueo (del giro del asiento)		Liberar la unidad de mando para girar el asiento.
34	Mando de parada (diesel, Deutz)	STOP	Extraer este mando para parar el motor diesel.
35	Compartimento de manuales		Manuales de seguridad, conducción y mantenimiento. Deben mantenerse en la máquina.

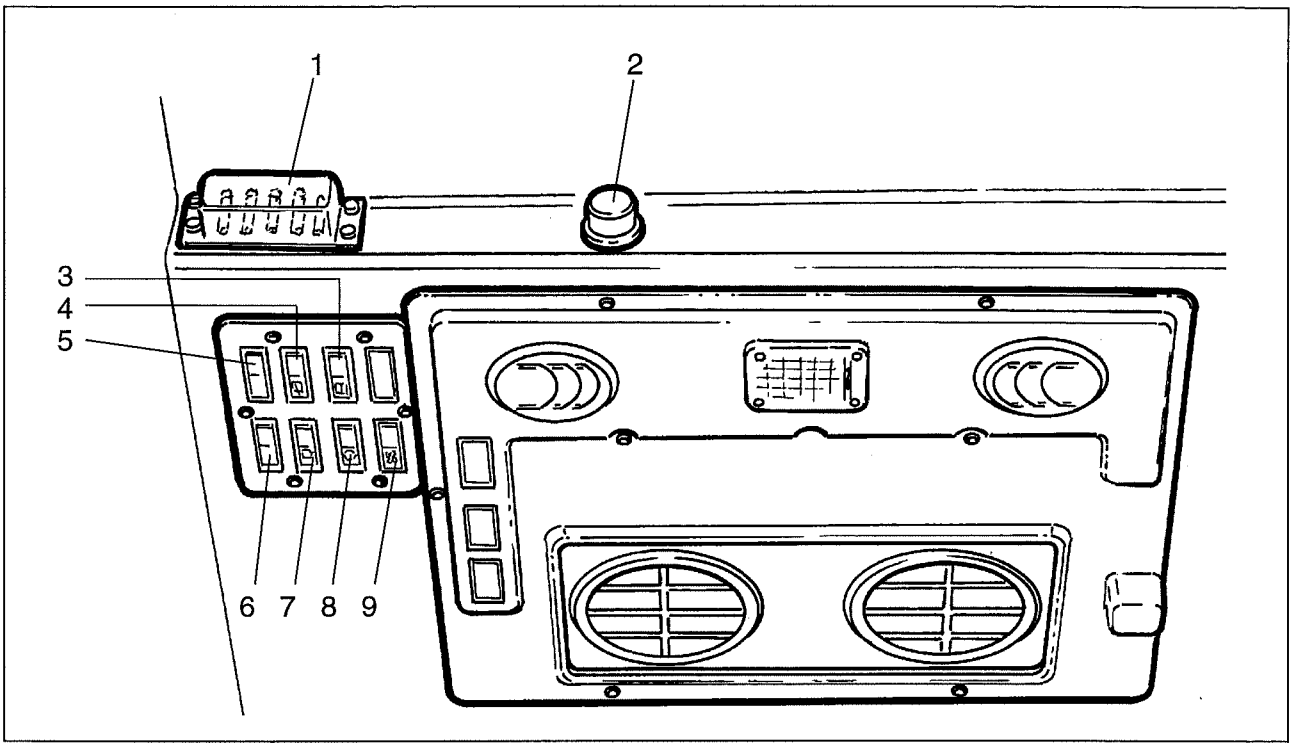

Fig. 5 Techo de la cabina

Nro.en fig. 5	Denominación	Símbolo	Función
1	Caja de fusibles (cabina)		Contiene los fusibles del sistema eléctrico. Para una descripción de las funciones de los fusibles, ver el capítulo "Sistema eléctrico".
2	Manija de reglaje de calefacción		Para aumentar la temperatura, girar a derechas.
3	Lavado trasero, interruptor		Oprimir para activar el lavado trasero.
4	Limpiaparabrisas trasero, interruptor		Oprimir para activar el limpiaparabrisas trasero.
5	Alumbrado de trabajo trasero, interruptor		Oprimir para encender el alumbrado trasero.
6	Alumbrado de trabajo delantero, interruptor		Oprimir para activar el alumbrado delantero.
7	Limpiaparabrisas delantero, interruptor		Oprimir para activar el limpiaparabrisas delantero.
8	Lavado delantero, interruptor		Oprimir para activar el lavado delantero.
9	Ventilador, interruptor		Oprimir para activar el ventilador de la cabina.

Interruptor de batería - Acoplamiento

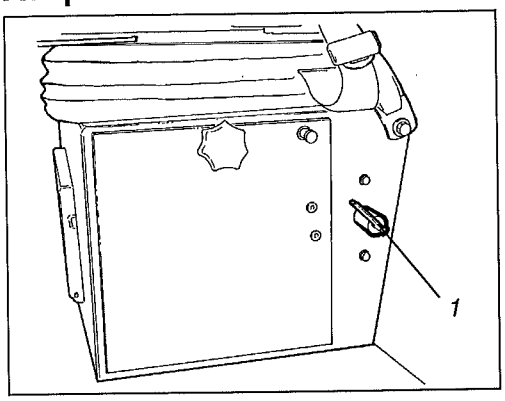

Fig. 6 Caja de la batería
1. Interruptor

1. Asegurarse de que se han efectuado los cuidados diarios. Ver las instrucciones en el Manual de Mantenimiento.

2. Poner el interruptor e batería (1) en posición activada.

Ajuste del asiento de conducción

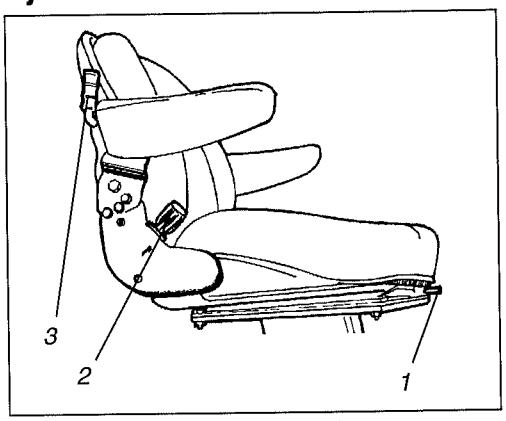

Fig. 7 Asiento de conducción
1 Palanca para ajuste longitudinal
2 Volante para ajuste del respaldo
3 Palanca para ajustar la suspensión del asiento

Ajustar el asiento de conducción de modo que los mandos sean fácilmente accesibles.

El asiento puede ajustarse:

1. Reglaje longitudinal
2. Inclinación del respaldo
3. Elasticidad relacionada con el peso del conductor

La caja de la batería debe estar cerrada durante la utilización de la máquina.

Asiento confortable (cabina) - Reglaje

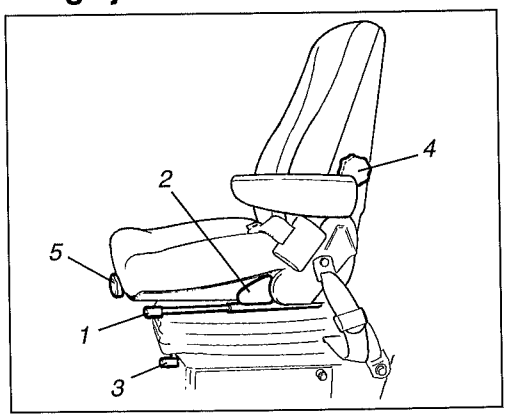

Fig. 8 Asiento de conductor
1. Palanca - reglaje longitudinal
2. Palanca - inclinación del respaldo
3. Palanca - reglaje de peso
4. Manija - reglaje de espaldar
5. Manija - ángulo de asiento

Ajuste el asiento para una postura cómoda con los mandos fácilmente accesibles.

El asiento tiene estos reglajes:

1. Reglaje longitudinal
2. Inclinación del respaldo
3. Reglaje de peso
4. Reglaje de espaldar
5. Angulo de asiento

Instrumentos y luces testigos - control

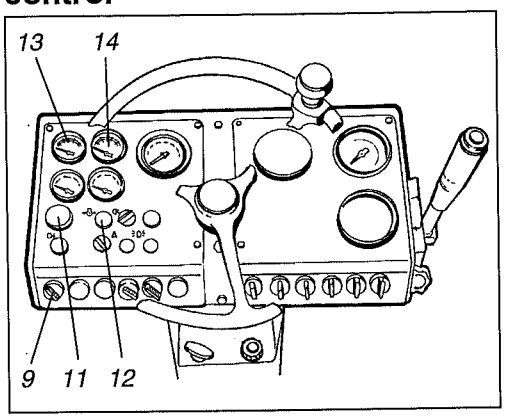

Fig. 9 Panel de instrumentos
9 Corriente de arranque
11 Parada de emergencia
12 Testigo de presión de aceite
13 Voltímetro
14 Nivel de combustible

1. Controlar que está extraido el mando de parada (11).
2. Poner el interruptor de arranque (9) en la posición I.
3. Controlar que el voltímetro (13) indica por lo menos 12 voltios.
4. Controlar que da lectura el indicador del nivel de combustible (14).
5. Controlar que se enciende la luz de advertencia (12) de la presión de aceite.

Cinturón de asiento

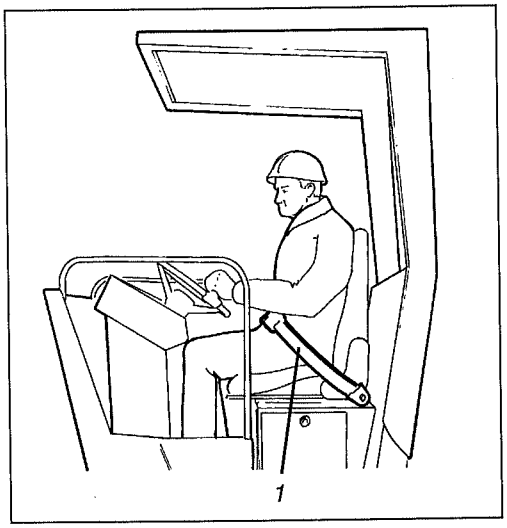

Fig. 10 Puesto de conducción
1. Cinturón de asiento

Si el rodillo lleva ROPS debe utilizarse el cinturón de asiento (1).

El cinturón debe cambiarse si está gastado o ha sido sometido a esfuerzos excesivos.

Arranque del motor diesel

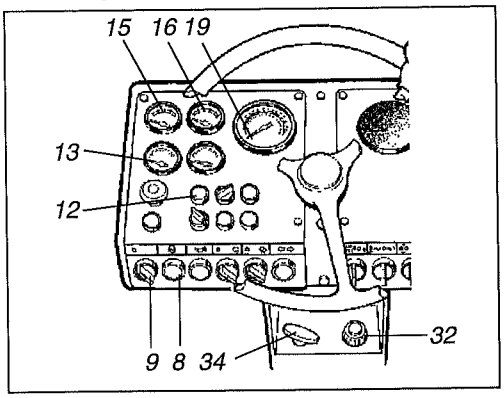

Fig. 11a Panel de instrumentos
8. Contacto de arranque
9. Interruptor de arranque
12. Luz de advertencia, presión de aceite
13. Voltímetro
15. Indicador de temperatura, aceite hidráulico
16. Indicador de temperatura, motor
19. Cuentarrevoluciones/cuentahoras
32. Acelerador
34. Mando de parada

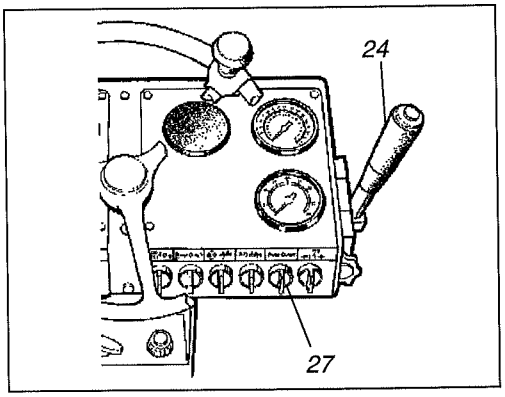

Fig. 11b Panel de instrumentos
24. Mando ad./at.
27. Ajuste de vibraciones

1. Poner la palanca de marchas ad/at (24) en punto neutro. El motor no puede arrancarse en las otras posiciones de la palanca.

2. Poner el mando de ajuste de las vibraciones (27) en la posición 0. Controlar que está apretado el mando de parada (34).

3. Apretar el botón del acelerador (32) y tirar del mismo hasta 1/4 de su recorrido. Asegurarse de que el interruptor de arranque (9) está en la posición I.

4. Apretar el contacto de arranque (8). Soltarlo tan pronto ha arrancado el motor.

Si el motor no arranca, esperar unos momentos antes de volver a intentar el arranque.

5. Esperar a que se caliente el motor dejándolo funcionar a unas 1000 rpm durante 5 a 10 minutos, según la temperatura ambiente. Controlar que da lectura el cuentarrevoluciones/cuentahoras (19).

6. Mientras se está calentando el motor controlar que el voltímetro (13) indica de 13 a 14 voltios y que está apagada la luz de advertencia de la presión de aceite (12). Controlar al final del periodo de calentamiento que da lectura el indicador de temperatura (16) del motor diesel.

Si el motor está en marcha, no hay que poner el interruptor de arranque (9) en la posición O.

Al arrancar y poner en marcha un rodillo frío (aceite hidráulico frío), las distancias de frenado son más largas que cuando la máquina ha alcanzado la temperatura normal de funcionamiento.

Mantener una buena ventilación (extractor) si el motor Diesel está en marcha en interiores. Riesgo de intoxicación por presencia de monóxido de carbono.

Conducción de máquina

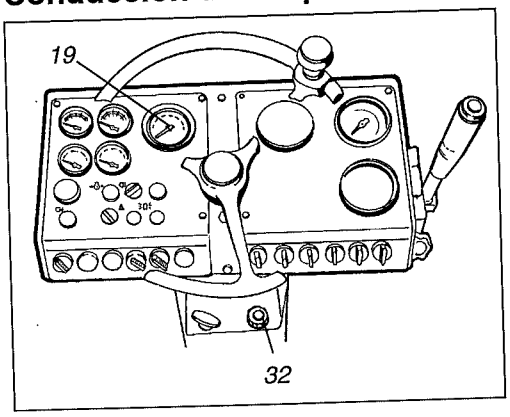

Fig. 12 Panel de instrumentos
19 Cuentarr revoluciones/cuenta horas
32 Acelerador

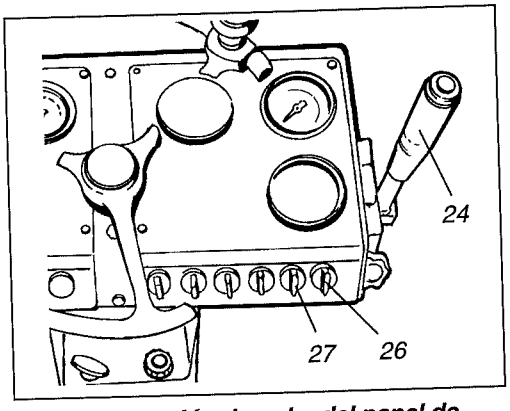

Fig. 13 Sección derecha del panel de instrumentos
24 Selector de marchas ad/at
26 Selector de velocidad
27 Selector de velocidad

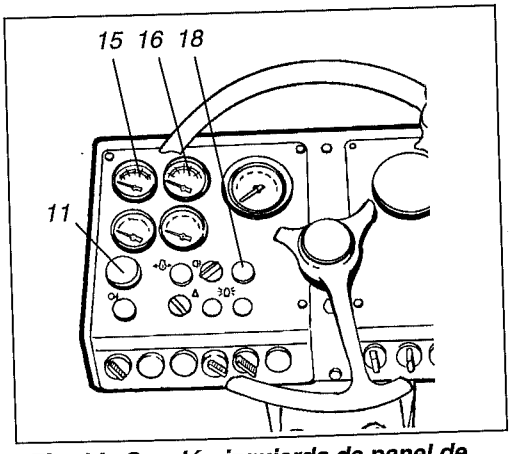

Fig. 14 Sección izquierda de panel de instrumentos
11 Parada de emegencia
15 Temperatura del aceite hidraúlico
16 Temperatura del motor
18 Lámpara de advertencia: filtro de aire

1. Tirar del acelerador (32) hasta que el motor funcione a 2400 rpm, lo que se lee en el cuentarrevoluciones (19). Reajustar las revoluciones girando el mando (32); a la izquierda para aumentarlas y a la derecha para disminuirlas.

2. Controlar que funciona la dirección girando el volante una vez a la derecha y otra a la izquierda estando parada la máquina.

Controlar que no hay obstáculos delante ni detrás de la máquina.

3. Poner los selectores de velocidad alta/baja (26) y (27) en la posición deseada, véase la calcomanía que hay en el panel de instrumentos.

Velocidades

Lenta ad/lenta atr. = 4,8 km/h
Lenta ad/alta atr. = 6,6 km/h
Alta ad/baja atr. = 6,9 km/h
Alta ad/alta atr. = 11,6 km/h

La posición alta/alta sólo debe utilizarse en conducción de transporte (no de trabajo) sobre suelo liso.

4. Empujar con cuidado el selector de marchas ad/atr (24) según el sentido de marcha deseado. La velocidad aumentará cuanto más se aparte la palanca del punto neutro.

La velocidad debe regularse siempre con el selector de marchas ad/at y no con el acelerador del motor.

5. Controlar el funcionamiento de la parada de emergencia apretando el mando (11) mientras el rodillo avanza lentamente hacia adelante. La máquina deberá disminuir su marcha.

6. Durante la marcha controlar que los indicadores muestran valores normales y que no se encienden las luces de advertencia.
Temperatura máxima del aceite hidráulico (15) 85°C. Temperatura máxima del aceite del motor (16), cuando el indicador entra en el campo rojo.

Si suena la bocina durante la marcha es señal de que puede haberse roto la correa del ventilador del motor. Parar entonces inmediatamente el motor, controlar y arreglar.

Si la lámpara de advertencia (18) del filtro de aire se enciende durante la marcha y a pleno régimen del motor diesel, debe limpiarse o cambiarse el filtro principal: ver las instrucciones de mantenimiento.

Amplitud alta/baja - ajuste

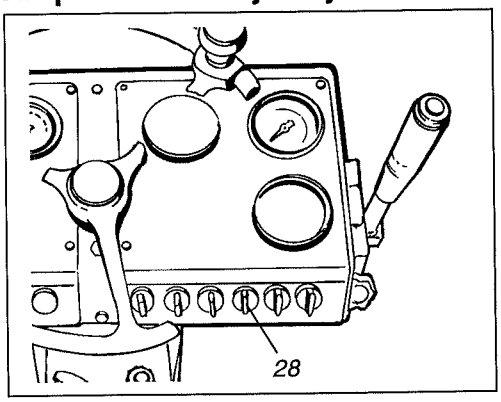

Fig. 15 ***Sección derecha del panel de instrumentos***
28 Selector de amplitud

1. Las vibraciones no han de ponerse en marcha estando parada la máquina.

2. La amplitud alta/baja se ajusta con el selector (28).

El ajuste de la amplitud no debe hacerse mientras están funcionando las vibraciones. Esperar a que estas se hayan parado antes de pasar de una amplitud a otra.

Acoplamiento de las vibraciones

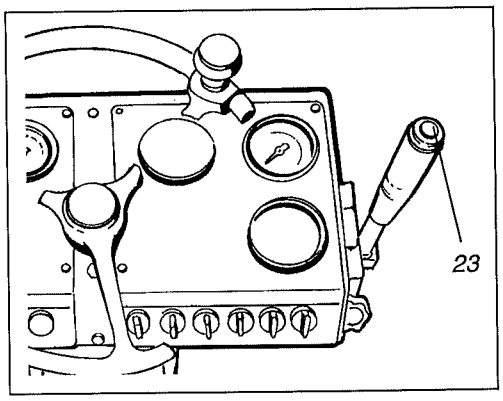

Fig. 16 ***Sección derecha del panel de instrumentos***
23 Acoplamiento/desacoplamiento de vibraciones

Acoplar las vibraciones con el interruptor (23) mientras la máquina está en movimiento.

Para cambiar el sentido de marcha no deben desacoplarse las vibraciones.

Inclinacion

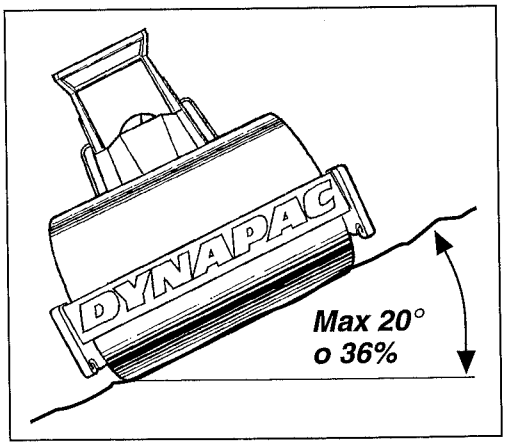

Fig. 17 Angulo de inclinación lateral

La inclinación lateral indicada está medida en una superficie lisa y dura, con la máquina parada, ángulo de giro nulo (máquina en sentido de avance recto) y las vibraciones desacopladas. Tener en cuenta que el vuelco también puede producirse con una inclinación inferior a la indicada a causa de estos factores: base suelta, dirección girada, acoplamiento de las vibraciones, velocidad de conducción y elevación del centro de gravedad (accesorios).

Dentro de lo posible evitar la conducción con inclinación lateral. En las cuestas es preferible conducir hacia arriba y hacia abajo. En inclinaciones laterales mayores a 20° o 36% hacia la izquierda o derecha, la máquina vuelca.

FRENADO

Frenado normal y de EMERGENCIA

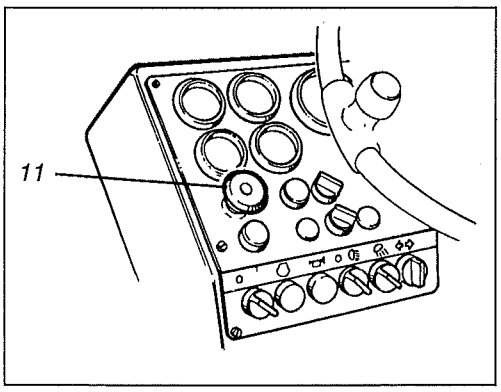

Fig. 18 ***Sección izquierda del panel de instrumentos***
11 Mando de parada

Normalmente la máquina se frena con el mando de marchas ad/atr. La transmisión hidrostática frena la máquina cuando se lleva el mando al punto neutro. Además hay frenos de disco en el mecanismo de propulsión del rodillo y en el eje trasero que funcionan como freno de estacionamiento y se activan al apretar el mando de parada de emergencia (11).

Para la parada de emergencia apretar el mando (11). Sujetar firmemente el volante cuando frena la máquina.

Después de la parada de emergencia, reponer el selector de marchas ad/atr en punto neutro. Extraer el mando de parada de emergencia (11) y volver a arrancar la máquina si se desea.

PARADA

Parada del motor

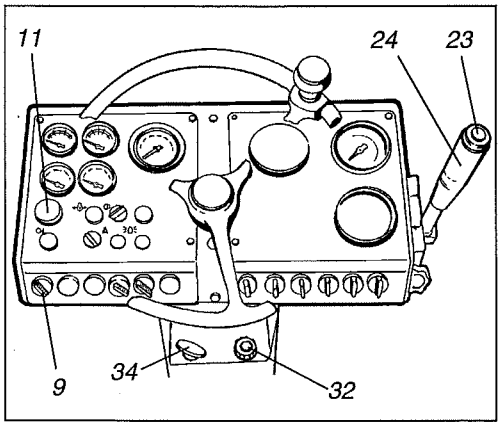

Fig. 19 ***Panel de instrumentos***
9 Interruptor de arranque
11 Parada de emergencia
23 Acoplamiento/desacoplamiento de vibraciones
24 Selector de marchas ad/at
32 Acelerador
34 Mando de parada

1. Desacoplar las vibraciones presionando (23).
2. Parar el rodillo poniendo el selector (24) en punto neutro.
3. Apretar el acelerador (3) hasta que el motor marche en ralentí (800-1000 rpm). Dejarlo en ralentí algunos minutos.
4. Apretar la parada de emergencia (11).
5. Extraer el mando de parada (34).
6. Poner el interruptor de arranque (9) en la posición 0.

Al arrancar y conducir con la máquina y el aceite hidráulico en frío, las distancias de frenado son más largas que cuando el aceite a llegado a su temperatura normal de trabajo.

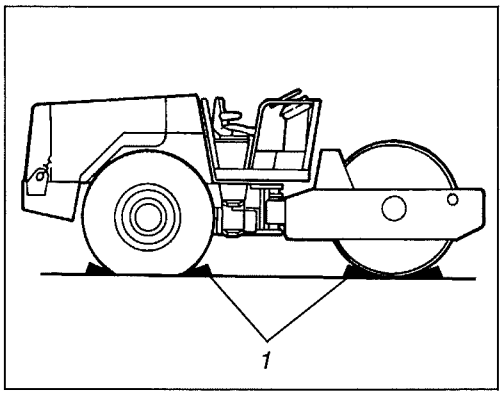

Fig. 20 ***Rodillo delantero***
1. Calce de freno

No abandonar nunca la máquina con el motor en marcha sin presionar el mando de parada de emergencia.

La máquina tiene también un freno de estacionamiento que se aplica automáticamente al parar el motor diesel o cuando desaparece la presión hidráulica del circuito de propulsión.

Al aparcar en terreno inclinado y con el motor diesel parado, bloquear el rodillo y las ruedas con calces.

Asegurarse también que la máquina se deja en lugar seguro que no constituya un peligro al tráfico.

En invierno, tener en cuenta el riesgo de congelación. Poner anticongelante en el sistema de refrigeración del motor diesel y en los depósitos de agua de la compactadora. Ver las instrucciones de mantenimiento.

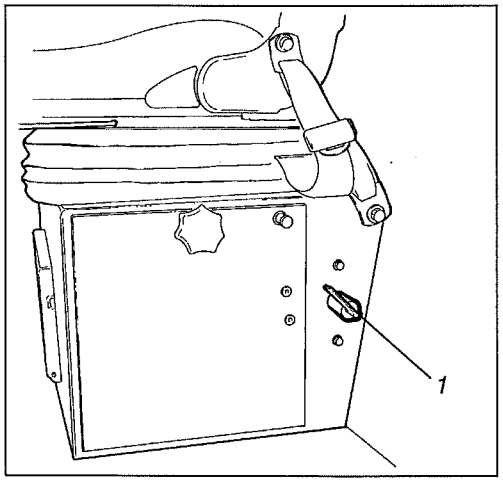

Fig. 21 ***Compartimiento de la batería***
1. Interruptor de la batería

Antes de abandonar la compactadora debe desconectarse el interruptor de batería (1).

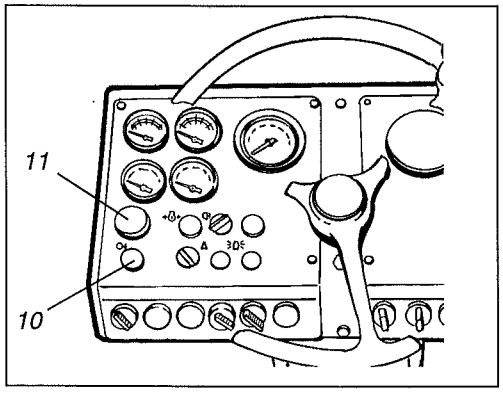

Fig. 22 ***Sección izquierda del panel de instrumentos***
10. Luz de advertencia de frenos
11. Mando de parada de emergencia

Si por cualquier causa es necesario abandonar el puesto de conducción dejando en marcha el motor, deberá apretarse el botón de parada de emergencia (11). Deberá encenderse entonces la luz de advertencia de frenos (10).

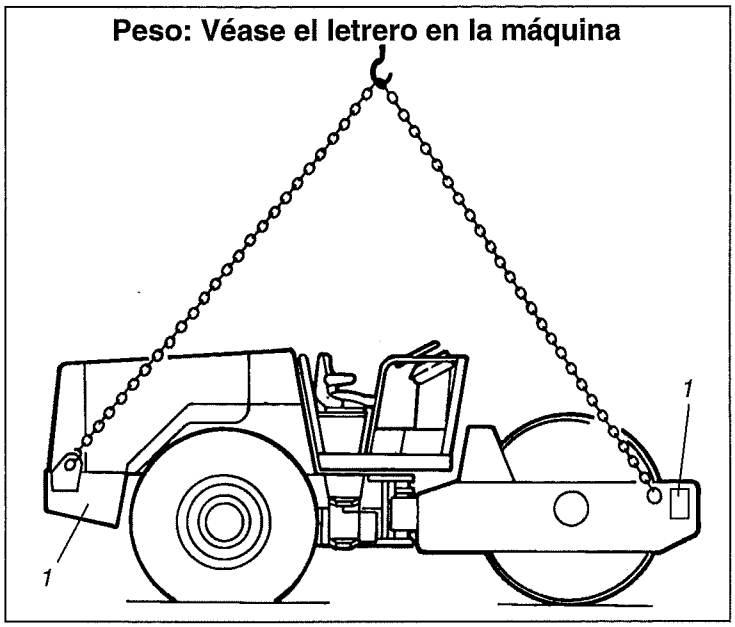

Fig. 23 ***Elevando la máquina***
1. Rótulo de elevación (rótulo delantero, lado derecho)

Bloqueo de la articulación del bastidor

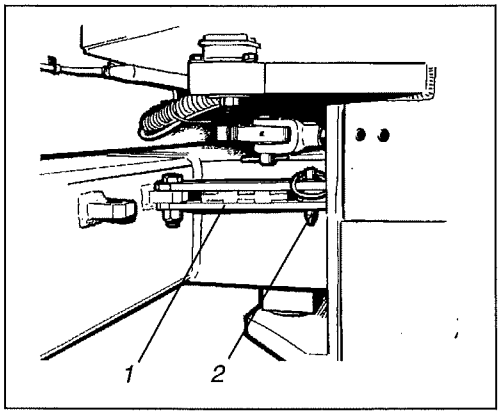

Fig. 24 ***Lado izquierdo de la articulación***
1. Bloqueo en posición cerrada
2. Pasador

Antes de levantar la máquina hay que cerrar el bloqueo la articulación. Desplegar el brazo (1) y asegurarlo a la parte posterior del bastidor de la máquina utilizando el pasador (2). Acoplar las cadenas de elevación y controlar que no pueda quedar comprimida ninguna pieza al efectuar la elevación.

Los cables de acero, cadenas, etc. han de estar dimensionados para cumplir las disposiciones vigentes.

Desbloqueo de la articulación del bastidor

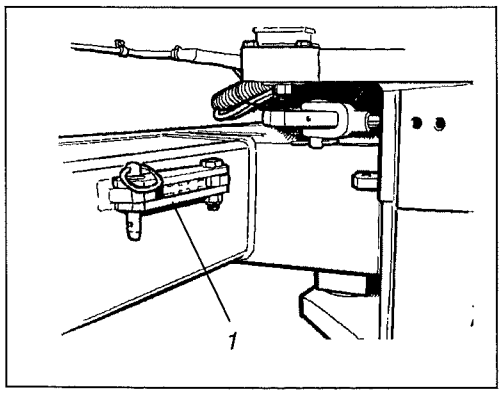

Fig. 25 ***Lado izquierdo de la articulación***
1. Bloqueo en posición abierta

Nunca pasar por debajo de carga colgante. Asegurarse de que los ganchos están bien firmes en sus posiciones.

No olvidar volver a abrir el bloqueo de la articulación antes de poner en marcha la máquina.

Alt. 1
Remolcados cortos con el motor diesel en funcionamiento

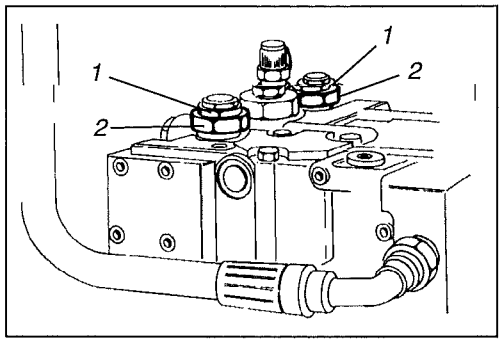

Fig. 26 ***Bomba para propulsión***
1. Válvula de remolque
2. Contratuerca

El rodillo puede desplazarse hasta 50 metros aplicando una cualquiera de las siguientes alternativas:

Pulsar la parada de emergencia y parar temporalmente el motor diesel.

Bloquear el rodillo con calces, pues podría empezar a moverse al desmontar las válvulas de remolcado. Girar las dos válvulas de remolcado (1) tres vueltas hacia la izquierda. Si es necesario sujetar el hexágono inferior (2).

Quitar el calce de freno y extraer la parada de emergencia y volver a arrancar el motor diesel. La máquina podrá ahora ser remolcada.

Alt. 2
Trayectos cortos de remolque cuando no funciona el motor diesel

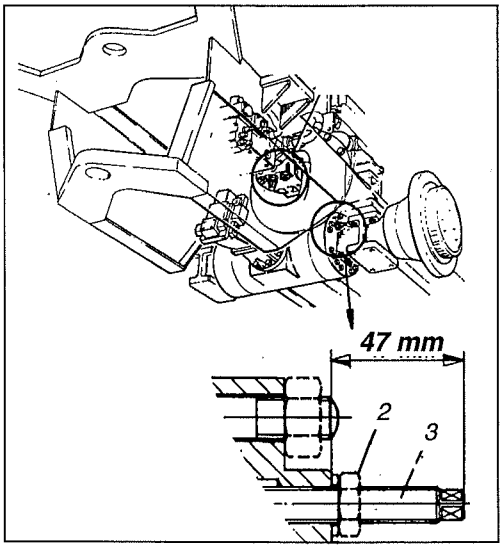

Fig. 27 ***Eje trasero***
2. Contratuerca
3. Tornillo de ajuste

Efectuar lo dicho más arriba según la alternativa 1, pero como ahora no funciona el motor diesel, los frenos tienen que desaplicarse mecánicamente.

1. Quitar la contratuerca (2) y enroscar los tornillos (3) unos 30 mm. Están en el eje trasero, hay un tornillo a cada lado del cárter del diferencial.

2. Limpiar los alrededores del freno del rodillo (5), fig. 28, y desenroscar los cuatro tornillos de fijación (4) que están ubicados en el lado exterior de la caja de cambios del rodillo.

3. Quitar y colgar el freno en la viga protectora que está atornillada a un lado del bastidor. Dejar las mangueras en su sitio.

4. Proteger el freno para que no se dañe. Los frenos están ahora liberados y el rodillo podrá ser remol cado.

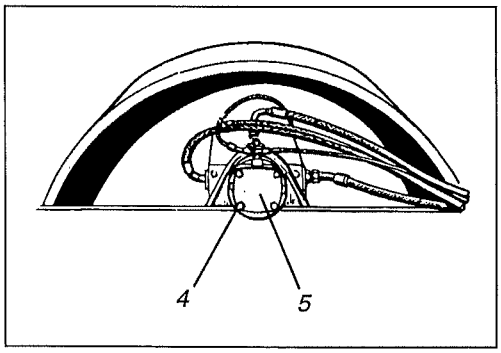

Fig. 28 ***Freno del rodillo***
4. Tornillo
5. Freno

Después del remolcado, no olvidar apretar las válvulas (1). Desenroscar el tornillo de ajuste (3) hasta ponerlo en su posición primitiva, a 47 mm de la superficie de tope, y apre tar las contratuercas (2). Montar el freno (5) y apretar los tornillos (4).

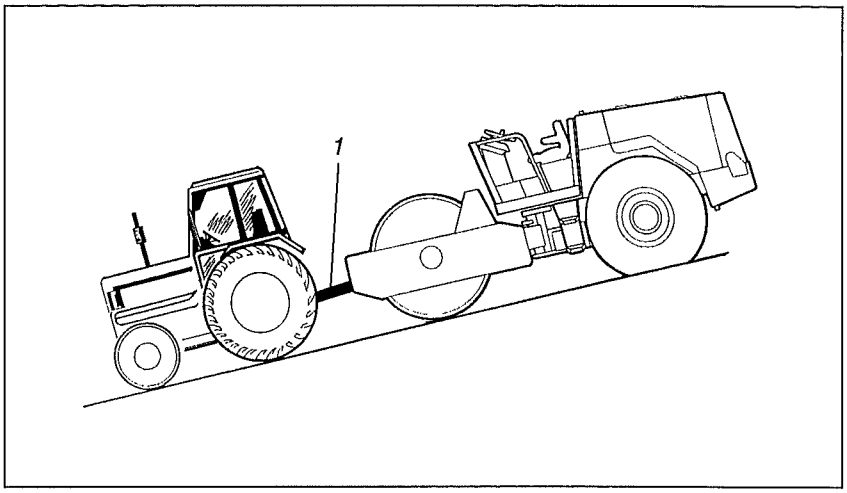

Fig. 29 Remolcado
1 Barra de remolque

Para remolcar cuesta abajo debe usarse el freno motor del rodillo y barra de remolque, ya que la máquina carece de capacidad de frenado propia.

Después del remolcado

Reponer todo lo que se había modificado para el remolcado según las alternativas 1 o 2 de la página 18.

Bloqueo de la articulación del bastidor

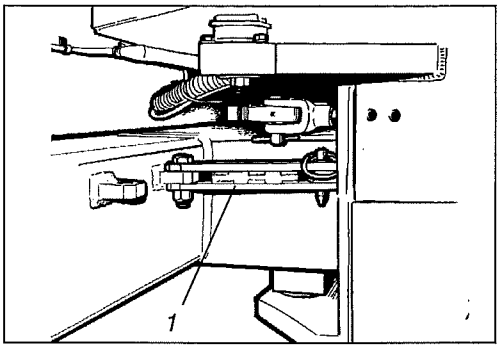

Fig. 30 Articulación del bastidor/ mecanismo de bloqueo
1 Posición para el transporte y elevación

1. Bloquear la articulación del bastidor (1).

Máquina preparada para el transporte

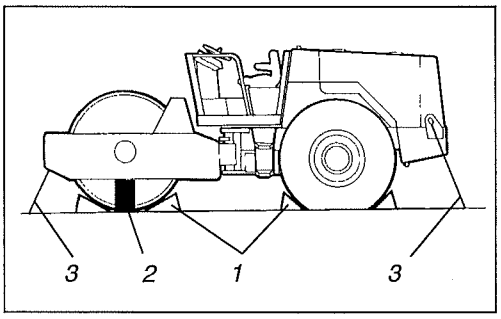

Fig. 31 Transporte
1 Calces
2 Soporte del bastidor
3 Cables

2. Bloquear el rodillo y ruedas con calces (1).
3. Poner soportes debajo del bastidor del rodillo para evitar la sobrecarga de la suspensión de goma (2).
4. Sujetar el rodillo por las cuatro esquinas (3).

! Antes de utilizar de nuevo la compactadora, no olvidar desbloquear la dirección articulada.

Fusibles

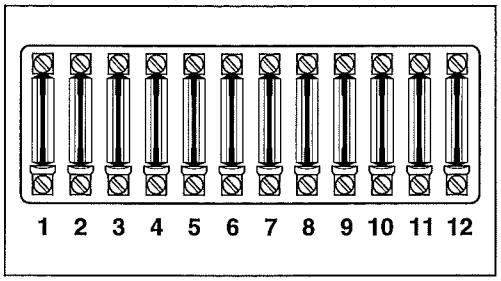

Fig. 32 Caja de fusibles
1. Relé de vibraciones
2. Instrumento
3. Bocina/monitor de correa trapezoidal
4. -
5. Luz de advertencia rotativa
6. Asiento de conductor con amortiguación neumática
7. Válvula de freno
8. Selector de marchas
9. -
10. Relé de vibraciones/freno/ arranque
11. Alumbrado de trabajo, delantero
12. Alumbrado de trabajo, trasero

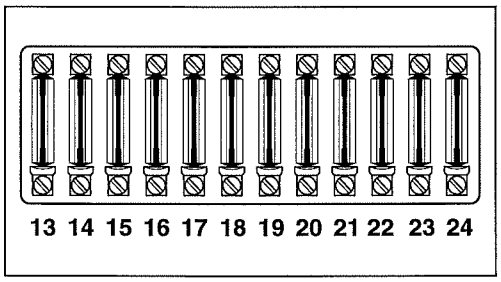

Fig. 33 Caja de fusibles inferior (accesorio)
13. Alumbrado de trabajo trasero
14. Alumbrado de aparcamiento, izquierda
15. Alumbrado de aparcamiento, derecha
16. Indicador de dirección, izquierda
17. Indicador de dirección, derecha
18. Luces de cruce, izquierda
19. Luces de cruce, derecha
20. Luces largas, izquierda
21. Luces largas, derecha
22. Iluminación de frenado, derecha
23. Iluminación de frenado, izquierda
24. -

La máquina está equipada con un sistema eléctrico de 12 voltios y alternador.

! Acoplar la batería con la polaridad correcta (el borne negativo a masa). El cable entre la batería y el alternador no tiene que desacoplarse cuando está en marcha el motor.

! Antes de hacer soldaduras eléctricas en la máquina, desconectar el cable de masa de la batería y después todas las conexiones eléctricas del alternador.

El sistema eléctrico de regulación y control está protegido con fusibles de 8 A que se hallan en las cajas de fusibles. Las cajas de fusibles de las figuras 32 y 33 están ubicadas en el panel de mandos.

La caja inferior sólo se halla en las máquinas equipadas con alumbrado de circulación (accesorio).

La figura 34 muestra las cajas de fusibles y el amperaje de los fusibles de la cabina si la máquina está equipada con cabina. Los fusibles son del tipo de clavija plana.

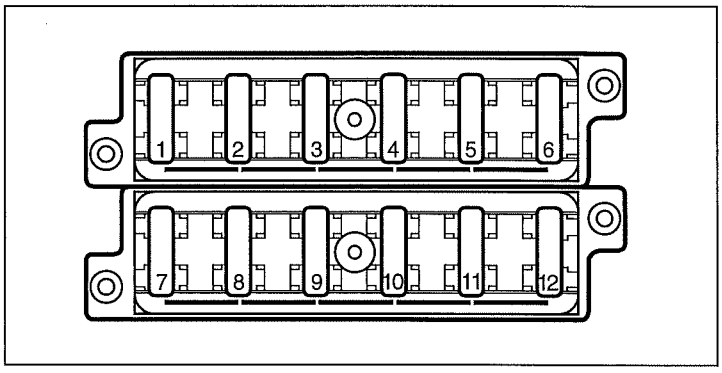

Fig. 34 Caja de fusibles en la cabina (accesorio)

10 A	*1. Alumbrado delantero*
10 A	*2. Alumbrado trasero*
3 A	*3. Lavaparabrisas delantero*
15 A	*4. Ventilador*
15 A	*5. Limpiaparabrisas delantero*
15 A	*6. Limpiaparabrisas trasero*
3 A	*7. Alumbrado interior, Radio*
7,5 A	*8. Aire acondicionado*
	9. -
	10. -
3 A	*11. Luz de advertencia rotativa*
25 A	*12. Calefactor de cabina*

INSTRUCCIONES DE CONDUCCION - RESUMEN

1. **Observar las NORMAS DE SEGURIDAD de la máquina.**
   Ver el manual de seguridad.

2. Controlar que se siguen las INSTRUCCIONES DE CUIDADOS.

3. Poner el interruptor de la batería en la posición ON.

4. Poner el selector de marchas adelante/atrás en PUNTO NEUTRO.

5. Poner el selector de amplitud en la posición NEUTRA, si procede.

6. Introducir el mando de parada (en los motores con parada mecánica).

7. Poner en marcha el motor diésel y dejar que se caliente.

8. Poner el selector de cambios en la posición VELOCIDAD DE TRABAJO ( ), si procede.

9. Controlar que el botón de PARADA DE EMERGENCIA está extraído.

10. **Controlar los frenos.**

11. **Poner en marcha el rodillo. Manejar con cuidado el selector de cambios de marcha ad./atr.**

12. No acoplar las vibraciones estando parada la máquina.

13. Si procede, controlar la irrigación del o de los rodillos.

14. **En caso de peligro:** **- Apretar la PARADA DE EMERGENCIA.**
    - Sujetar el volante.

15. Aparcamiento: parar el motor y poner calces en el rodillo y la ruedas.

16. Remolcado: ver las instrucciones de remolcado en este manual.

17. Elevación: ver las instrucciones de elevación en este manual.